S588-REG2D_80_150_40

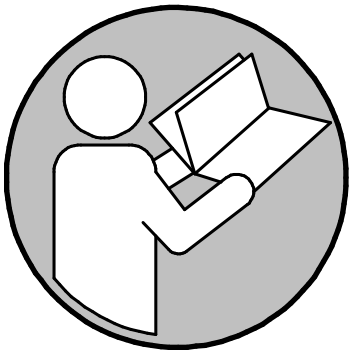

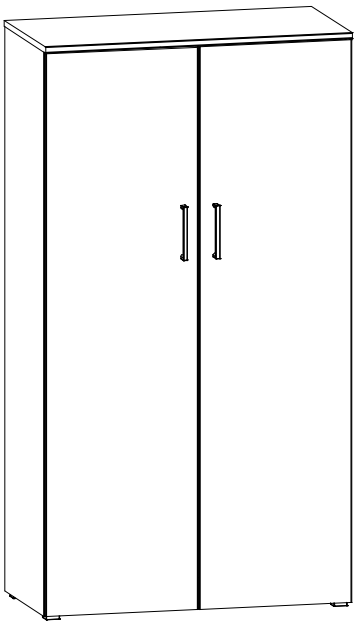

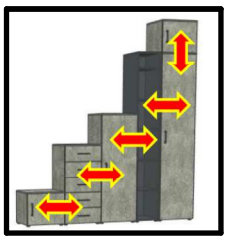

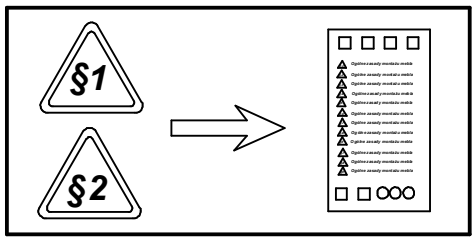

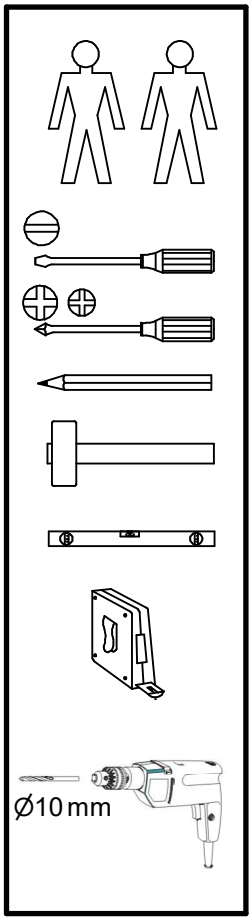

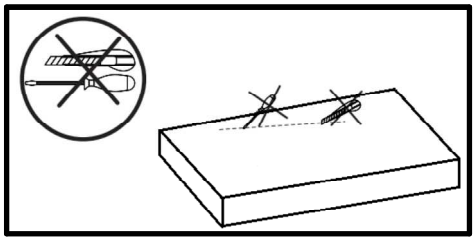

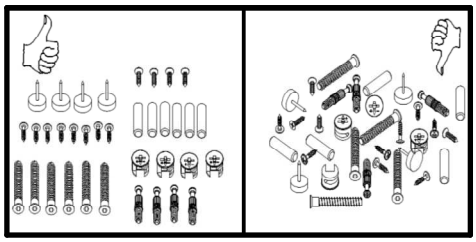

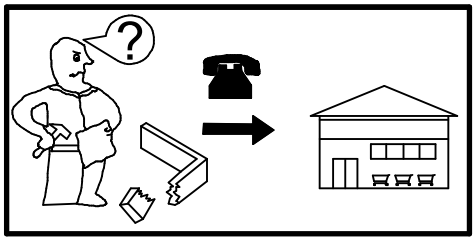

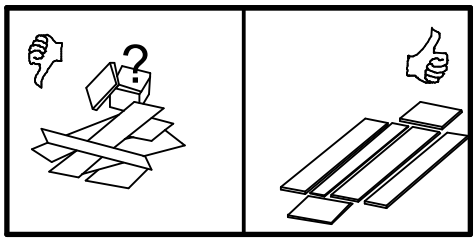

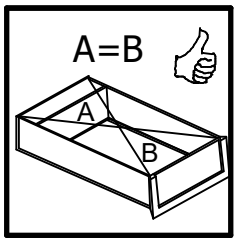

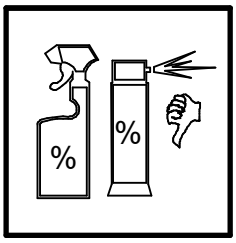

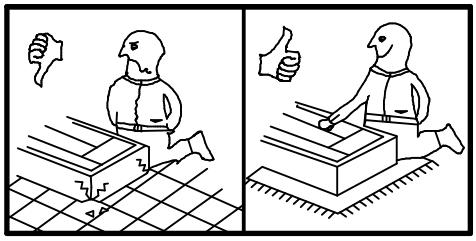

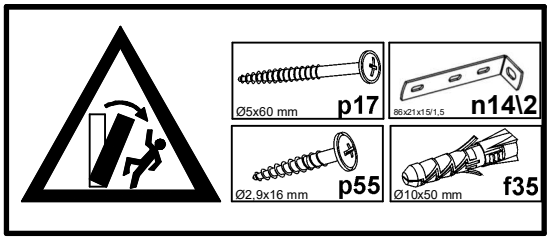

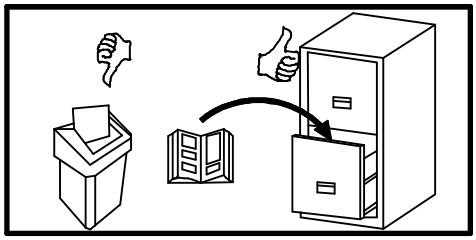

S588-REG2D_80_150_40

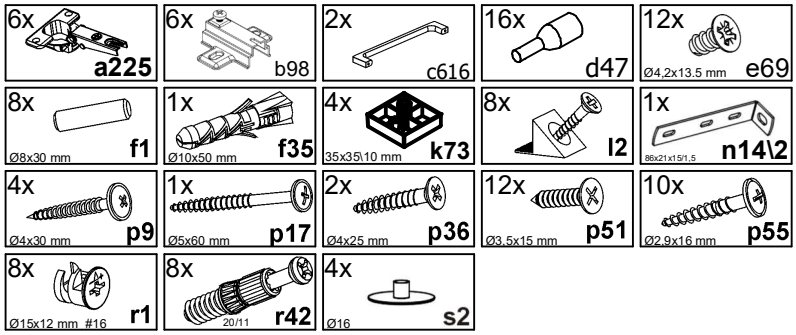

A	B1	B2	C1	C2	C3	D
1	S588-0014	-	1436	396	15	3/3
2	S588-1014	-	1442	382	15	2/3
3	S588-1015	-	1442	382	15	2/3
4	S588-2003	-	800	400	15	1/3
5	S588-3005	-	769	360	15	1/3
6	S588-3006	-	769	360	15	1/3
7	S588-9308	-	1445	779	2,5	2/3

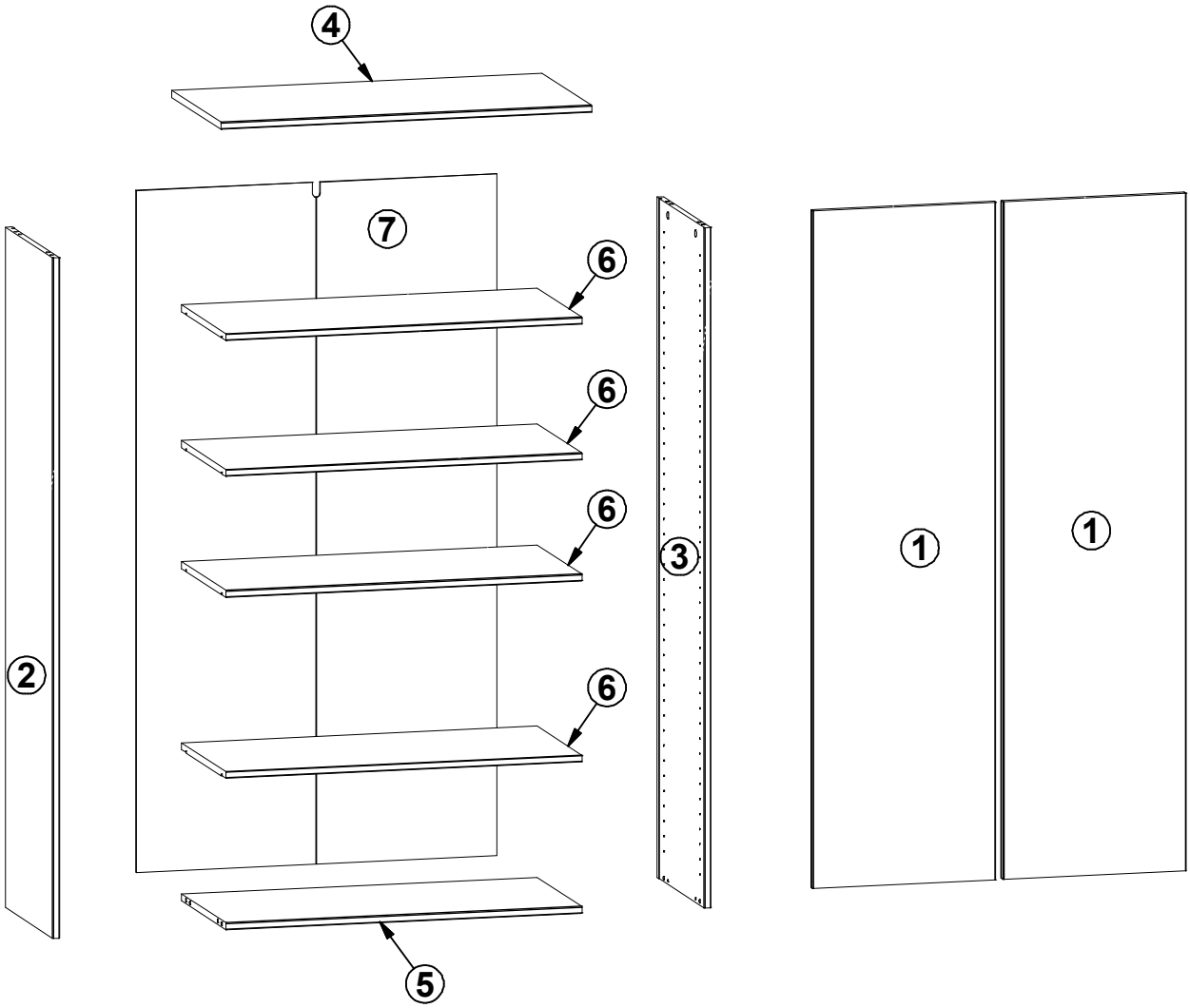

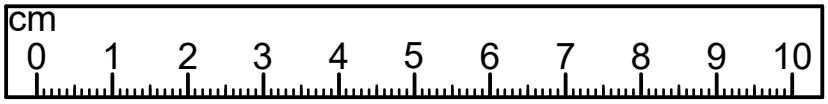

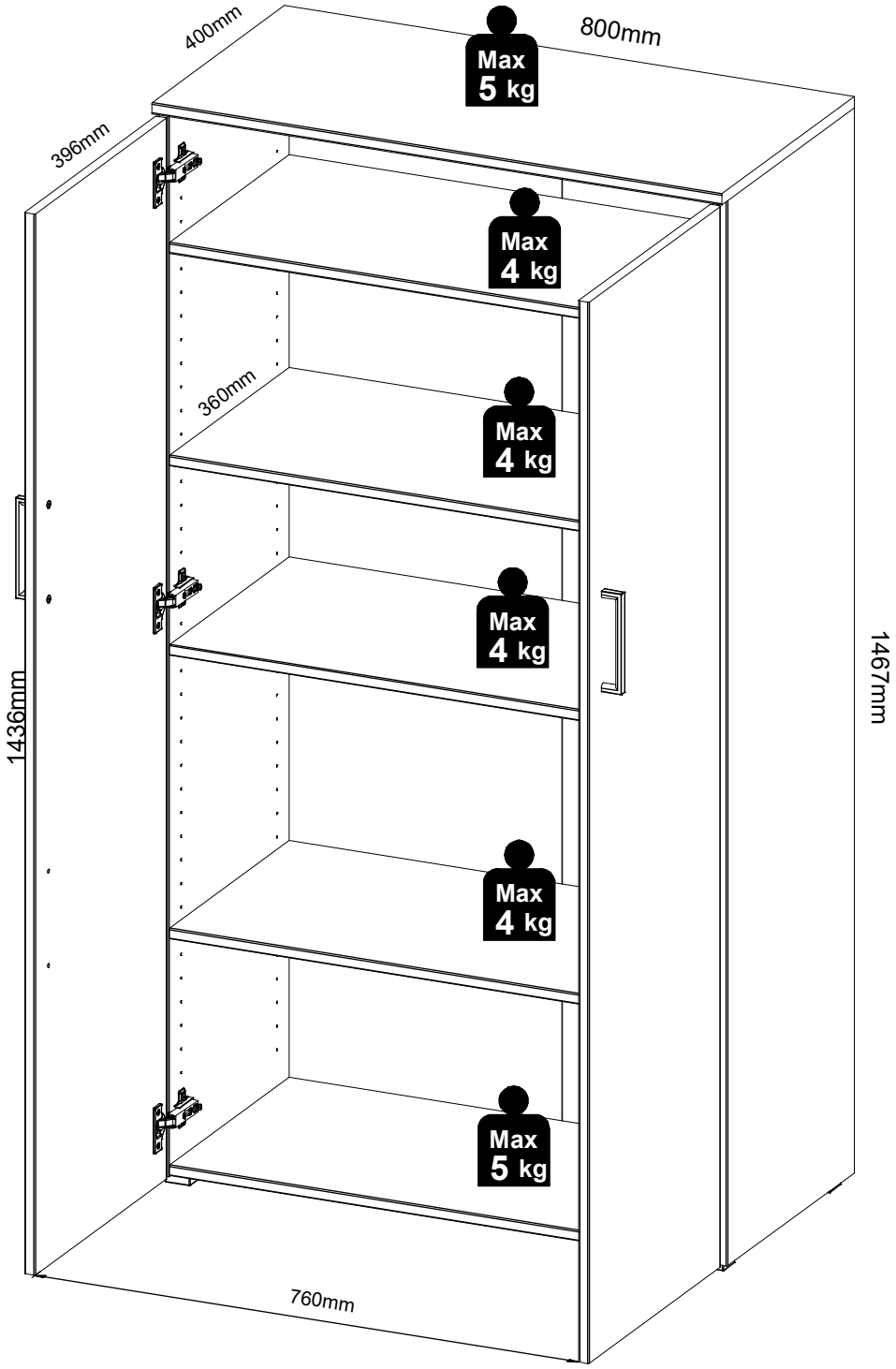
400mm
800mm
396mm
Max 5 kg
Max 4 kg
360mm
Max 4 kg
Max 4 kg
1436mm
1467mm
Max 4 kg
Max 5 kg
760mm

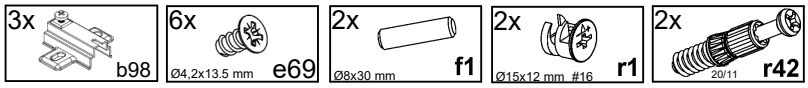
3x
b98
6x
Ø4,2x13.5 mm
e69
2x
Ø8x30 mm
f1
2x
Ø15x12 mm #16
r1
2x
20/11
r42

§2

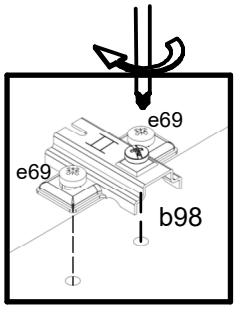
e69
e69
b98

1

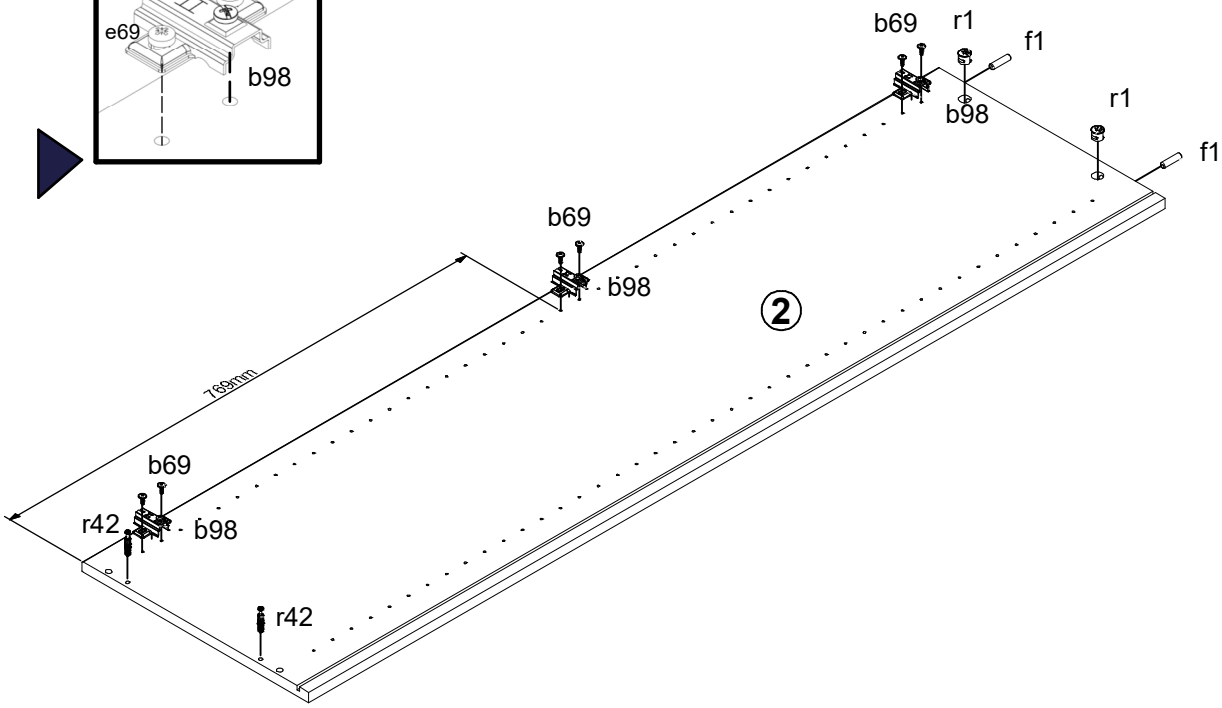
b69
r1
f1
b98
r1
f1
b69
b98
2
789mm
b69
r42
b98
r42

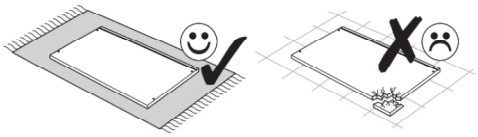

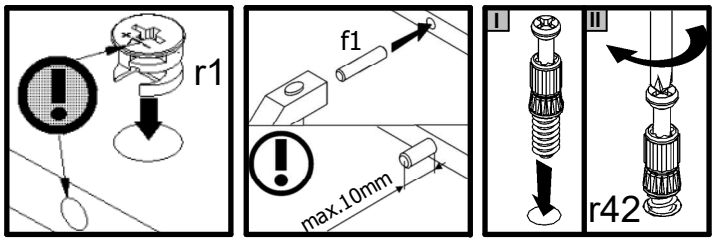
r1
f1
max.10mm
I
II
r42

2

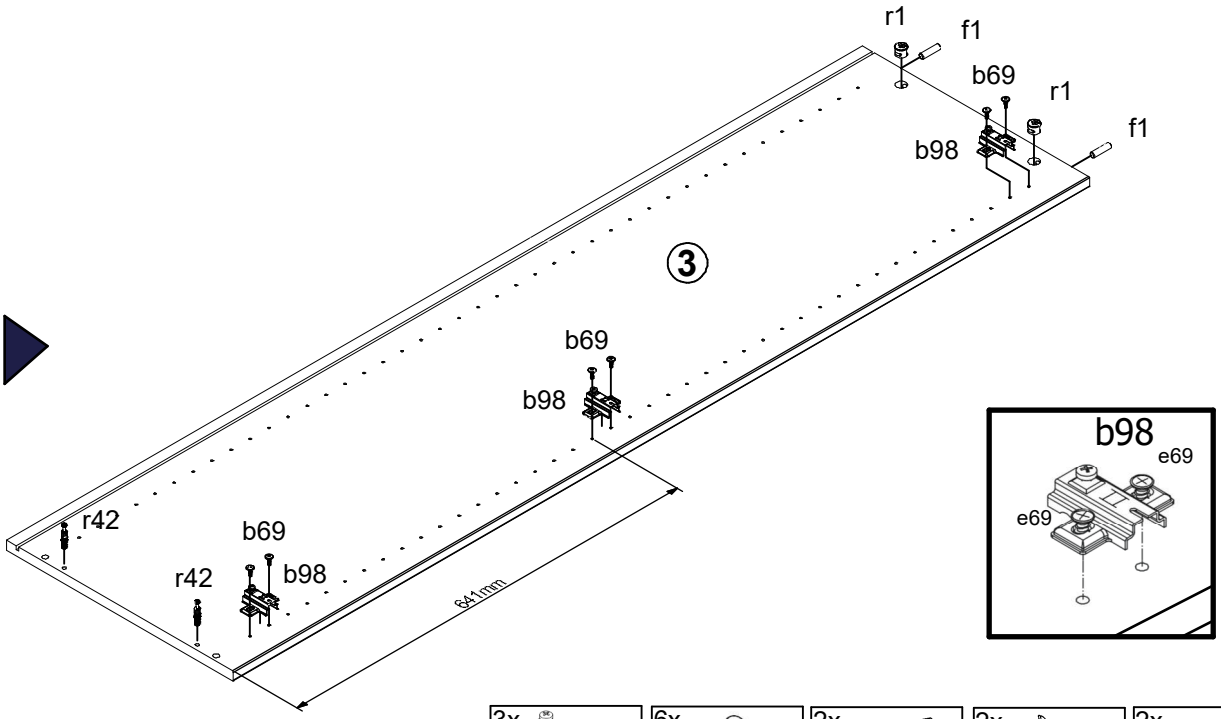
r1
f1
b69
r1
f1
b98
3
b69
b98
r42
b69
r42
b98
841mm
b98
e69
e69

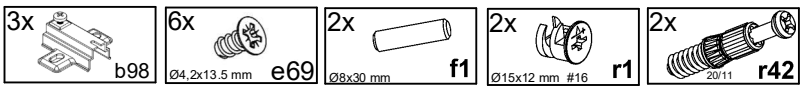
3x
b98
6x
Ø4,2x13.5 mm
e69
2x
Ø8x30 mm
f1
2x
Ø15x12 mm #16
r1
2x
20/11
r42

§2

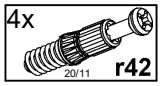
4x
20/11
r42

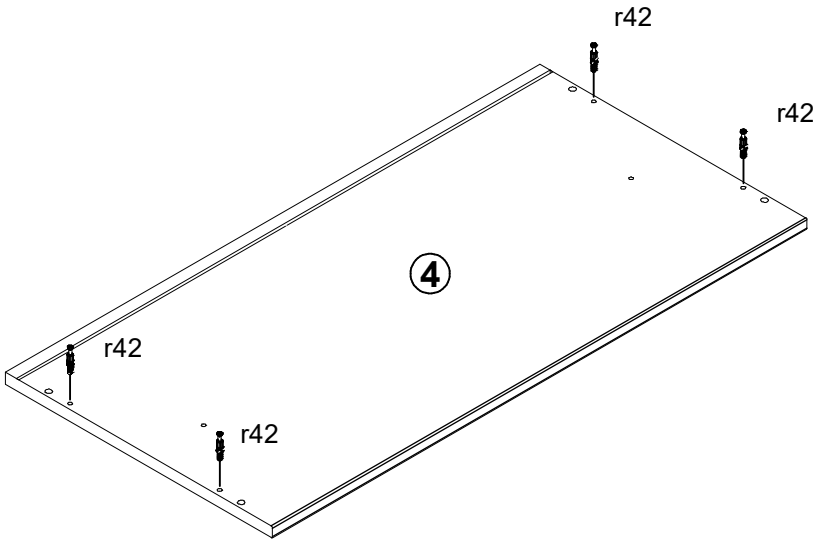
r42
r42
4
r42
r42

3

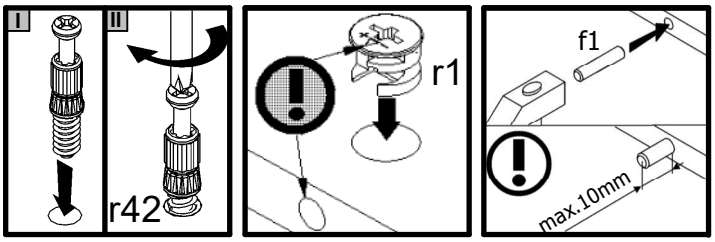
I
II
r42
r1
f1
max.10mm

4

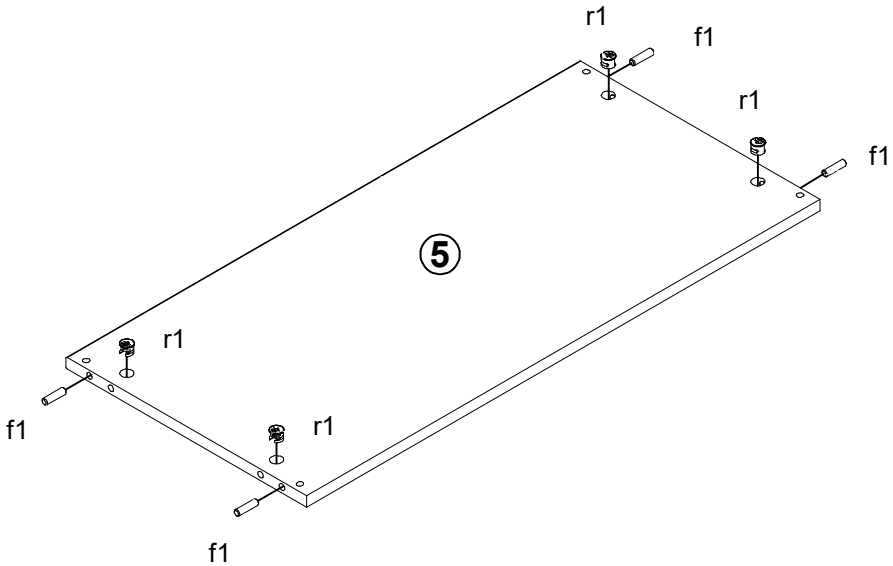
r1
f1
r1
f1
5
r1
f1
r1
f1

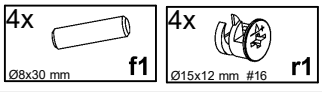
4x
Ø8x30 mm
f1
4x
Ø15x12 mm #16
r1

§6

5

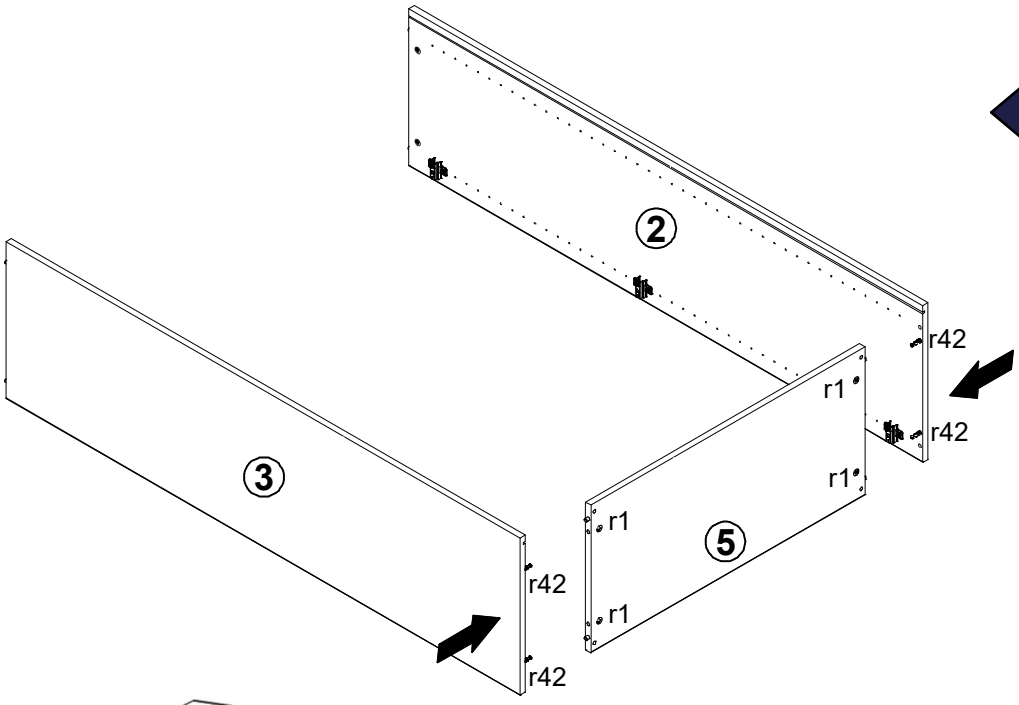
2
3
5
r42
r42
r1
r1
r1
r1
r42
r42

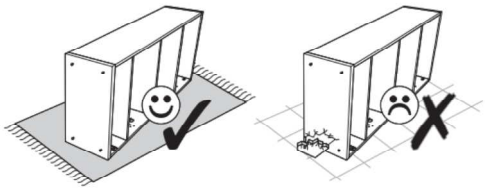

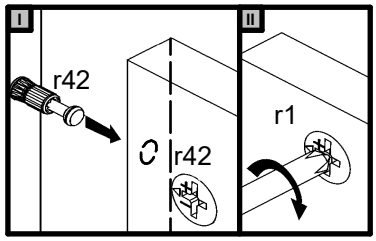
I
II
r42
r42
r1

6

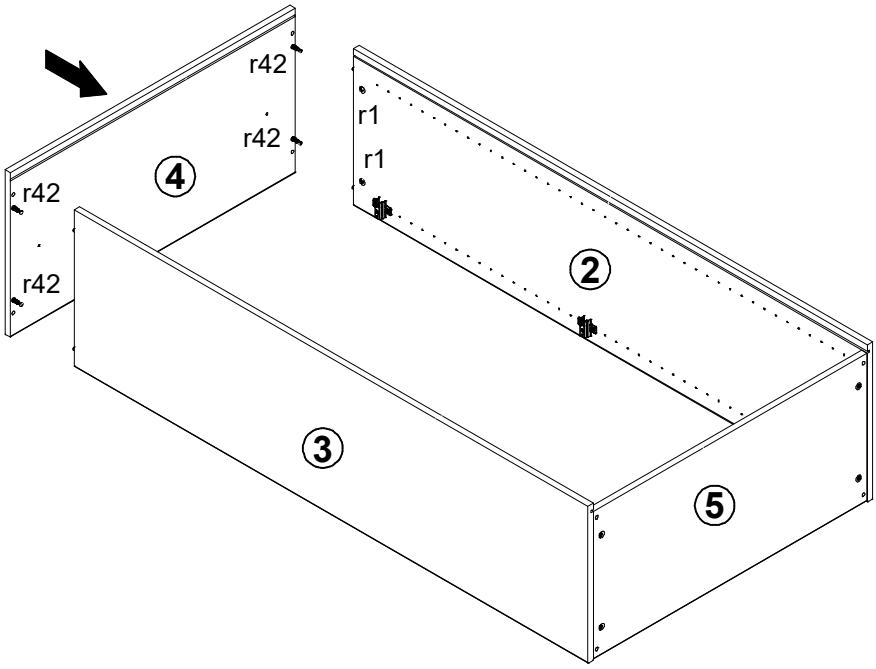
r42
r42
r42
r42
4
r1
r1
2
3
5

7

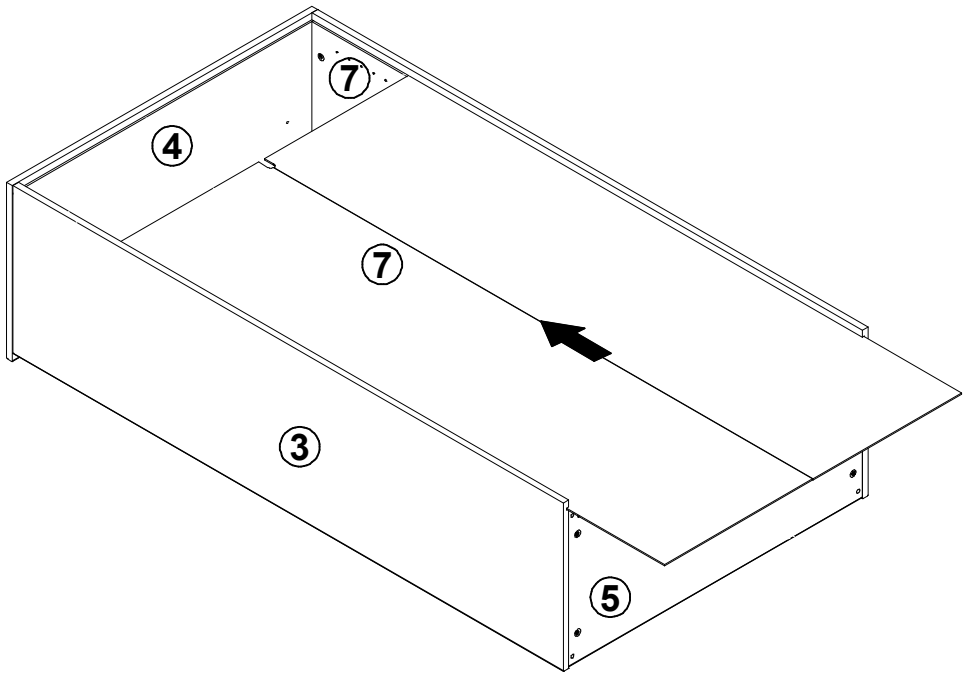

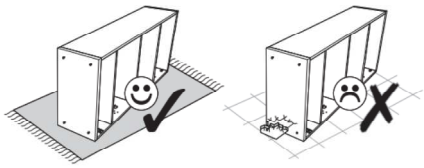

8

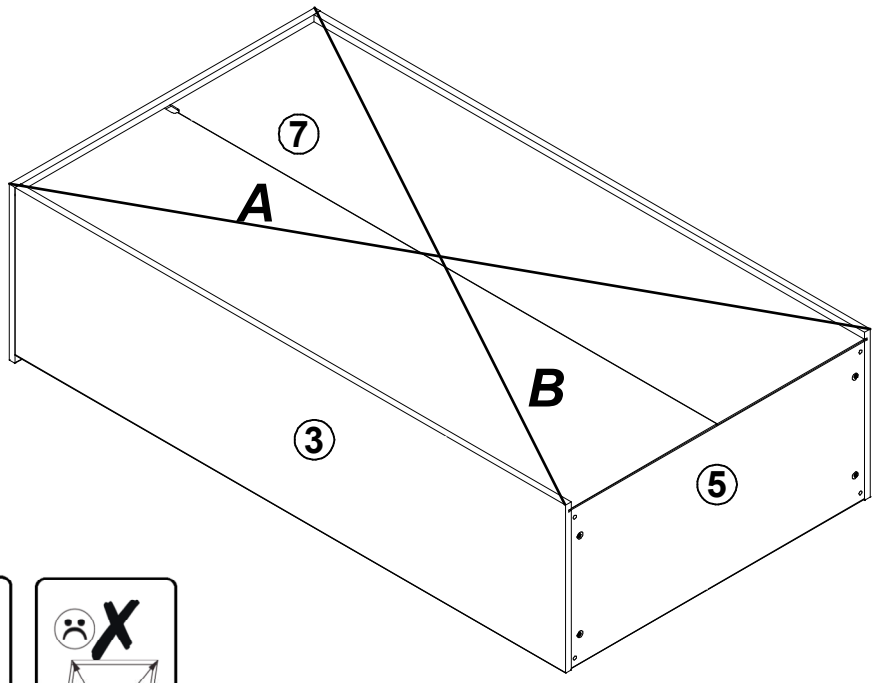

A=B

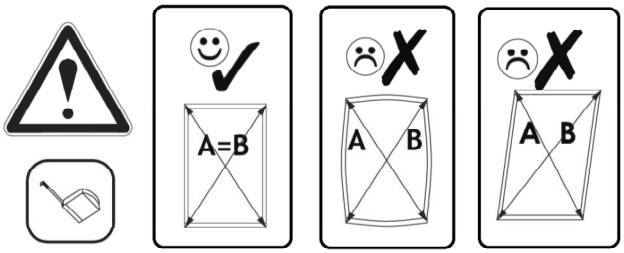

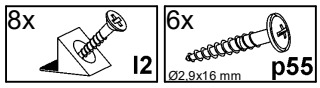
8x
l2
6x
Ø2,9x16 mm
p55

9

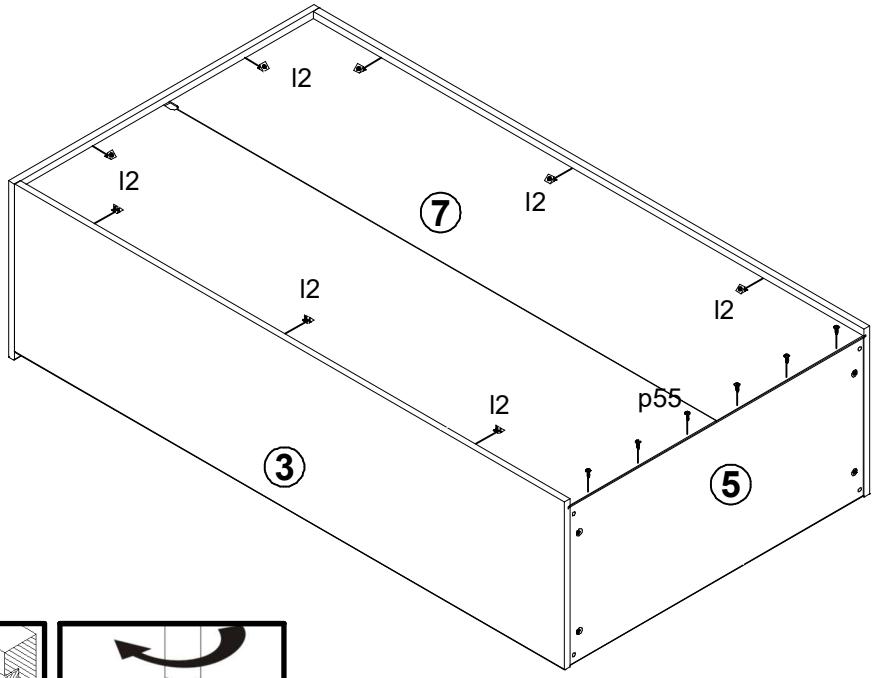
l2
l2
7
l2
l2
l2
l2
p55
3
5

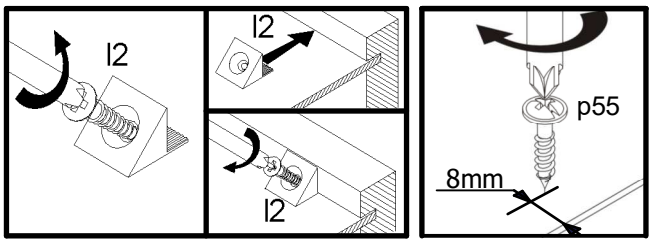
l2
l2
l2
p55
8mm

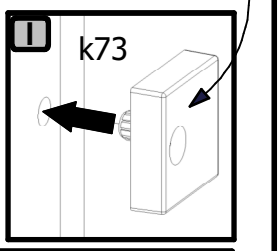
I
k73

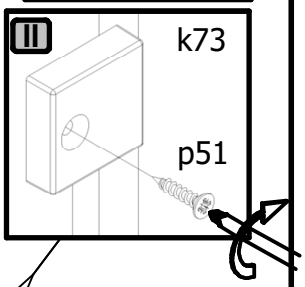
II
k73
p51

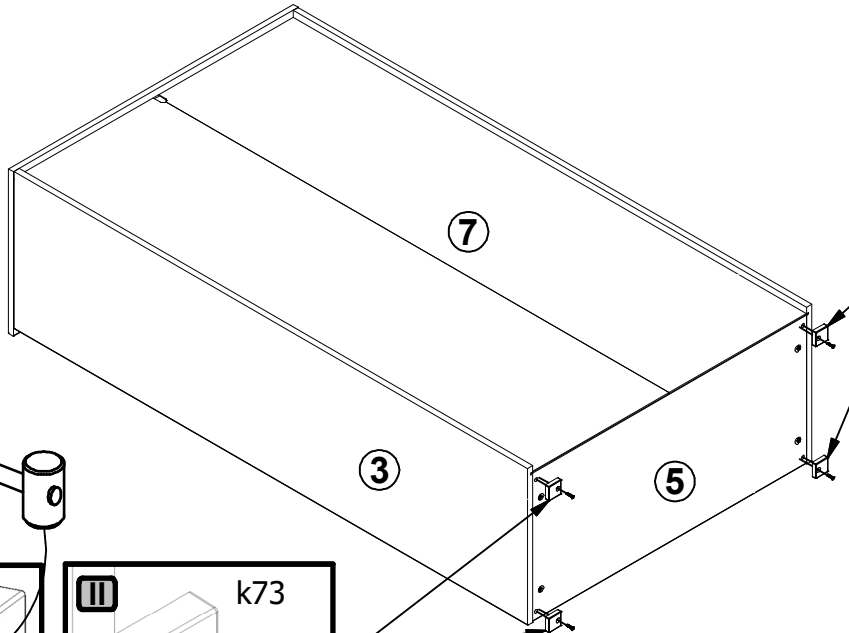
7
3
5

10

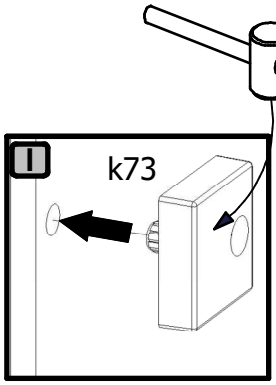
I
k73

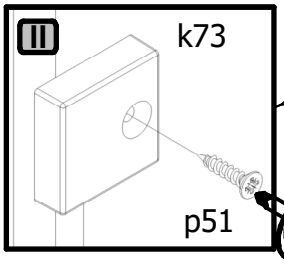
II
k73
p51

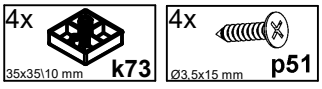
4x
35x35\10 mm
k73
4x
Ø3,5x15 mm
p51

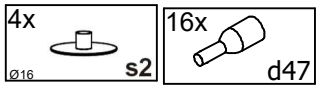
4x
Ø16
s2
16x
d47

11

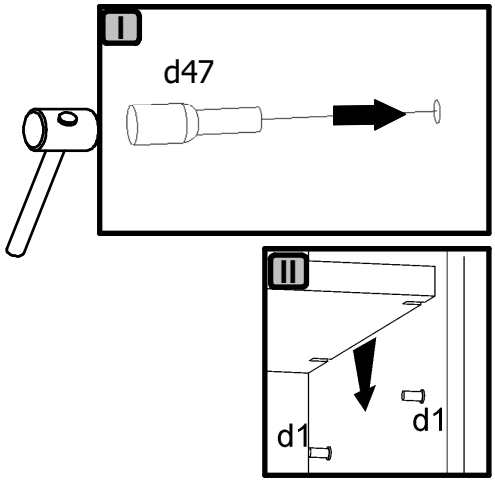
I
d47
II
d1
d1

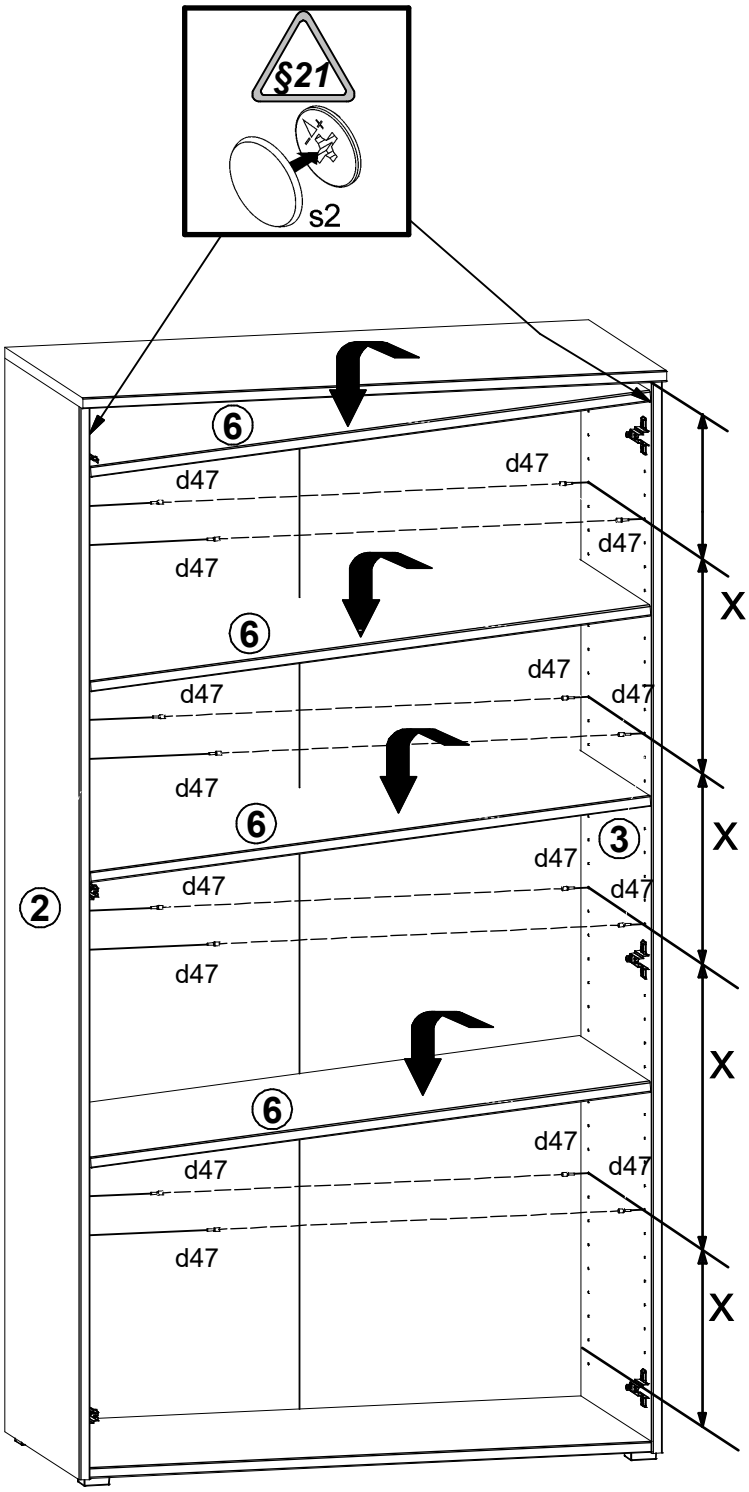
§21
s2
6
d47
d47
d47
d47
6
d47
d47
d47
d47
6
3
d47
d47
d47
d47
2
6
d47
d47
d47
d47
X
X
X
X

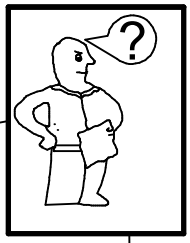
?

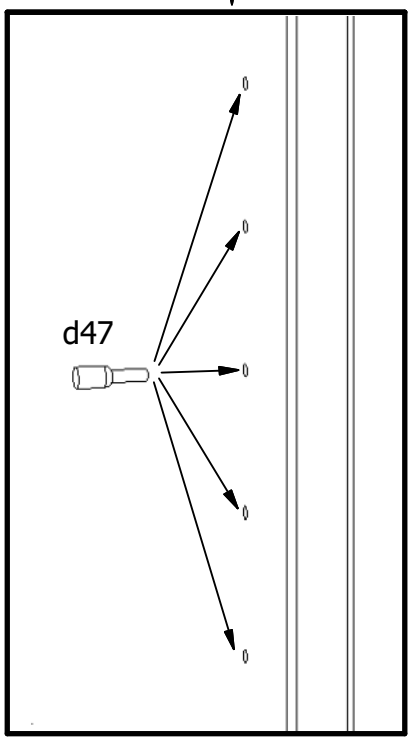
d47

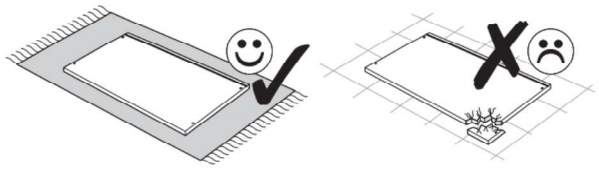

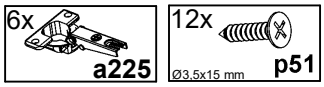
6x
a225
12x
Ø3,5x15 mm
p51

12
2x

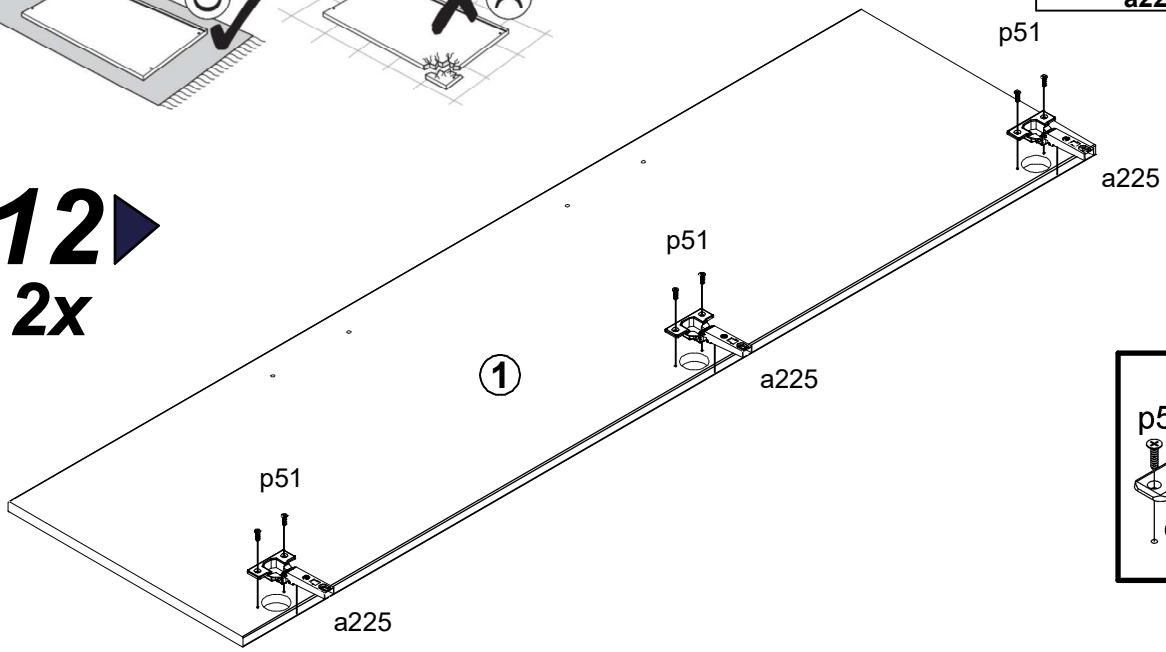
p51
a225
p51
a225
1
p51
a225

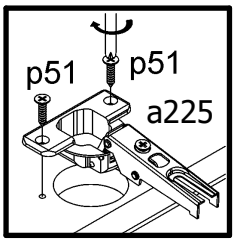
p51
p51
a225

13

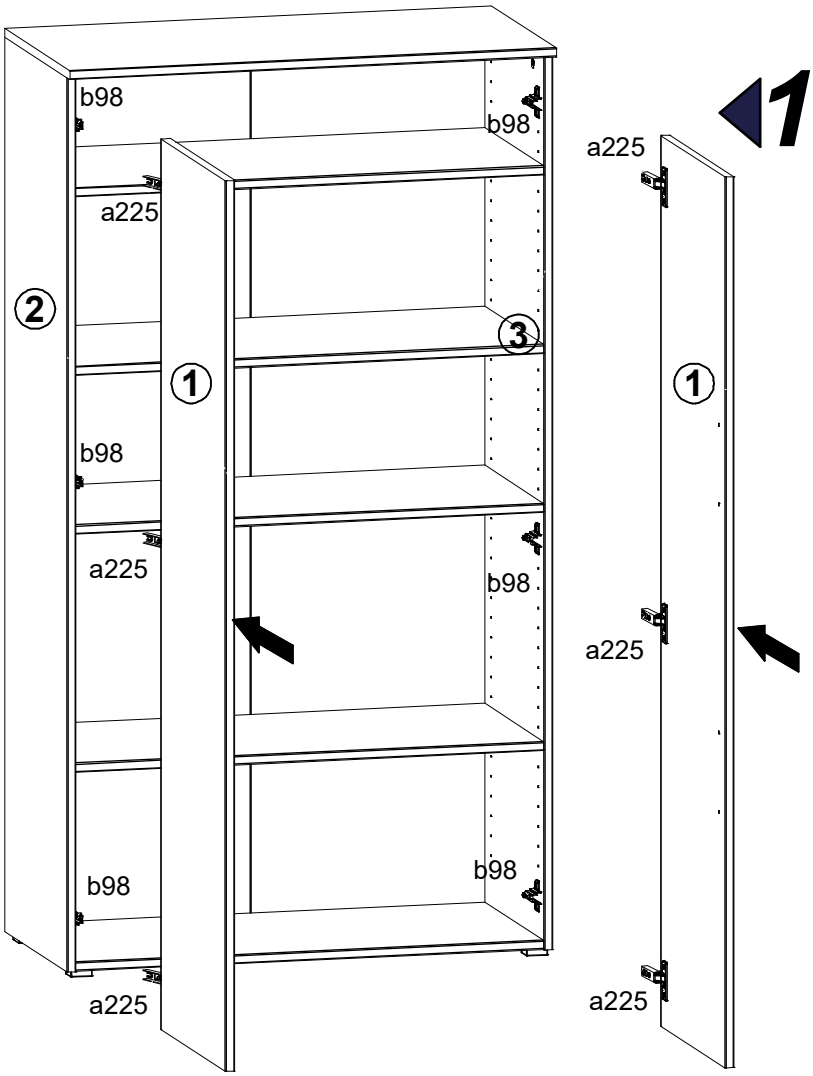
b98
b98
a225
a225
2
3
1
1
b98
a225
b98
a225
b98
b98
a225
a225

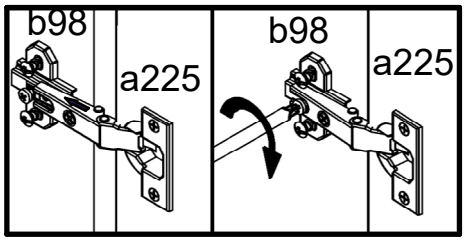
b98
a225
b98
a225

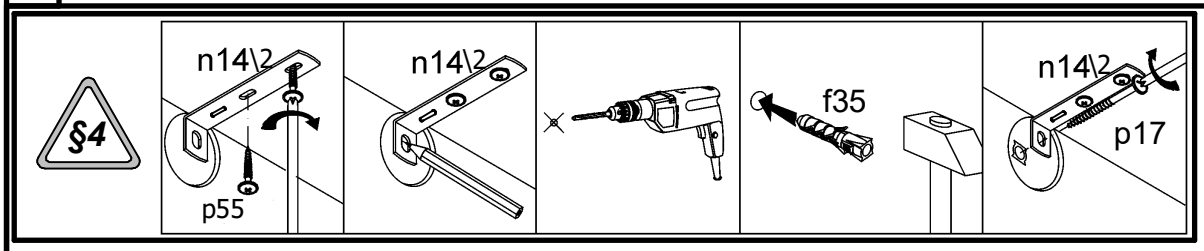
§4
n14\2
p55
n14\2
f35
n14\2
p17

14

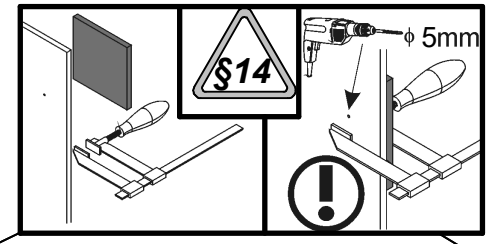
§14
ϕ 5mm

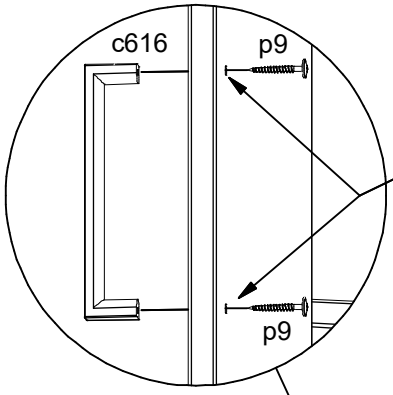
c616
p9
p9

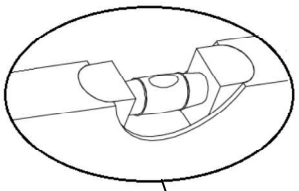

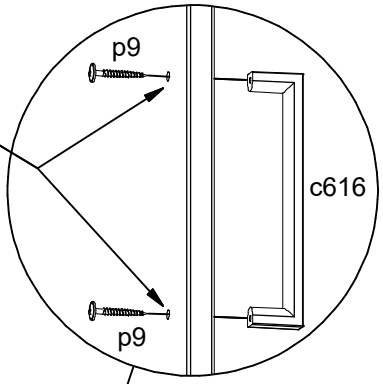
p9
c616
p9

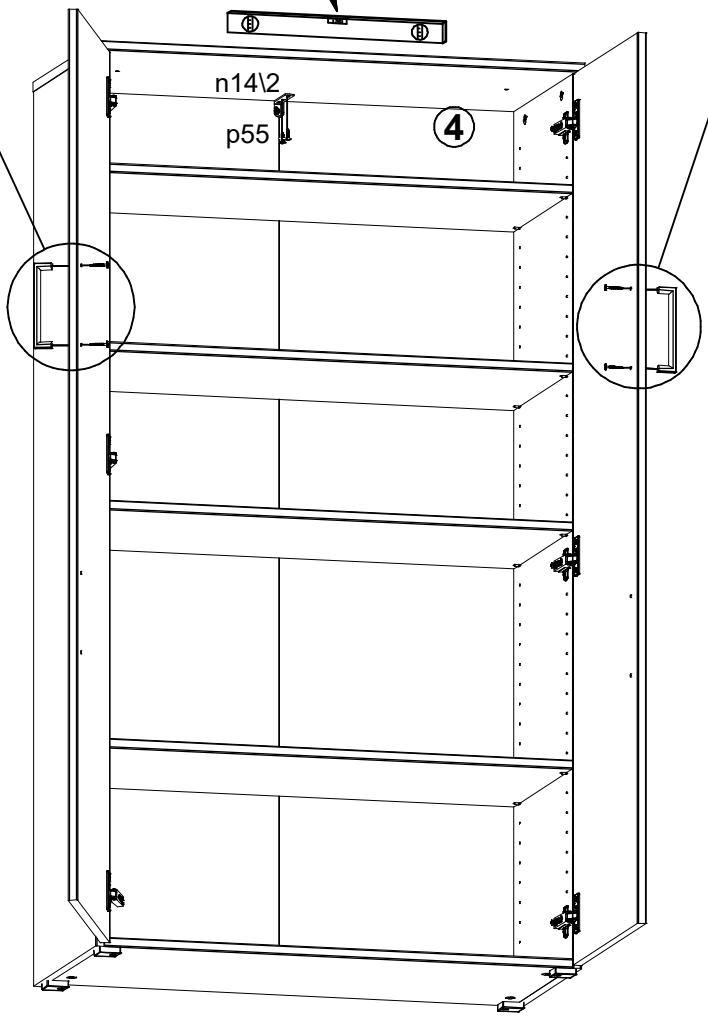
n14\2
p55
4

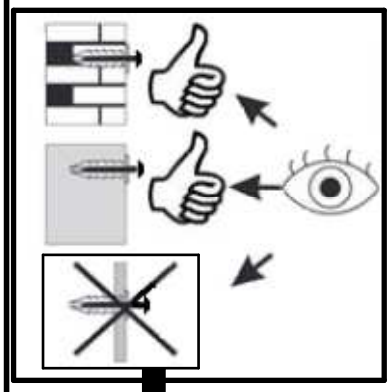

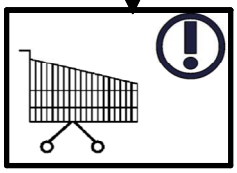

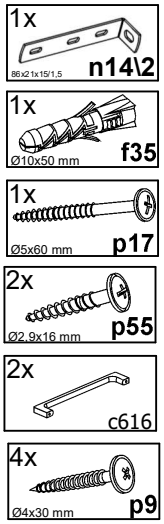
1x
86x21x15/1,5
n14\2
1x
Ø10x50 mm
f35
1x
Ø5x60 mm
p17
2x
Ø2,9x16 mm
p55
2x
c616
4x
Ø4x30 mm
p9

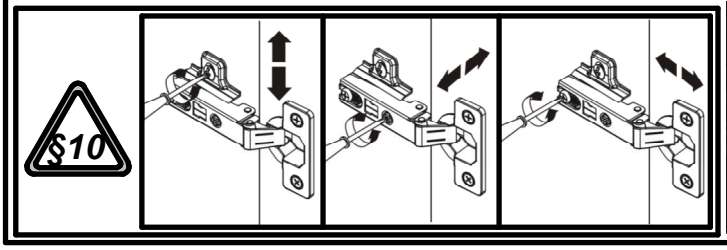
§10

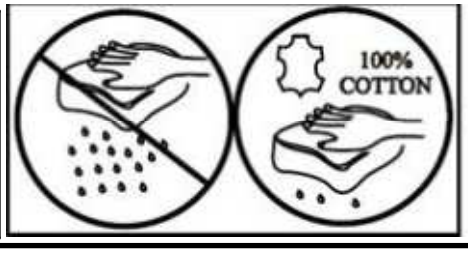
100%
COTTON

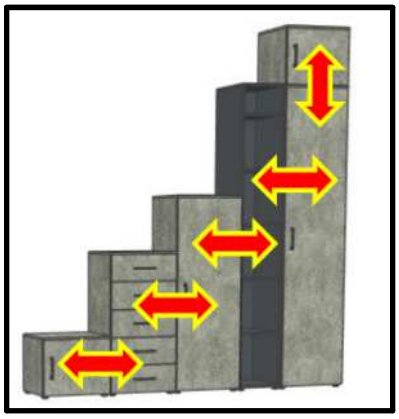

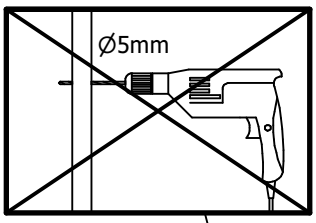
Ø5mm

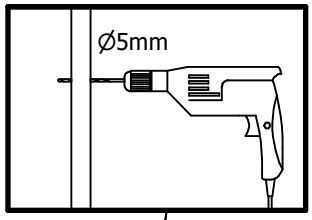
Ø5mm

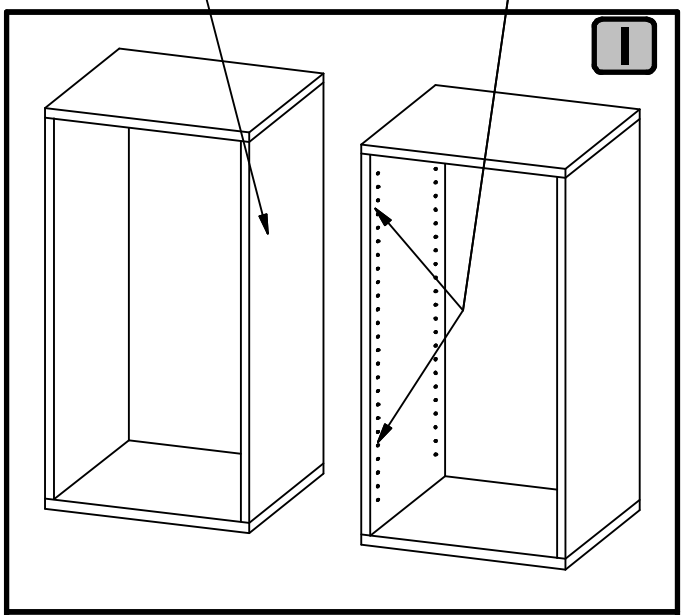
I

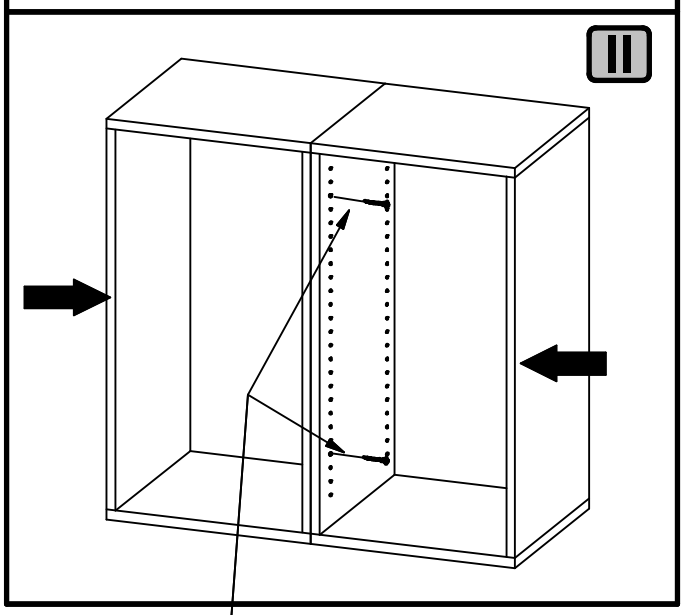
II

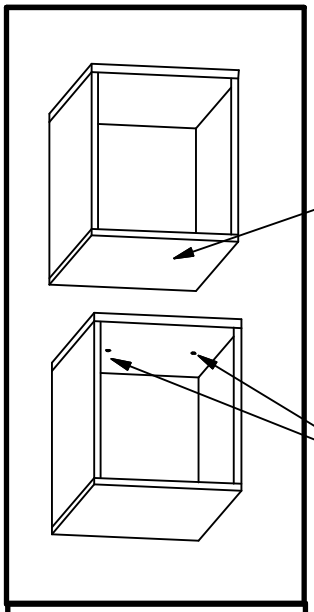

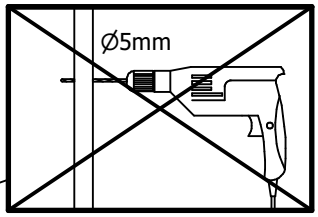
Ø5mm

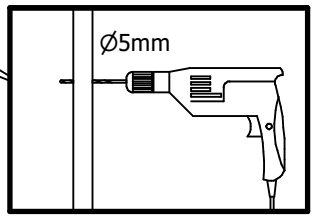
Ø5mm

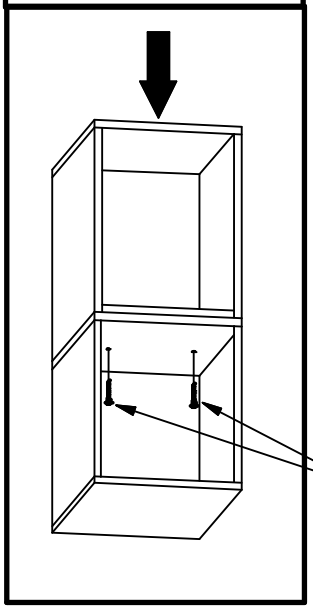

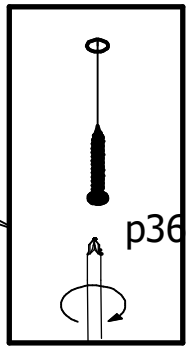
p36

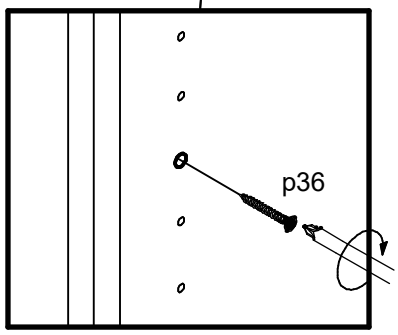
p36

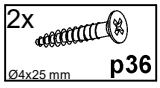
2x
Ø4x25 mm
p36