Regal PISA

MONTAGEANLEITUNG / SERVICEKARTE

Montageanleitung sollte nicht als technische Dokumentation betrachtet werden. Aufbauändeungen vom Producenten vorbehalten.

Sehr geehter Kunde, soltte ein Teil fehlen oder beschädigt sein, kreuzen Sie bitte dieses deutlich auf SERVICEKARD an und schicken Sie uns SERVICEKARD zuruck.

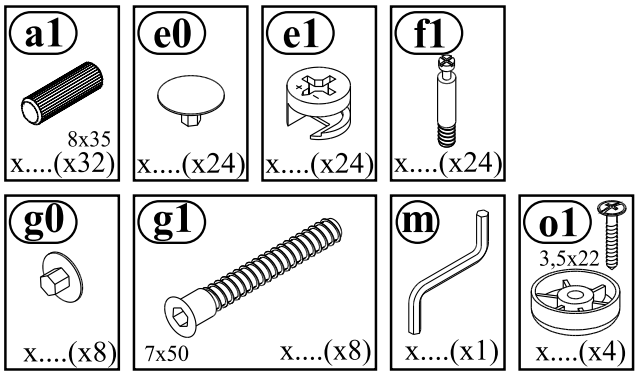

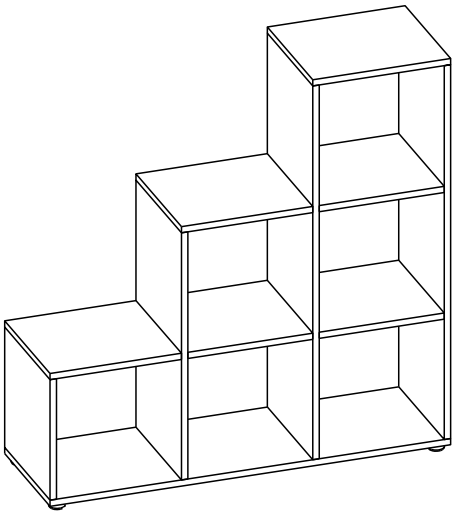

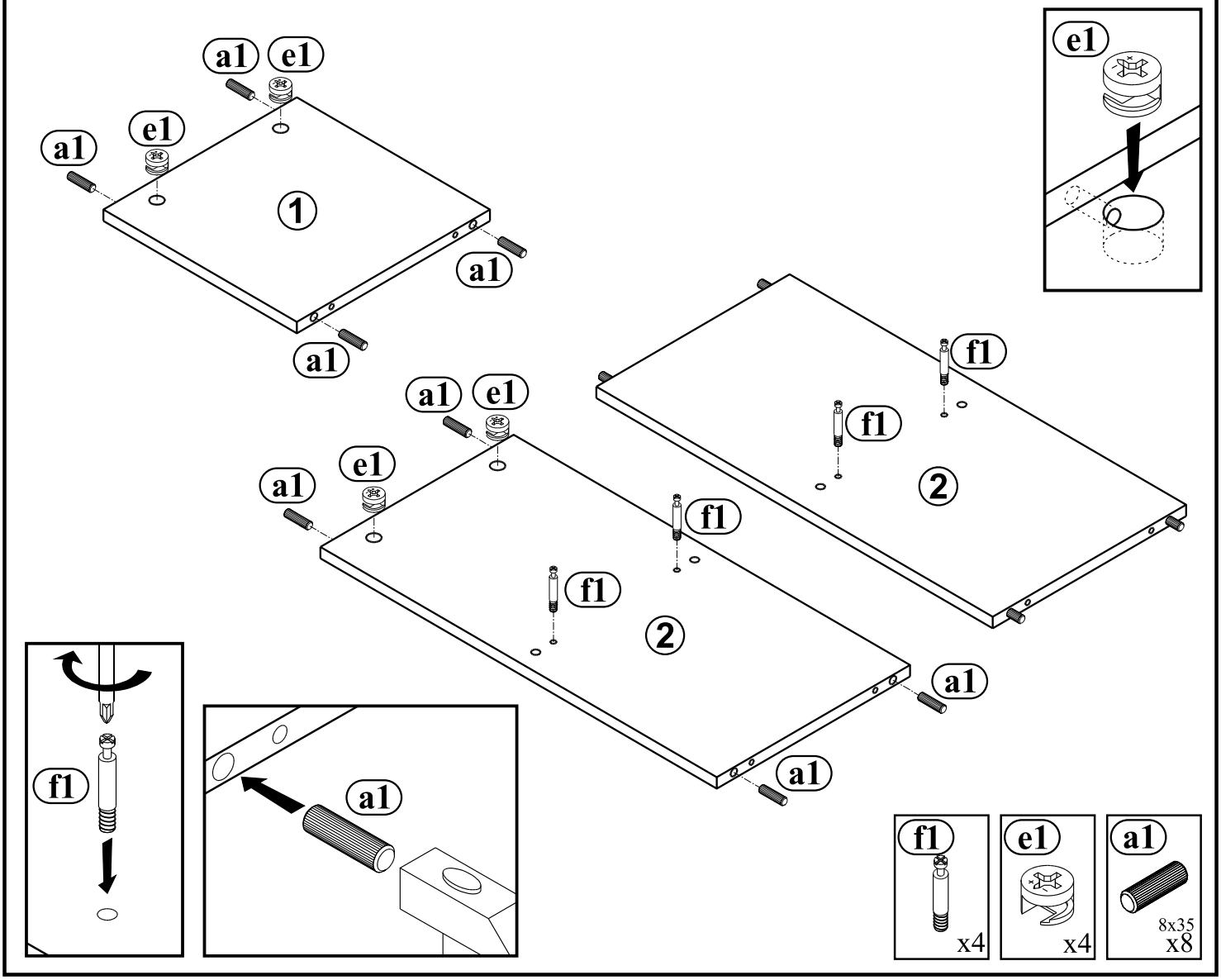

Regal PISA

Nr 2/4

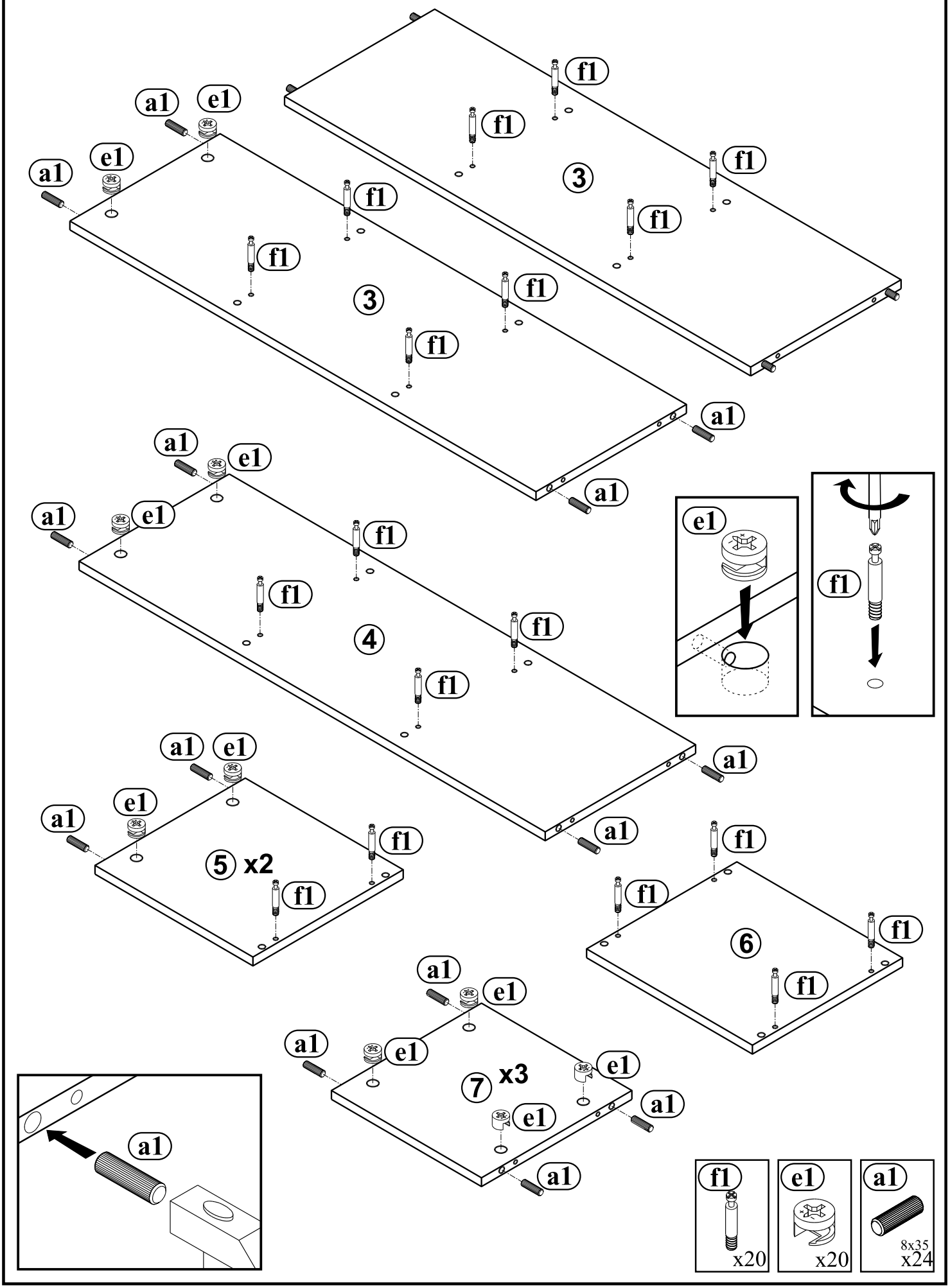

Regal PISA

Nr 3/4

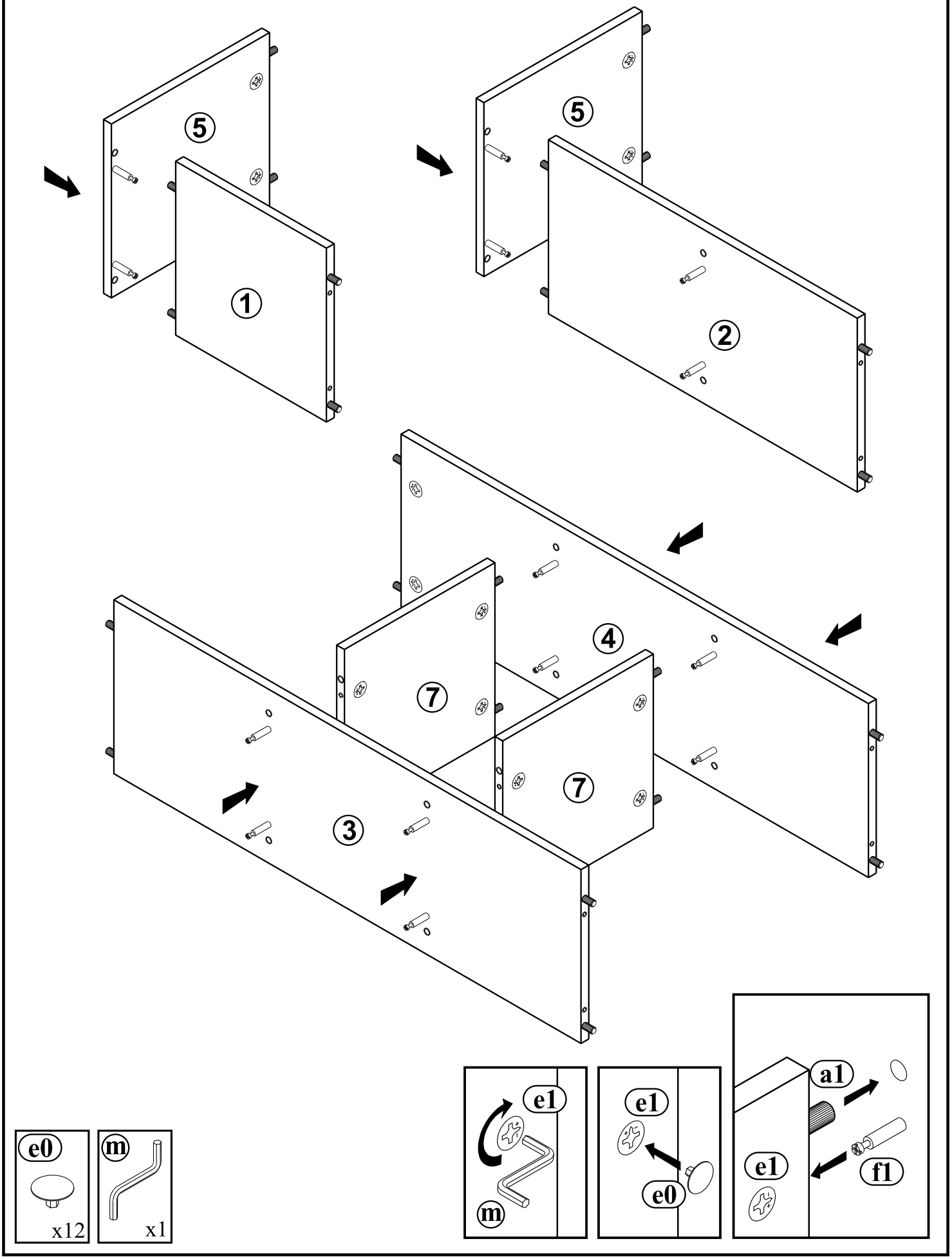

Regal PISA
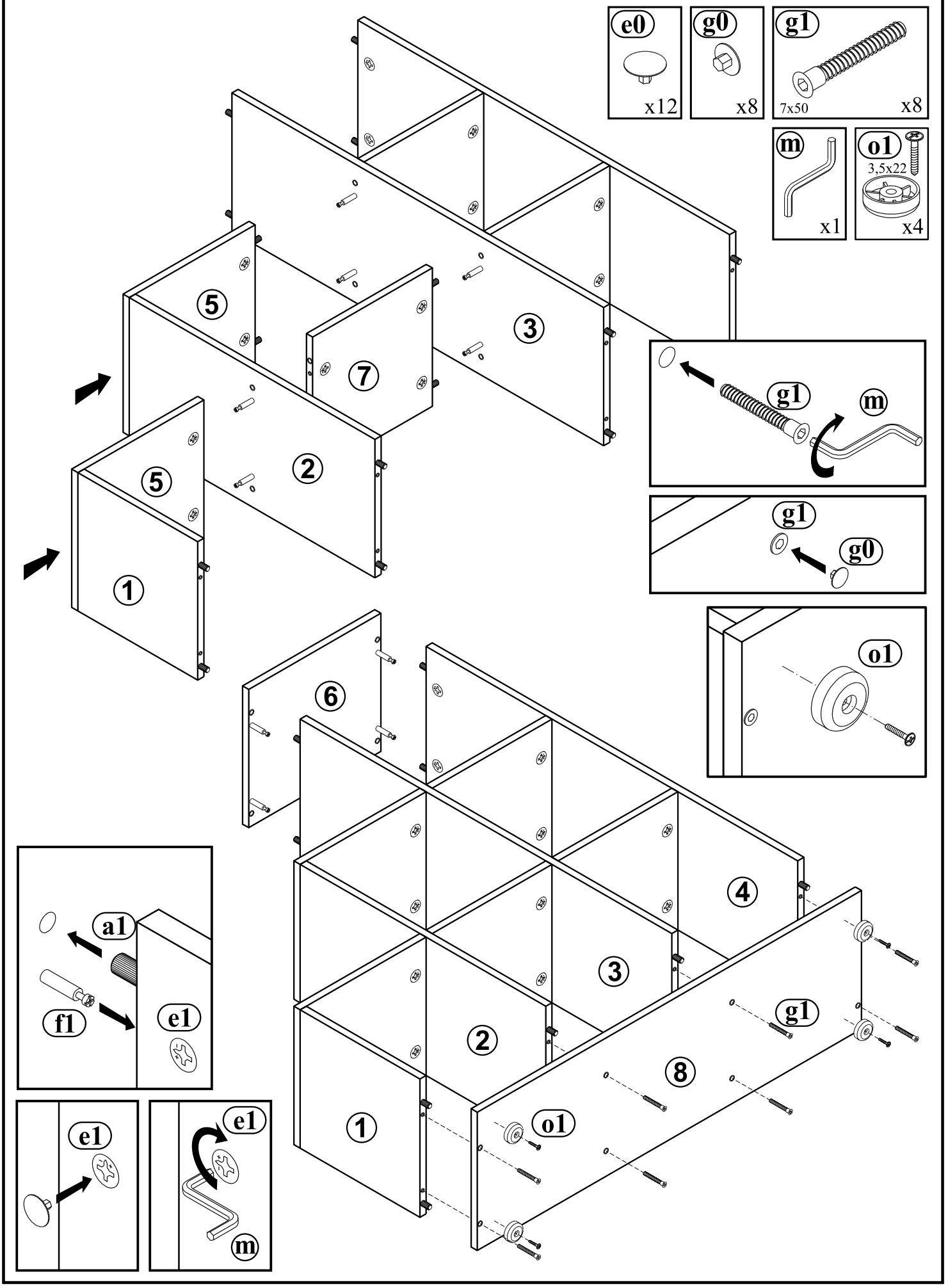
Nr 4/4