KARIN 4D2S

120 MIN

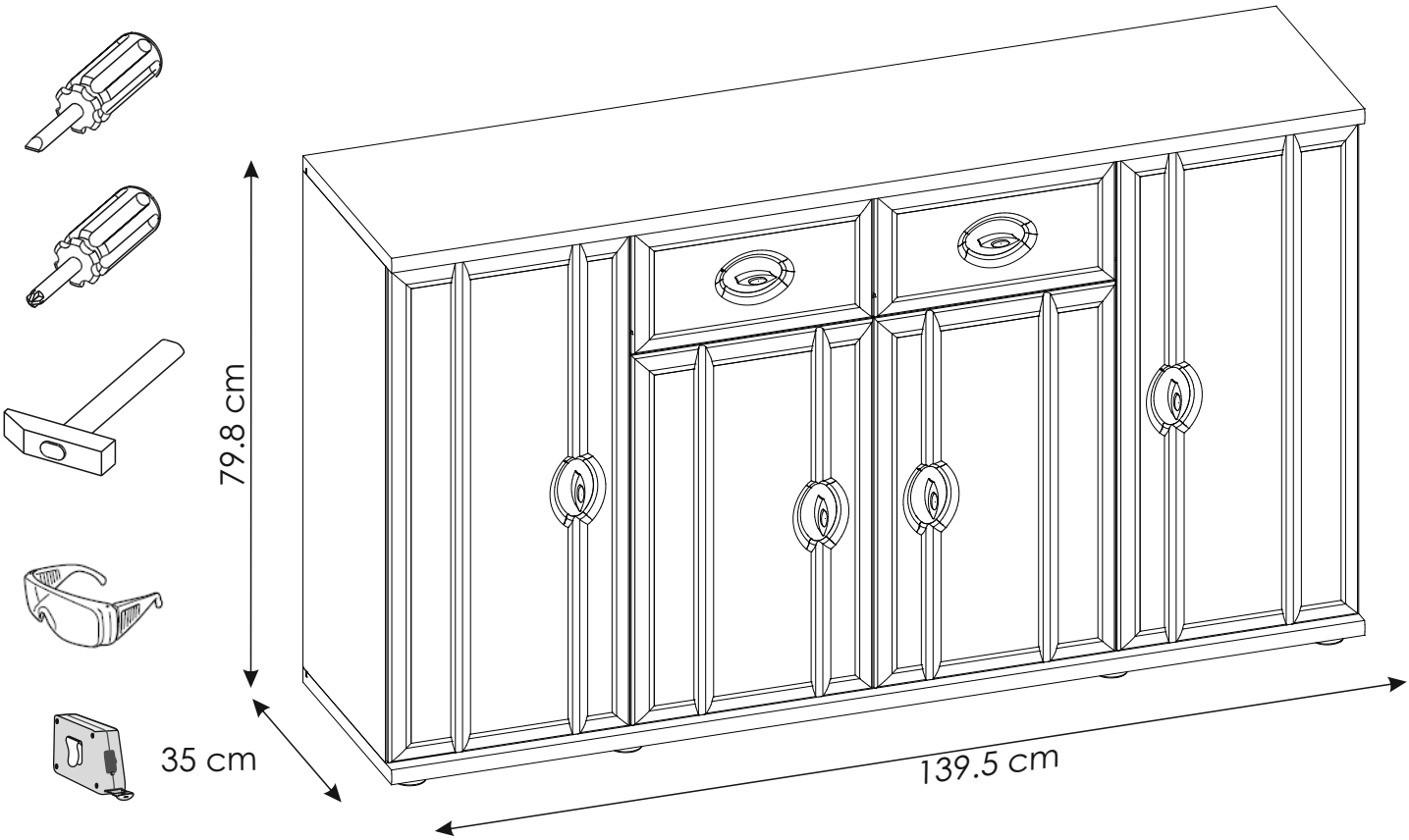

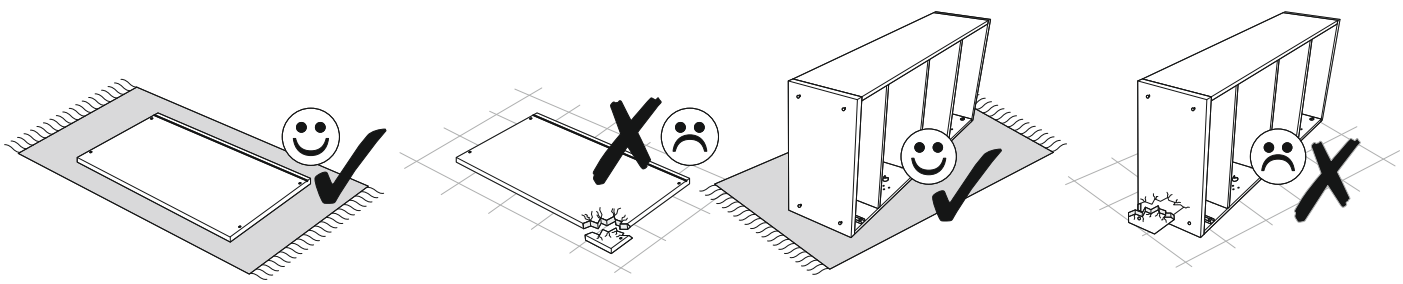

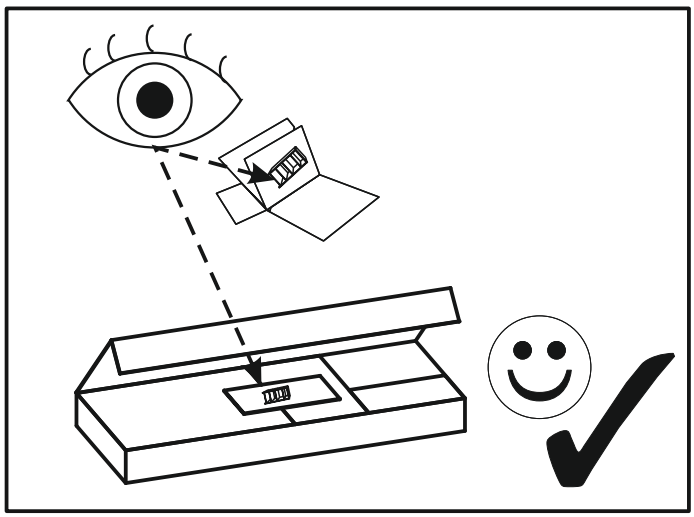

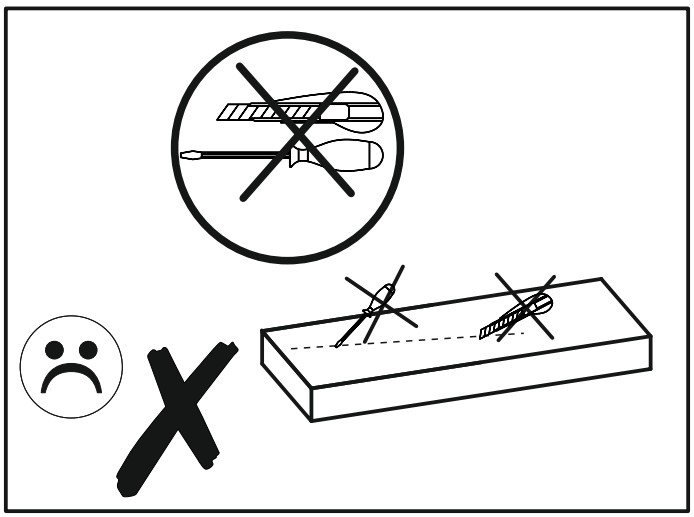

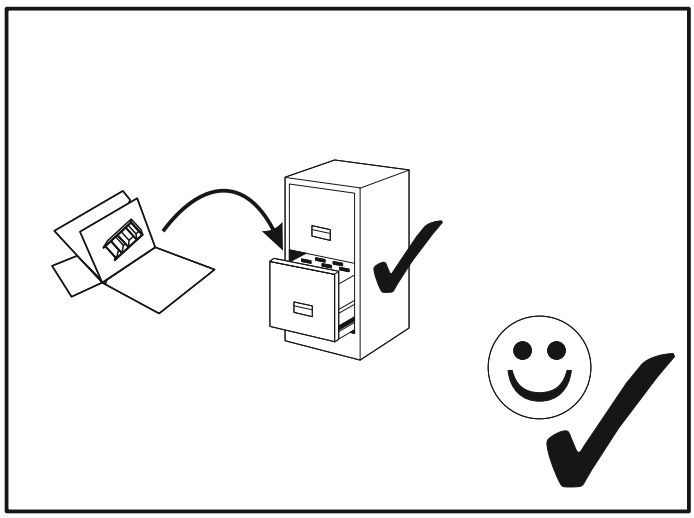

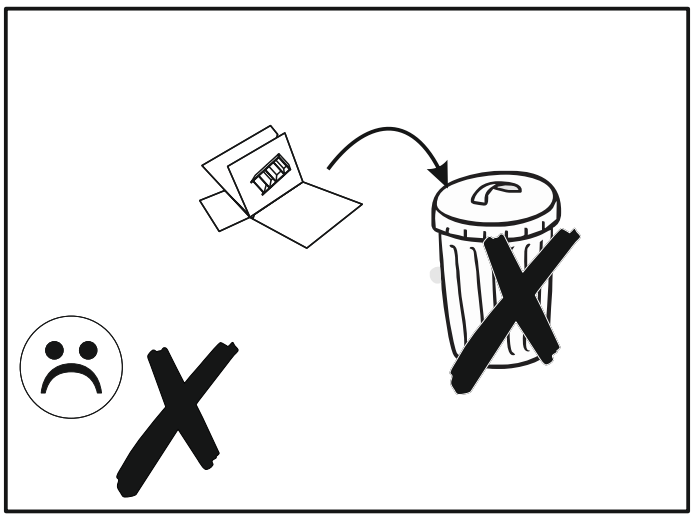

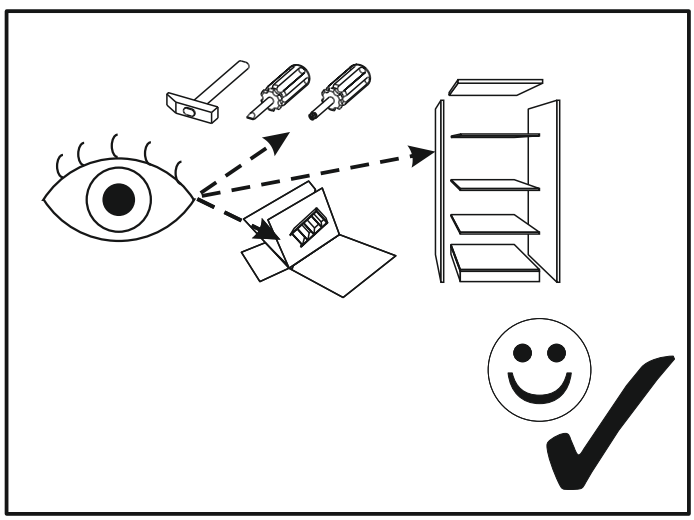

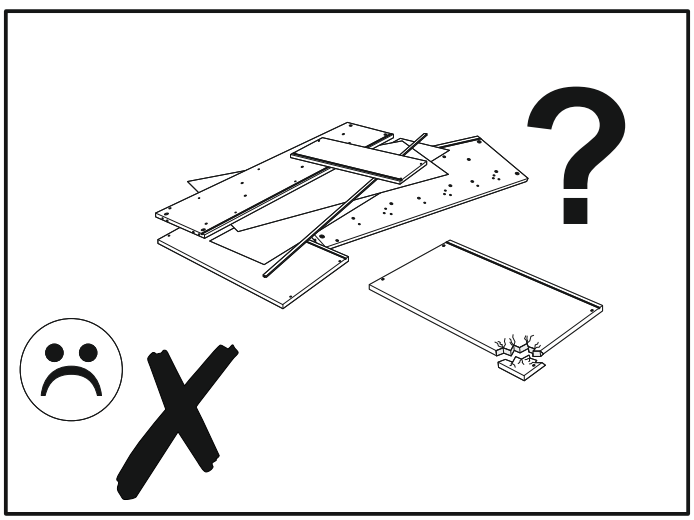

KARIN 4D2S

A1 8 x 35 mm **x30**	**B0** + **B1** **x4** 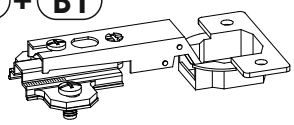	**B0** + **B2** **x4** 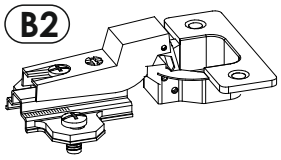
C1 4 x 13 mm **x16**	**C2** 5 x 13 mm **x8**	**D2** **x12** 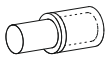
E0 **x12**	**E1** 15 x 12 mm **x12**	**F1** 6 x 34 mm **x12** 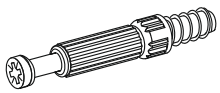
G0 **x9**	**G1** 7 x 50 mm **x9** 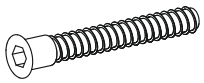	**H1** **x6**
I2 4 x 20 mm **x12**	**I10** 3,5 x 22 mm **x8**	**K1** 4 x 9 mm **x4**
M **x1** 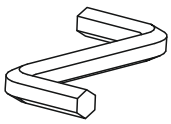	**N1** 3 X 16 mm **x20** 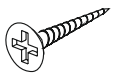	**O1** **x8** 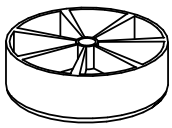
P0 **x4**	**R1** **x12** 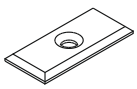	**R4** **x22** 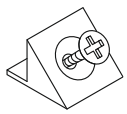
S **x1** 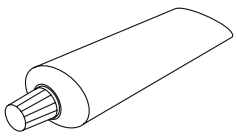	**T0** **x4** 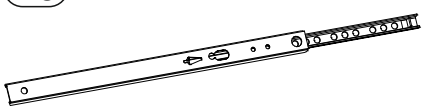	

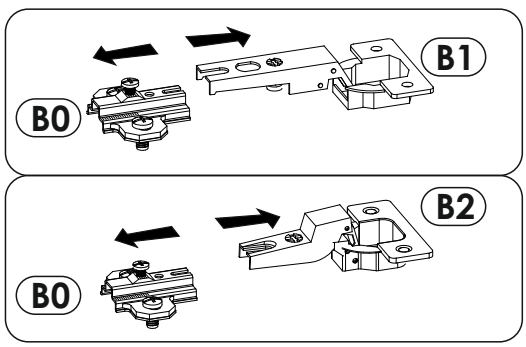

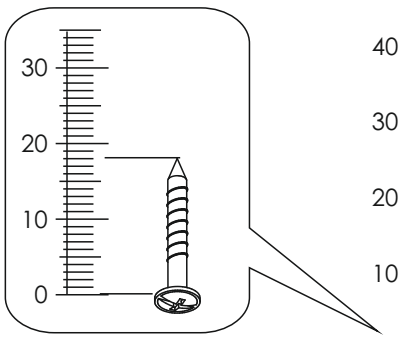

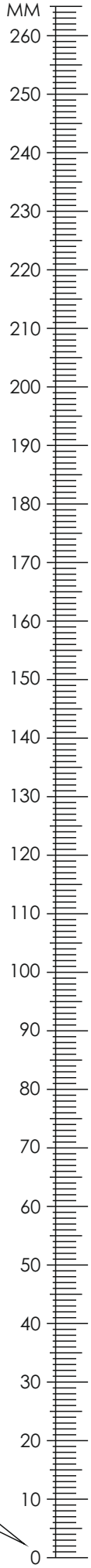

KARIN 4D2S

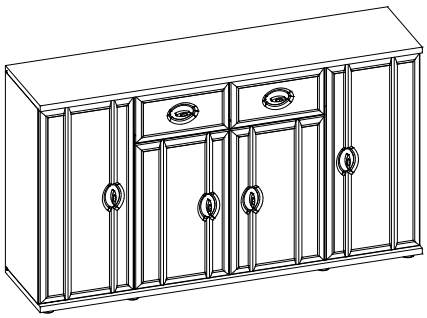

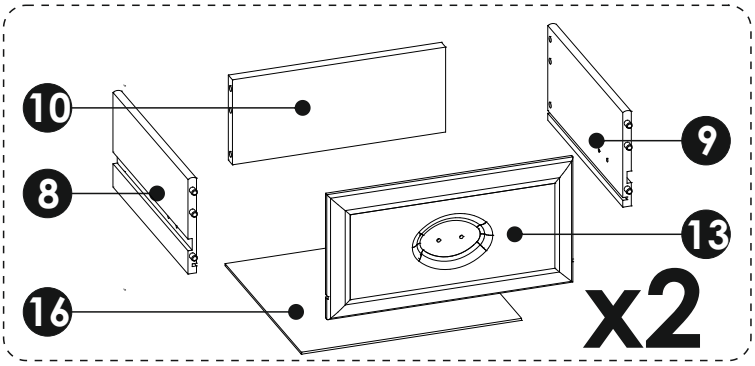

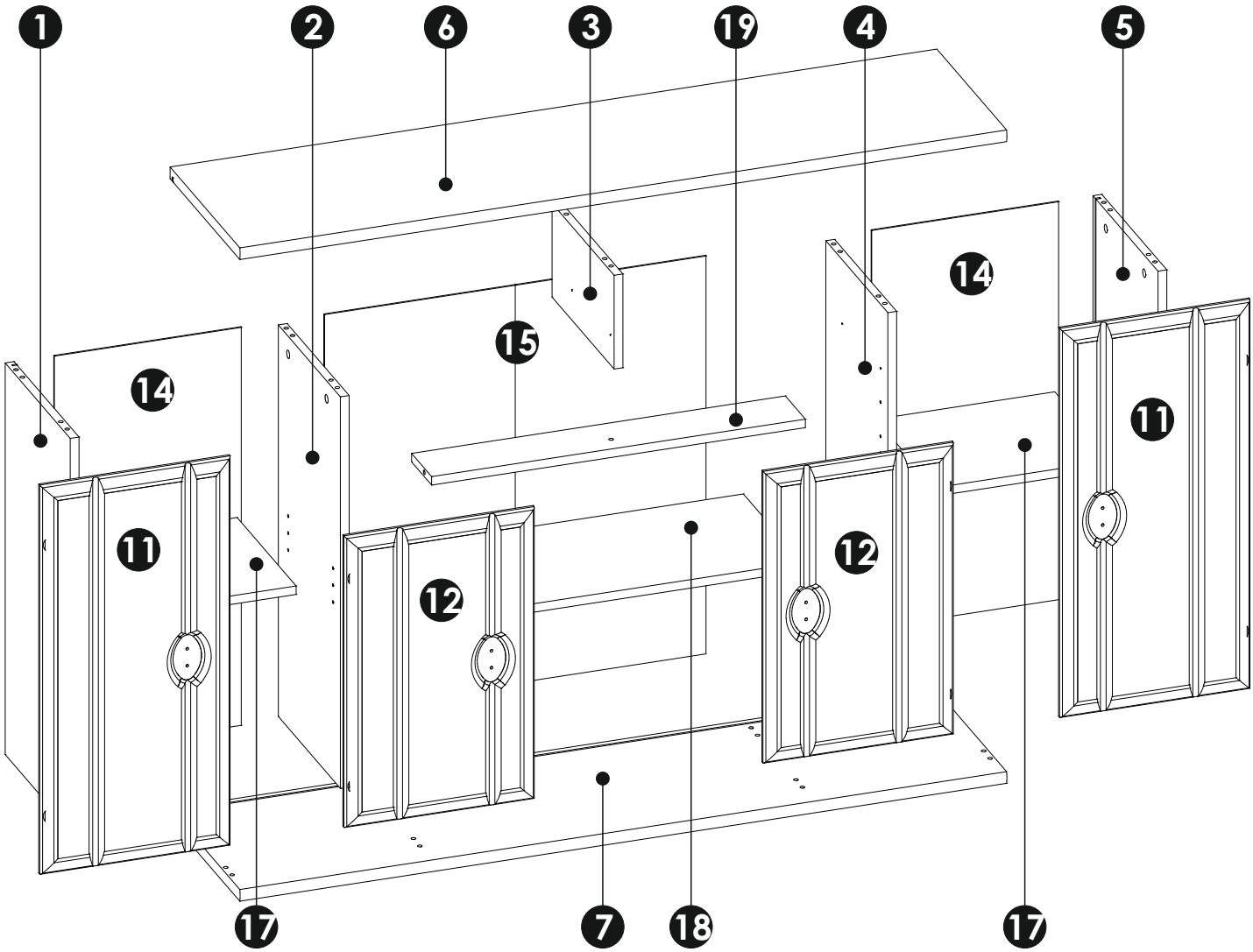

1	739	325	16	x1	2/2
2	739	310	16	x1	2/2
3	177	310	16	x1	2/2
4	739	310	16	x1	2/2
5	739	325	16	x1	2/2
6	1395	350	22	x1	2/2
7	1395	350	22	x1	2/2

8	290	140	12	x2	2/2
9	290	140	12	x2	2/2
10	300	124	16	x2	2/2
11	734	346	16	x2	1/2
12	550	346	16	x2	1/2
13	346	182	16	x2	1/2

14	751	340	3	x2	2/2
15	751	694	3	x1	2/2
16	310	295	3	x2	2/2
17	326	295	16	x2	2/2
18	680	295	16	x1	2/2
19	680	100	16	x1	2/2

1

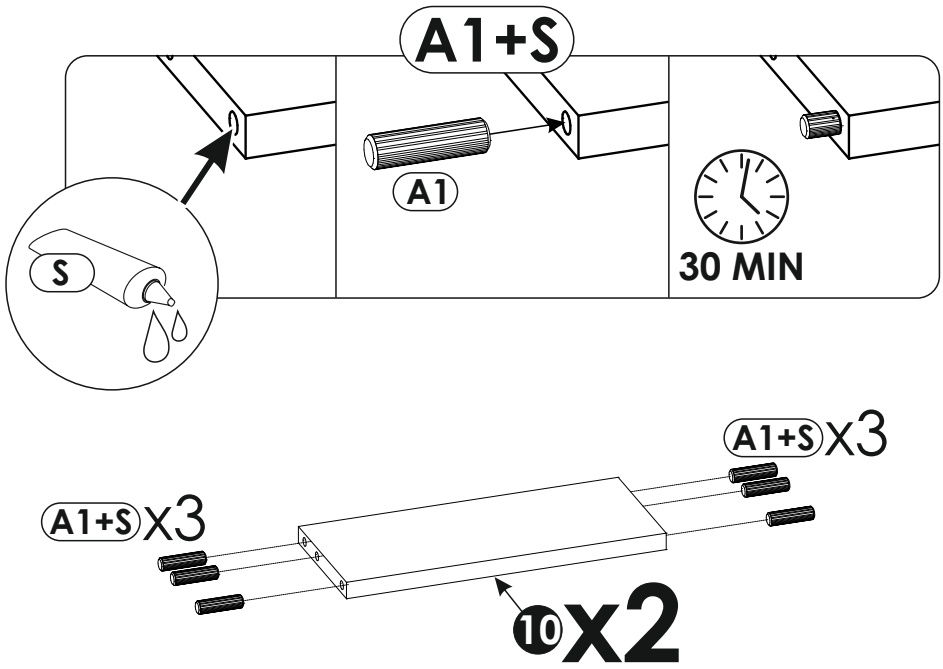

2

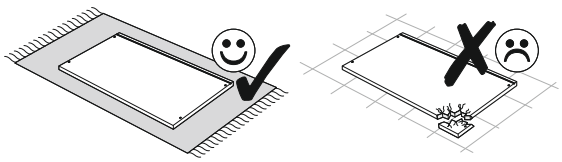

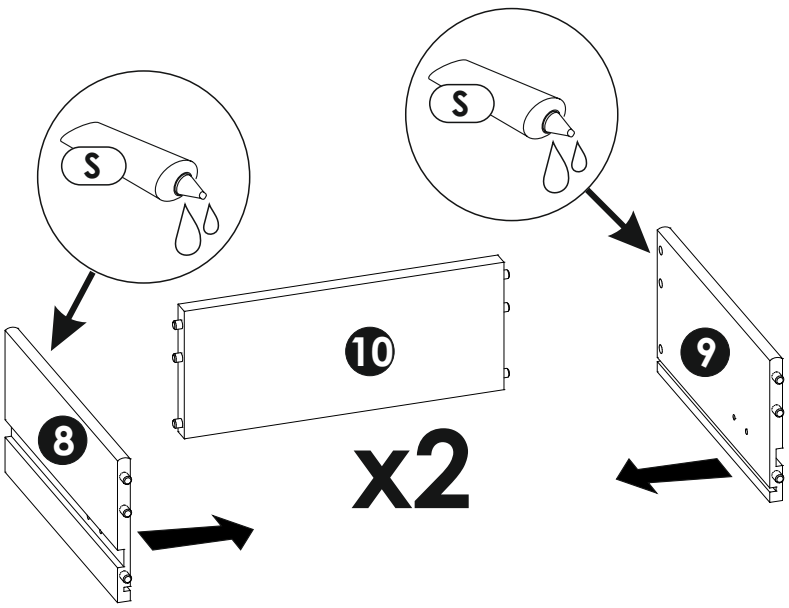

3

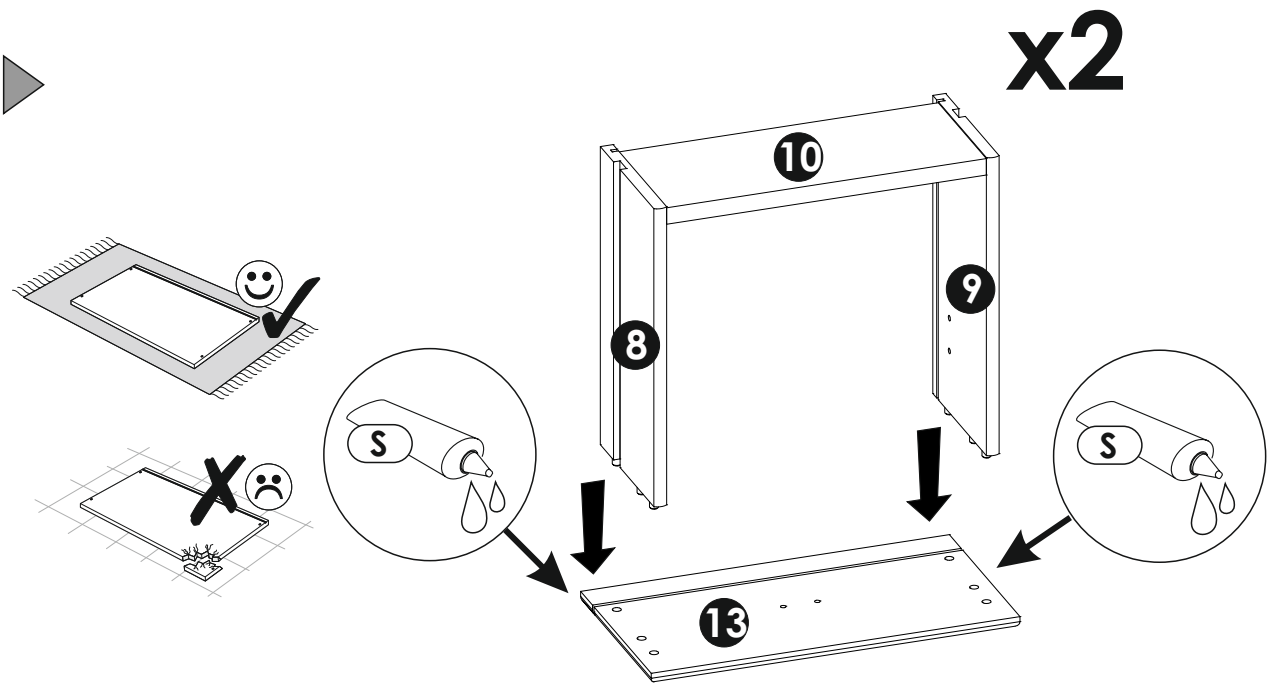

4

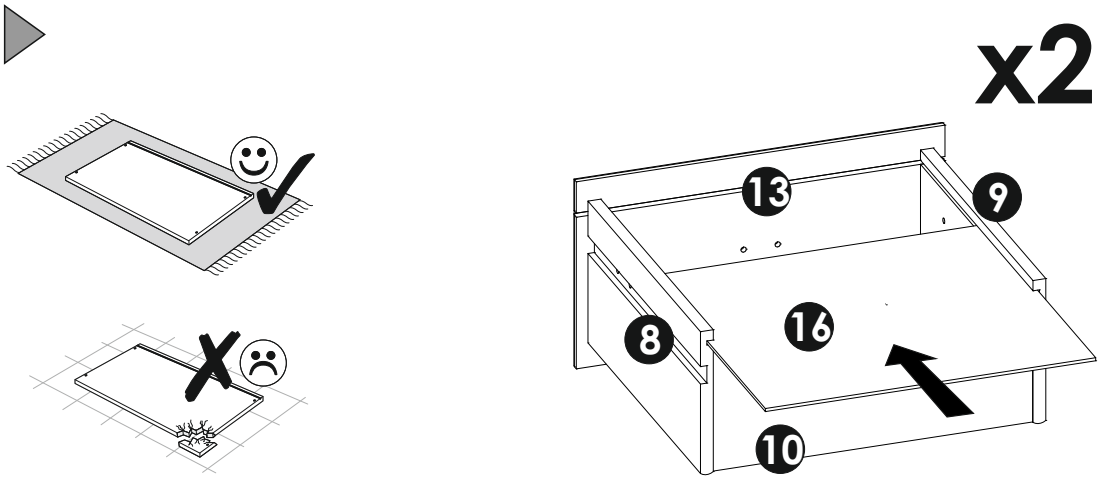

5

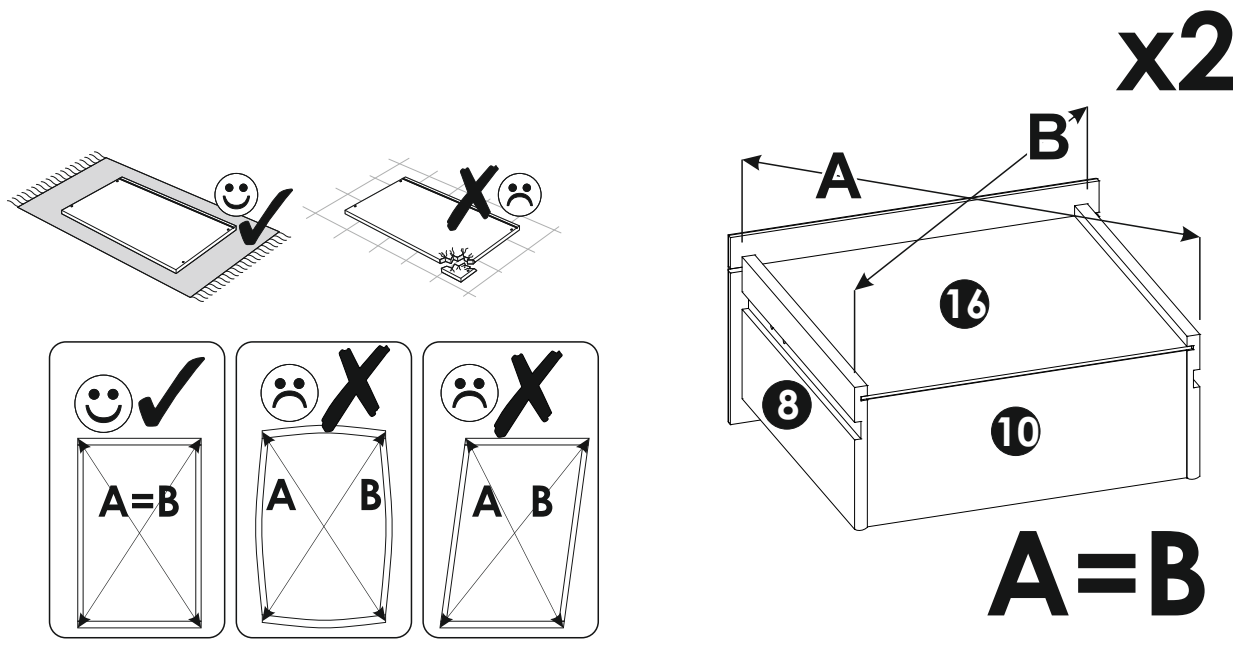

6

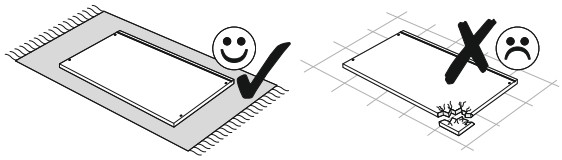

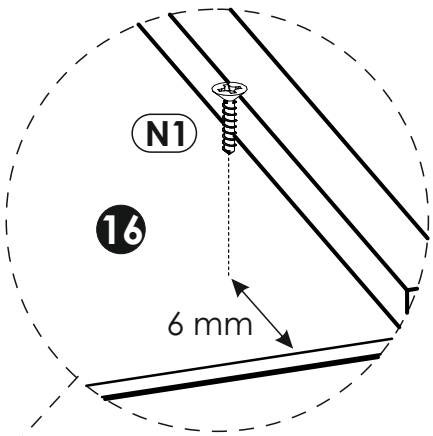

x2

x3

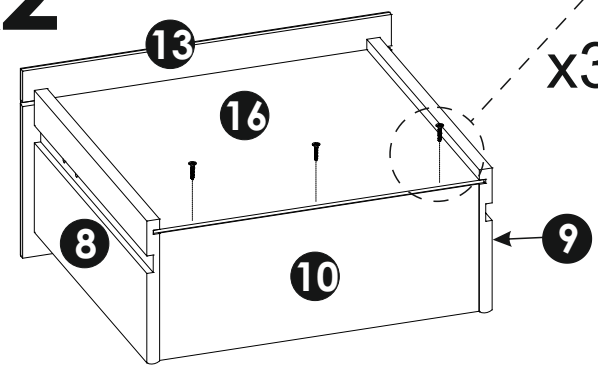

7

x2

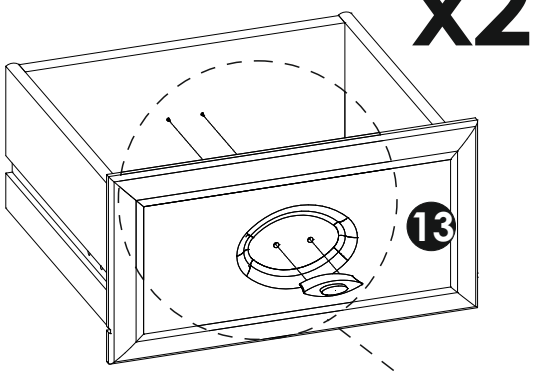

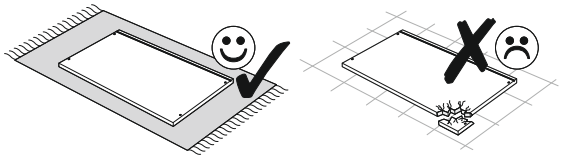

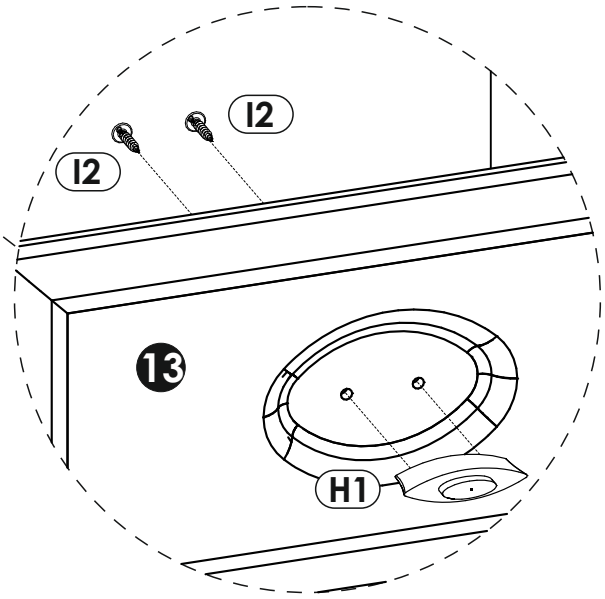

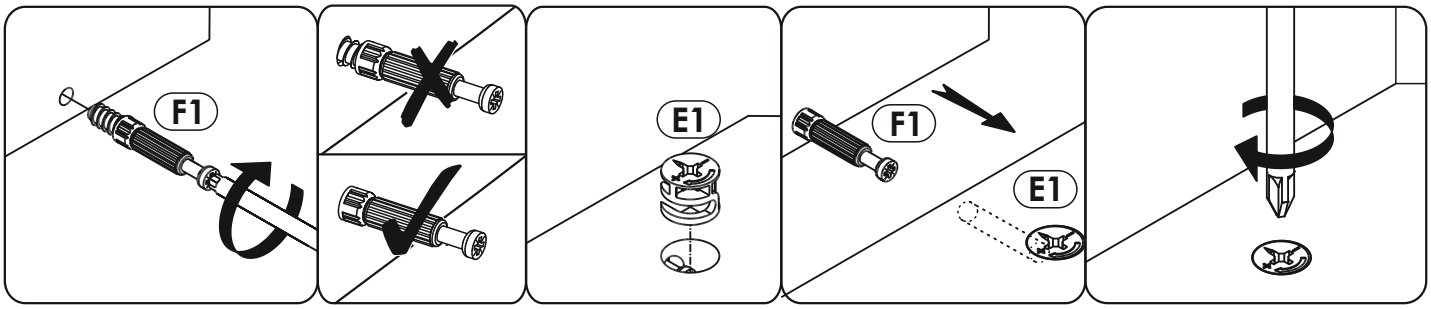

8

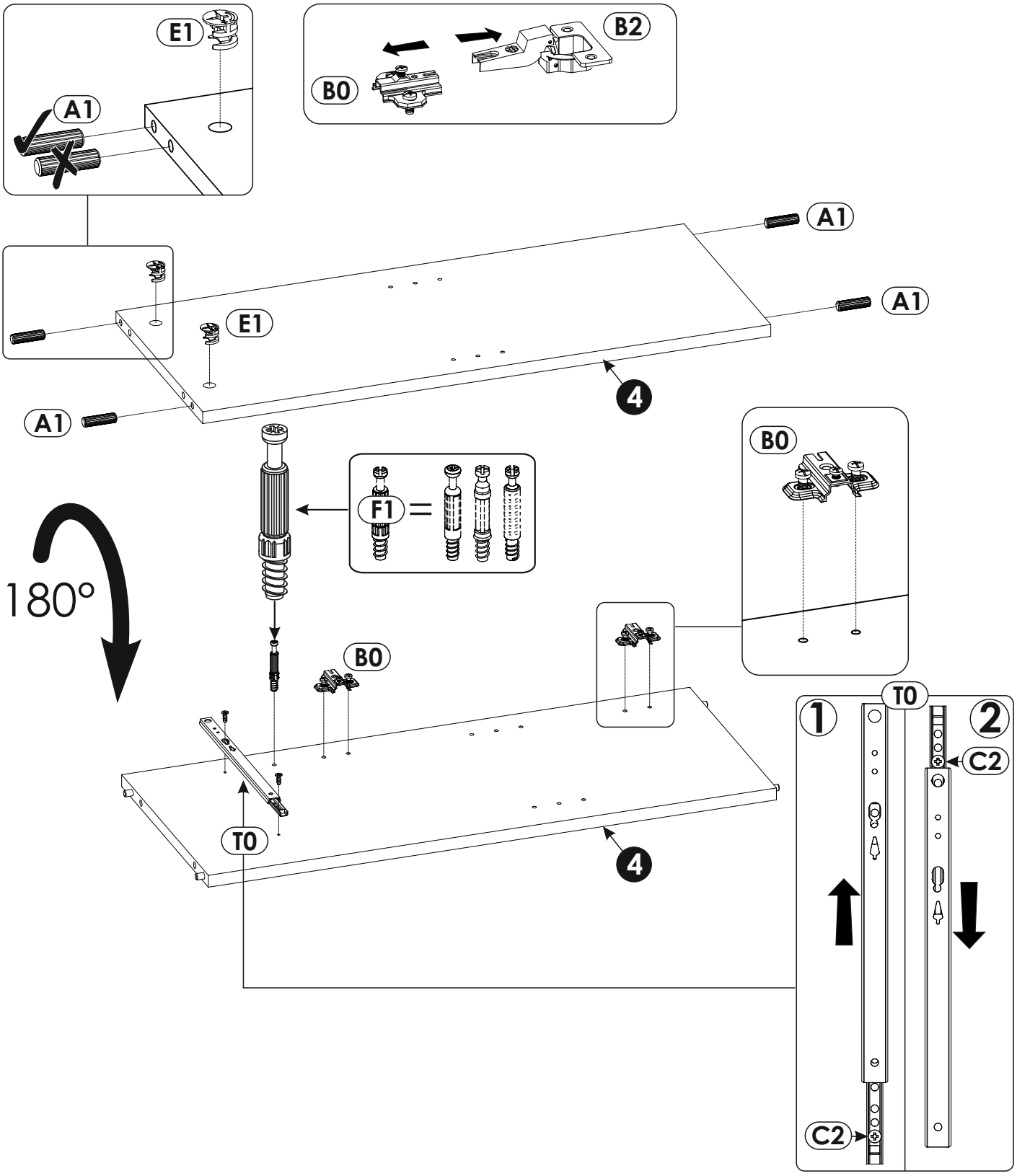

9▶

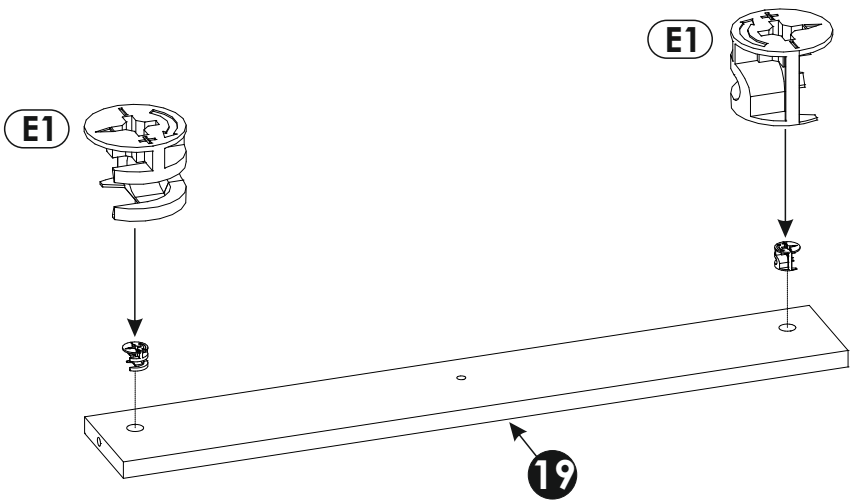

10▶

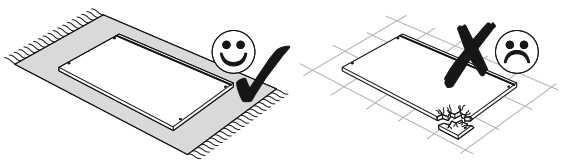

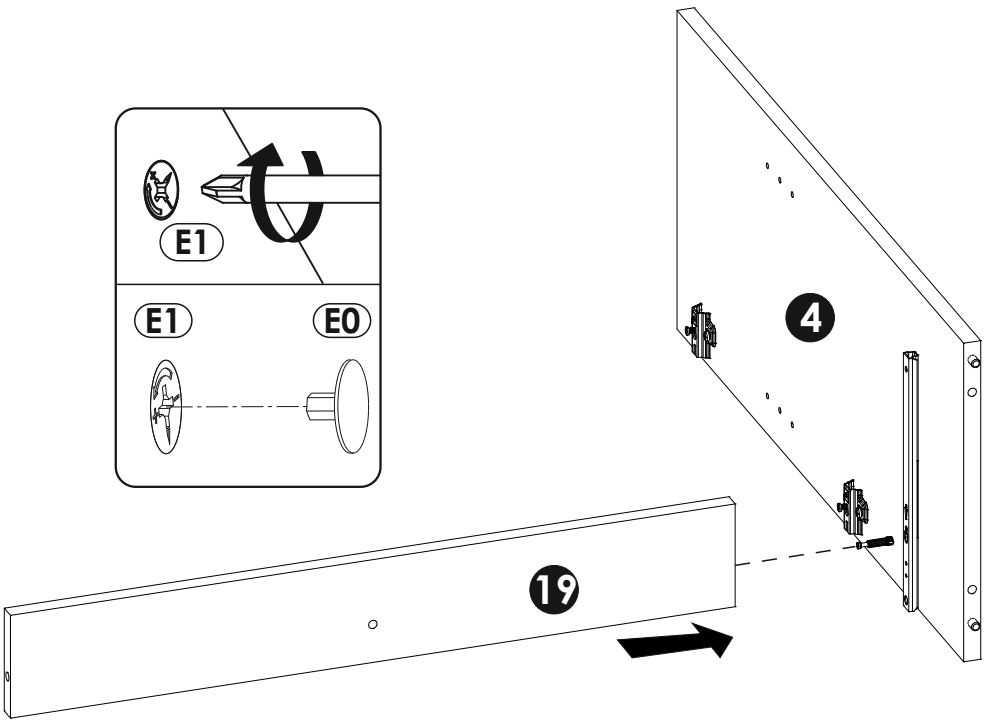

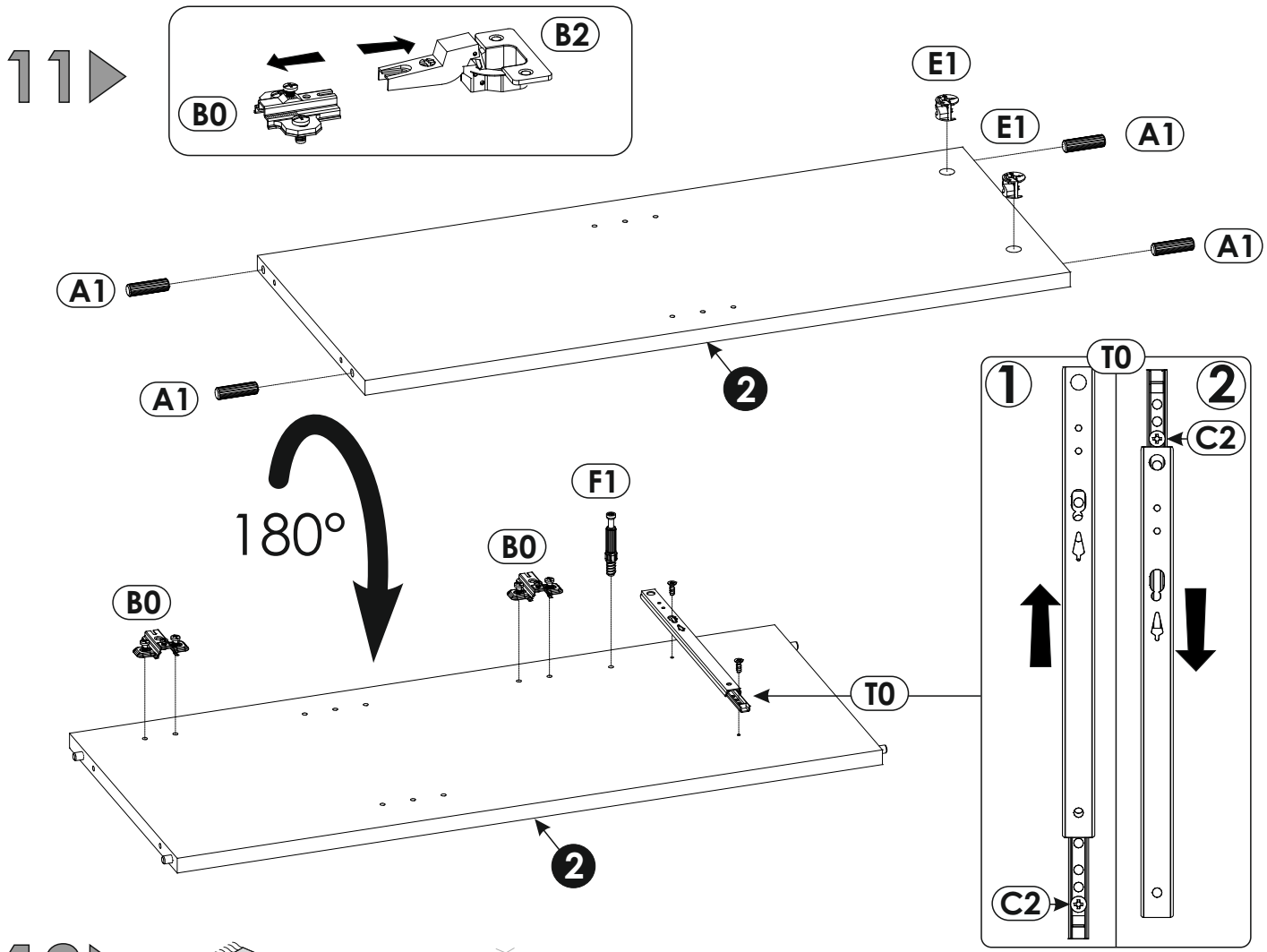
11
B2
B0
E1
E1
A1
A1
A1
A1
2
180°
F1
B0
B0
T0
1
2
T0
C2
C2
2

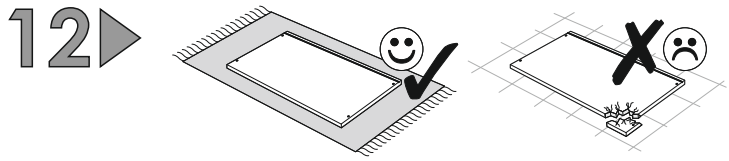
12

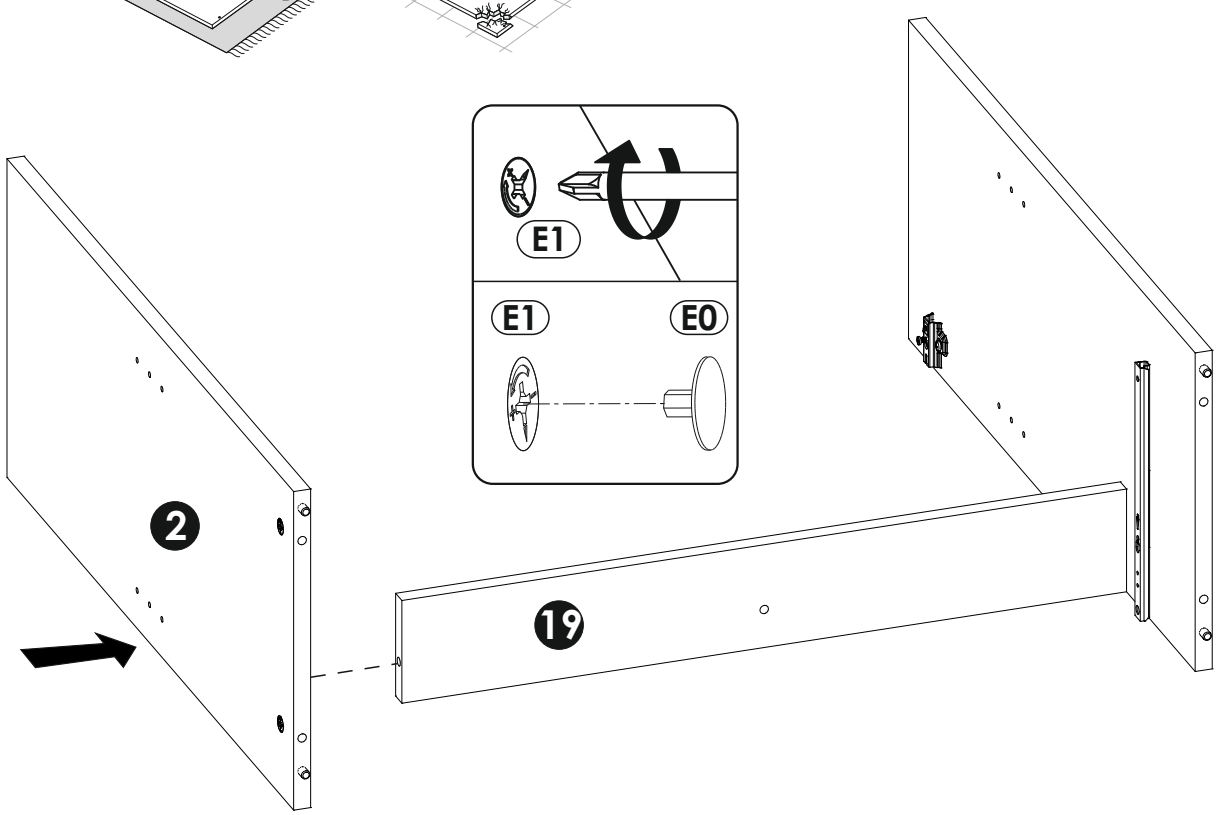
E1
E1
E0
2
19

13

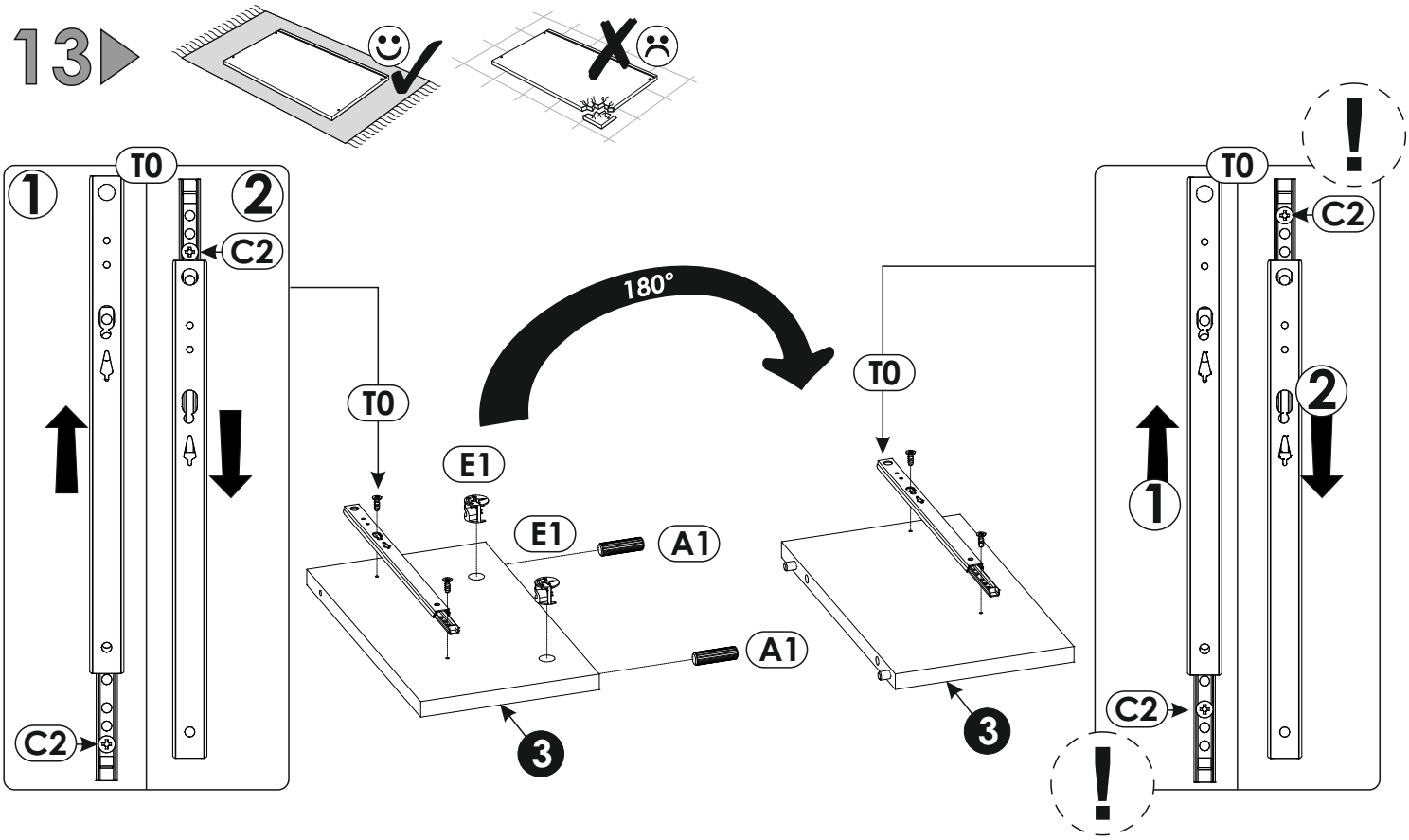
T0
1
2
C2
C2
180°
T0
E1
E1
A1
A1
3
T0
3
T0
C2
!
C2
2
1
!

14

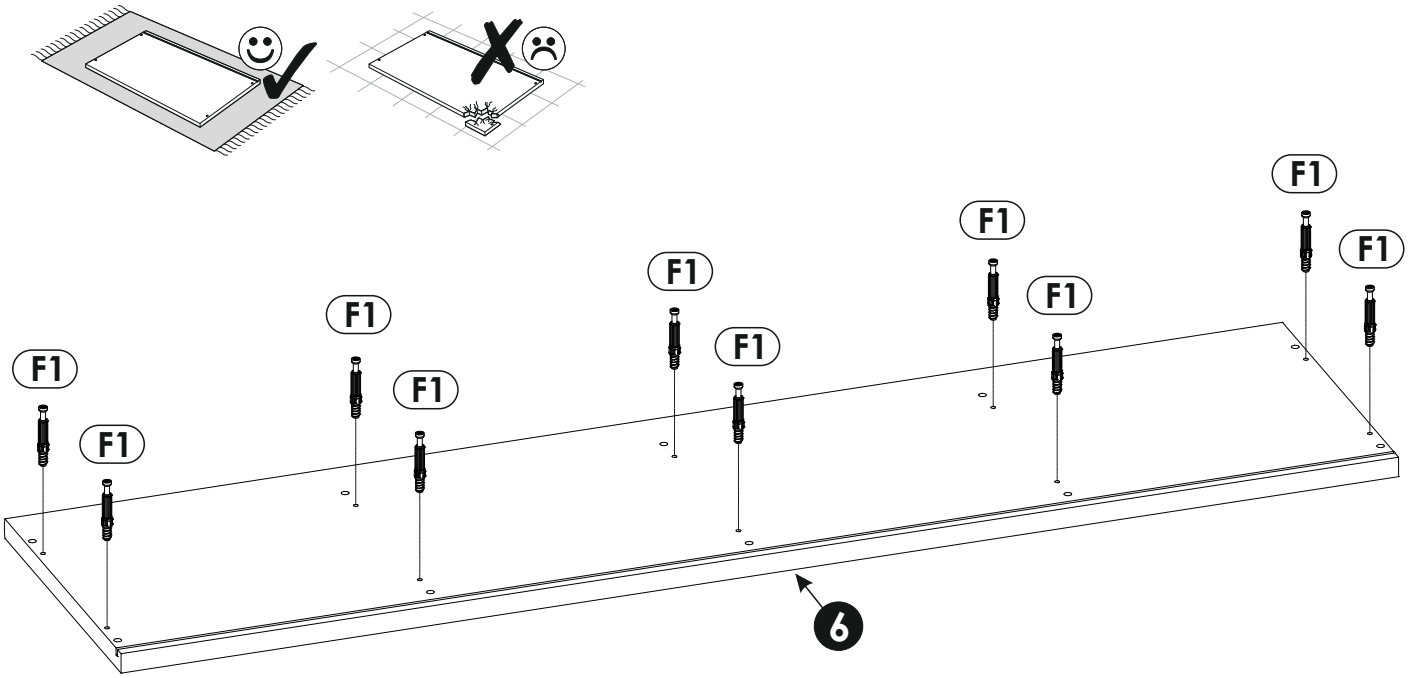
F1
F1
F1
F1
F1
F1
F1
F1
F1
F1
6

15

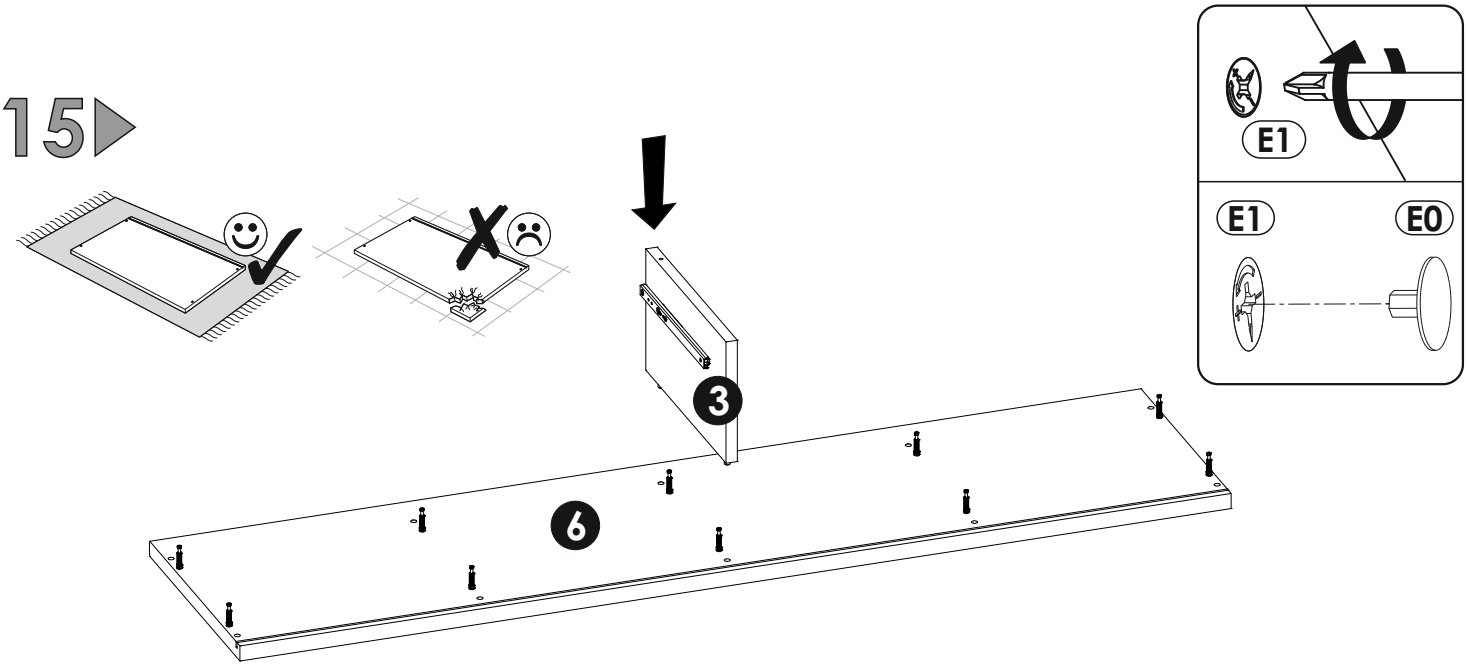

16

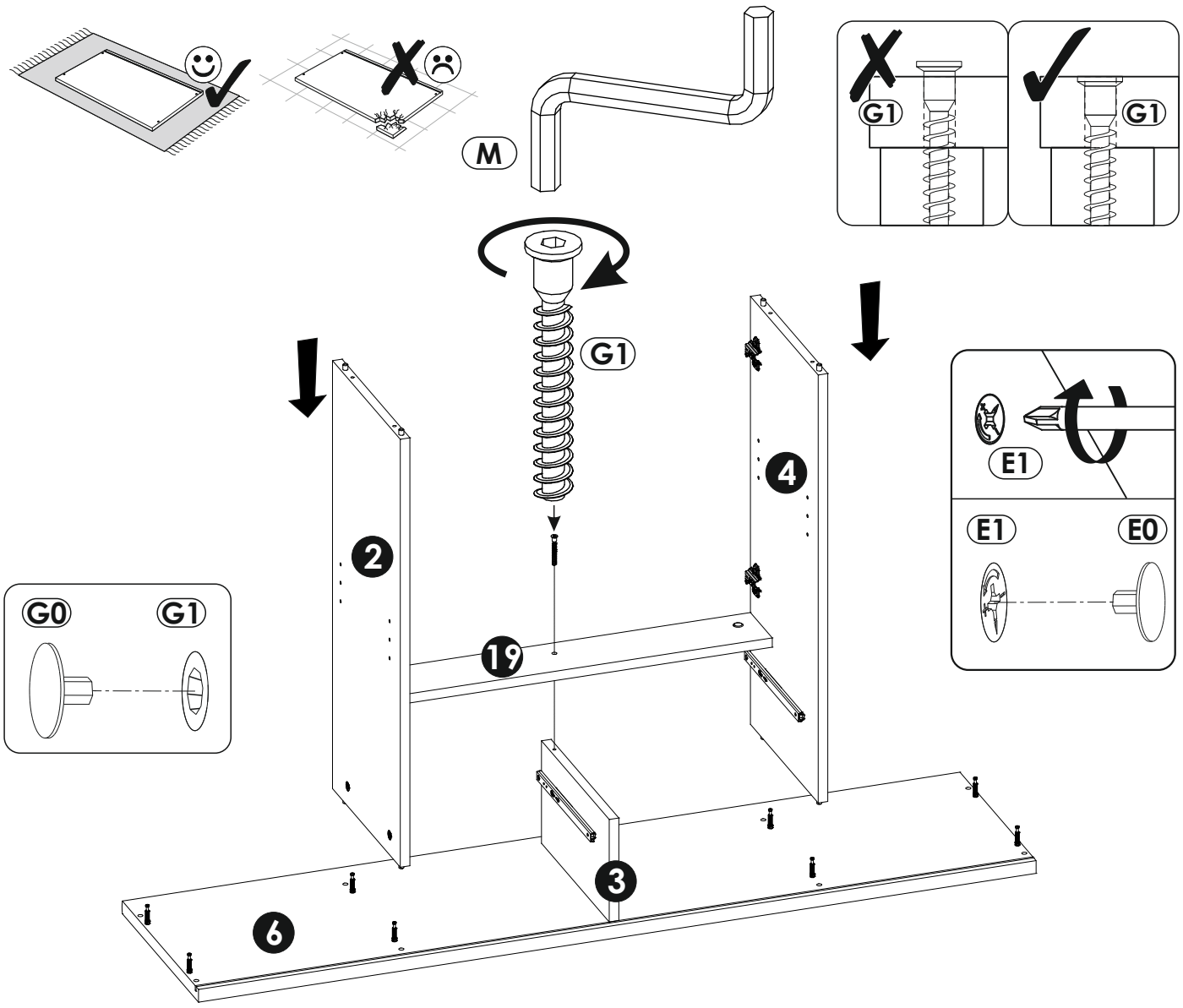

17

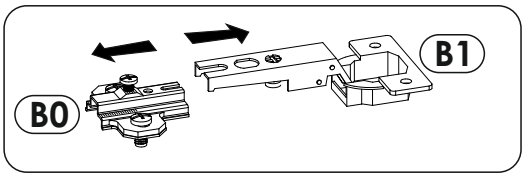

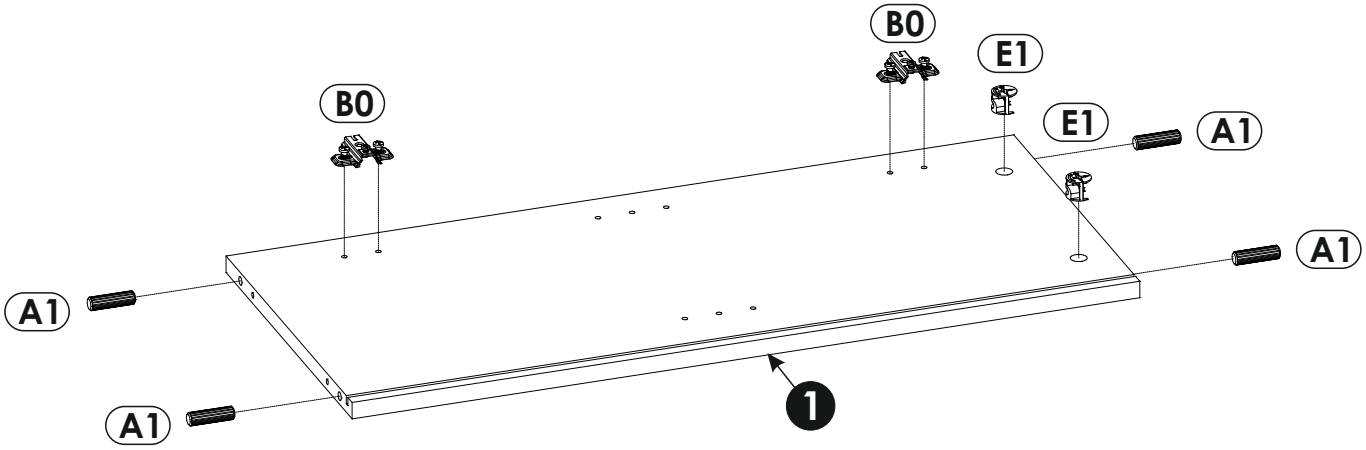

18

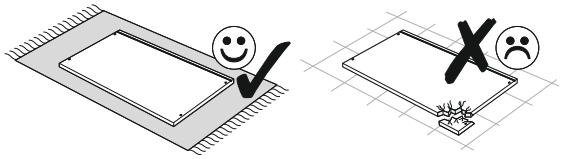

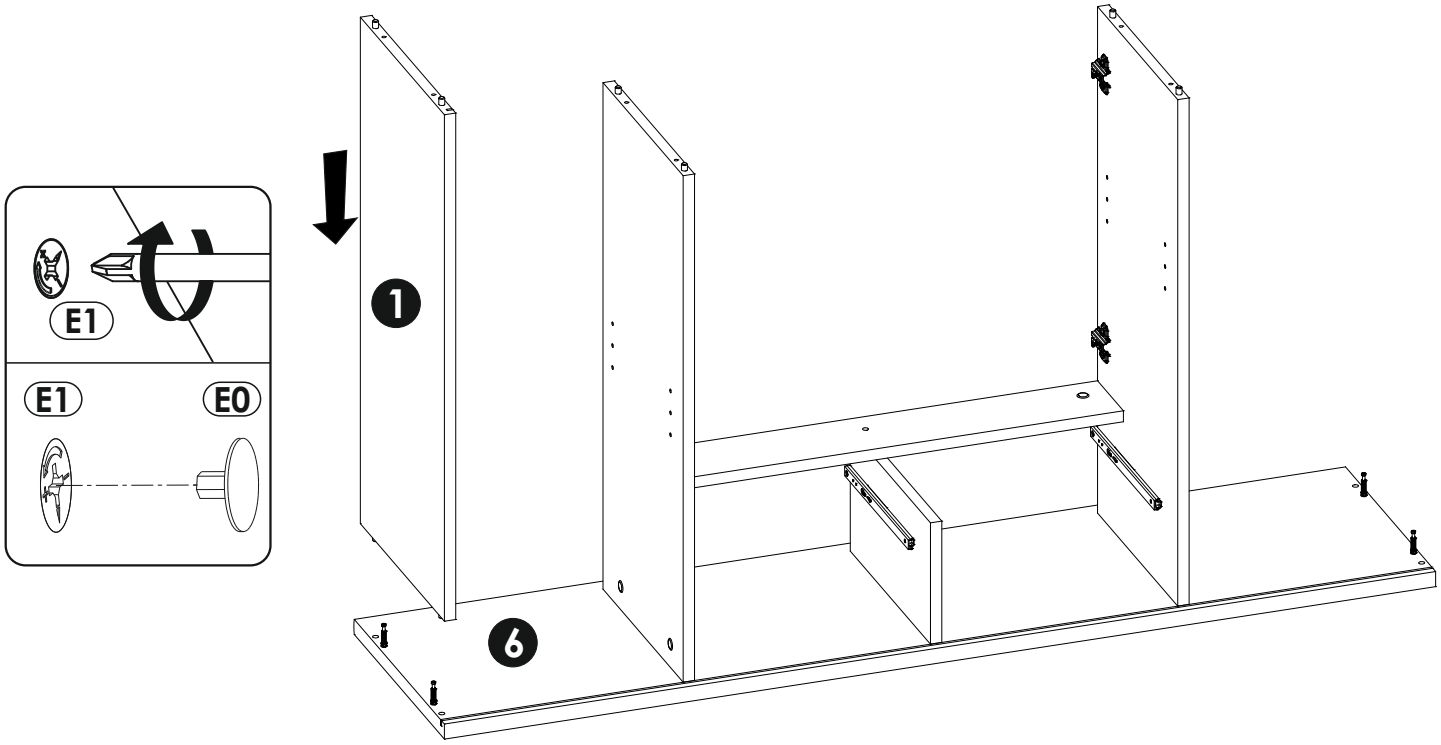

19

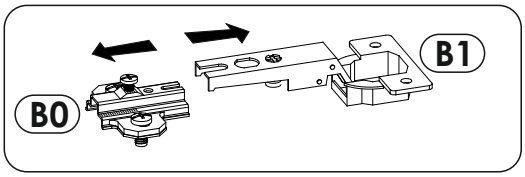

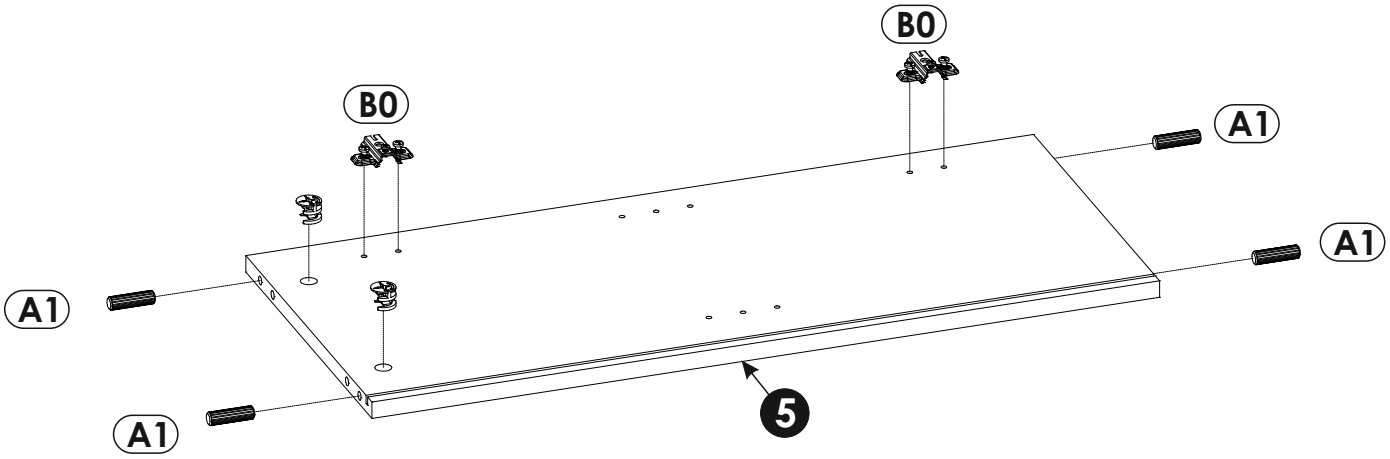

20

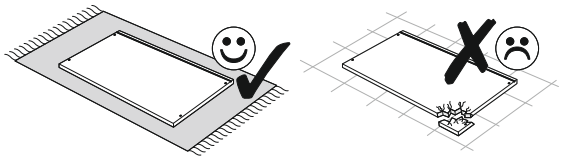

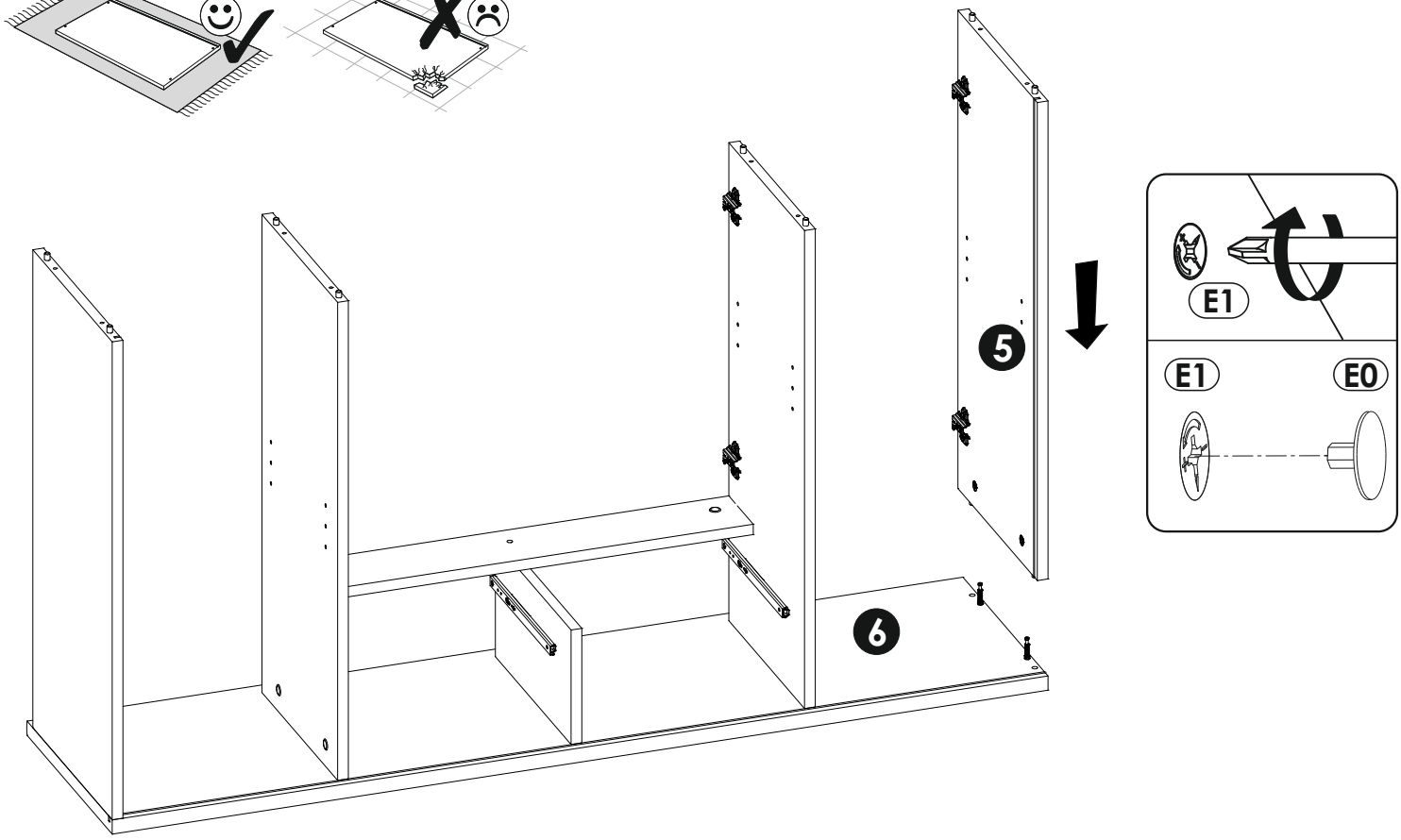

21

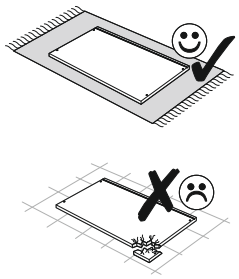

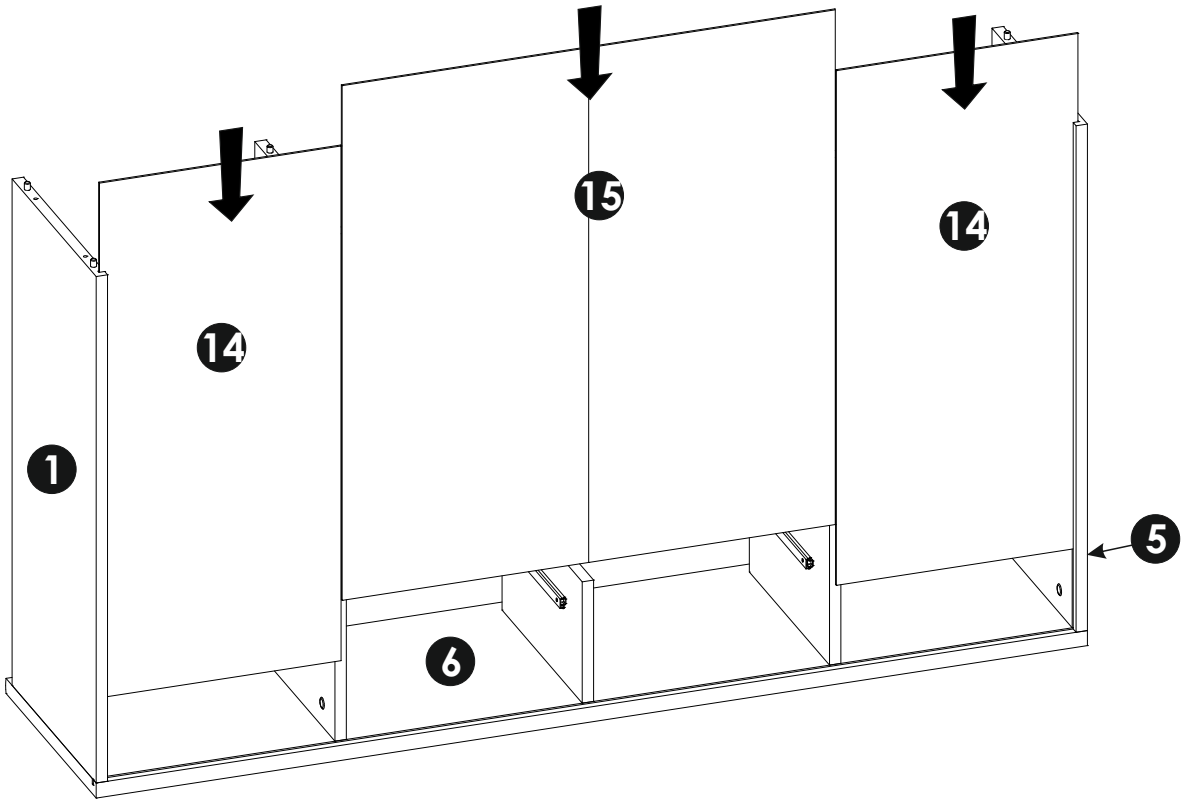

22

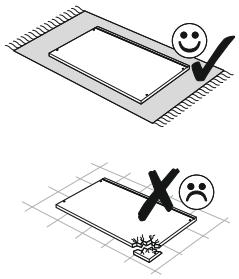

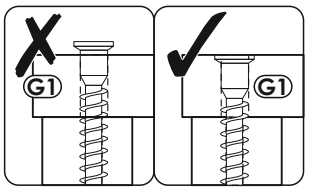

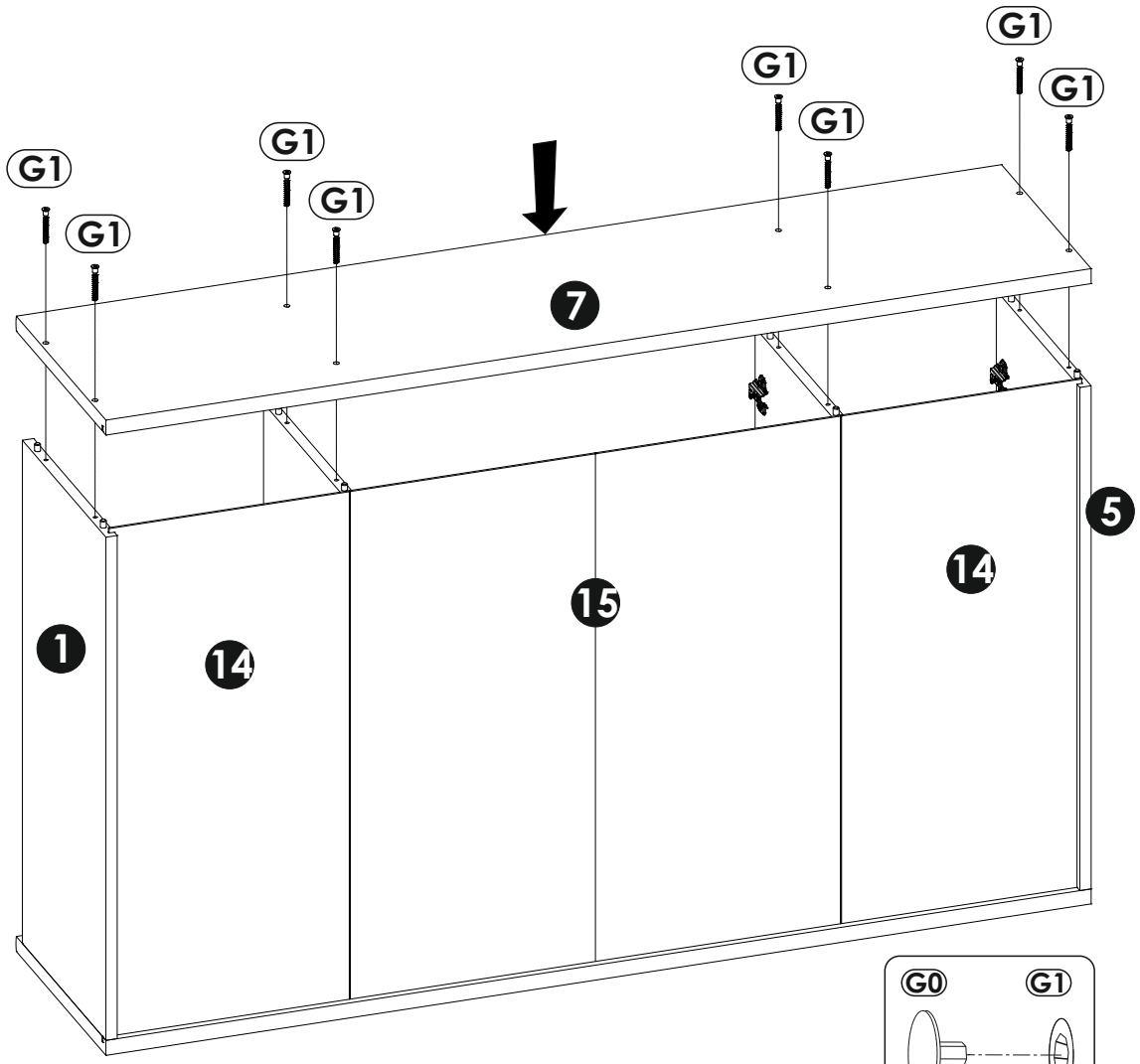

23

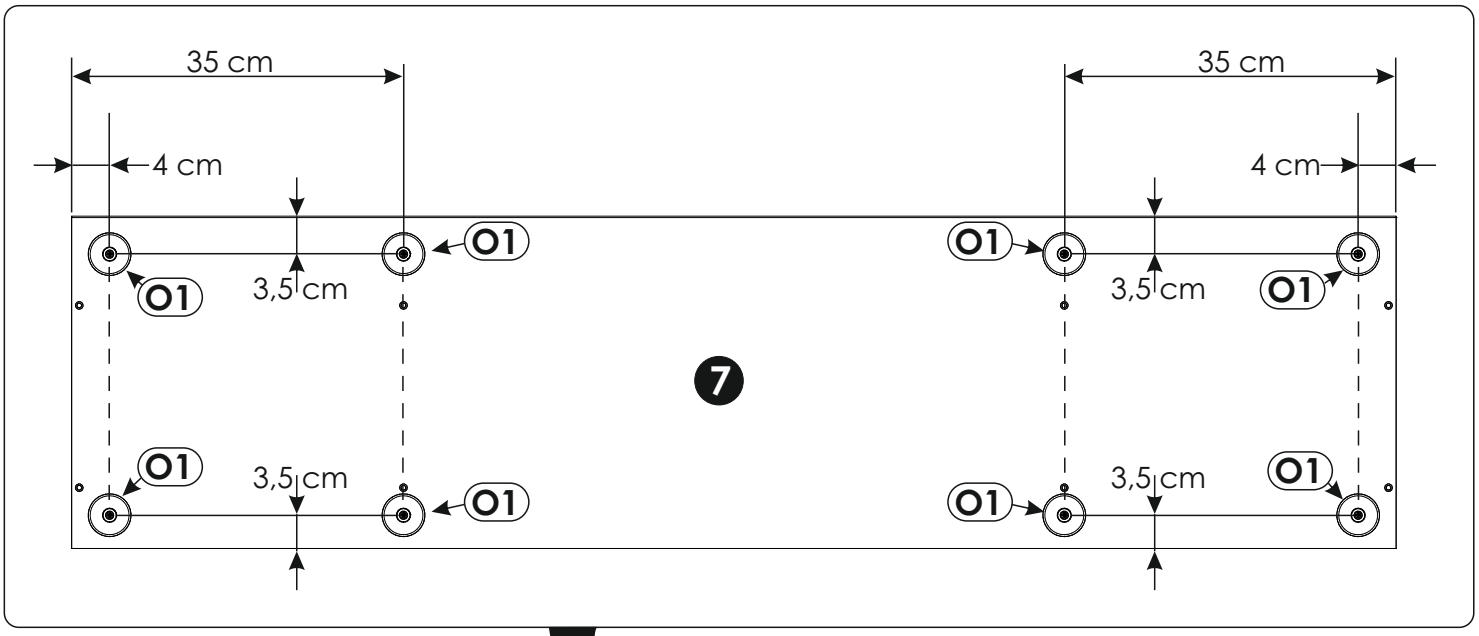
35 cm
35 cm
4 cm
4 cm
O1
O1
O1
O1
3,5 cm
3,5 cm
7
O1
O1
O1
O1
3,5 cm
3,5 cm

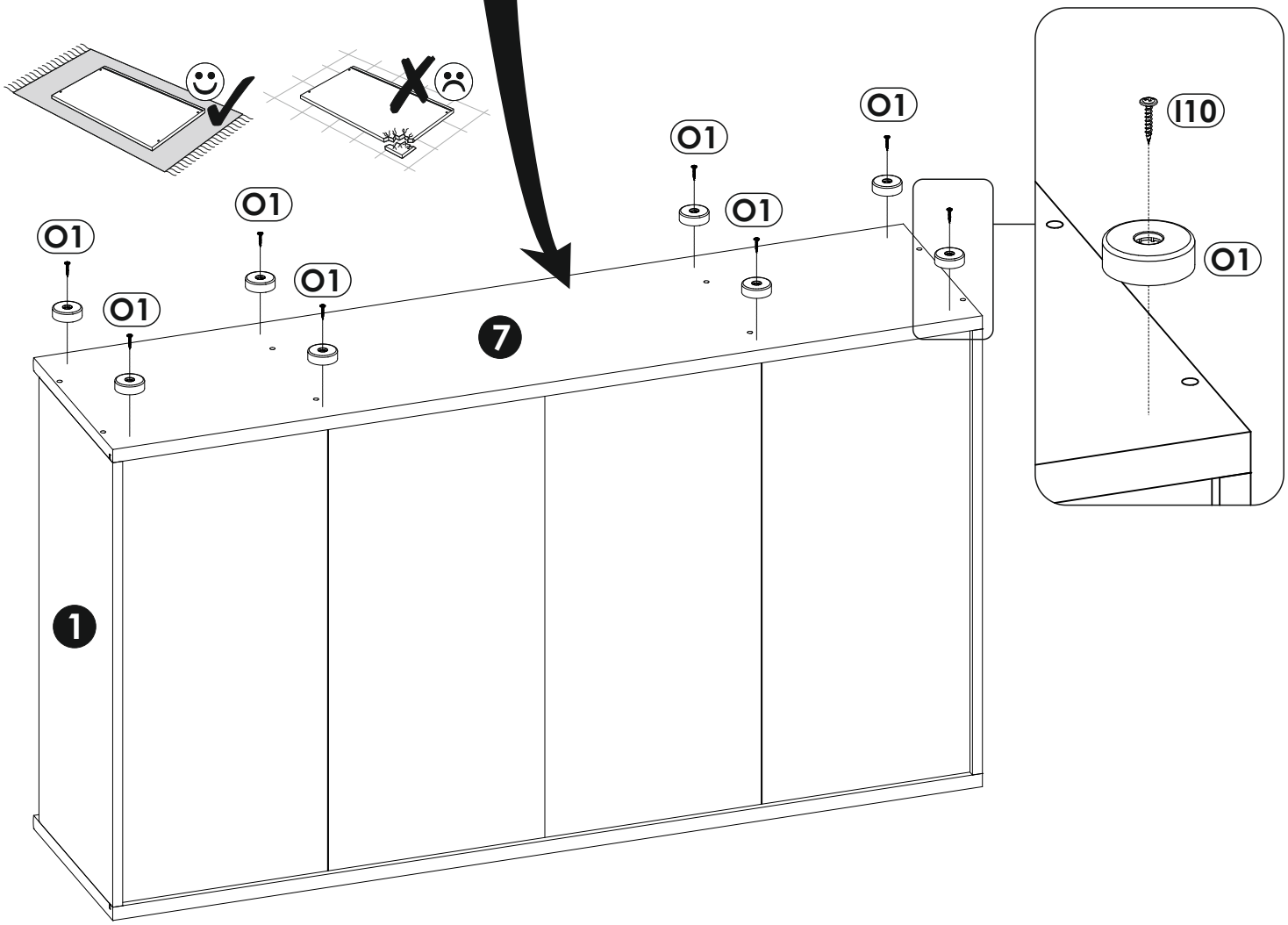
O1
O1
O1
O1
O1
O1
O1
I10
7
1

24

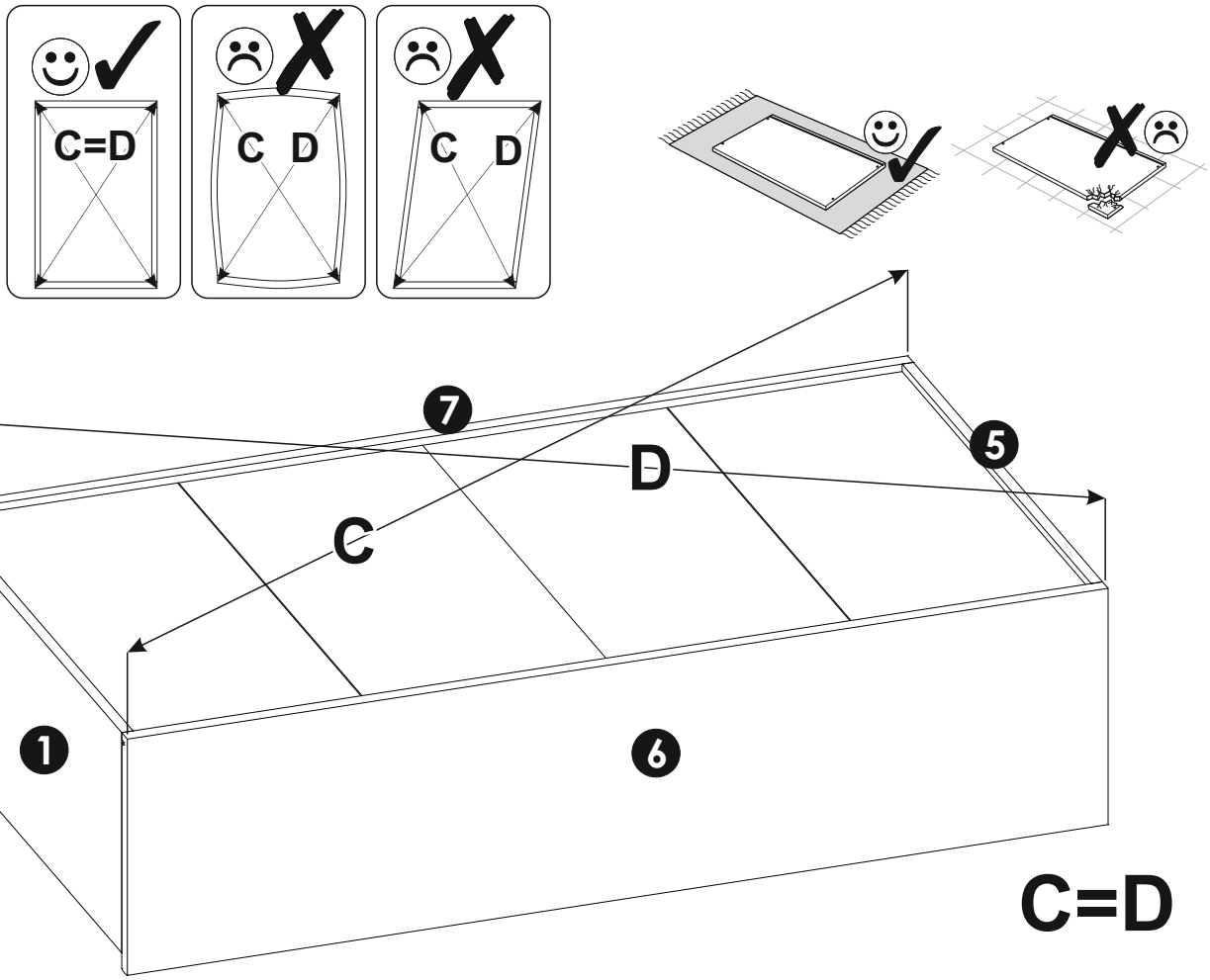

25

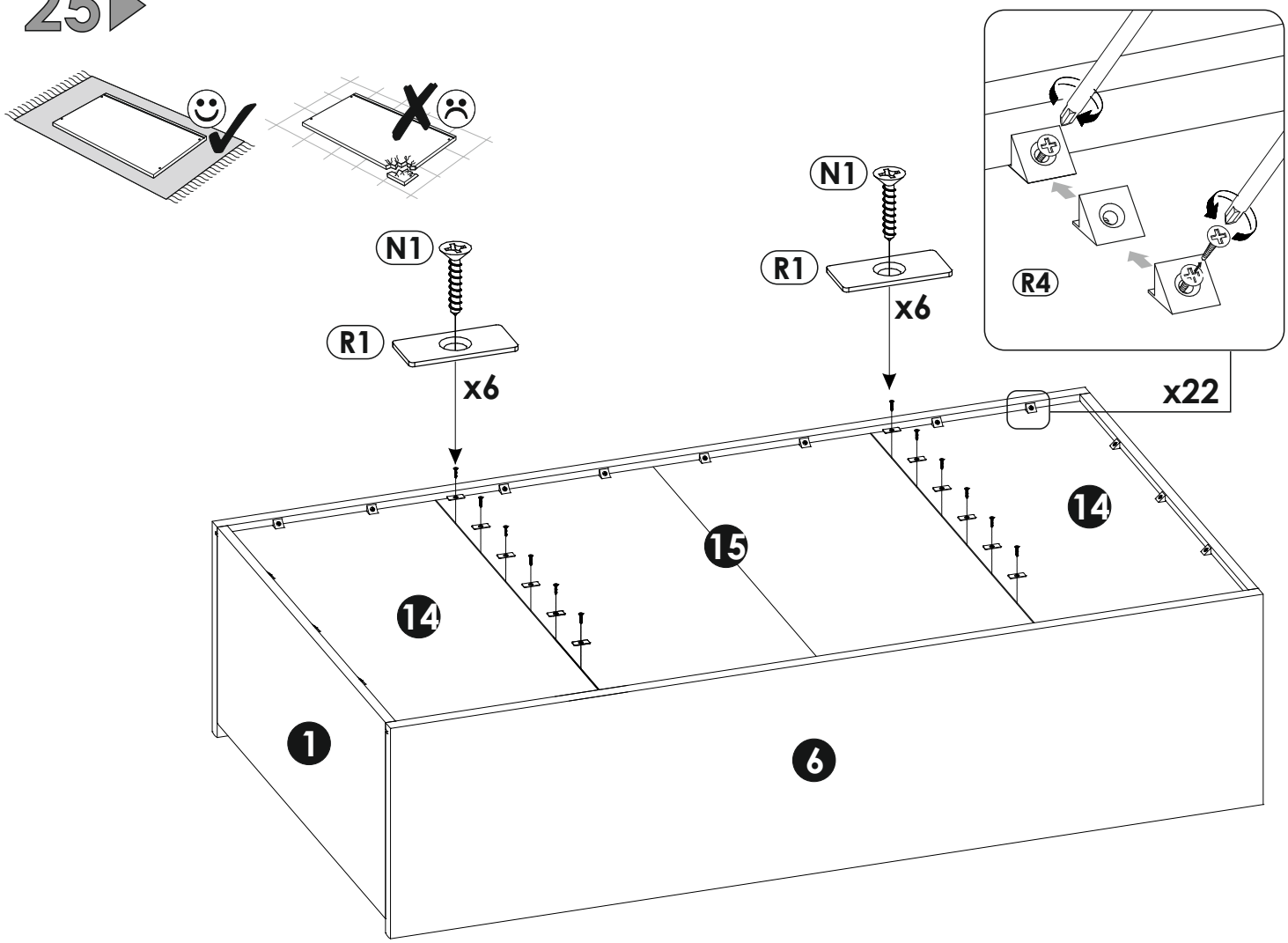

26

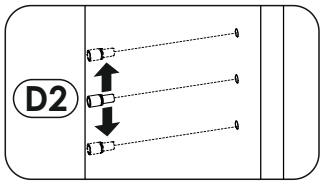

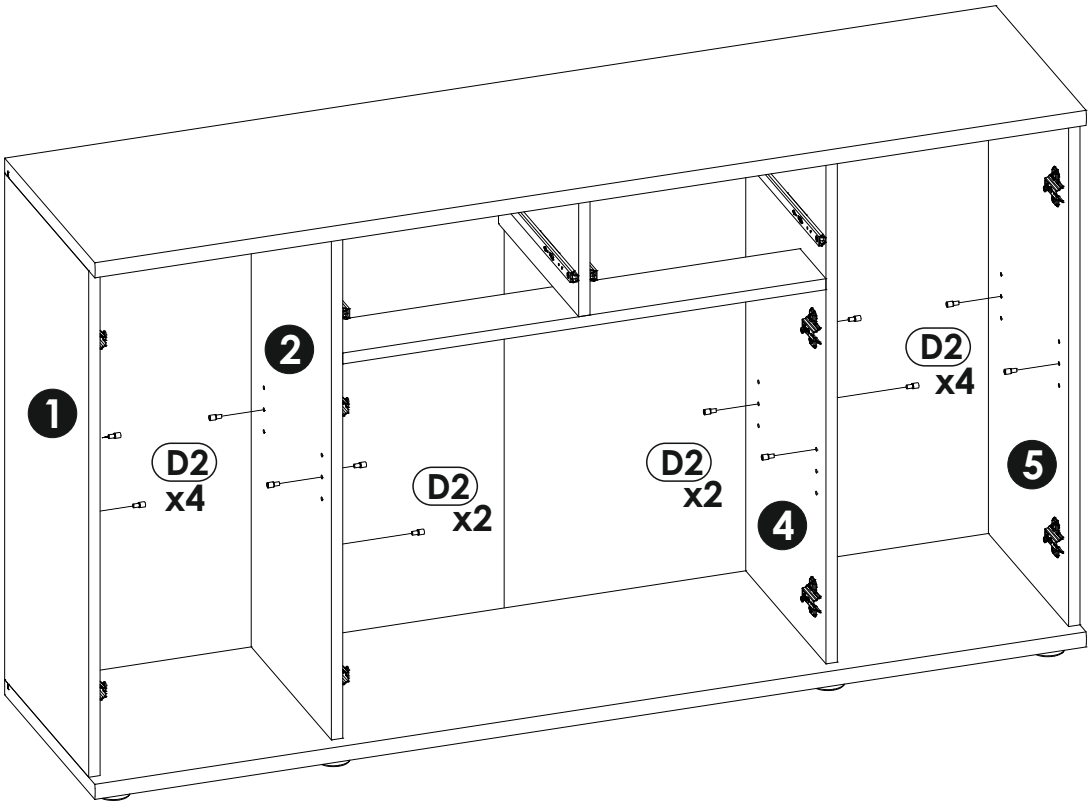

27

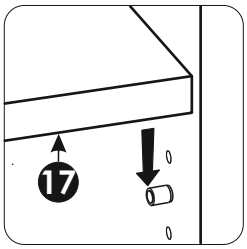

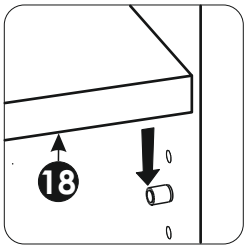

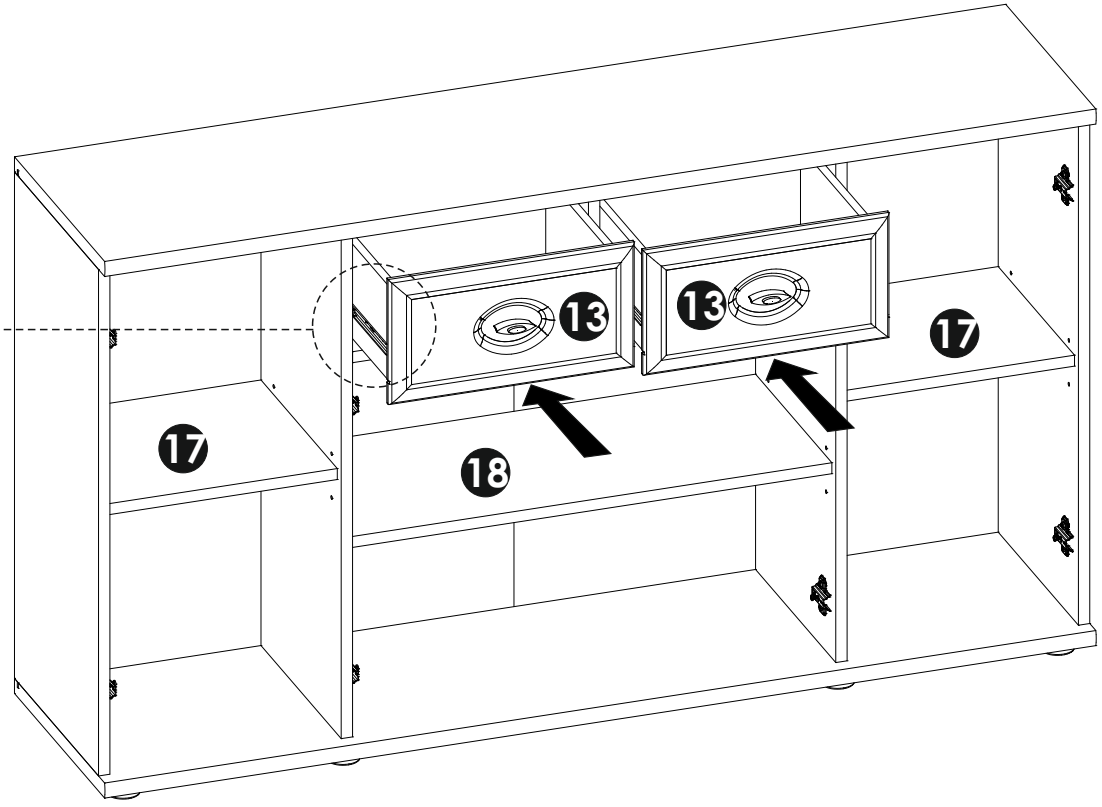

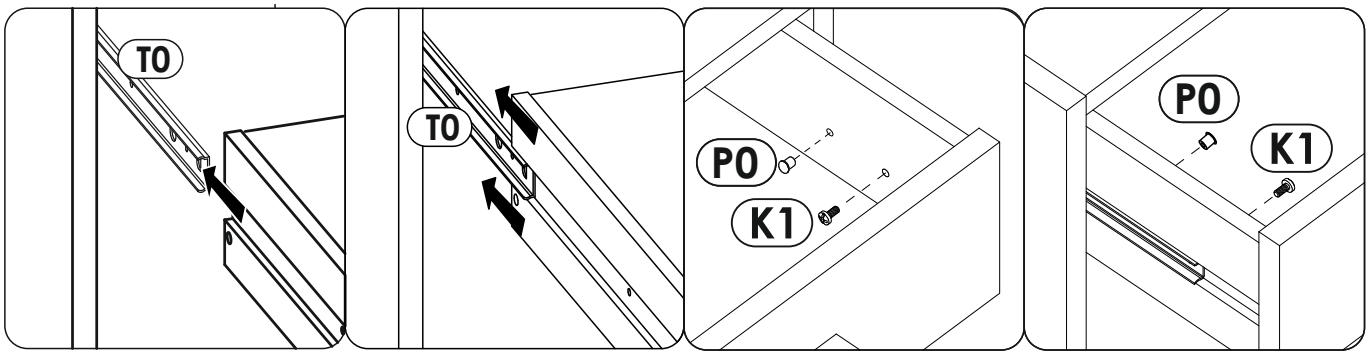

28

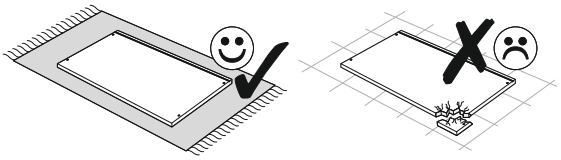

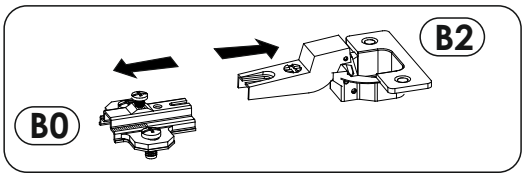

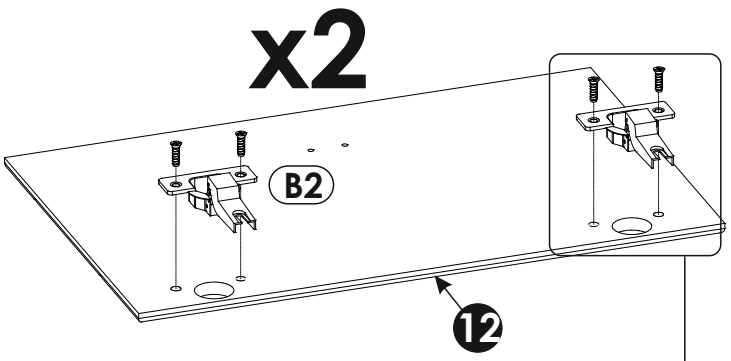

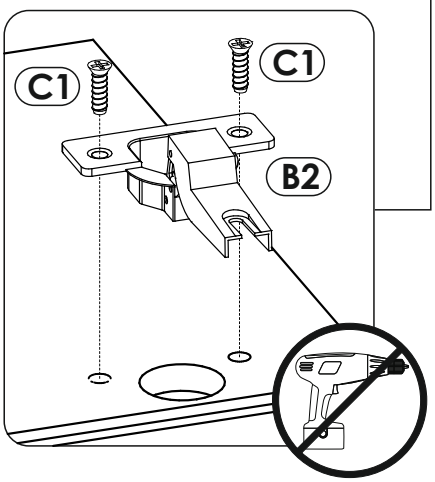

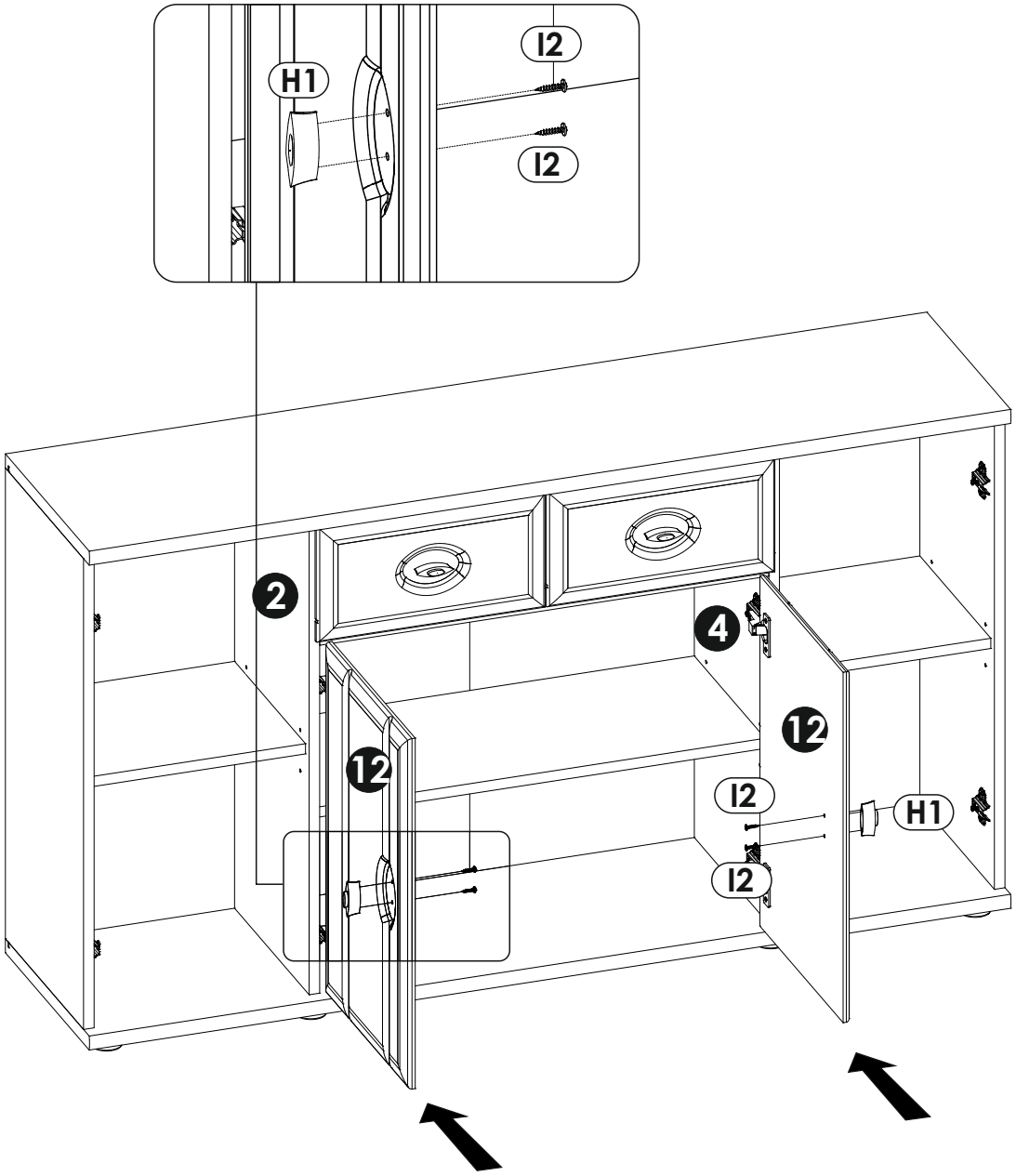
I2
H1
I2
2
4
12
12
I2
H1
I2

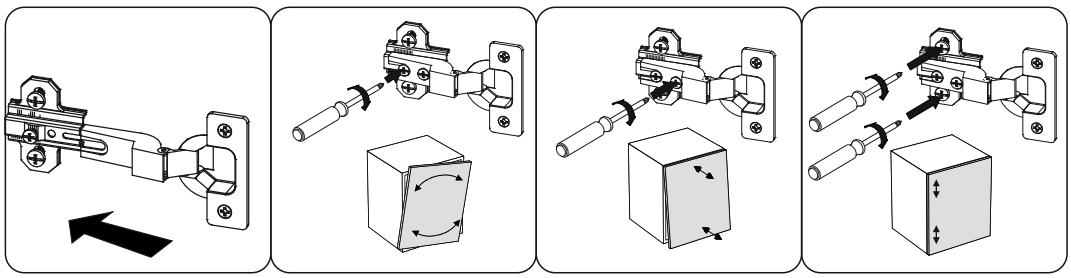

30

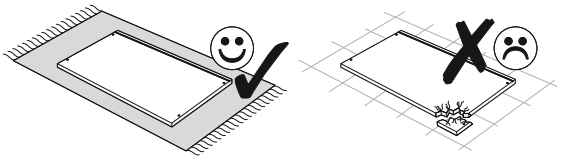

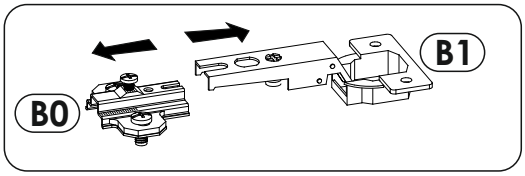

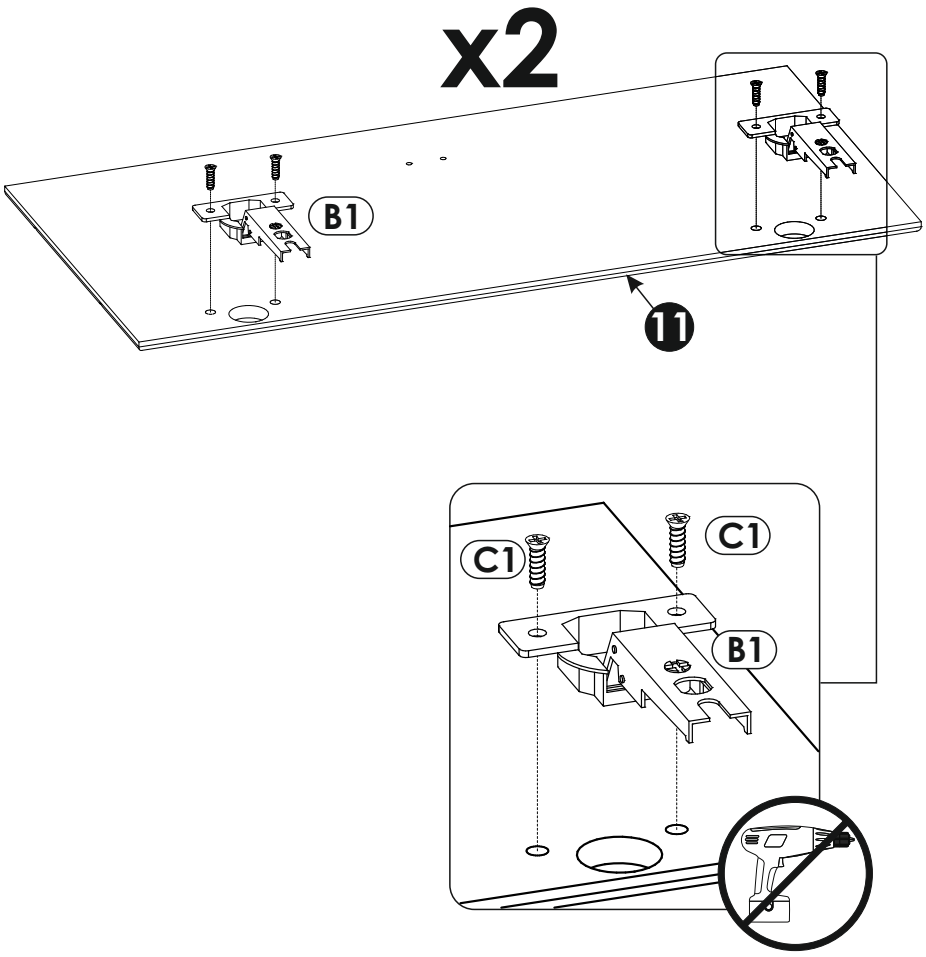

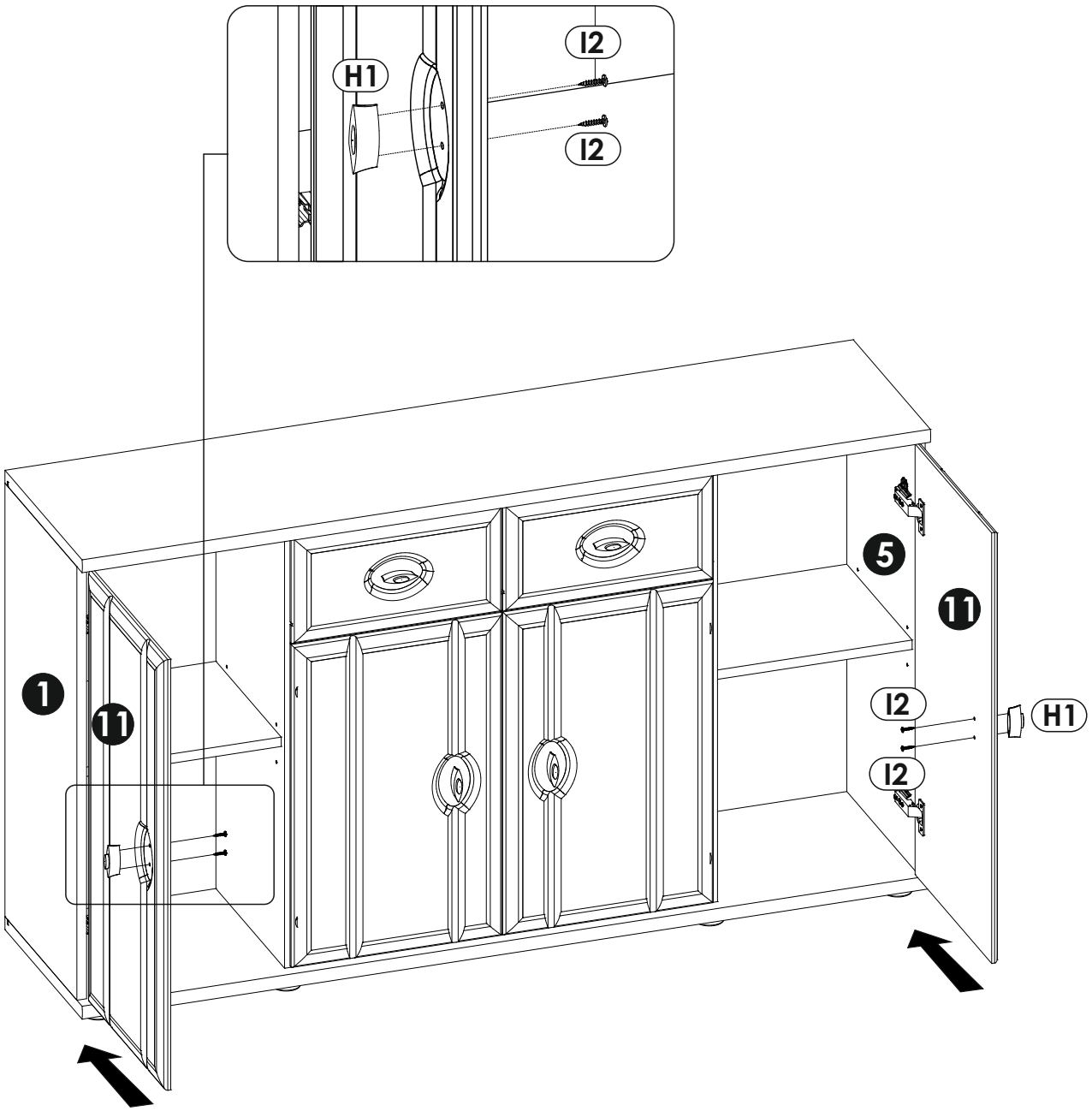
H1
I2
I2
1
11
5
11
I2
I2
H1

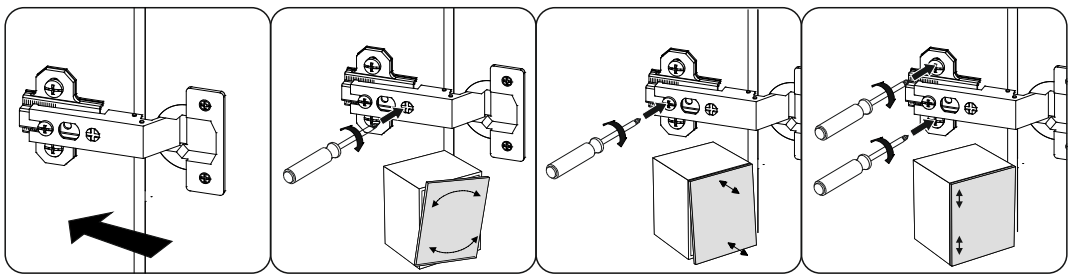

32

max

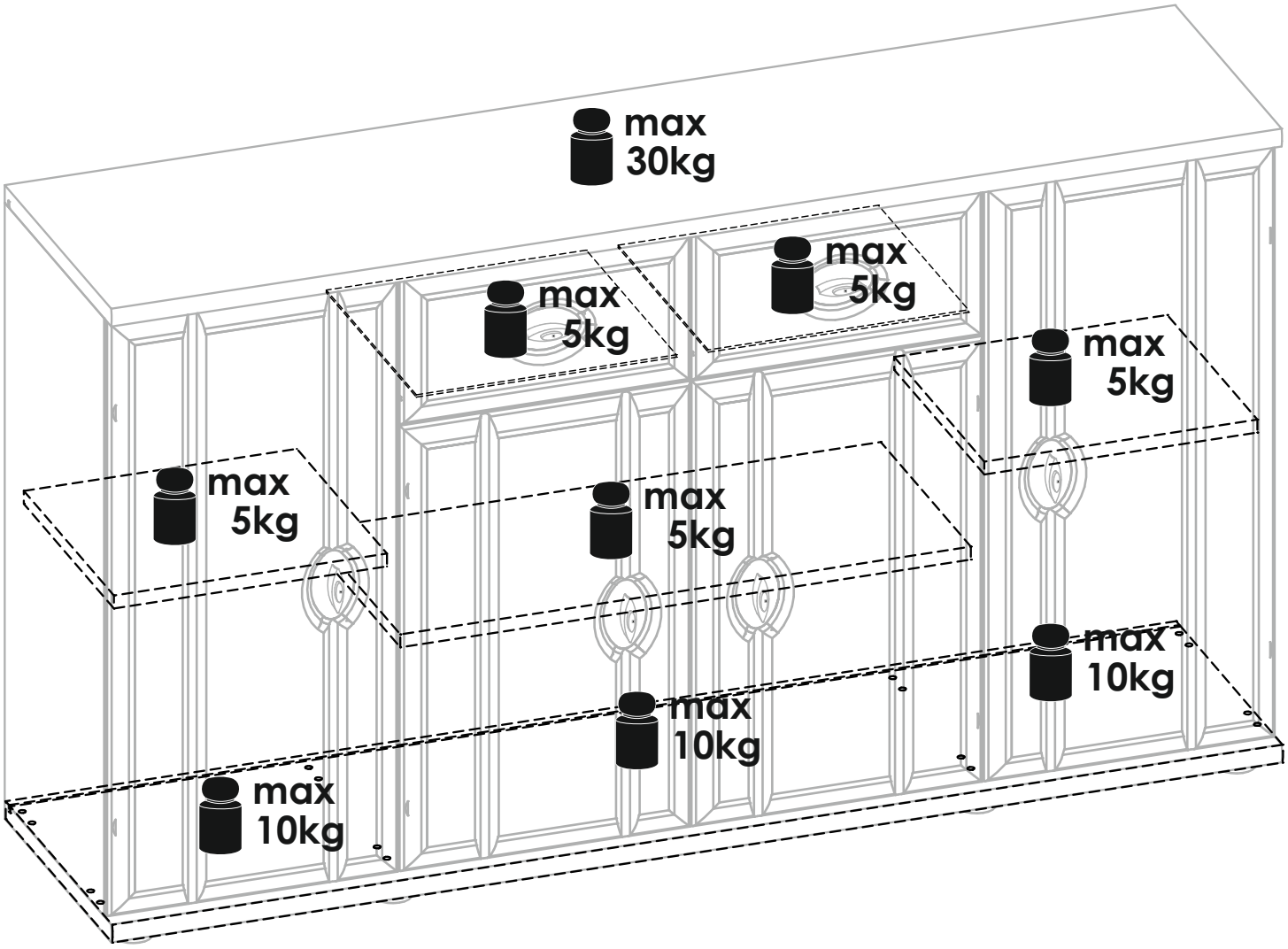
max
30kg
max
5kg
max
5kg
max
5kg
max
5kg
max
5kg
max
10kg
max
10kg
max
10kg

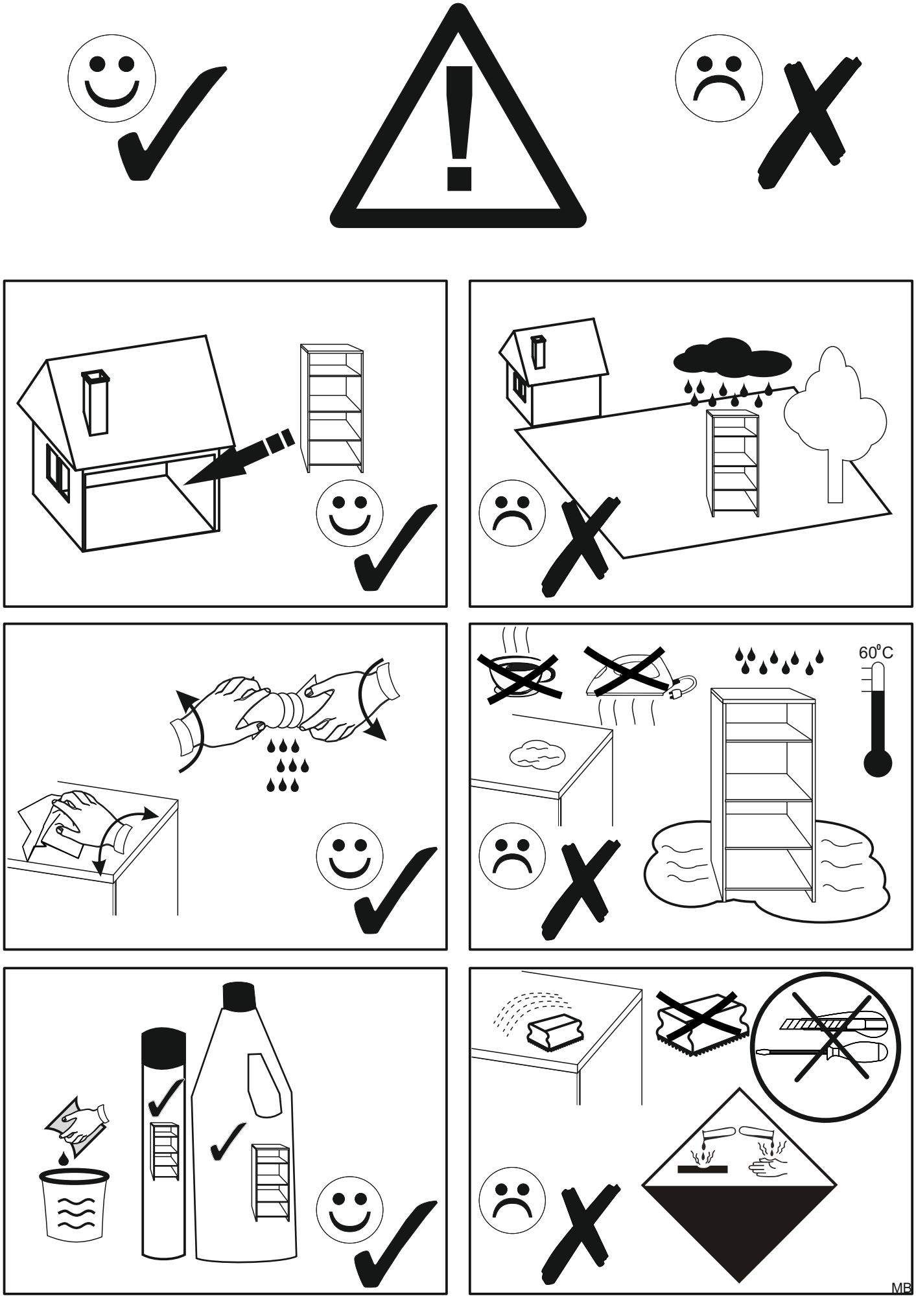
60°C
MB