FLOBY

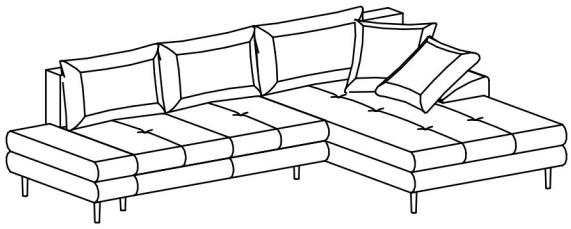

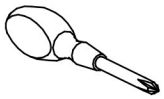

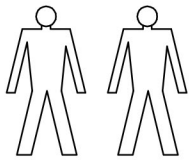

A - 1 St.	B - 1 St.	D - 1 St.	E - 1 St.	F - 1 St.	G - 2 St.	H - 1 St.	J - 2 St.

K - 10 St. 16cm	M - 8 St. M6x20mm	N - 3 St. M8x40mm	P - 2 St. M8x60mm	R - 4 St.	S - 15 St. M10	T - 10 St.	R - 4 St.

I

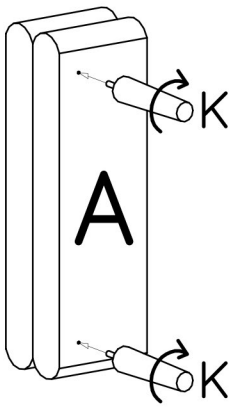

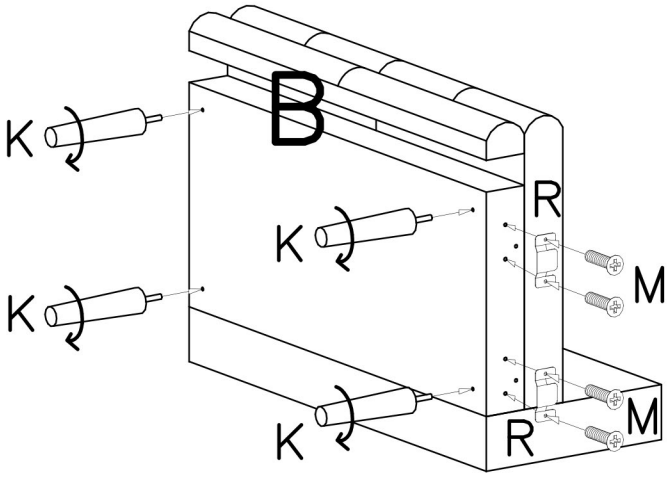

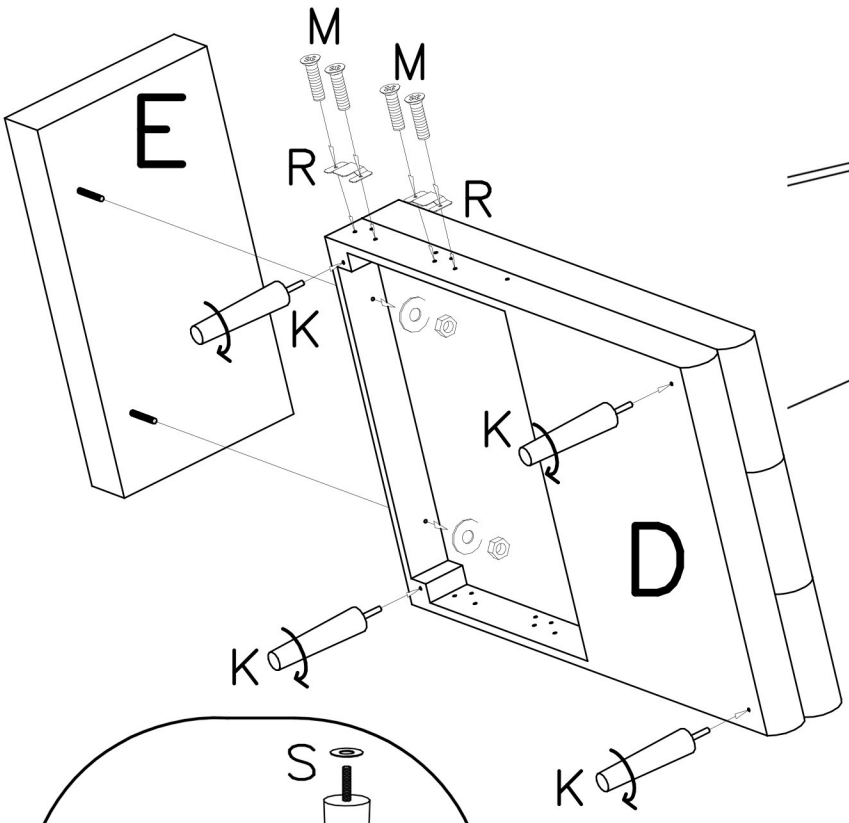

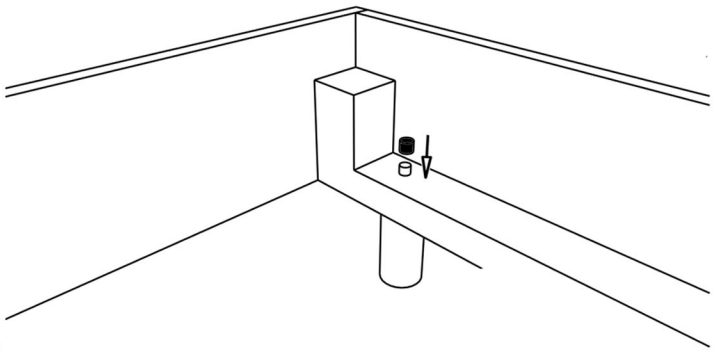

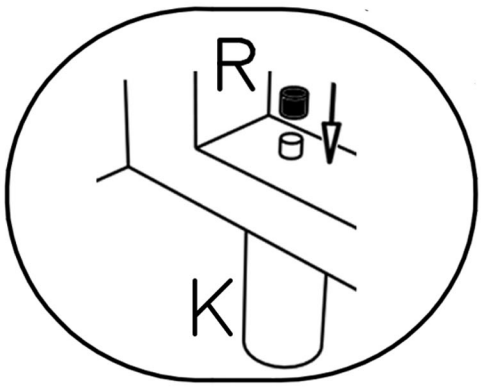

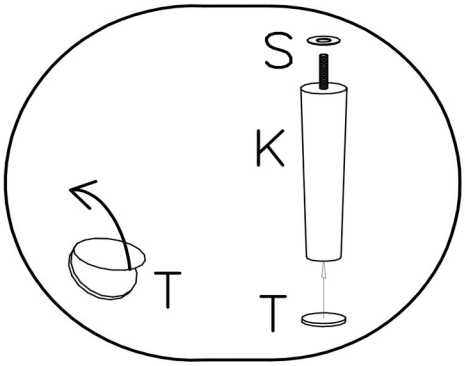

II

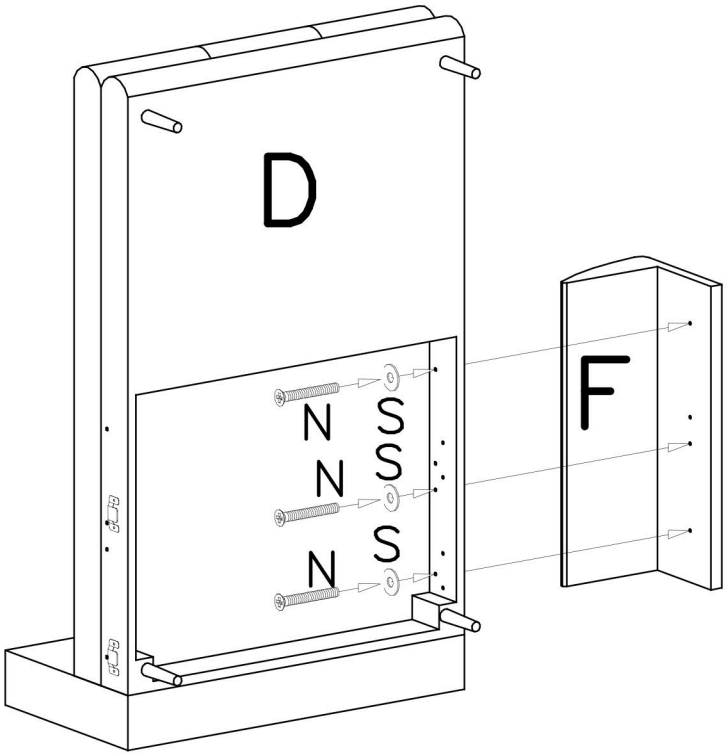

III

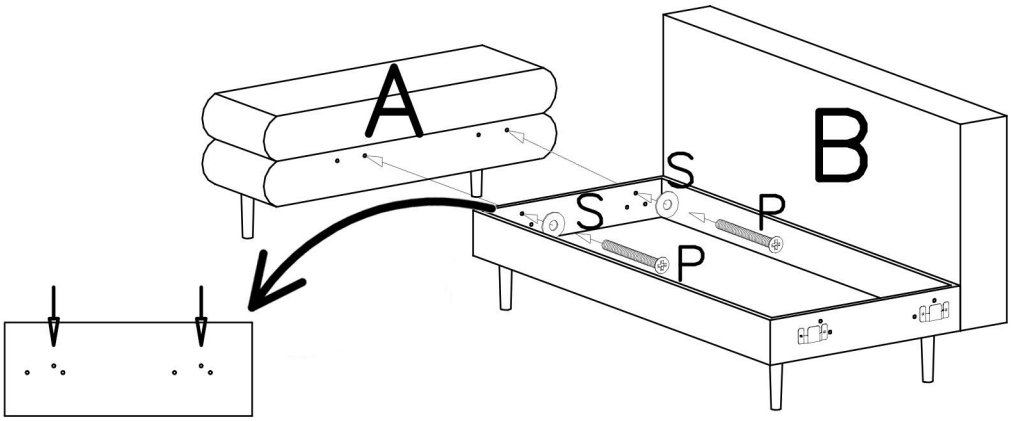

IV

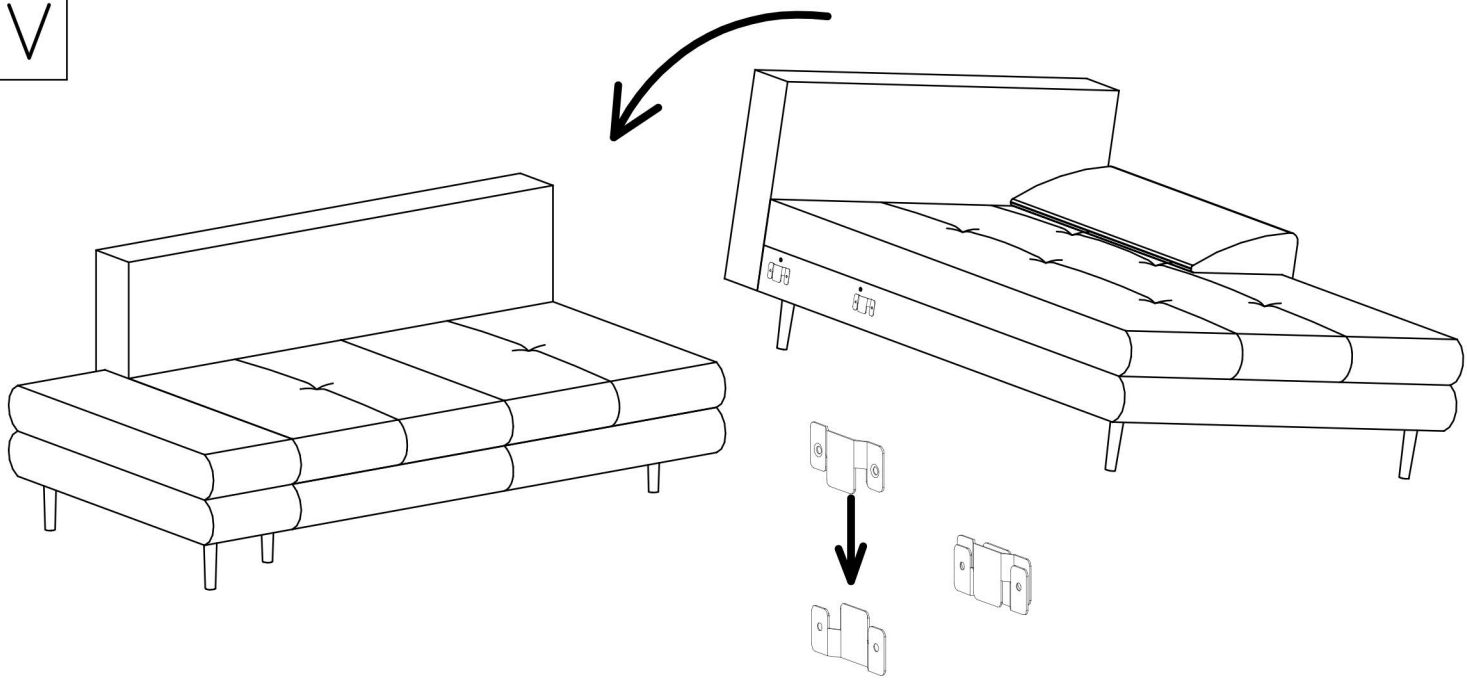

V

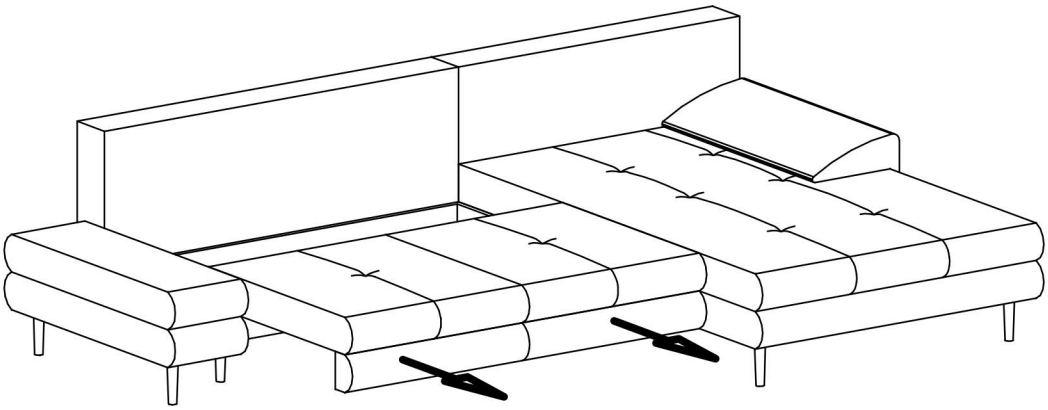

VI

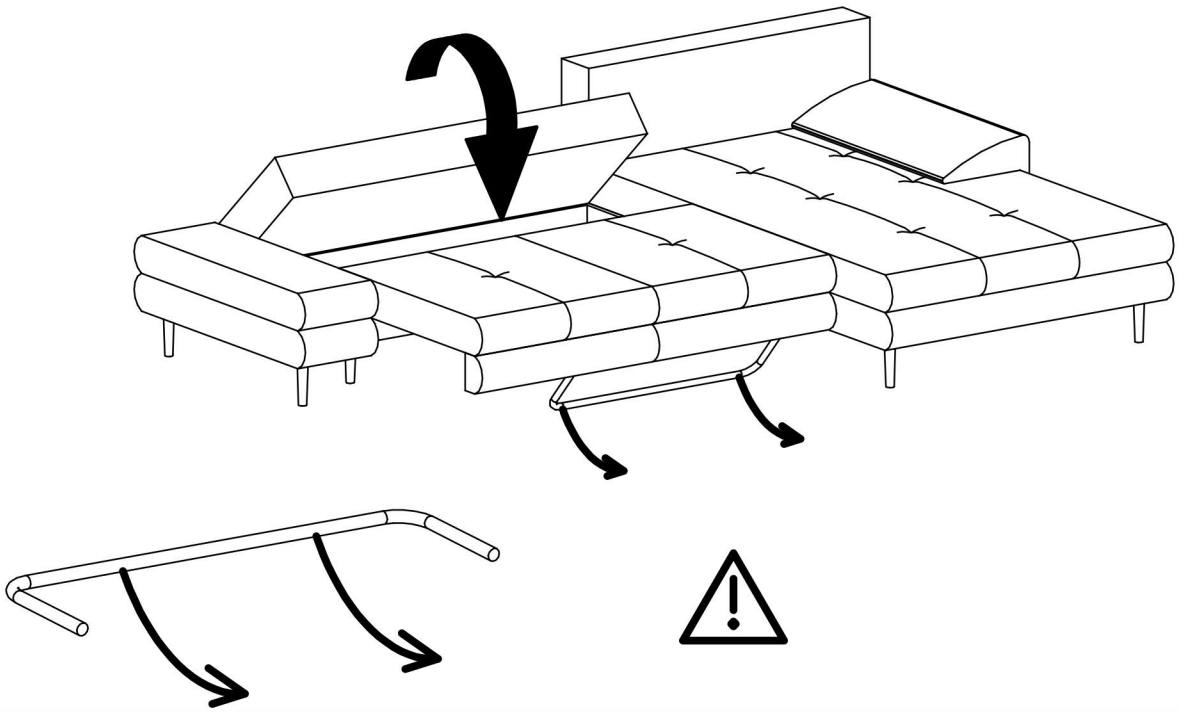

VII

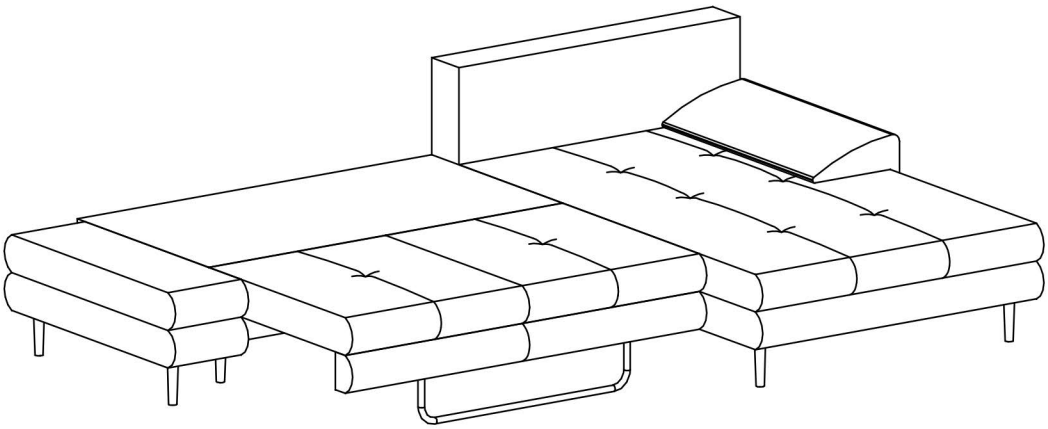

VIII

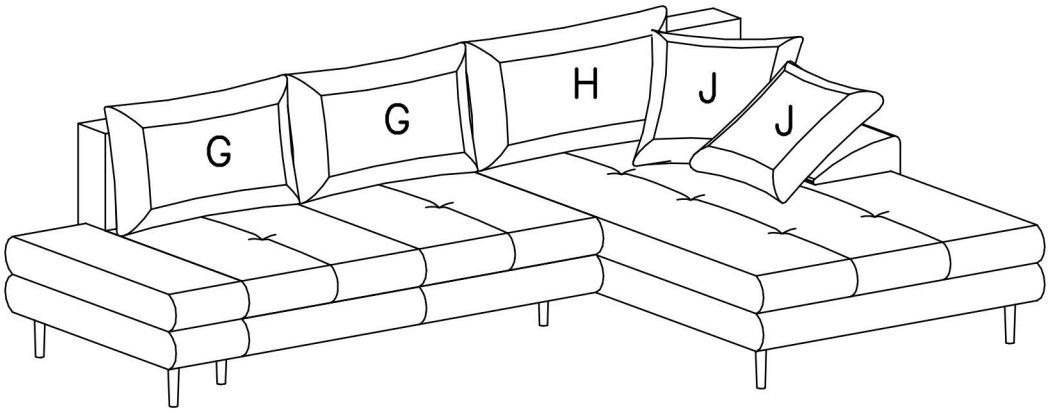

FLOBY

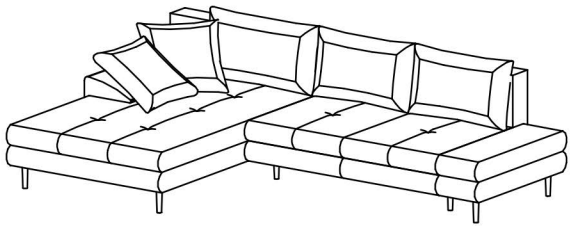

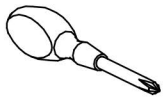

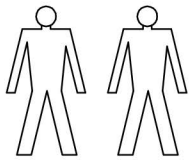

A - 1 St.	B - 1 St.	D - 1 St.	E - 1 St.	F - 1 St.	G - 2 St.	H - 1 St.	J - 2 St.

K - 10 St. 16cm	M - 8 St. M6x20mm	N - 3 St. M8x40mm	P - 2 St. M8x60mm	R - 4 St.	S - 15 St. M10	T - 10 St.	R - 4 St.

I

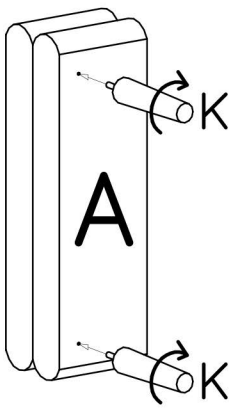

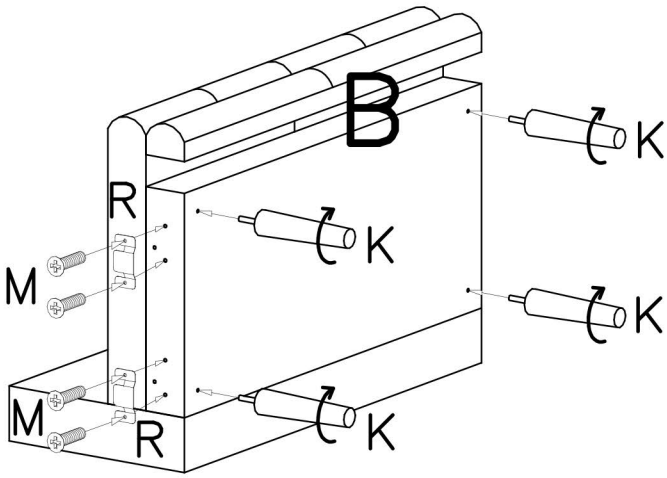

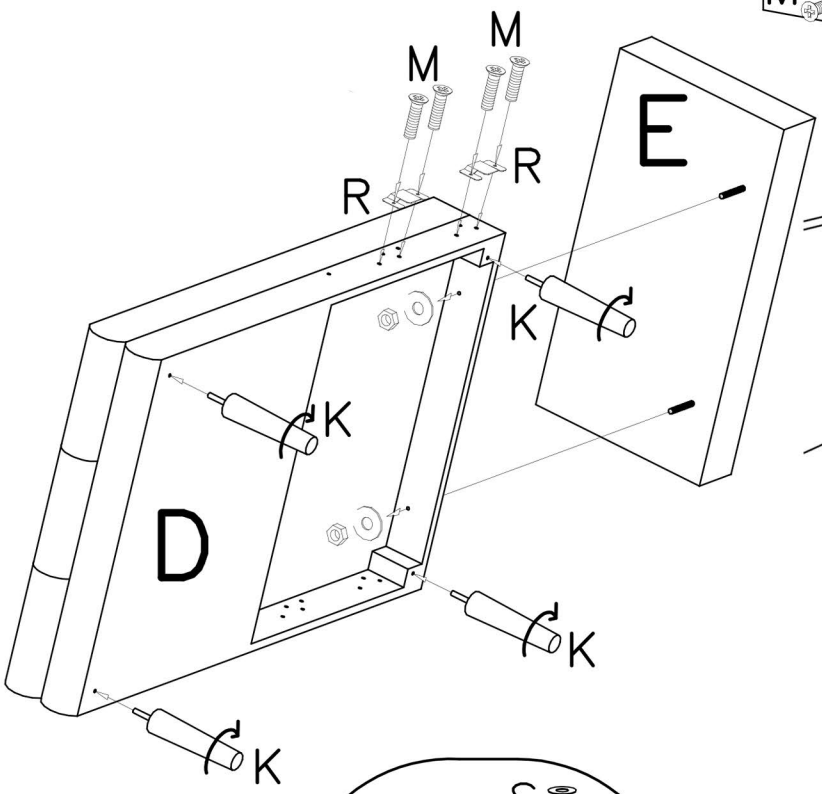

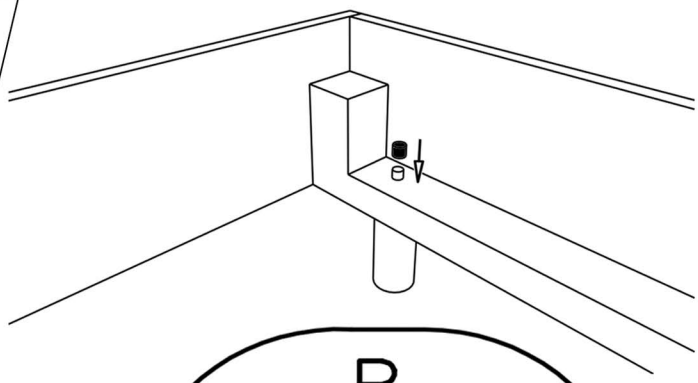

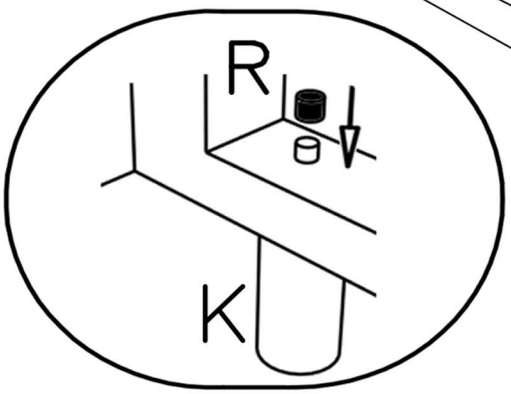

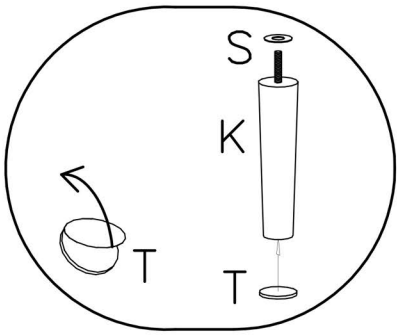

II

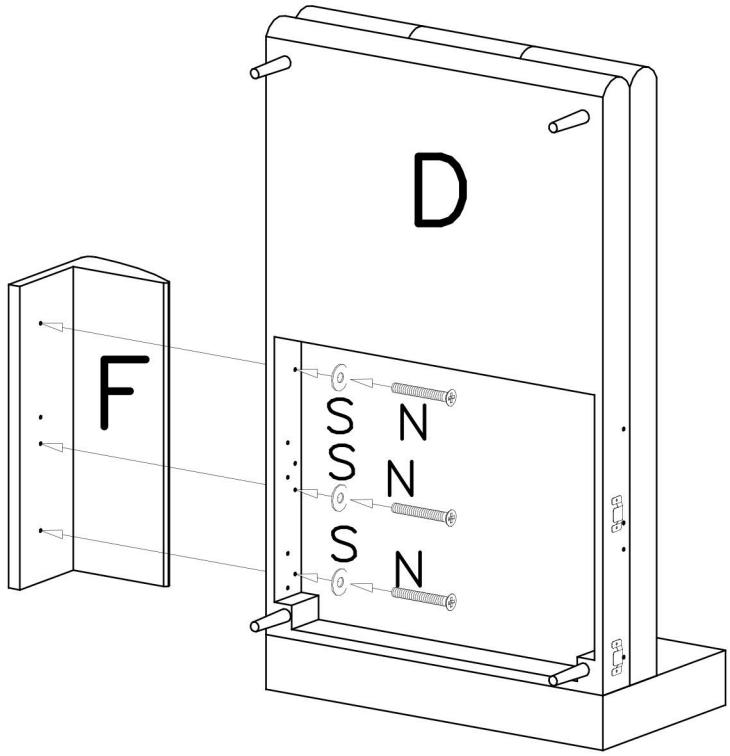

III

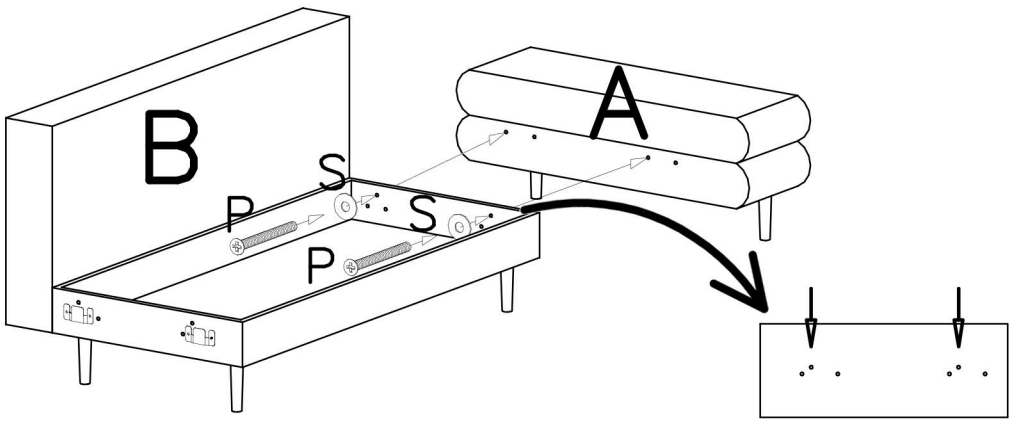

IV

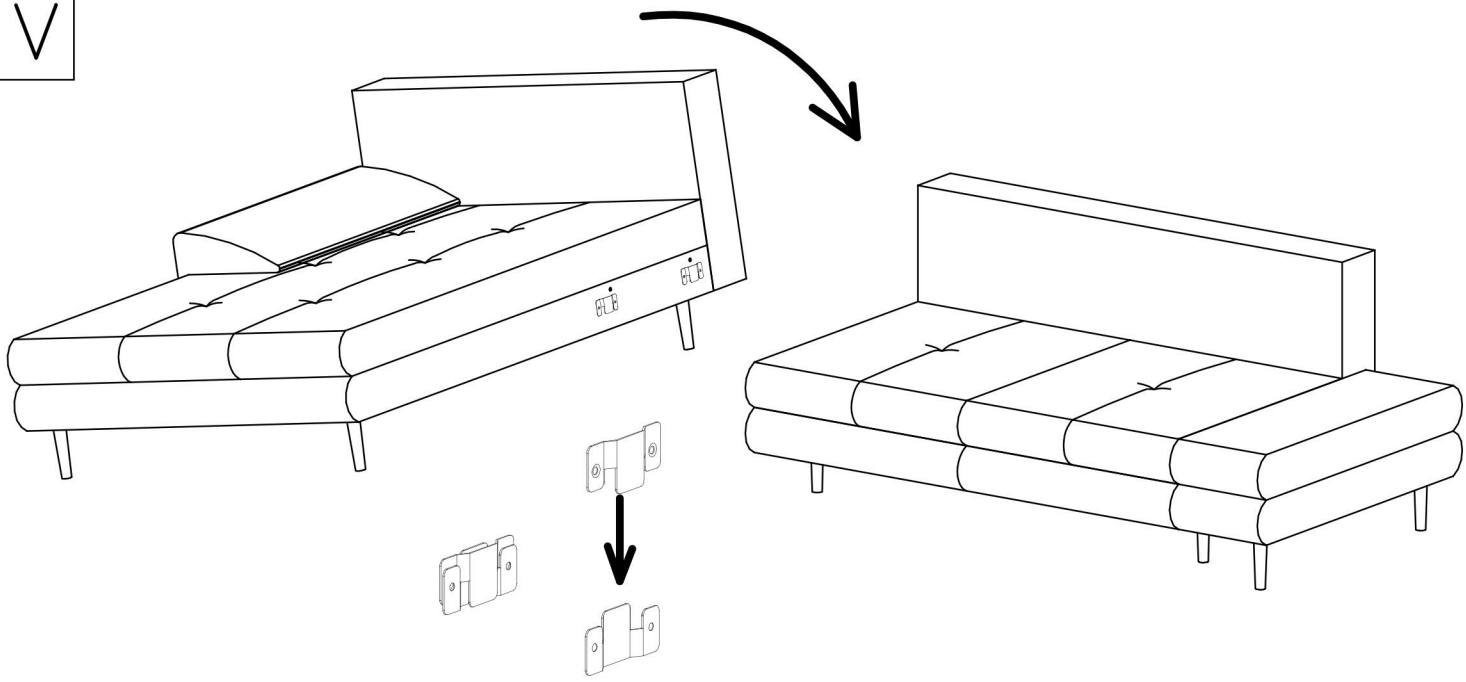

V

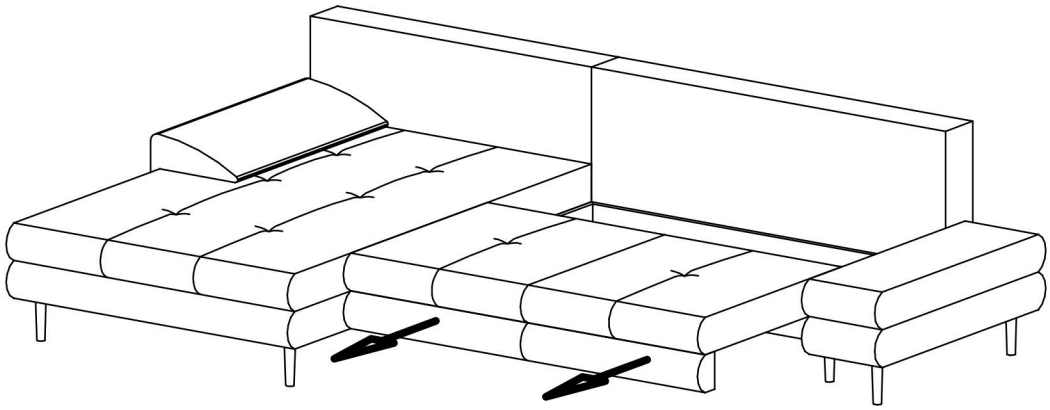

VI

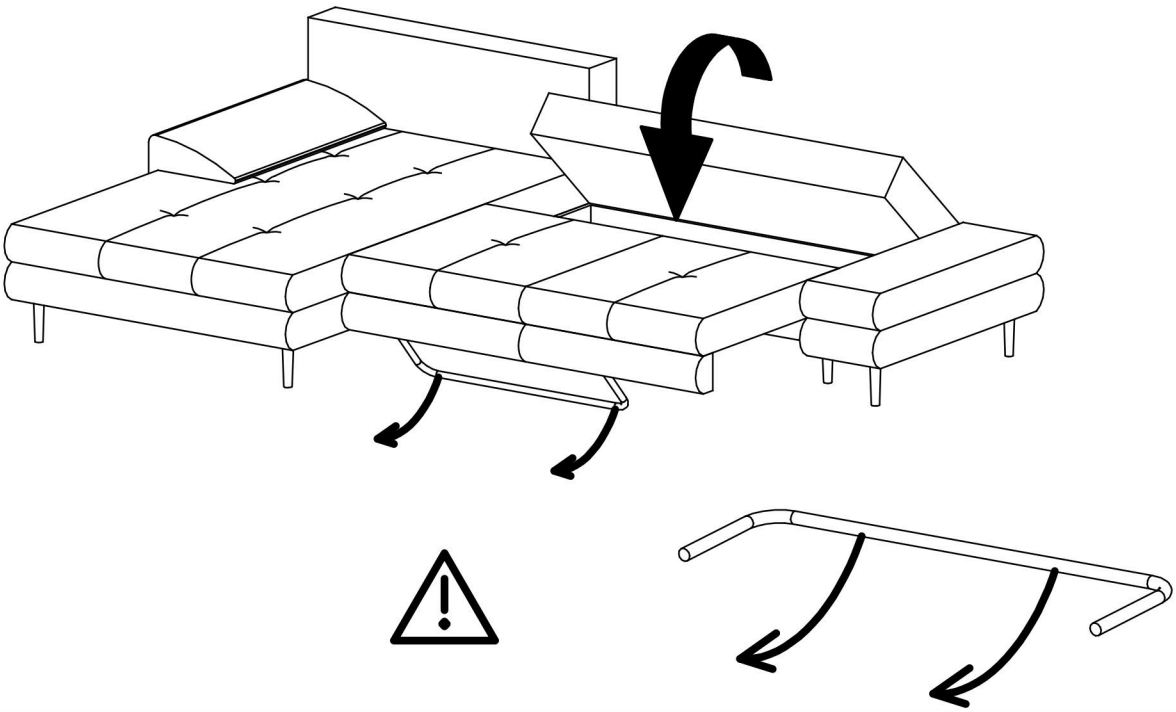

VII

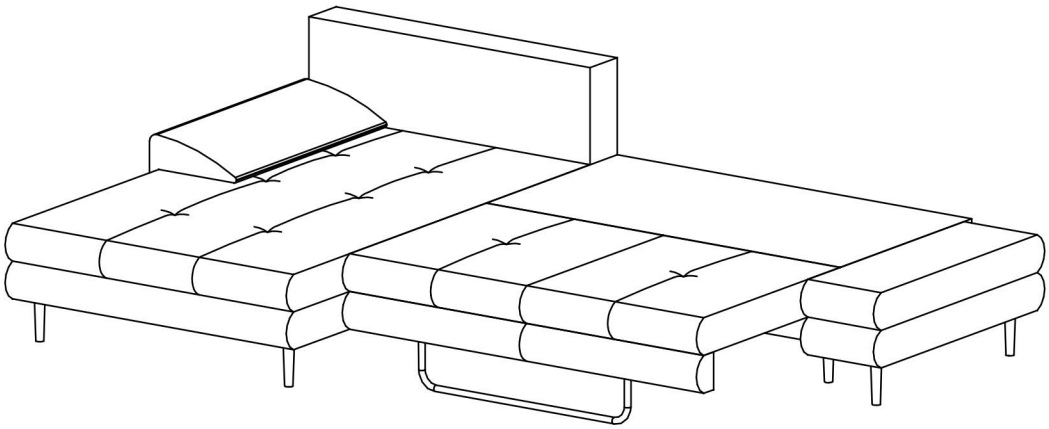
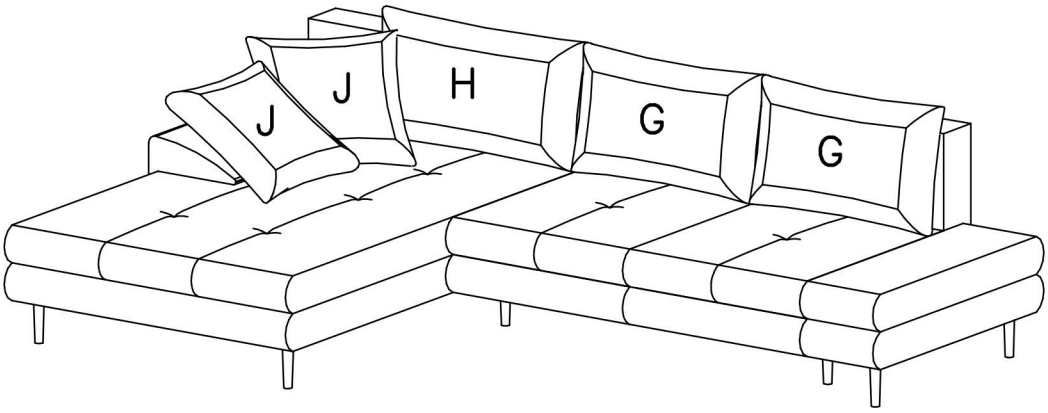
VIII