GLOBO
LIGHTING
www.globo-lighting.com

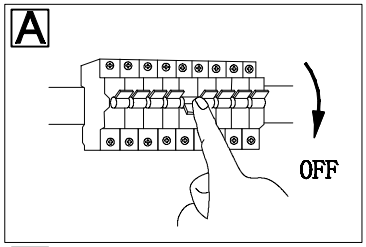

B

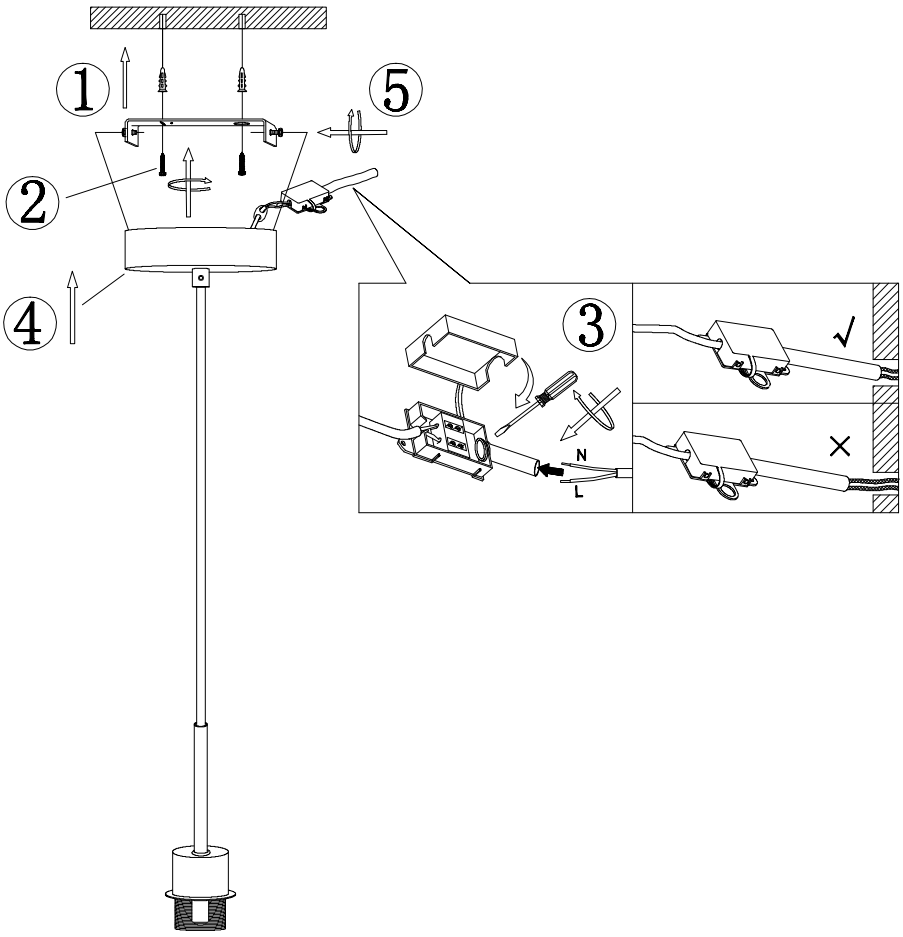

15228H
15229H

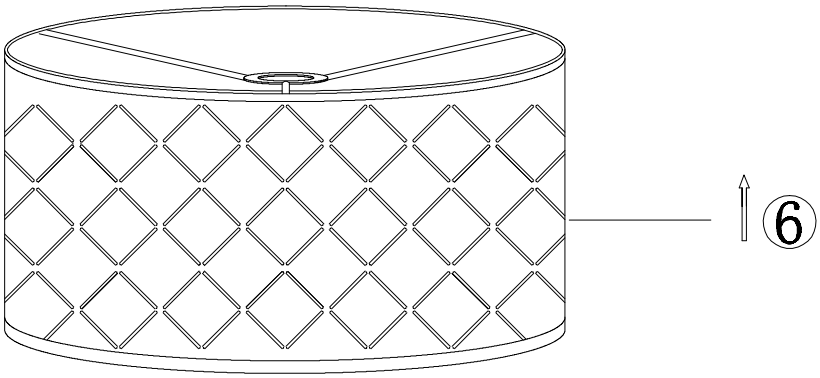

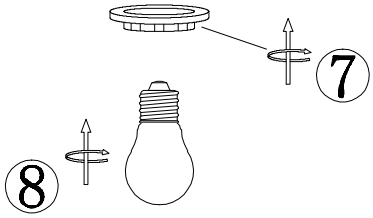
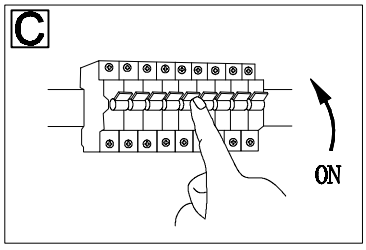
GLOBO Handels GmbH
Gewerbestrasse 3
A-9184 Sankt Peter