00360020-01

BDSK Handels GmbH & Co. KG
Mergentheimer Straße 59,
D-97084 Würzburg,Germany.

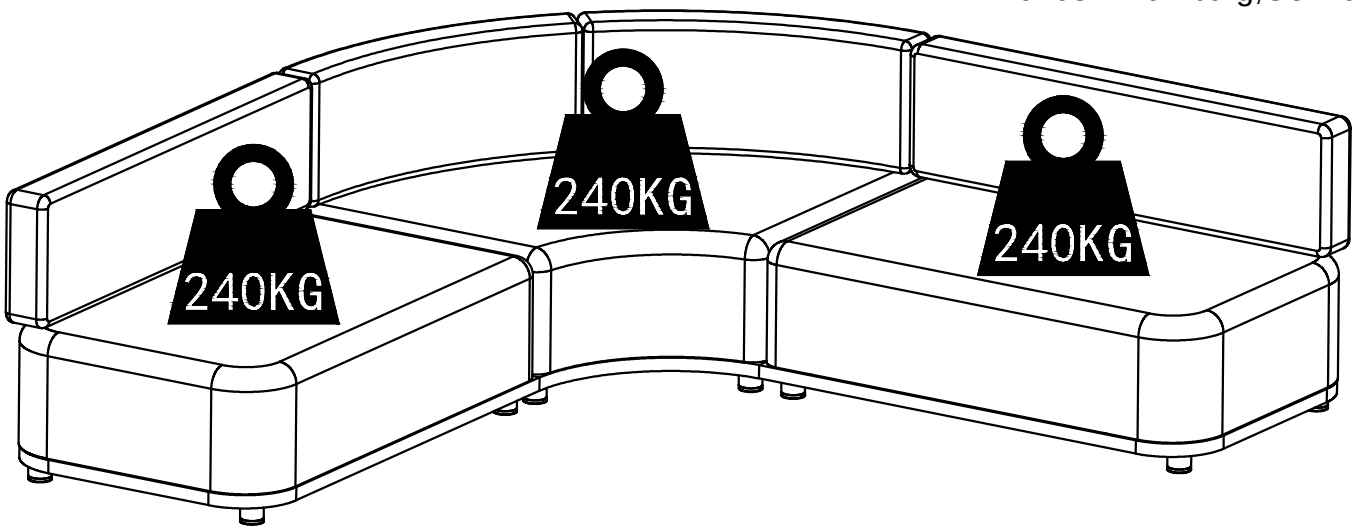



A  1/3 1×	B  2/3 1×	C 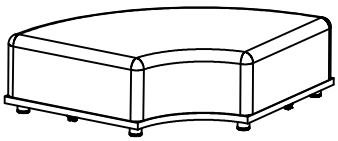 3/3 1×	D 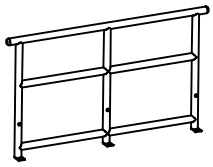 1/3 & 2/3 2×
E 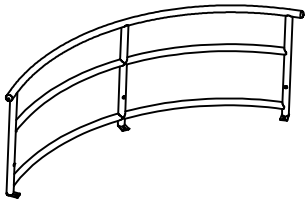 3/3 1×	F  1/3 & 2/3 115*34*11cm 2×	G  3/3 88*34*11cm 2×	H 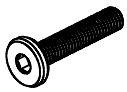 3/3 M6*50 9×
I  3/3 M6*20 9×	J  3/3 18×	K  3/3 9×	L 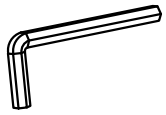 3/3 1×



1

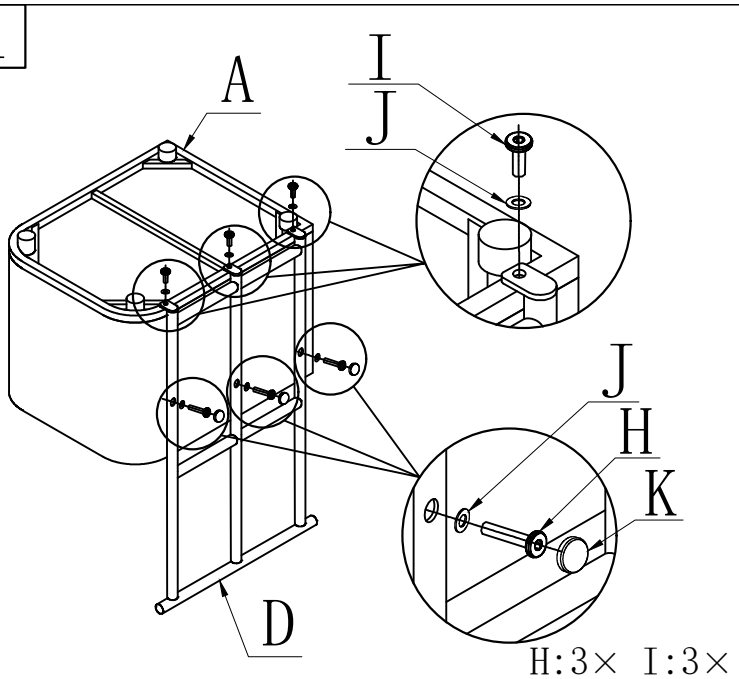

H:3× I:3×
J:6× K:3×

2

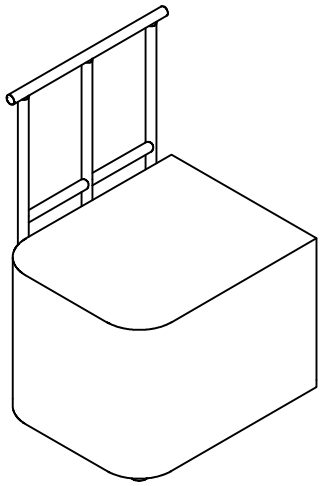

3

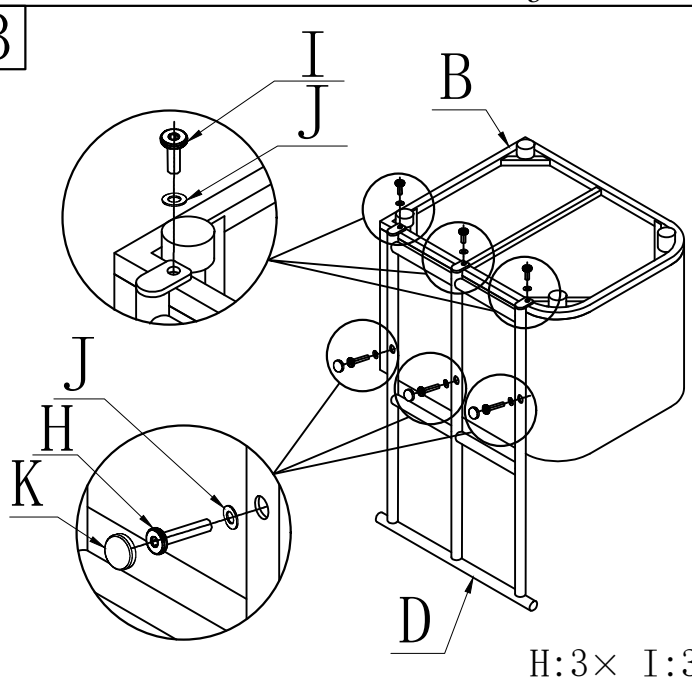

H:3× I:3×
J:6× K:3×

4

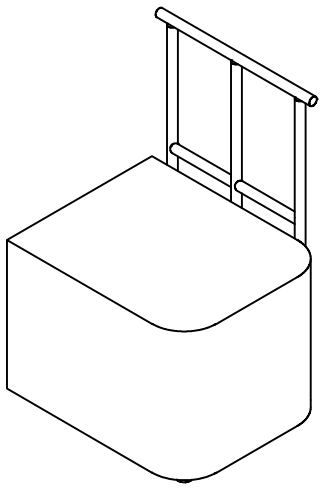

5

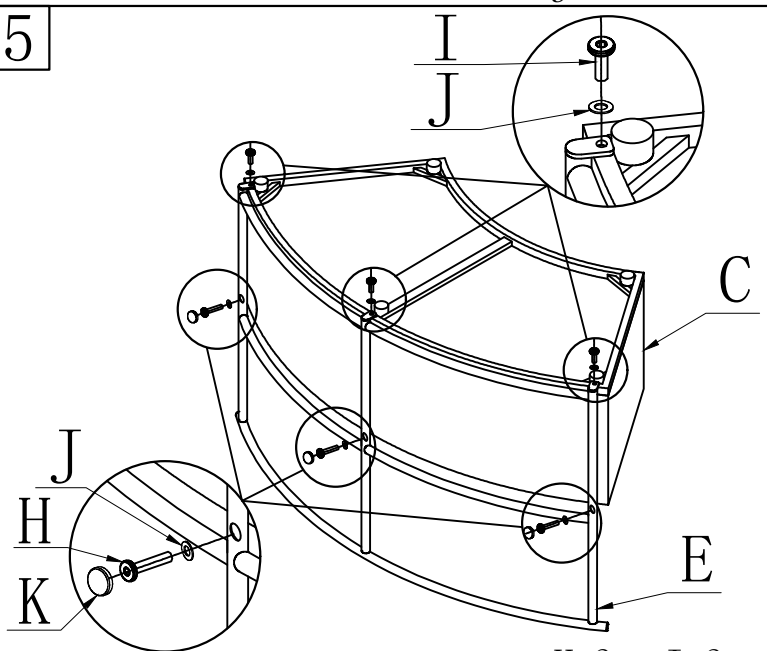

H:3× I:3×
J:6× K:3×

6

