27850031/01

BDSK Handels GmbH & Co. KG
Mergentheimer Straße 59
DE-97084 Würzburg Germany

möma

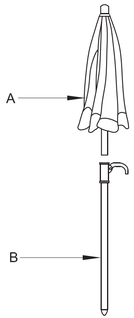

4 PE-LD 20 PAP 22 PAP

1 1min

A	1000*ø19mm	x1
B	1000*ø22mm	x1

210X288MM

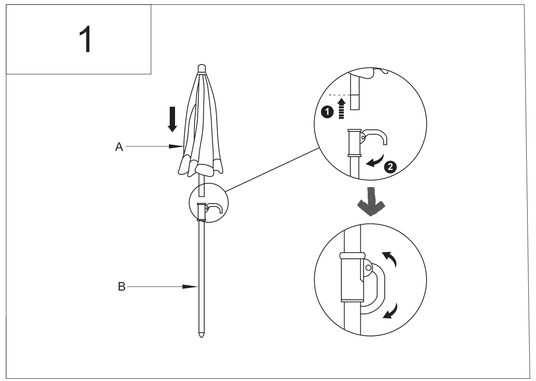

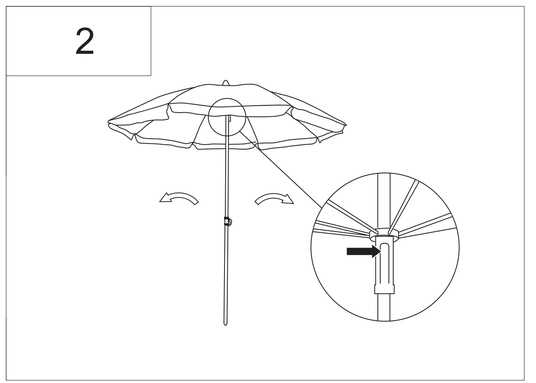

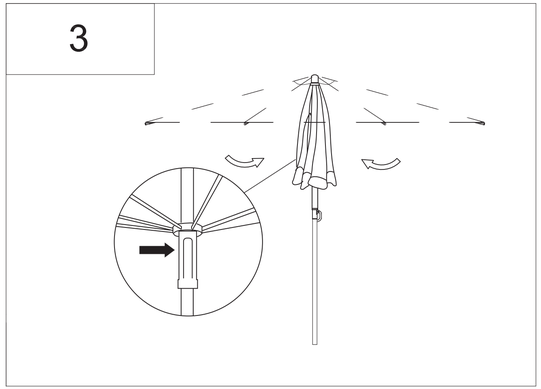

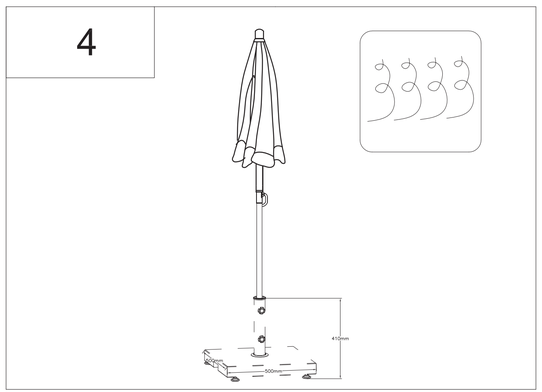

Unbeaufsichtigte Schirme dürfen nicht geöffnet bleiben.

Unattended umbrellas must not be left open.

Die Schutzwirkung gegen gefährliche UV-Strahlung ist je nach Umgebung unterschiedlich. Es sind zusätzliche Maßnahmen nötig, um die Haut zu schützen.

The protection against dangerous UV radiation varies depending on the environment. Additional measures are necessary to protect the skin.

Bei auffrischendem Wind oder nahenden Sturmböen Schirm Schließen.
Close the umbrella if the wind picks up or if a gust of wind approaches

Nur für den privaten Gebrauch im Außenbereich!

For private outdoor use only!

Die Windsicherheit des aufgespannten Schirmes ist begrenzt.

The wind resistance of the opened umbrella is limited.

Und Allgemeiner Hinweis:

And General Note:

Wenn nötig, reinigen Sie den Stoff mit handwarmem Wasser, Feinwaschmittel und Schwamm.
If necessary, clean the fabric with lukewarm water, mild detergent, and a sponge.