LIVING

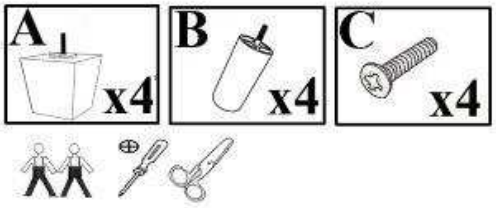

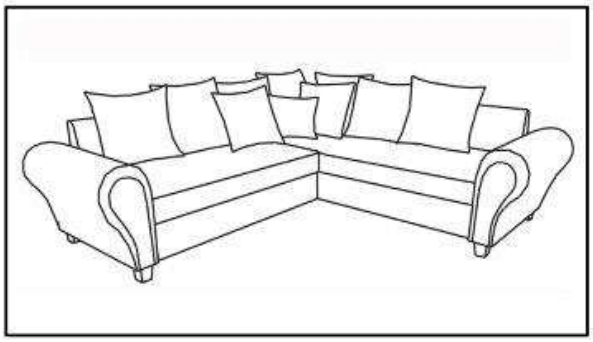

1.

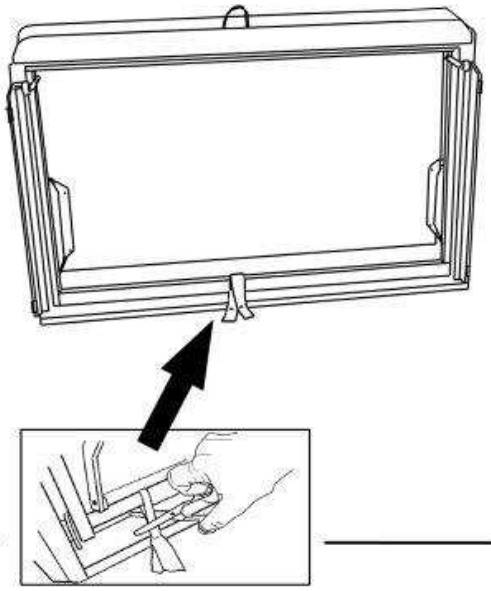

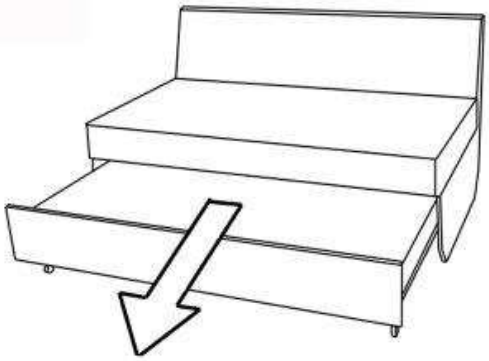

2.

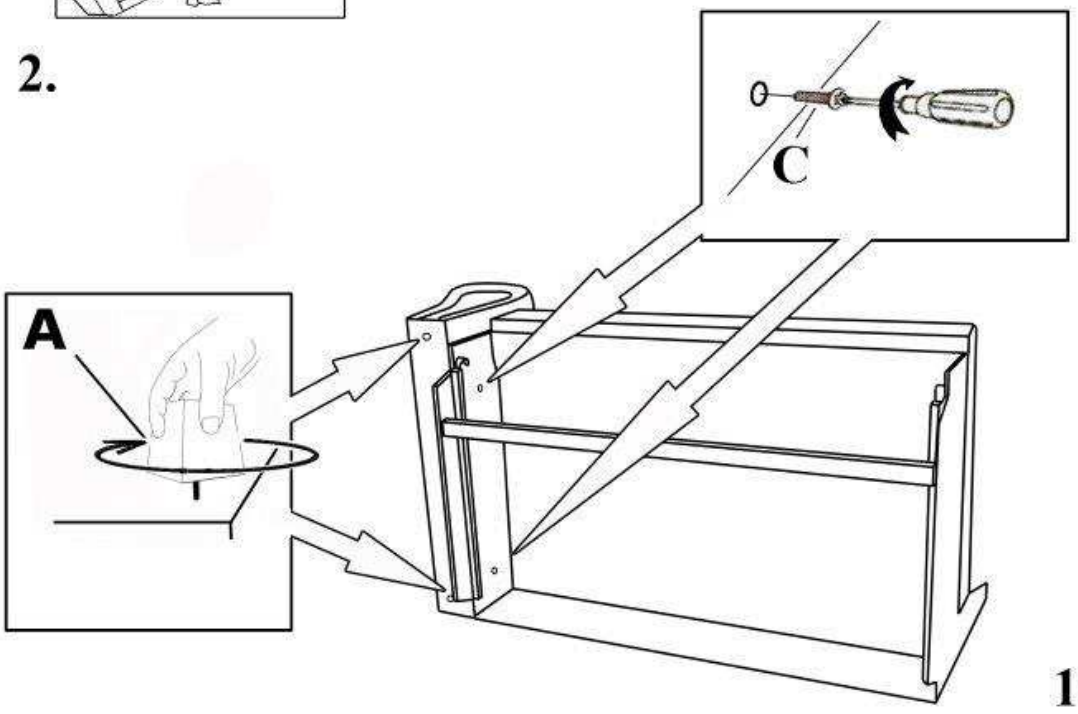

3.

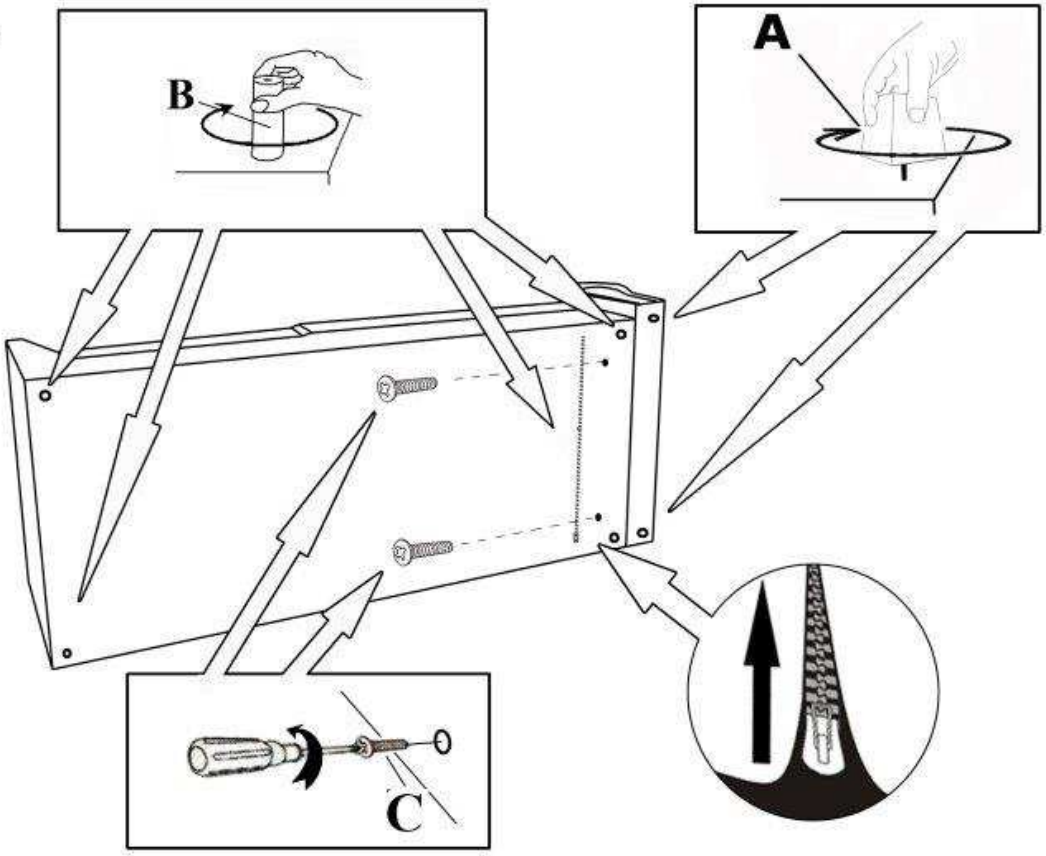
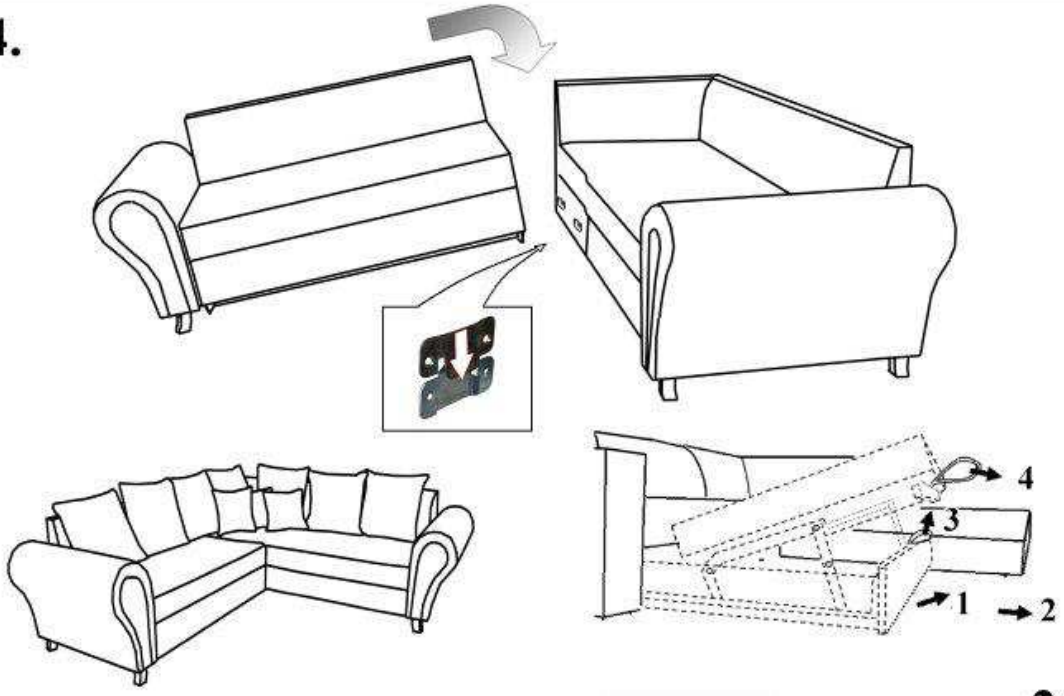
4.