Montageanleitung
Notice de montage
Istruzioni di montaggio
Assembly instructions
Instrucciones de montaje

BORA 9

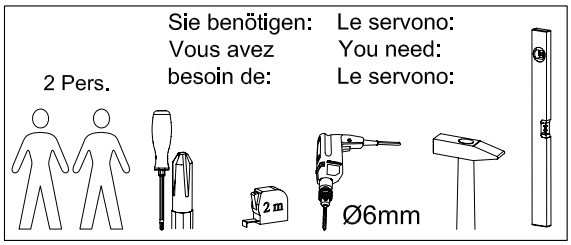

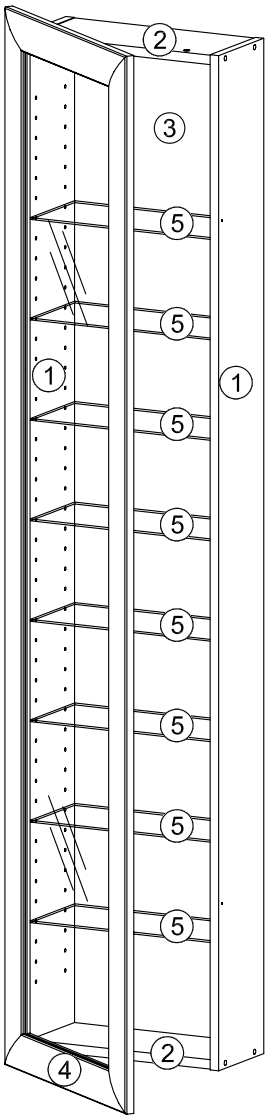

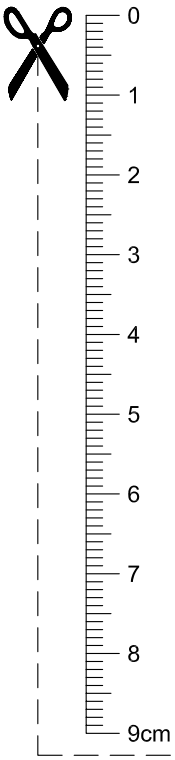

Achtung: Bei mangelhafter Montage besteht Gefahr für die Sicherheit. Wir empfehlen die Montage nur durch fachkundiges Personal.

Atenclón: En caso de montaje incorrecto, existe peligro para la seguridad. Le recomendamos que el montaje lo efectúe únicamente personal especializado.

Attentlon: En cas de montage incorrect, il y a risque pour la sécurité. Nous recommandons de ne faire effectuer le montage que par du personnel qualifié.

Warnlng: Deficient assembly causes safety risks. We recommend having the assembly done only by qualified personnel.

Attenzione: Nel caso di montaggio non adeguato c'è pericolo di sicurezza. Consigliamo di far eseguire il montaggio esclusivamente da parte di personale esperto.

Beschläge / Ferrures / Guarnizioni / Fittings / Herrajes

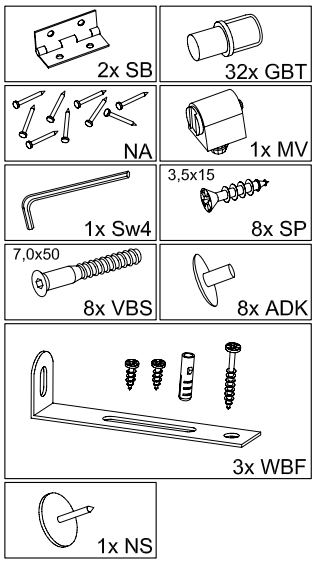

Art.-Nr. 109-009

Teile / Pieces / Pezzi / Article / Piezas

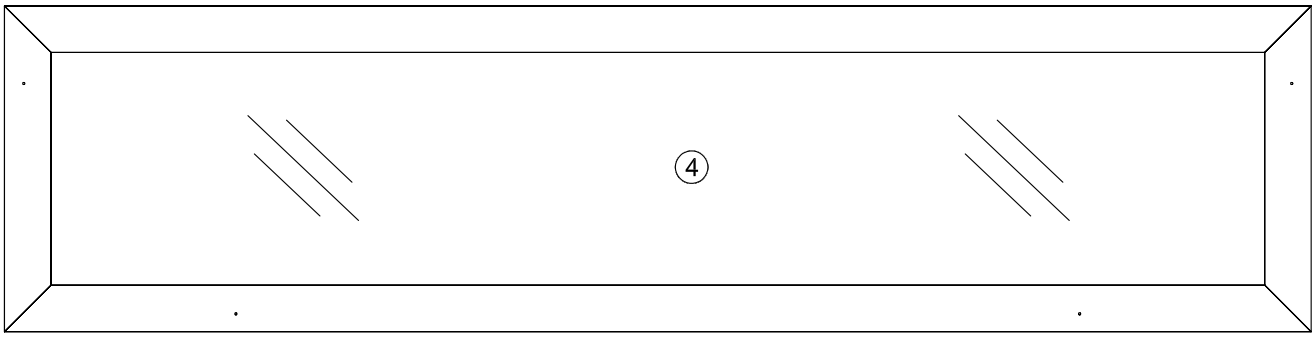

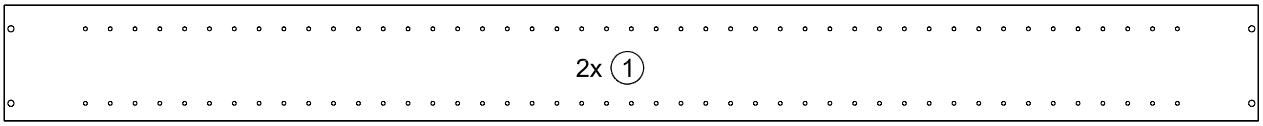

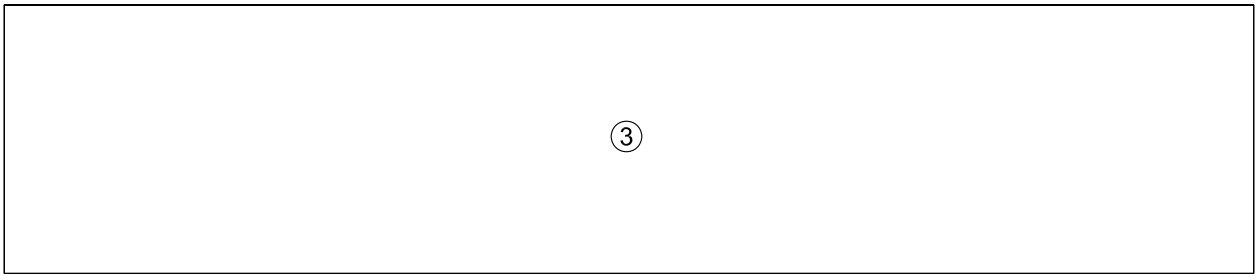

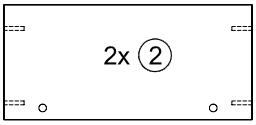

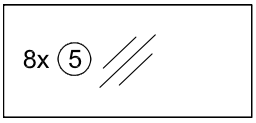

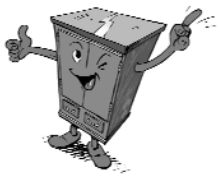

HORSTMANNGROUP

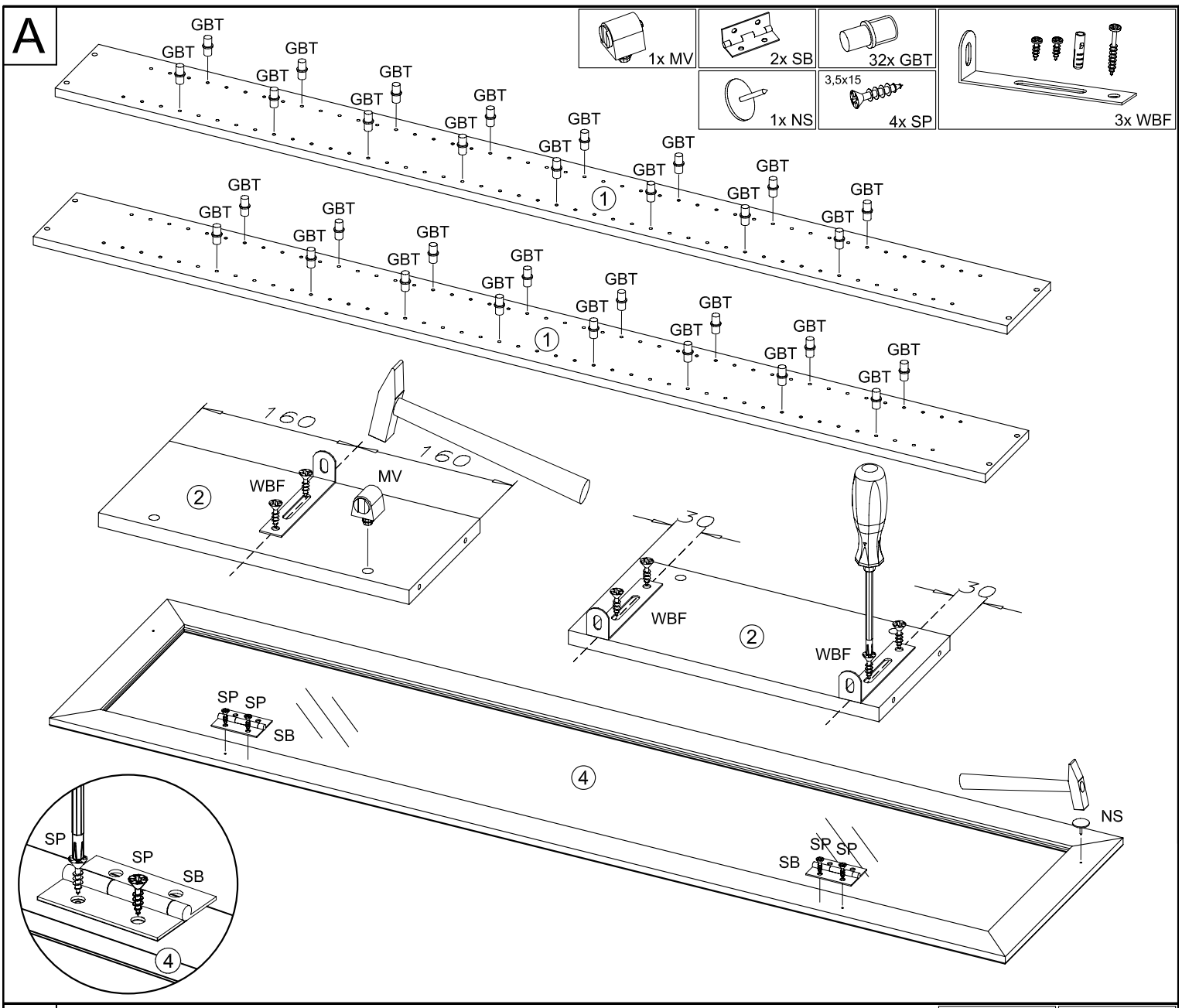

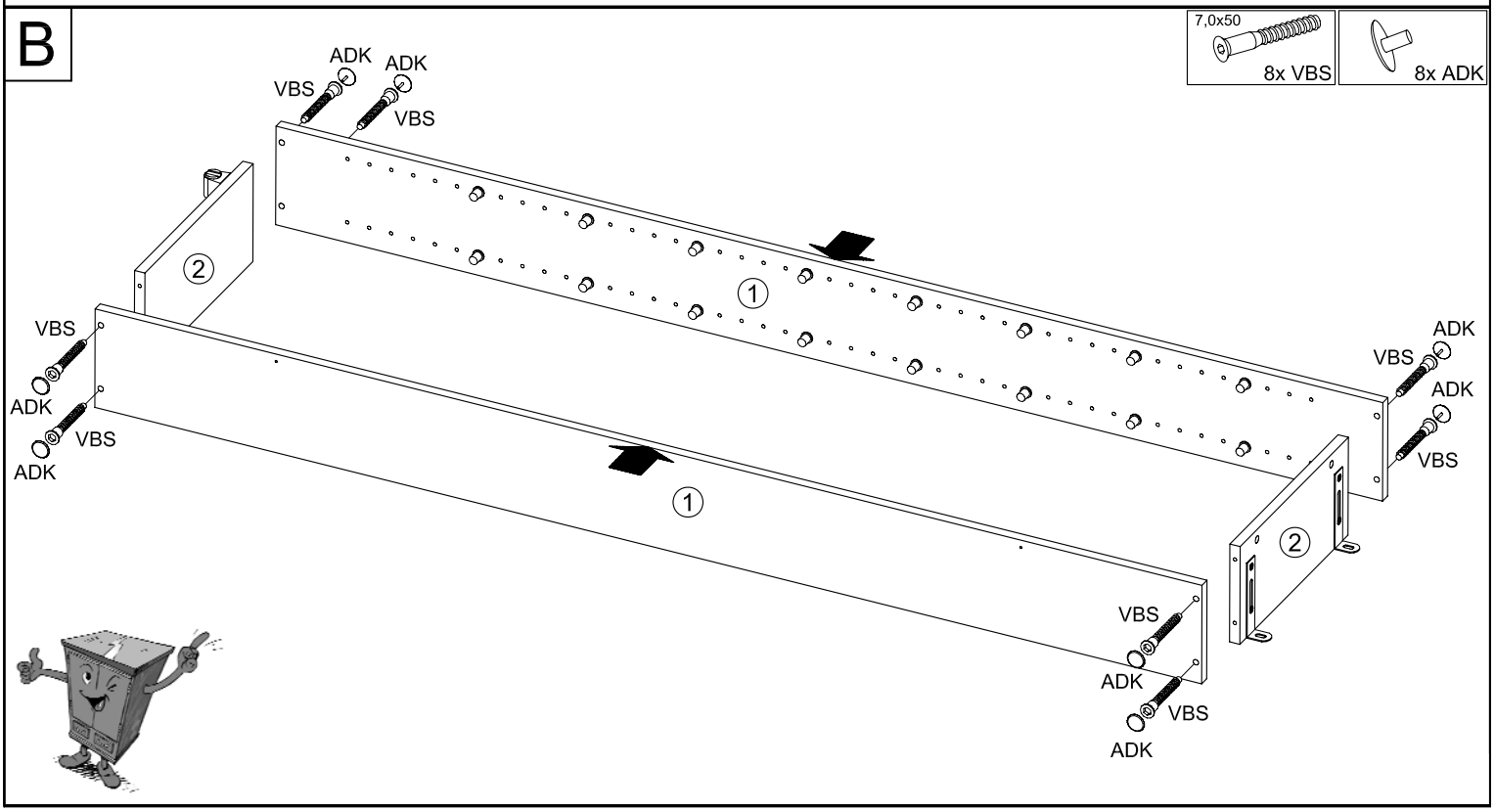

HORSTMANNGROUP

C

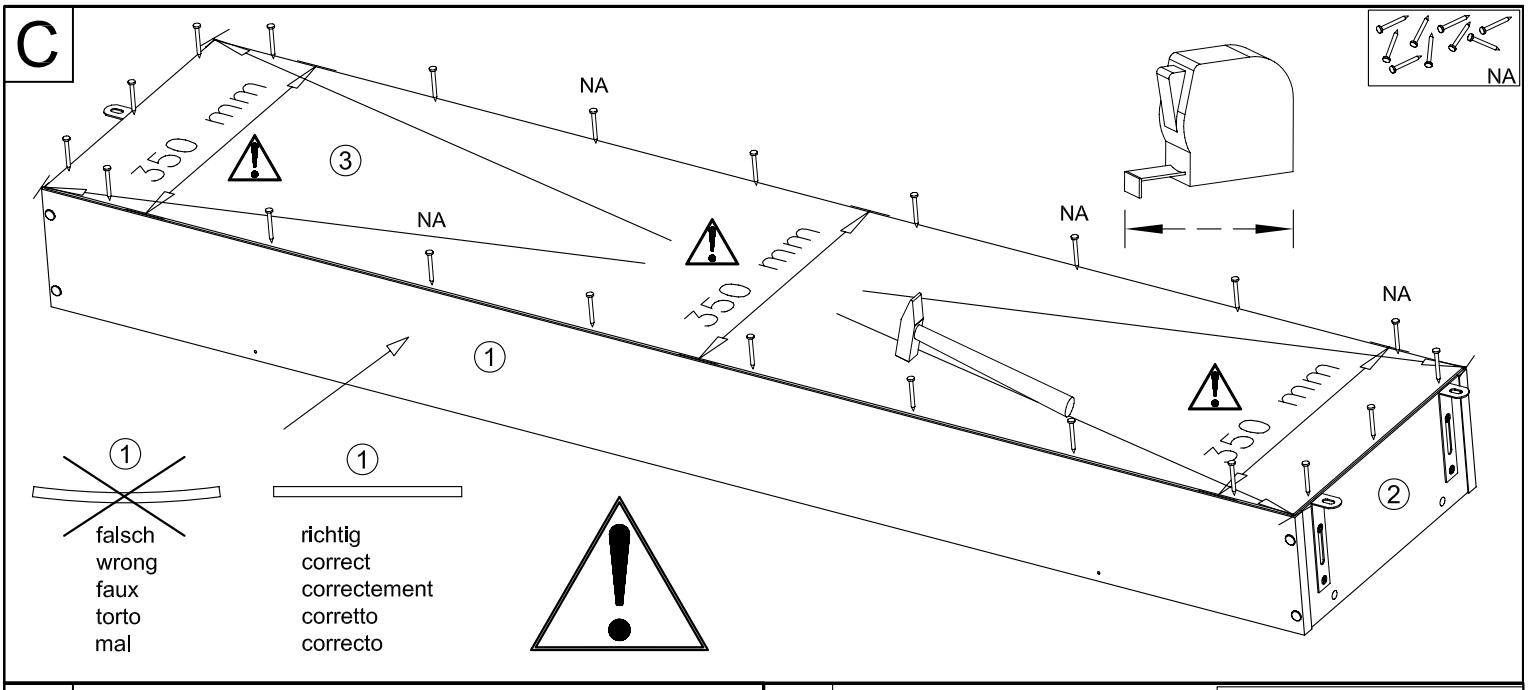

D

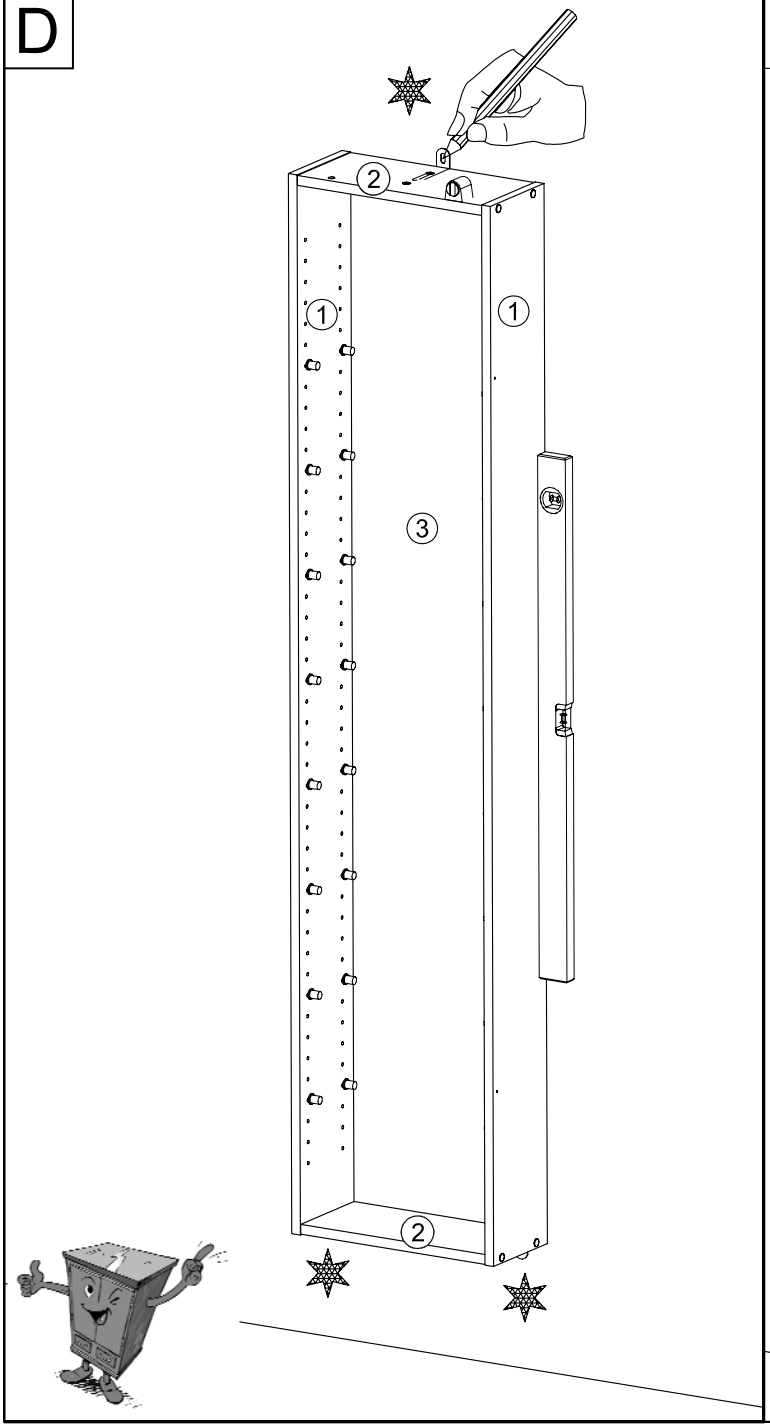

E

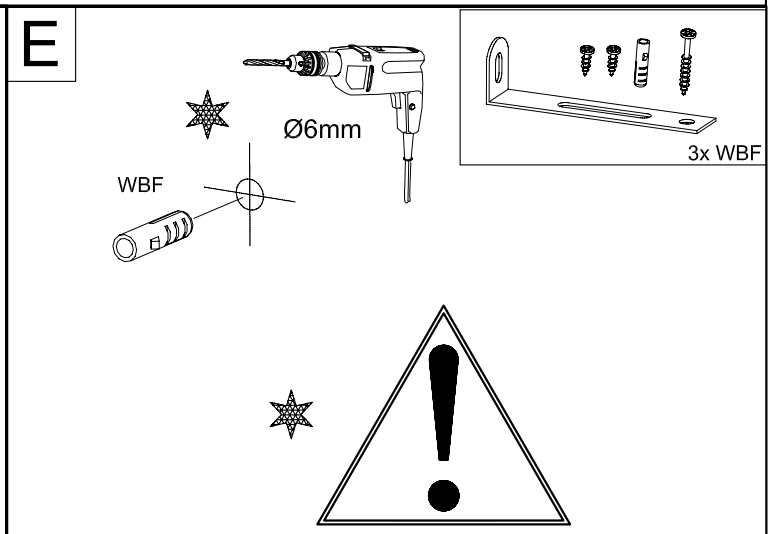

Bei Verbindungsmittel für die Wandbefestigung ist das Trägermaterial auf Eignung zu Prüfen.

Nel caso di mezzi di connessione per il fissaggio della parete il materiale portante deve essere esaminato in vista della sua idoneità.

En cas de moyens de liaison pour la fixation murale, il faudra vèrifier l'aqtitude du matèriel de support.

Al emplear material de unión para la fijación de paredes, debe comprobarse la idoneidad del material de soporte.

In case of connective devices for the wall mounting, the supporting material must be checked for suitability.

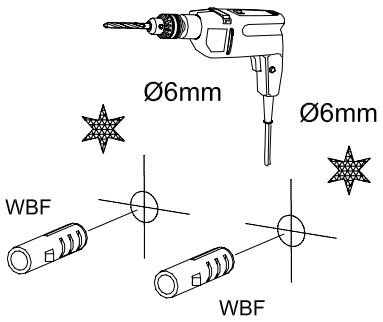

F

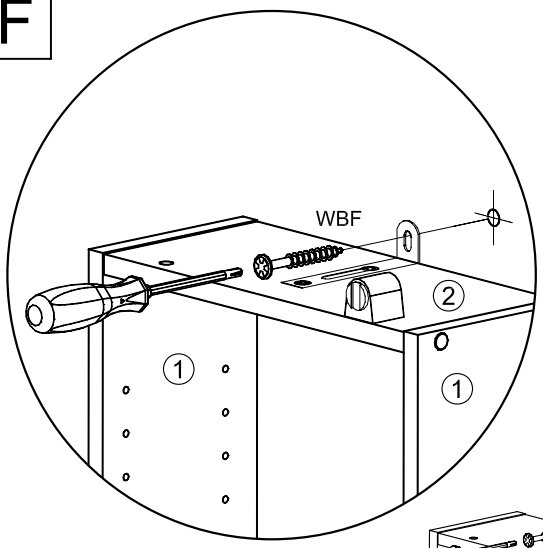

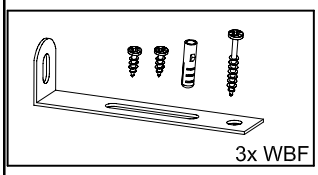

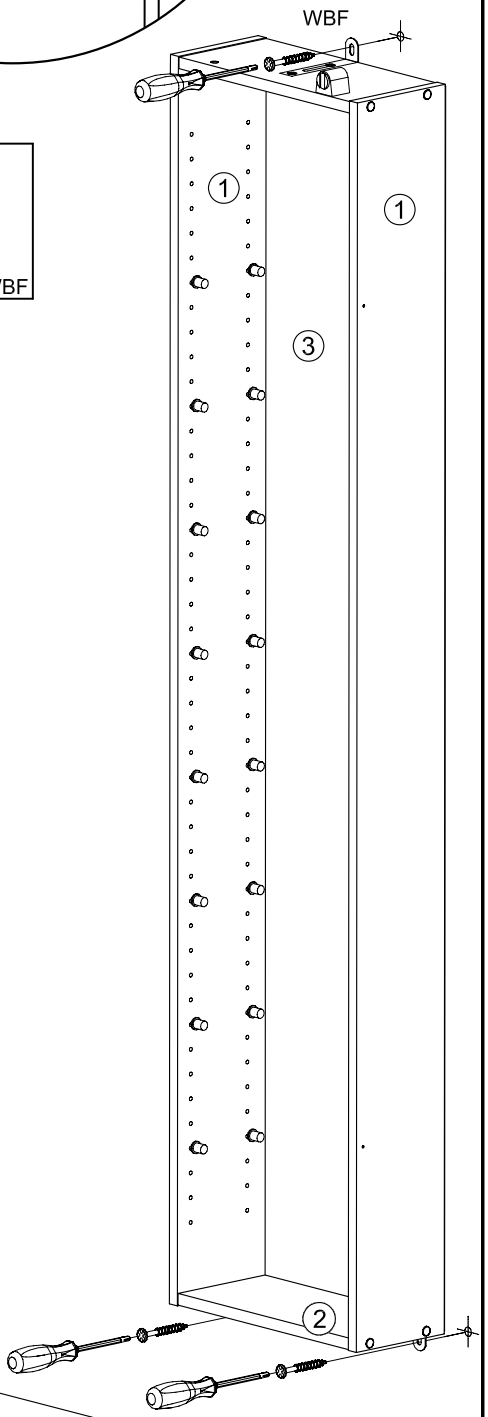

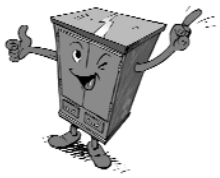

G

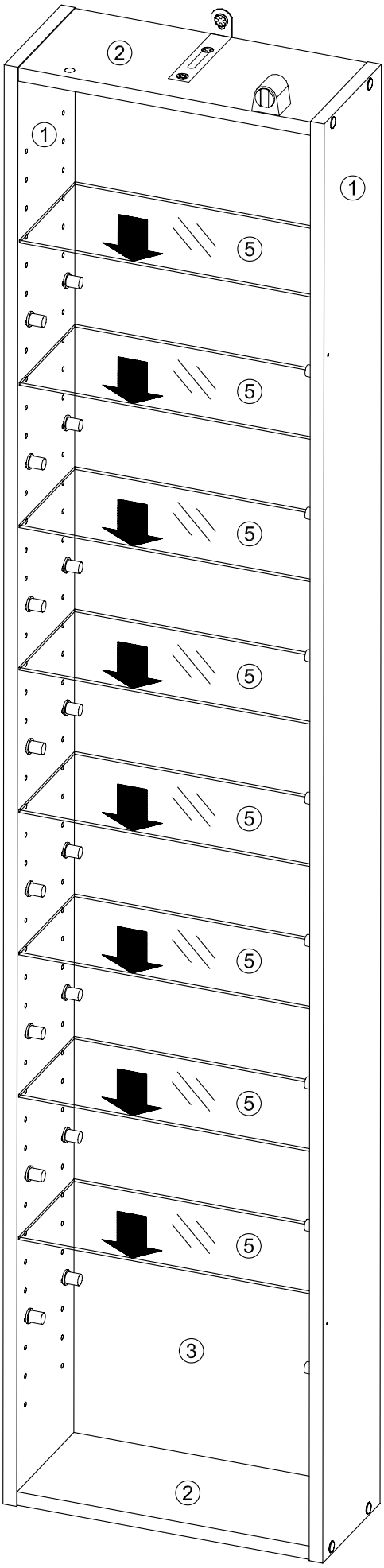

H

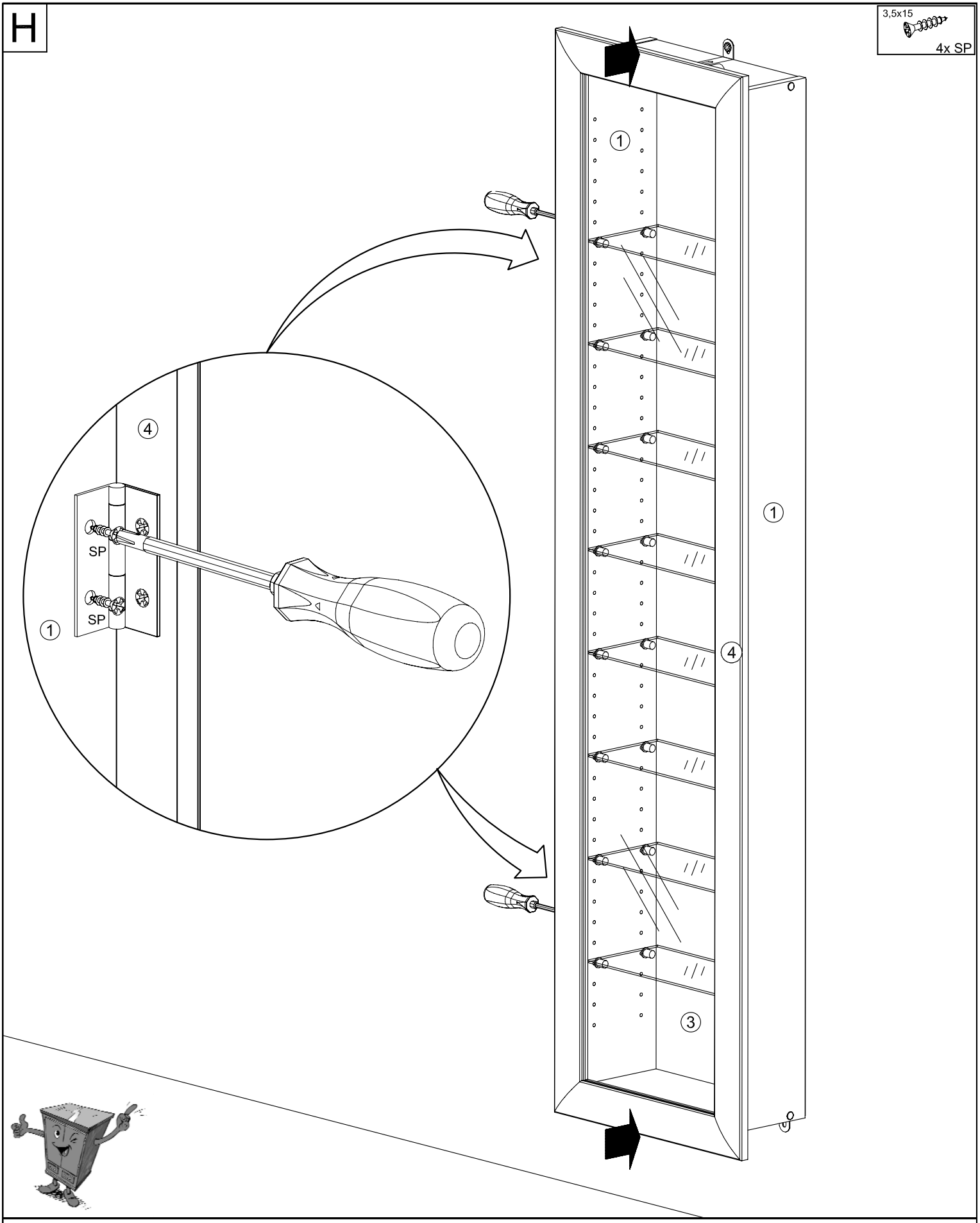

Pflegehinweis / Cleaning information / Istruzione di cura / Indications d'entretien / Indicaciones de mantenimiento

Bitte nur mit einem Staubtuch oder einem feuchten Lappen reinigen. Keine scheuernden Putzmittel verwenden!

Per favore pulire solo con un panno per rimuovere polvere o con uno straccio umido. Non usare detergenti abrasivi!

Limpiar sólo con un trapo para el polvo o con un trapo húmedo. No utilizar productos de limpieza abrasivos!

Please do only clean with a duster or a damp cloth. Do not use any scouring agents!

Ne nettoyer qu'avec un chiffon à poussière ou un chiffon humide. Ne pas utiliser de produit à récurer!