SANTI NAKO

2 HDPE 4 LDPE

10062026

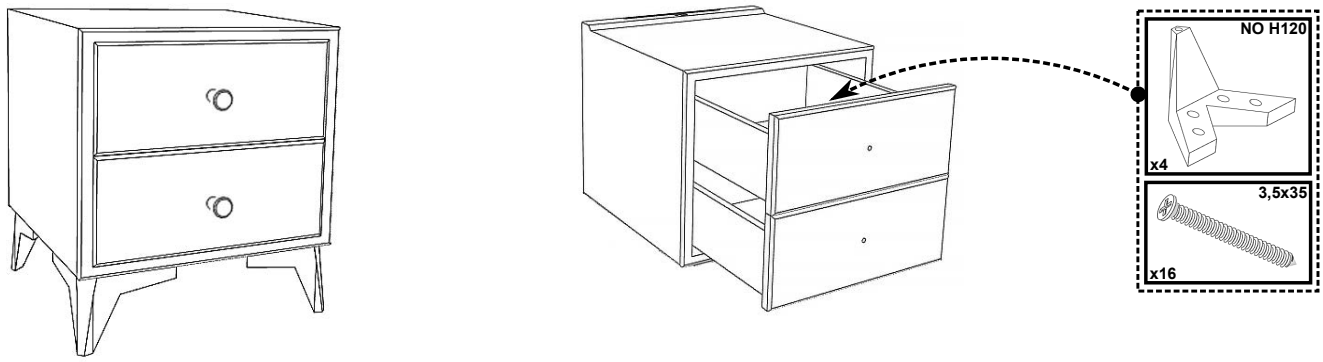

1

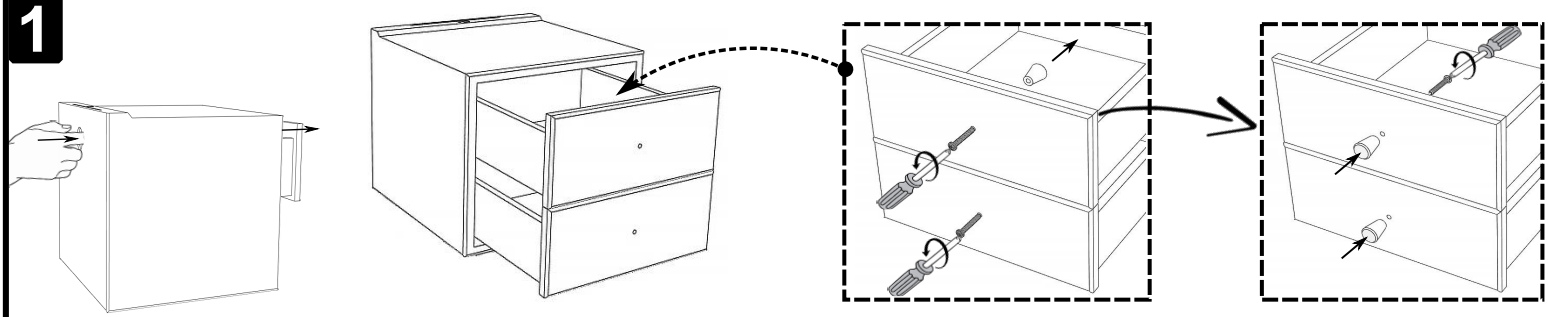

2

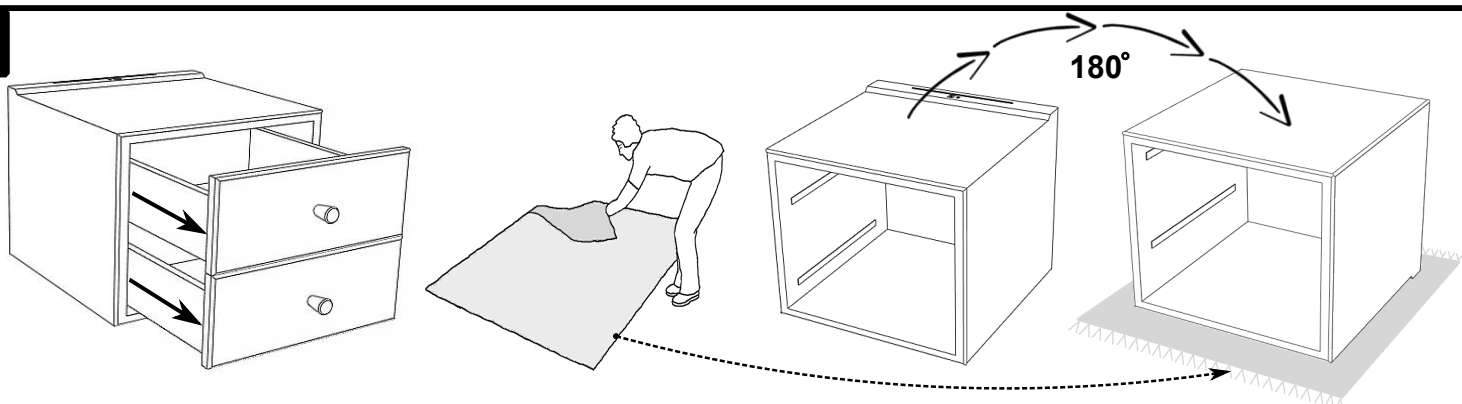

3

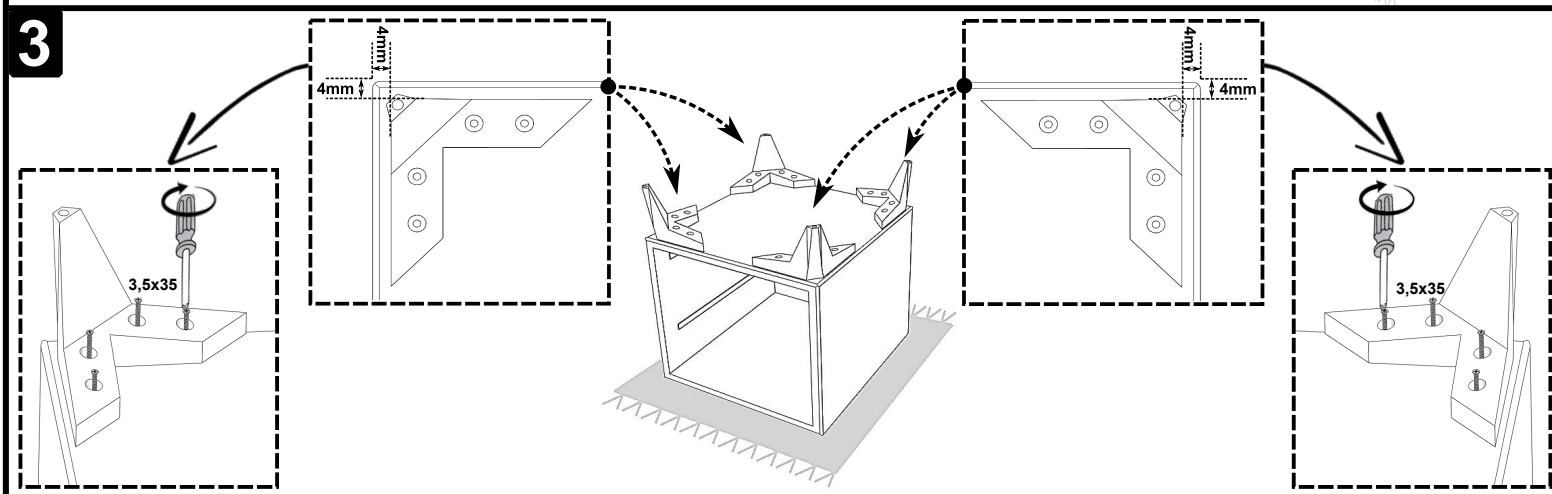

4

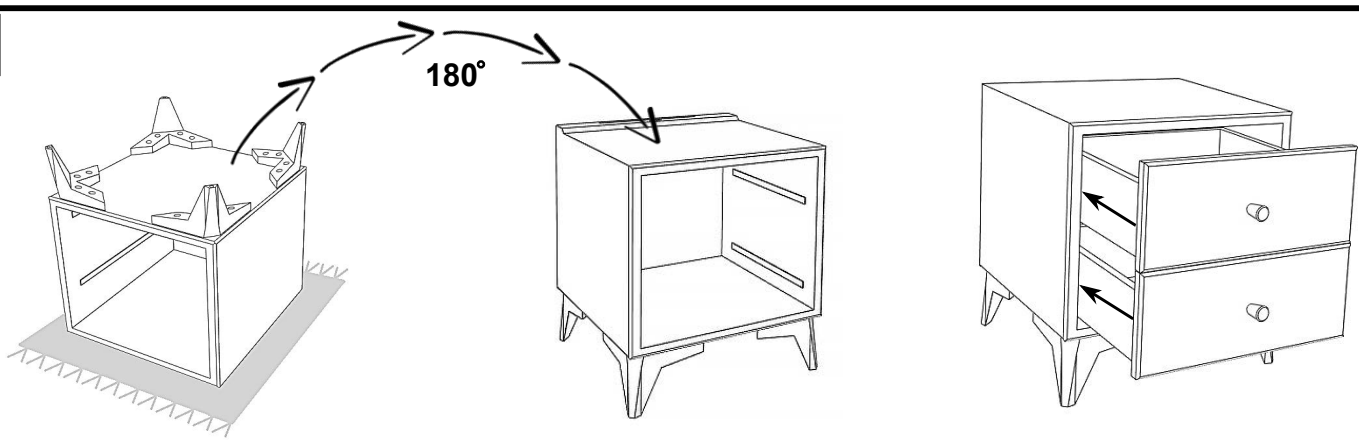

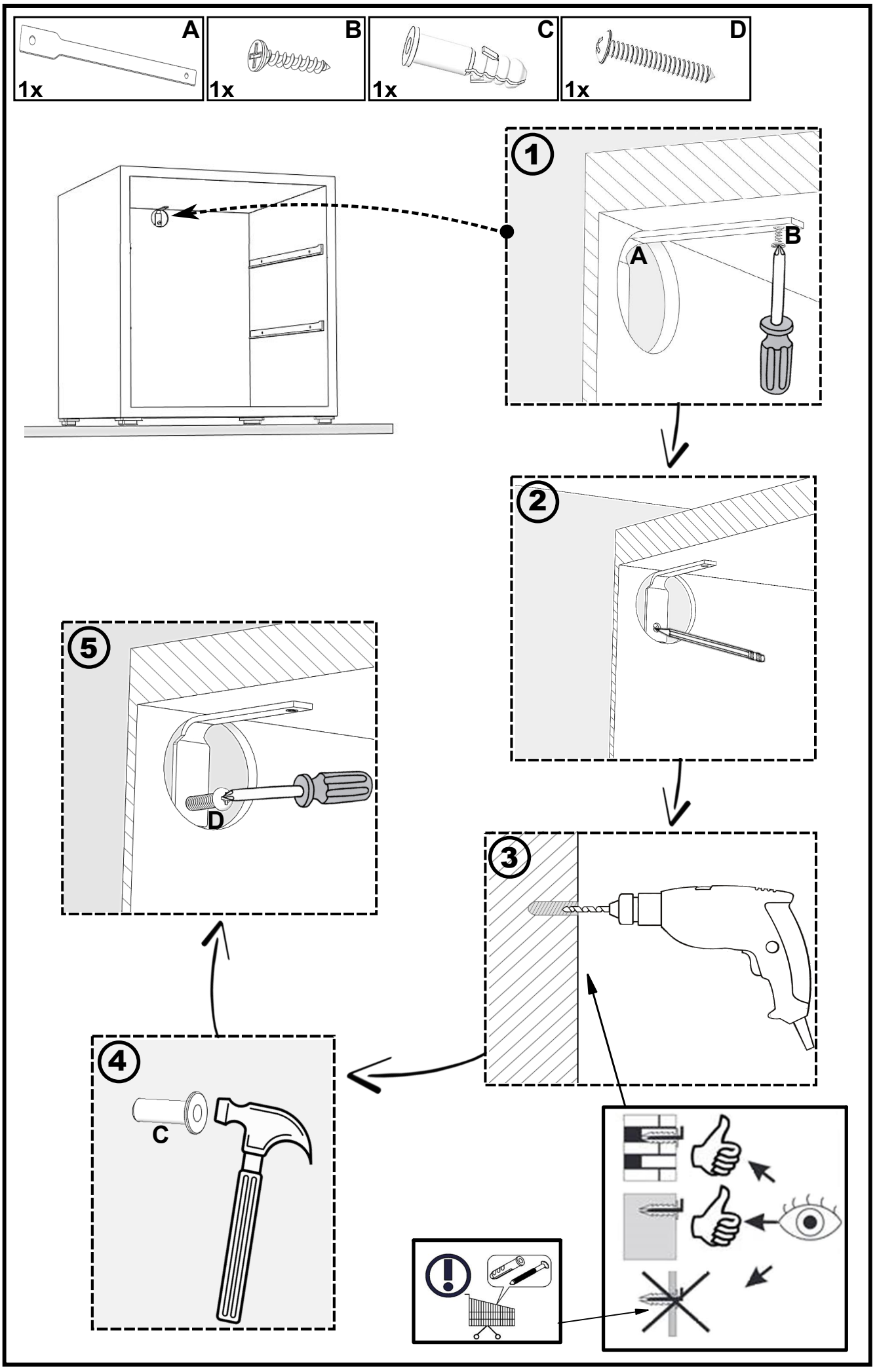
A
1x
B
1x
C
1x
D
1x
1
A
B
2
3
4
C
5
D

819362	NEON_5x13-NW

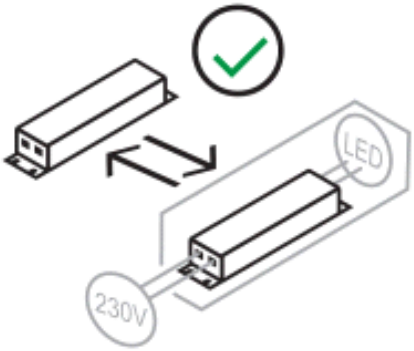

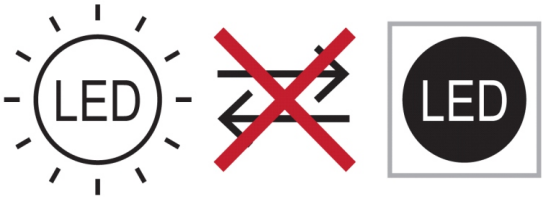

LED repair

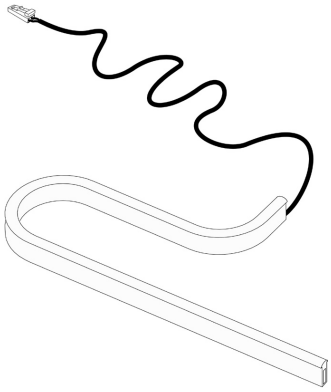

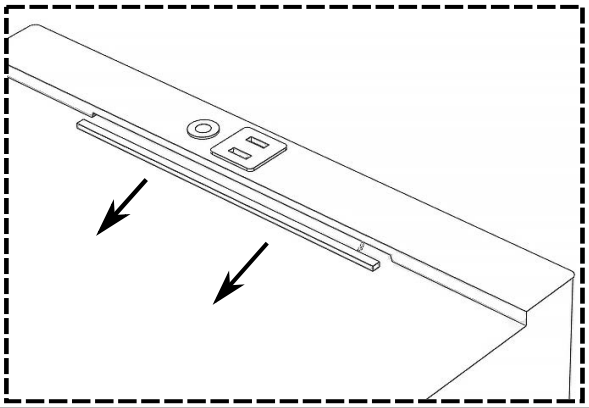

SWITCH repair

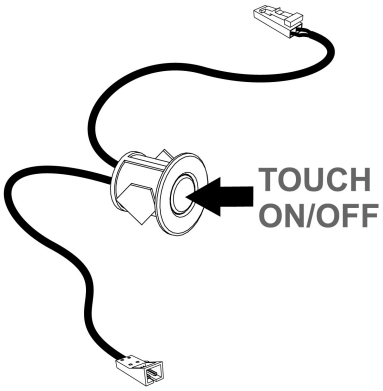

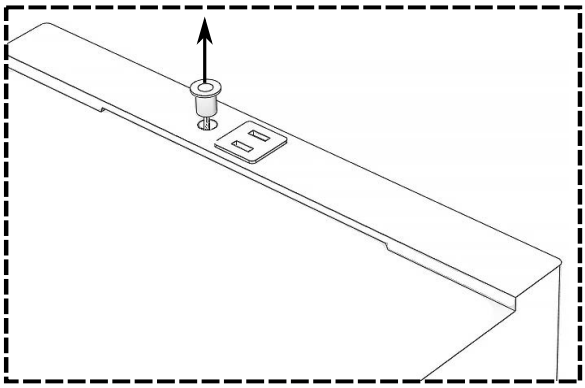

USB repair

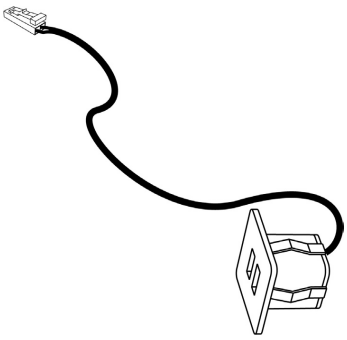

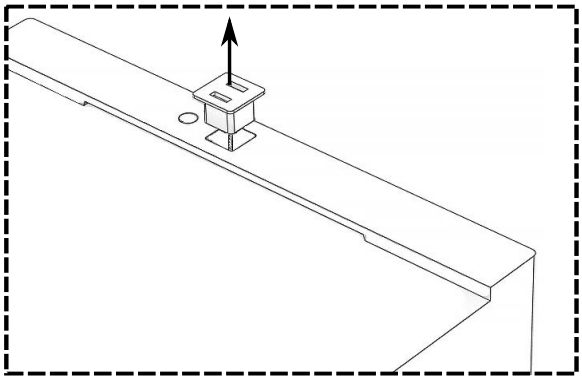

PL- Ten produkt zawiera źródła światła o klasie efektywności energetycznej „G”

DA- Dette produkt indeholder en lyskilde til energieffektivitetsklasse „G”

ES- Este producto contiene una fuente de luz de clase de eficiencia energética „G”

FR- Ce produit contient des sources lumineuses de classe d'efficacité „G”

LT- Šiame gaminyje yra energijos vartojimo efektyvumo klasės šviesos šaltinis „G”

PT- Este produto contém uma fonte de luz da classe de eficiência energética „G”

SK- Tento výrobok obsahuje svetelný zdroj triedy energetickej účinnosti „G”

TR- Bu ürün bir ışık kaynağı enerji verimliliği sınıfı içerir „G”

DE- Diese Produkte enthalten Lichtquellen der Energieeffizienzklasse „G”

EL- Αυτό το προϊόν περιέχει μια πηγή φωτεινής πηγής ενεργειακής απόδοσηςj „G”

ET- See toode sisaldab efektiivsusklassi valgusallikat energia "G”

HU- Ez a termék energiahatékonysági osztályú fényforrást tartalmaz „G”

LV- Šis produkts satur gaismas avotu ar energoefektivitātes klasi „G”

RO- Acest produs conține o sursă de lumină de clasă de eficiență energetică „G”

SLO- Ta izdelek vsebuje svetlobni vir razreda energijske učinkovitosti „G”

HR- Ovaj proizvod sadrži izvor svjetlosti razreda energetske učinkovitosti „G”

CS- Tento výrobek obsahuje světelný zdroj třídy energetické účinnosti „G”

EN- This product contains a light sources of energy efficiency class „G”

FI- Tämä tuote sisältää energiatehokkuusluokan valonlähteen „G”

IT- Questo prodotto contiene una sorgente luminosa di classe di efficienza energetica „G”

RU- Этот продукт содержит источник света класса энергоэффективности „G”

NL- Dit product bevat een lichtbron met energie-efficiëntieklasse „G”

BG- Този продукт съдържа източник на светлина от клас на енергийна ефективност „G”

SV- Denna produkt innehåller en ljuskälla för energieffektivitetsklass „G”