1018616 CUBIKO CORNER BIN SET 2
1018616 All Colors
Instruction Sheet Artwork_MOMAX

21 cm

82310155/04, 82310155/05
BDSK Handels GmbH & Co. KG
Mergentheimer Straße 59
DE-97084 Würzburg, Germany
UID: DE279448078

CUBIKO
Eckbehälter, 2er-set
Corner bin, set of 2
Tablette d'angle, set de 2 pièces
Kutna polica, 2-dijelni set
Pojemnik narożny, 2 sztuki
Etajeră de colț, set din 2 piese
Ugaona polica, 2/1
Rohová polička, 2-dielna sada
Kotna poličkа, 2-delni set
Sada dvou rohových poliček
Sarokpolc, 2 db-os szett

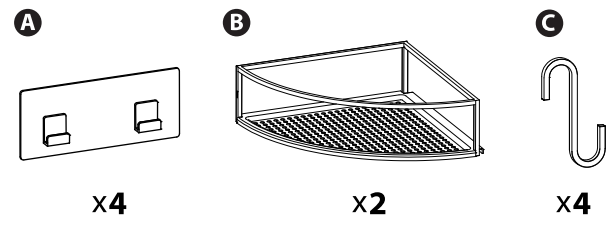

1

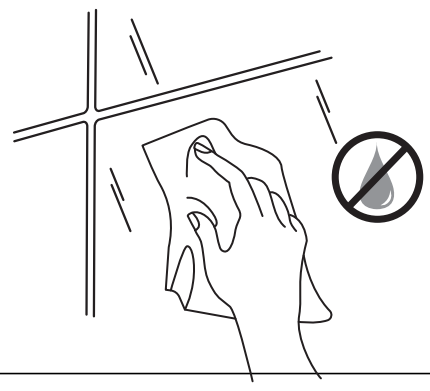

2

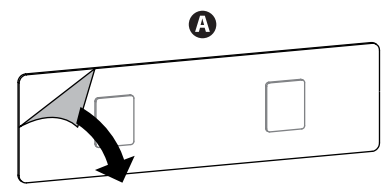

3

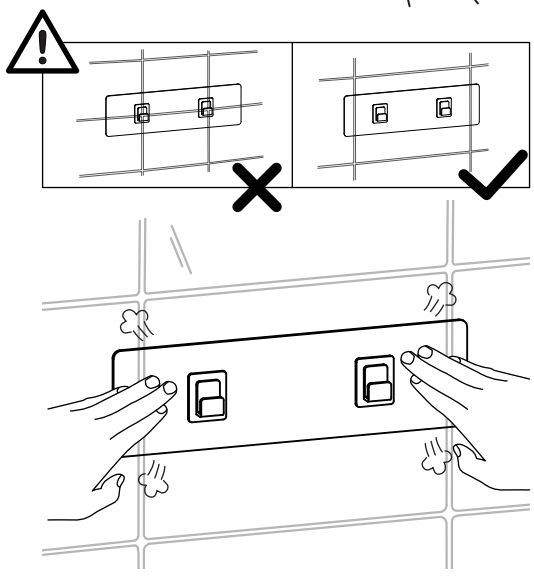

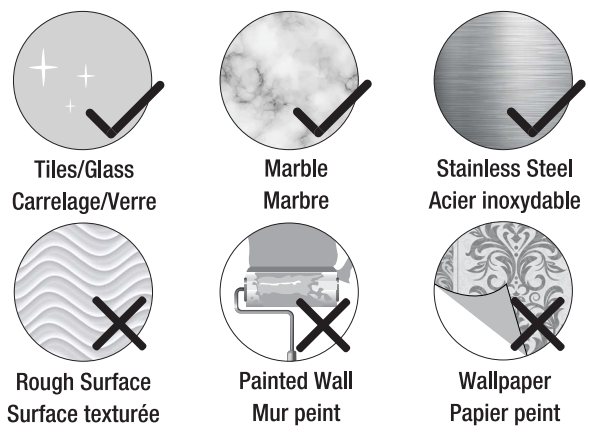

Transparente Klebefläche muss auf glatten, nicht porösen Oberflächen wie Edelstahl, Porzellan,Fliesen etc. angebracht werden. Nicht für raue Oberflächen wie Quarz und Stein geeignet.
The transparent adhesive strip must be applied to smooth, non-porous surfaces such as stainless steel, porcelain, tiles, etc. Not suitable for porous surfaces such as quartz or stone.
La surface adhésive transparente doit être appliquée sur des surfaces lisses et non poreuses telles que l'acier inoxydable, la porcelaine,le carrelage, etc. Ne convient pas aux surfaces rugueuses comme le quartz et la pierre.
Prozirana ljepljiva površina mora se pričvrstiti na glatku, neporoznu površinu, kao što su oplemenjeni čelik, porculan, pločice itd. Nije pogodno za grube površini kao što su kvarc i kamen.
Przezroczysty pasek samoprzylepny należy nakładać na gładkie, nieporowate powierzchnie, takie jak stal nierdzewna, porcelana, płytki itp. Nie nadaje się on do chropowatych powierzchni, takich jak kwarc i kamień.
Suprafața adezivă transparentă trebuie aplicată pe suprafețe netede, neporoase, cum ar fi inoxul, porțelanul, plăci ceramice etc. Nu este potrivit pentru suprafețe aspre, cum ar fi cuarțul și piatra.
Providnu lepljivu površinu postavljati samo na glatke, neporozne površine poput nerđajućeg čelika, porcelana, pločica itd. Nije pogodno za hrapave površine poput kvarca i kamena.
Priehľadnú lepiacu plochu nalepte na hladký, nepórovitý povrch, ako je nehrdzavejúca oceľ, porcelán,obkladačky a pod. Nie je vhodná na drsné povrchy, ako je kremeň alebo kameň.
Prozorno lepljivo površino je potrebno namestiti na gladko, neporozno površino, kot je nerjaveče jeklo, porcelan,ploščice itd. Ni primerno za grobe površine, kot je kremen in kamen.
Průhlednou lepicí plochu musíte umístit na rovný, nepórovitý povrch, jako je nerezová ocel, porcelán,dlaždice atd. Nehodí se na drsné povrchy, jako je křemen nebo kámen.
Az átlátszó ragasztószalagot sima, nem porózus felületekre, pl. rozsdamentes acélra, porcelánra,csempére stb. kell felragasztani. Nem alkalmas durva felületekre, pl. kvarcra és kőre.

4

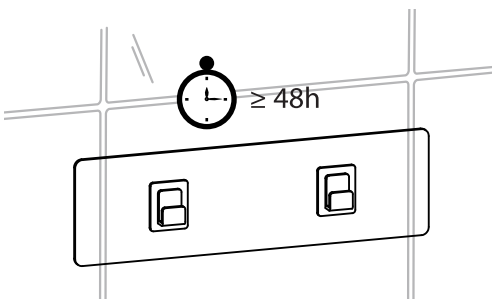

42cm

5

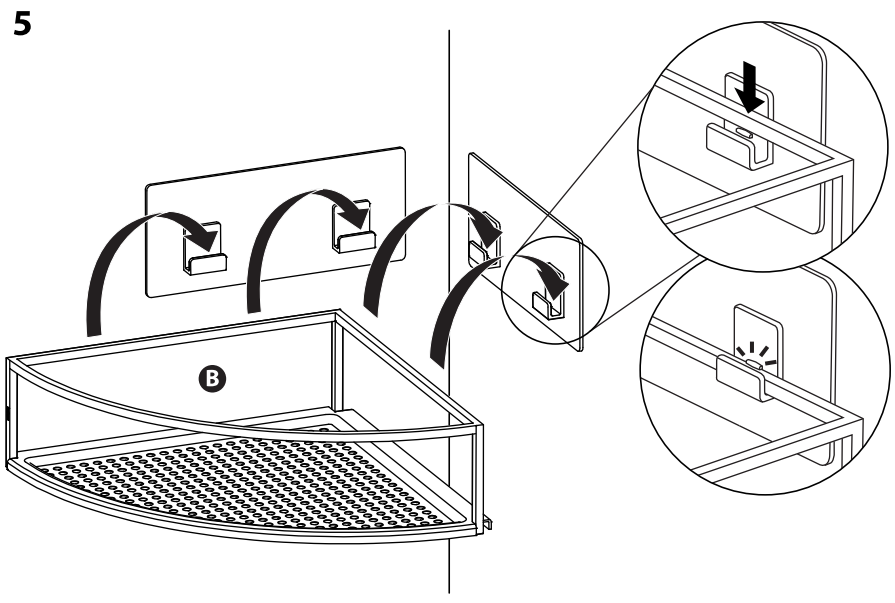

6

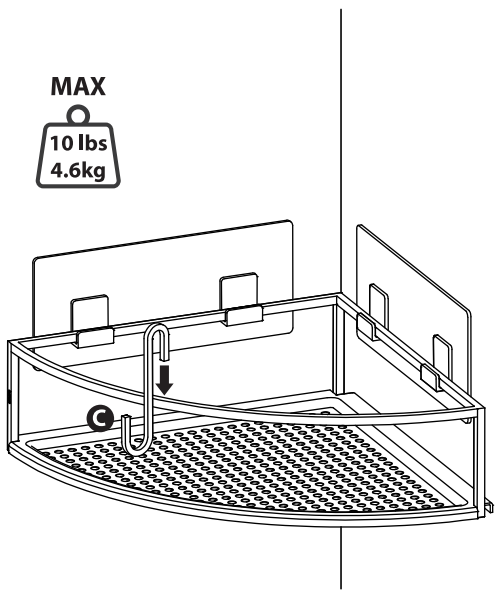

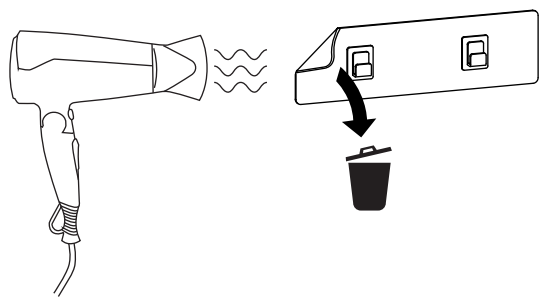

Wenn Sie den Klebestreifen entfernen müssen, können Sie diesen mit einem Fön erwärmen und langsam von der Klebefläche abziehen.
To remove the adhesive strip, heat it up with a hair dryerand slowly peel it off.
Si vous devez retirer la bande adhésive, vous pouvez la chauffer avec un sèche-cheveux et la décoller lentement de la surface de collage.
Ako morate otkloniti ljepljive trake, zagrijte ih sušilom za kosu i polako svucite s ljepljive površine.
Jeśli konieczne jest usunięcie paska samoprzylepnego, można go podgrzać suszarką do włosów i powoli odkleić od powierzchni.
În cazul în care doriți să îndepărtați banda adezivă, o puteți încălzi cu un uscător de păr și îndepărta apoi încet.
U slučaju da morate da uklonite lepljive trake, možete ih zagrejati fenom, a zatim polako odlepiti.
Keď chcete lepiacu pásku odstrániť, môžete ju nahriať fénom a pomaly odlepiť od plochy, na ktorej je nalepená.
Če želite odstraniti lepilni trak, ga lahko segrejete s sušilnikom za lase in ga počasi odlepite.
Pokud musíte lepicí plochu odstranit, můžete ji předem ohřát pomocí fénu na hlavy a pomalu ji poté odstranit.
A ragasztószalag eltávolításához melegítse meg hajszárítóval,majd lassan húzza le a felületről.

K

CYAN dieline does not print

MAGENTA foldline does not print