04220256-01/02

BDSK Handels GmbH & Co. KG
Mergentheimer Straße 59
DE-97084 Würzburg
Germany
E-Mail: info@moemax.at

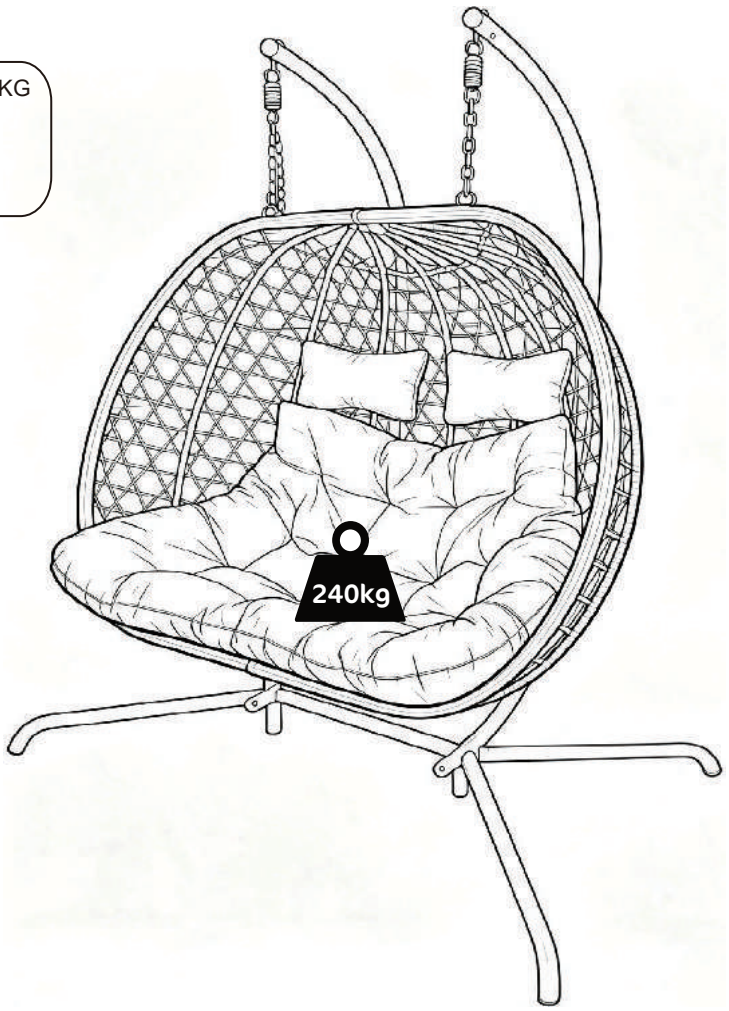

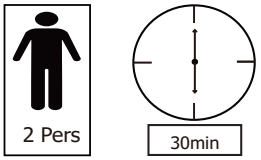



A	B	C	D	E	F	G	H	I
								
x4	x1	x2	x2	x1	x1	x1	x2	x2
J	K	L	M	1	2	3	4	5
				 M6*15	 M6*20	 M6	 M6	 M6*55
x2	x2	x2	x2	x6	x2	x12	x2	x2
6	7	8	9	10	11	12	13	14
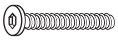 M8*55	 M8	 M8	 M4	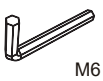 M6		 M6	 M8	 M6
x2	x4	x2	x1	x1	x1	x18	x2	x4
15								
 M8								
x2								

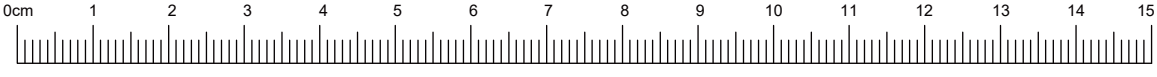

04220256-01/02

1	5	6	3	7	8	J	9
 M6*15	 M6*55	 M8*55	 M6	 M8	 M8		 M4
x6	x2	x2	x8	x4	x2	x2	x1

10	11	13	14	15
 M6		 M8	 M6	 M8
x1	x1	x2	x2	x2

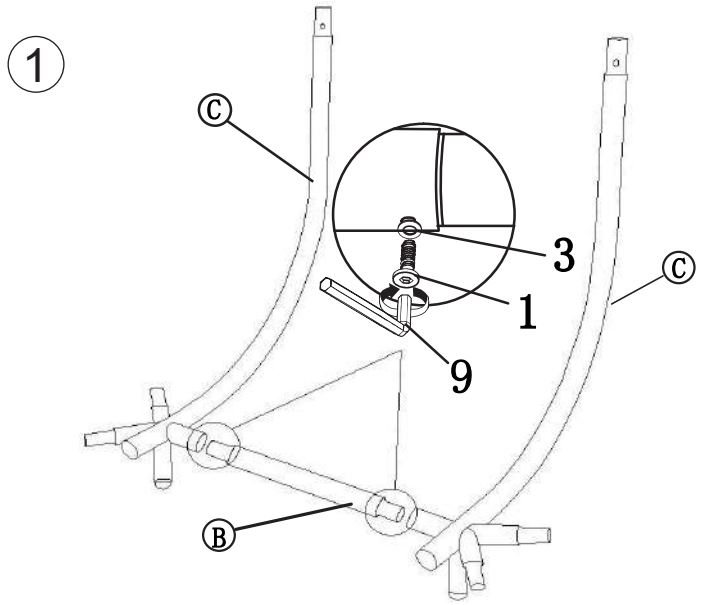

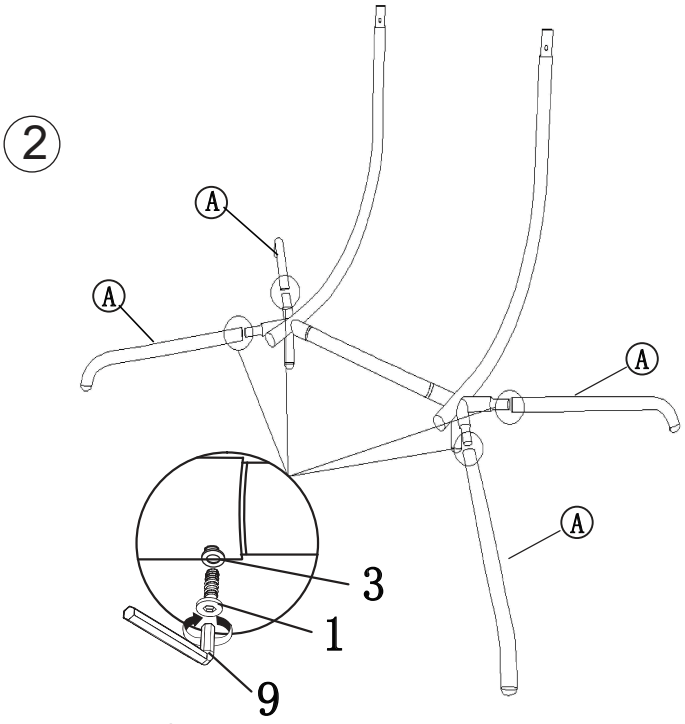

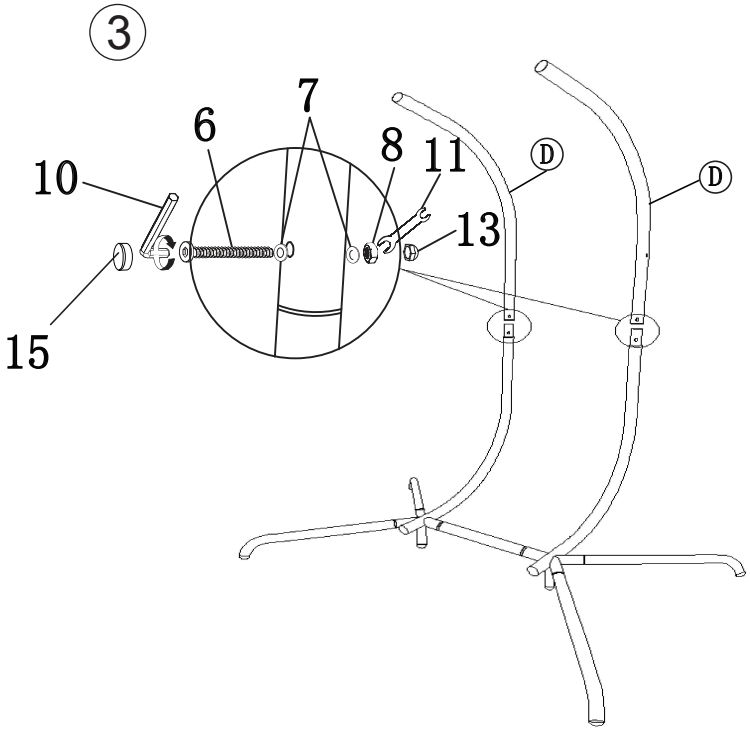

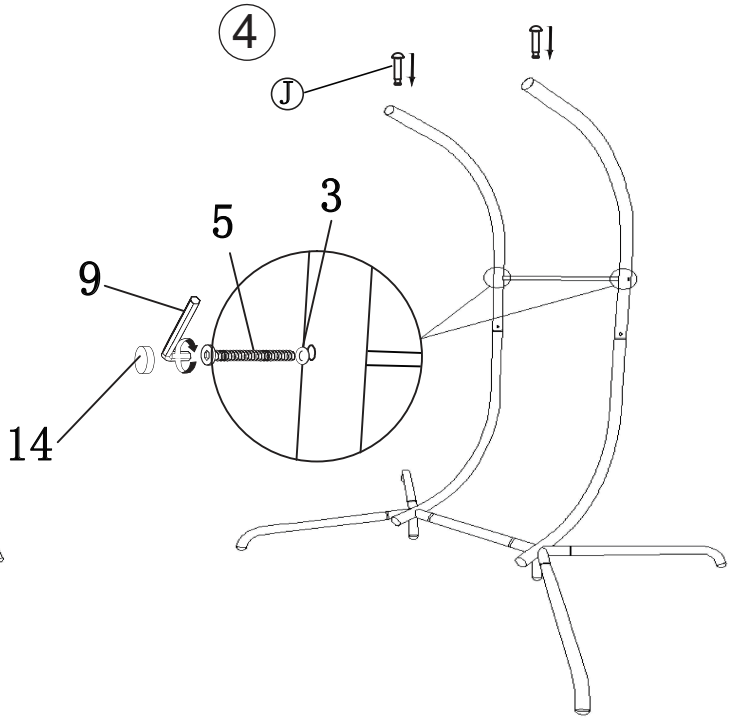

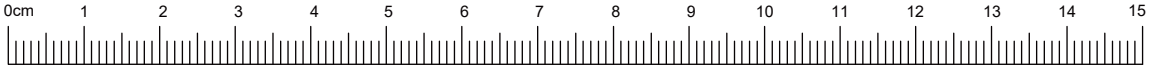

04220256-01/02

2	3	4	9	11	12	14
 M6*20	 M6	 M6	 M4		 M6	 M6
x2	x4	x2	x1	x1	x18	x2

5

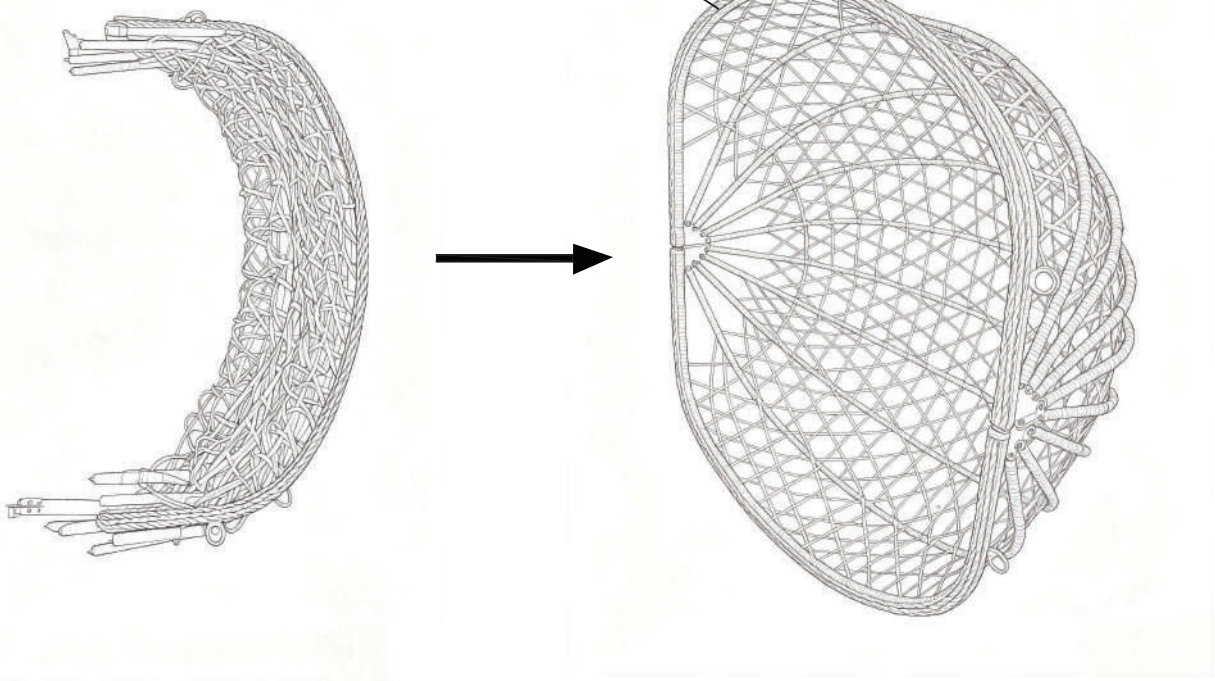

6

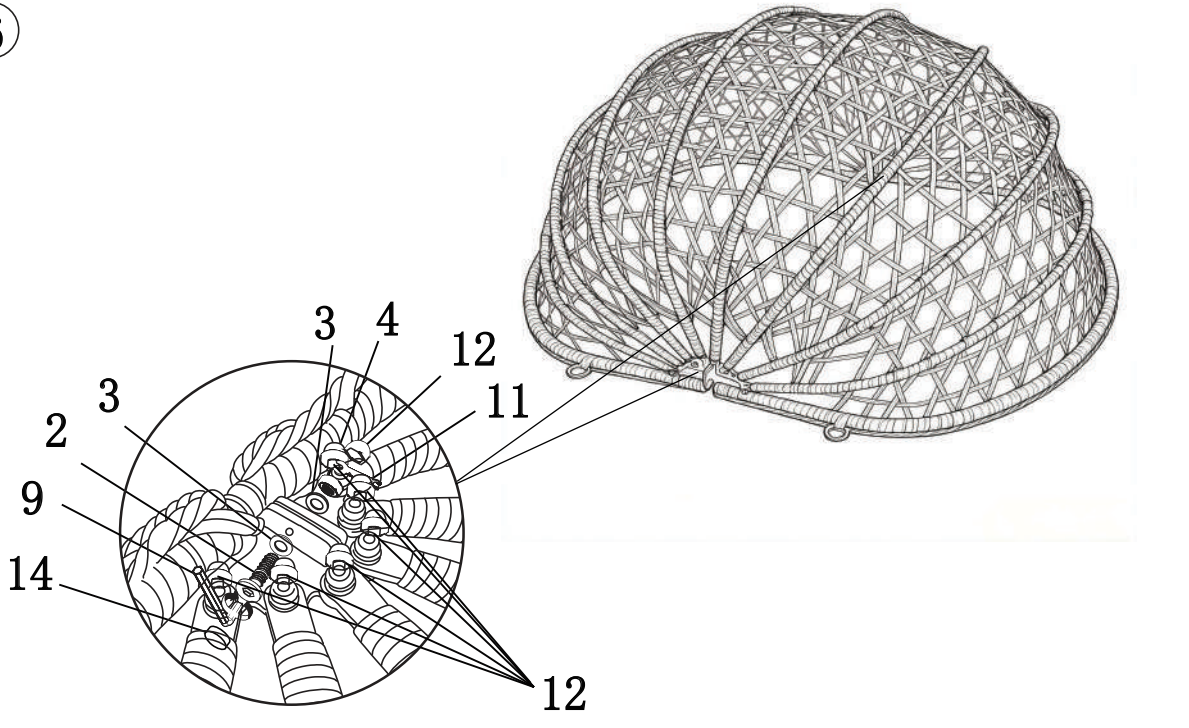



04220256-01/02

K	L	M	I
		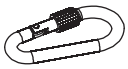	
x2	x2	x2	x2

5

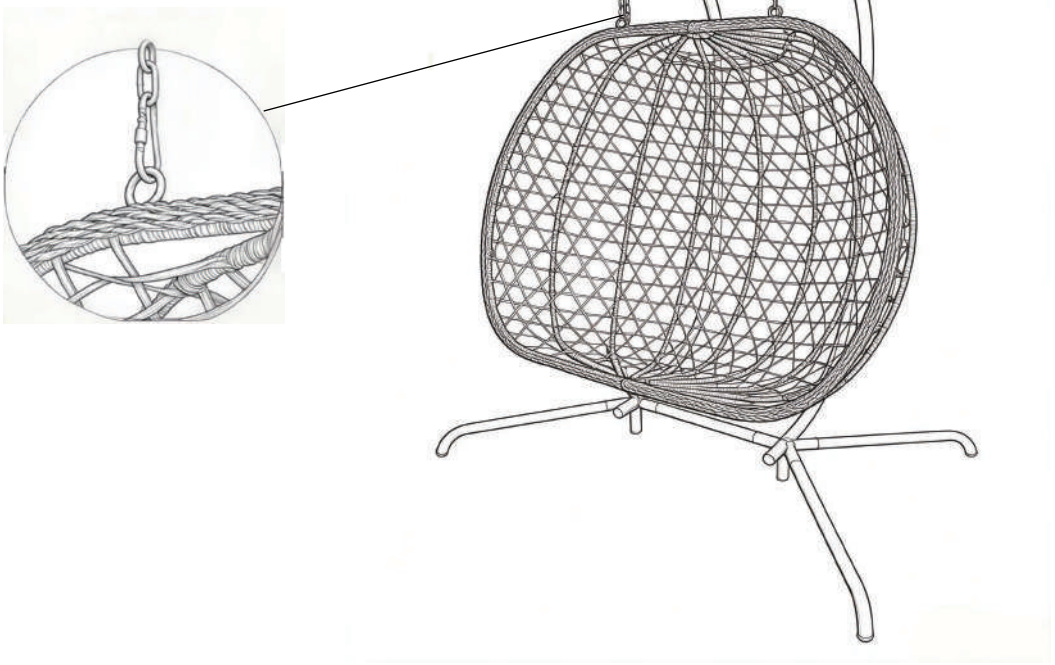

6

