RP270-270KE4-270KW4 Spülenunterschrank Seite 1

PREMIUM respekta Kitchen Premium

name	tip.	stk.	bild
KO 01	8x35	14	
EX 01	15/13	8	
TI 01		8	
PN 01-PD 01		2	
PN 02-PD 02	Soft-Close	2	
SP 01	4x32	2	
DR 27	3,5x16	8	
DR 35	3,5x35	6	
KV 01	1,5x20	10	
CS 01		4	
UC 07	224	2	
UC 06	4,0x22	4	
EU 01	6,3x14	4	

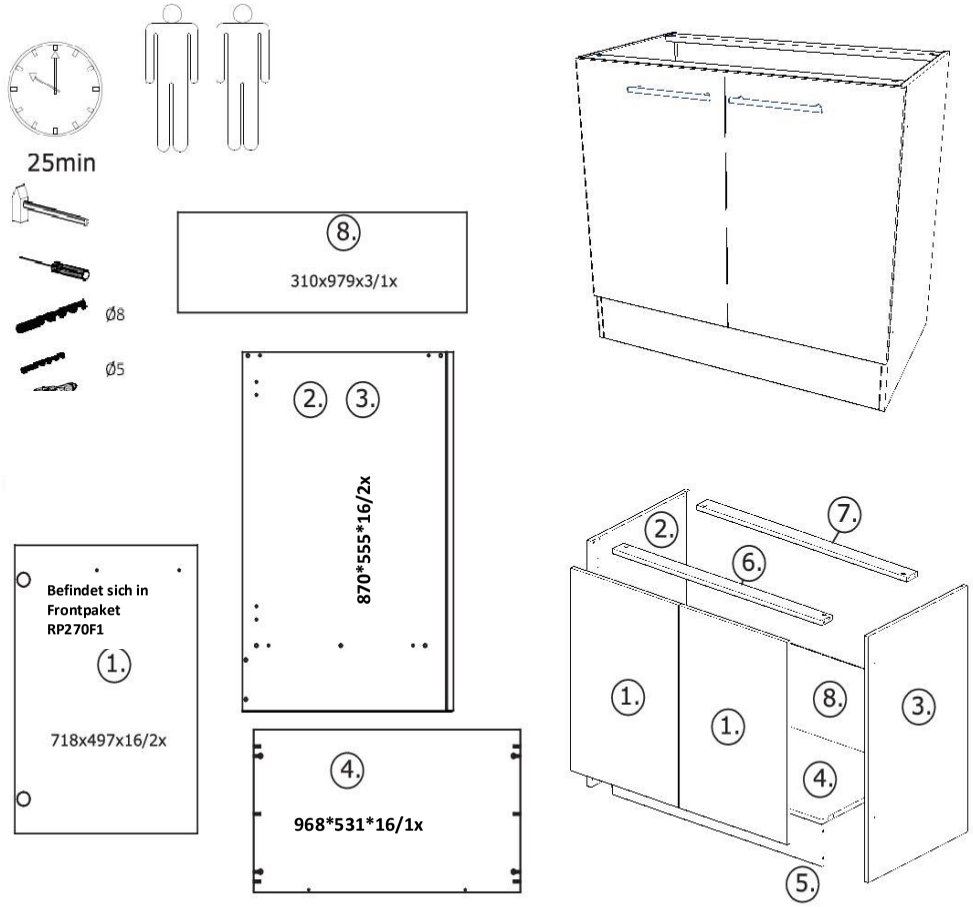

Achtung! Bitte geben Sie bei möglichen Reklamationen immer die Produkt-ID-Nummer (siehe separates Blatt) an.

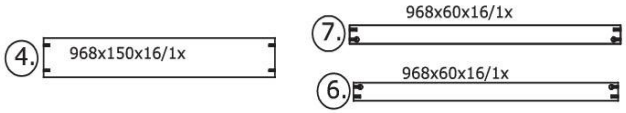

NEG-Novex Grosshandelsgesellschaft für Elektro- und Haustechnik GmbH
Chenoverstraße 5
67117 Limburgerhof
http://www.respekta.info

RP270-270KE4-270KW4 Spülenunterschrank Seite 2 von 2

PREMIUM respekta® Kitchen Premium

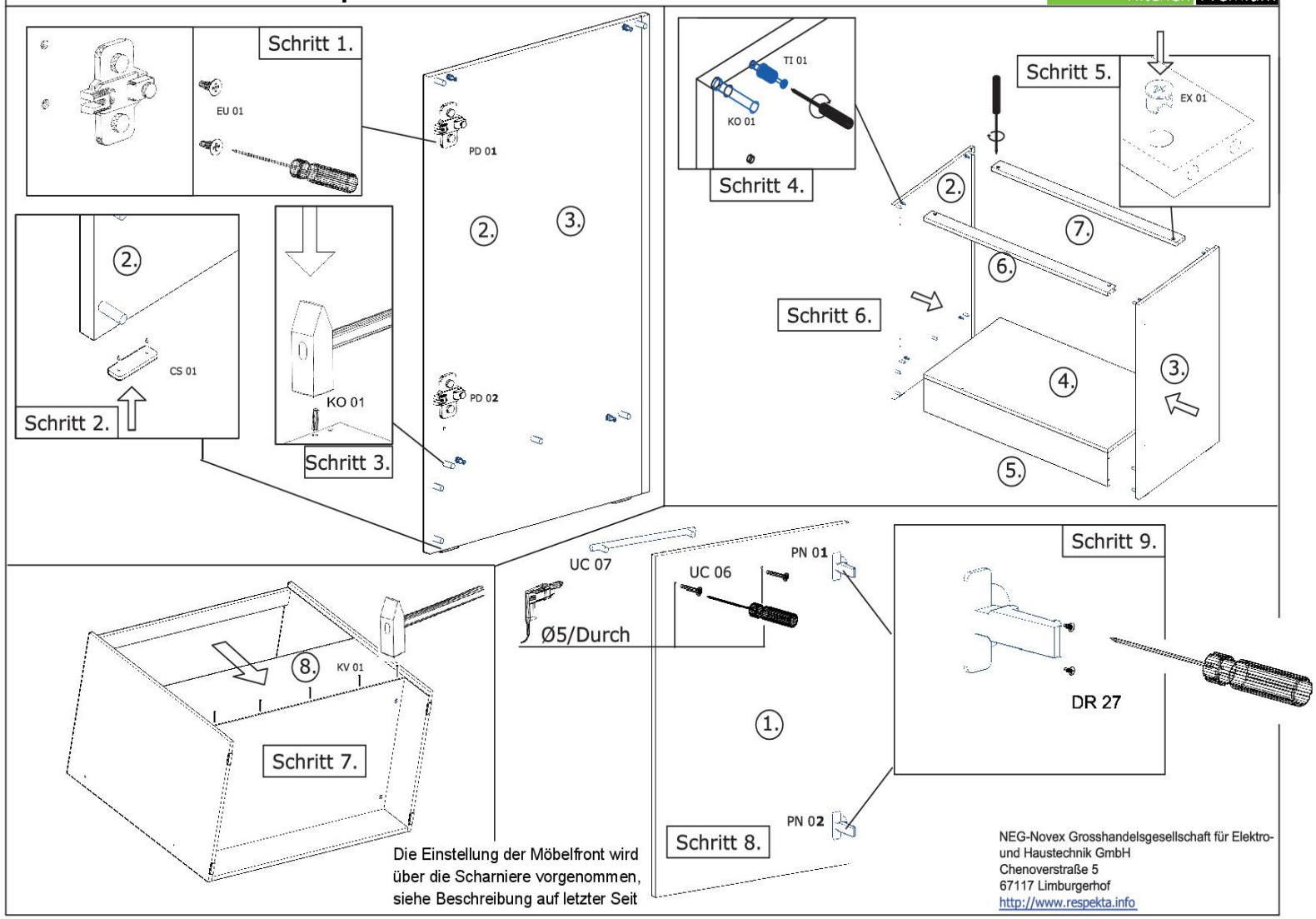

Die Einstellung der Möbelfront wird über die Scharniere vorgenommen, siehe Beschreibung auf letzter Seit

NEG-Novex Grosshandelsgesellschaft für Elektro- und Haustechnik GmbH
Chenoverstraße 5
67117 Limburgerhof
http://www.respekta.info

RP270-270KE4-270KW4 Herdumbau Seite 1 von 2

PREMIUM respekta® Kitchen Premium

name	tip.	stk.	bild
KO 01	8x35	10	
EX 01	15/13	4	
TI 01		4	
SP 01	4x32	2	
DR 27	3,5x16	8	
DR 35	3,5x35	8	
AK 121		2	
AK 145	30x30	4	
CS 01		4	

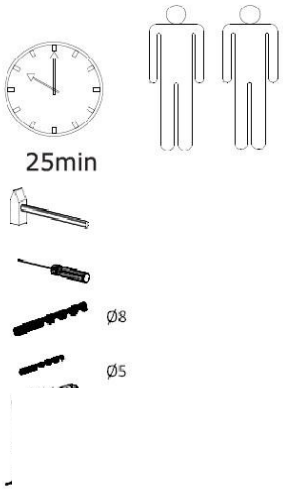

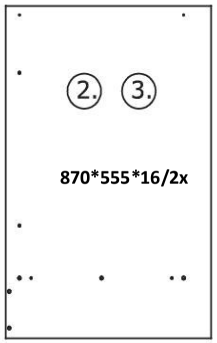

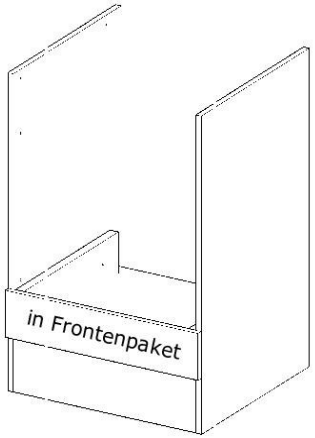

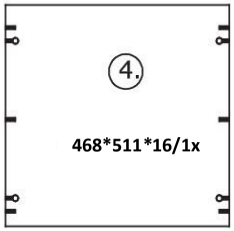

1. 597x128x16/1x in Packstück Fronten

6. 510x102x25/2x

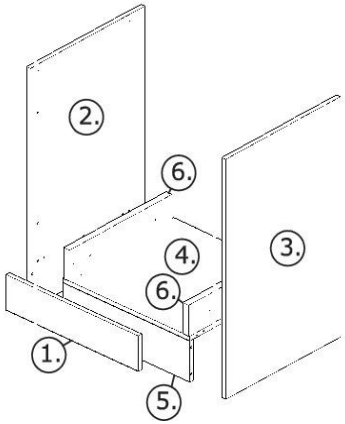

5. 568x150x16/1x

Für die Reinigung bitte die folgenden Putzartikel nicht verwenden: Pulver- Basen des Gleichungslöser; Scheuermittel!
Bitte nur Material, wie Baumwolle verwenden!
BEACHTEN SIE BITTE, DASS BEI EINER NICHT FACHGEMÄSSEN MONTAGE, EVTL. BEI ÜBERMÄSSIGEN ODER UNGEEIGNETEN BELASTUNG DES MÖBELTEILES DURCH GEGENSTÄNDE ODER PERSONEN ZUR EINER BESCHÄDIGUG DES MÖBELSTÜCKES KOMMEN KANN!
Die Möbel nicht permanent in Kontakt mit Wasser bringen.

NEG-Novex Grosshandelsgesellschaft für Elektro- und Haustechnik GmbH
Chenoverstraße 5
67117 Limburgerhof
http://www.respekta.info

RP270-270KE4-270KW4 Herdumbau Seite 2 von 2

PREMIUM respekta® Kitchen Premium

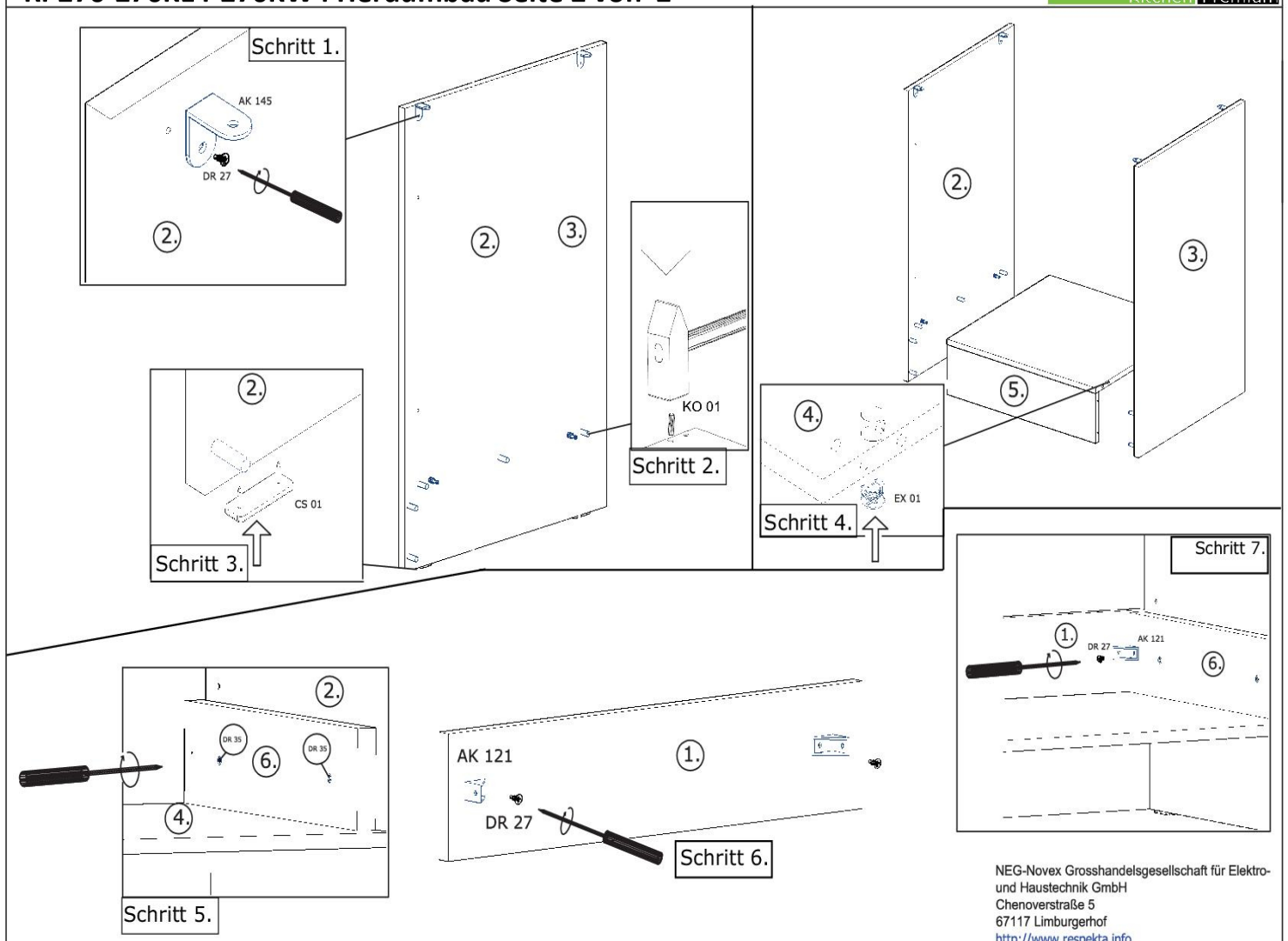

NEG-Novex Grosshandelsgesellschaft für Elektro- und Haustechnik GmbH
Chenoverstraße 5
67117 Limburgerhof
http://www.respekta.info

Die Einstellung der Möbelfront

PREMIUM respekta® Kitchen Premium

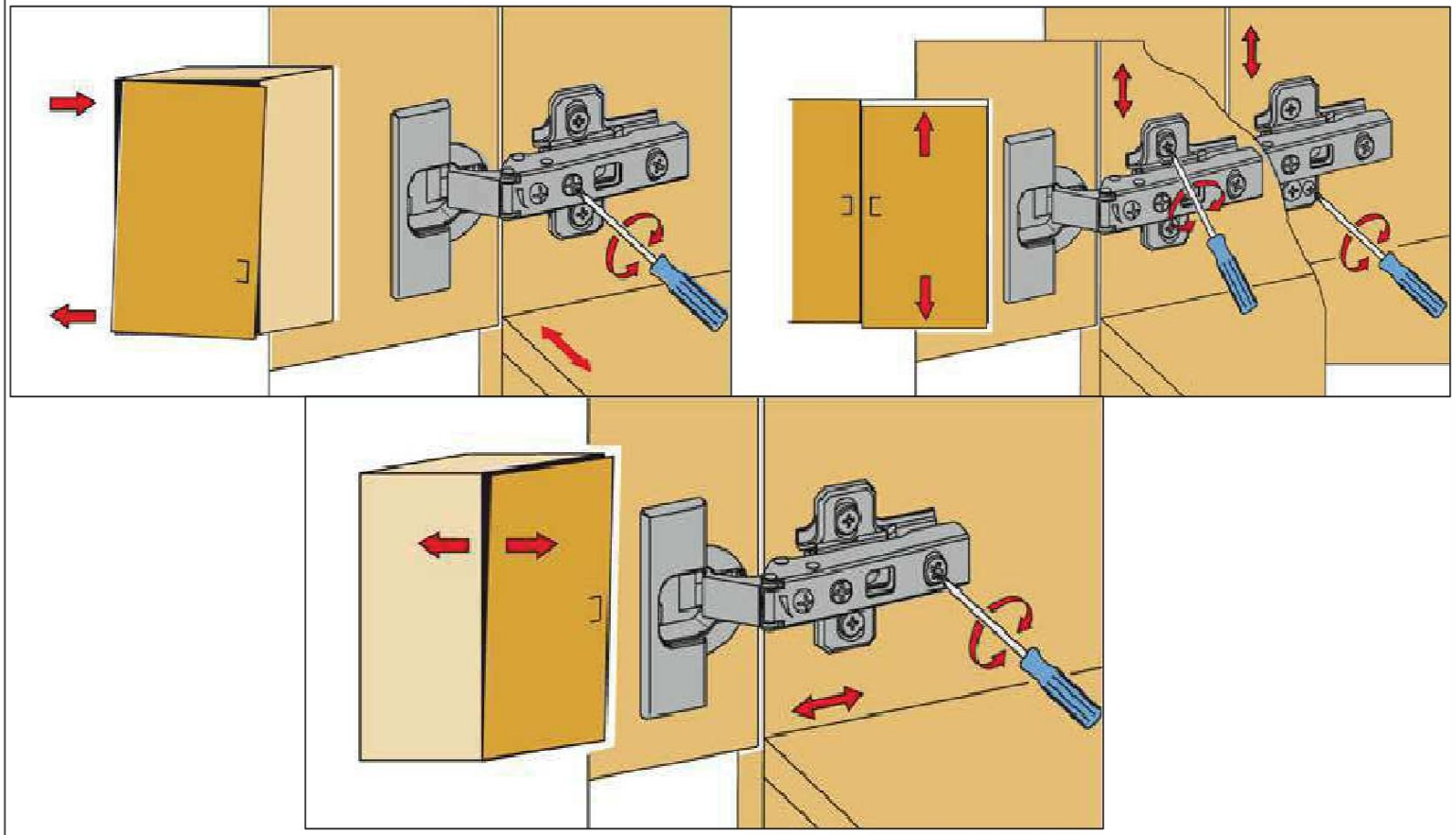

NEG-Novex Grosshandelsgesellschaft für Elektro- und Haustechnik GmbH
Chenoverstraße 5
67117 Limburgerhof
http://www.respekta.info

RP270 Arbeitsplatte

PREMIUM respekta® Kitchen Premium

Bitte Bauteil SZR01 in vorgefertigtes
Schnittloch einsetzen

SZR 01

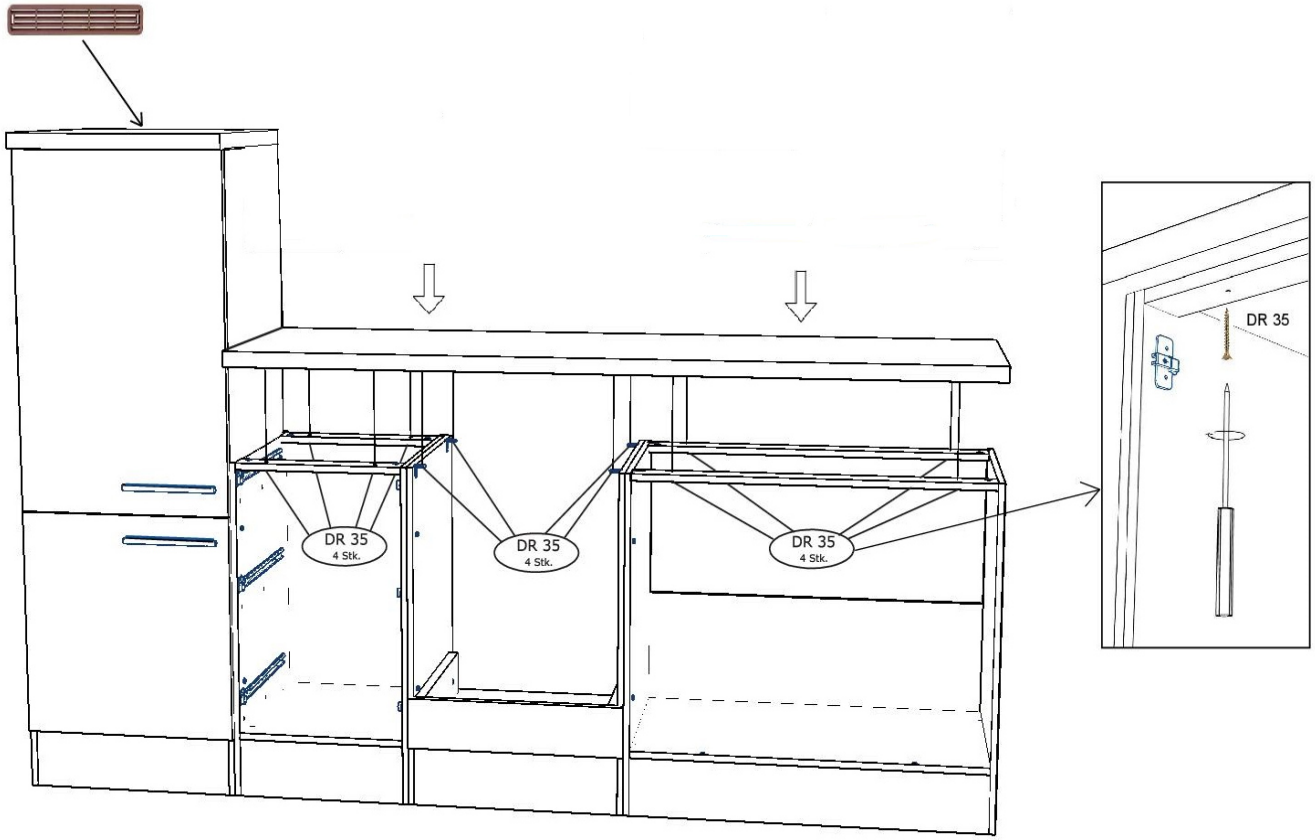

DR 35	3,5x35	

NEG-Novex Grosshandelsgesellschaft für Elektro- und Haustechnik GmbH
Chenoverstraße 5
67117 Limburgerhof
http://www.respekta.info

PREMIUM

respekta® Kitchen Economy

20 min

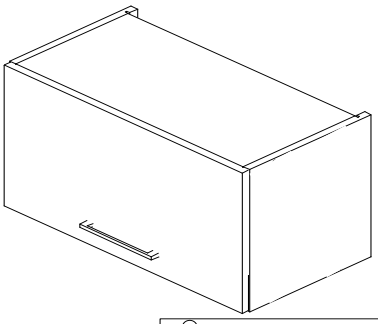

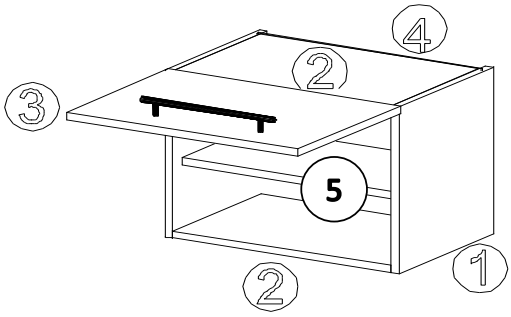

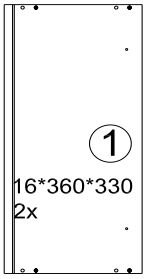

16*355*497
1x
3
Befindet sich in Frontpaket RP270F1

16*468*306
2x
2

16*468*250
5

3*481*358
1x
4

FT name	tlp.	stk.	blld
KO 01	8x35	8	
EX 01	15/13	8	
TI 01		8	
FT 13		1	
FR 12		1	
PN 01-PD 01		1	
PN 02-PD 02		1	
SP 01	4x32	2	
DR 27	3,5x16	4	
DR 42	4,0x30	4	
KV 01	1,5x20	10	
PL 16	8x60	2	
HK 01	6x50	2	
UC 07	224	1	
UC 06	4,0x22	2	
AK 103		2	
PP 01		4	

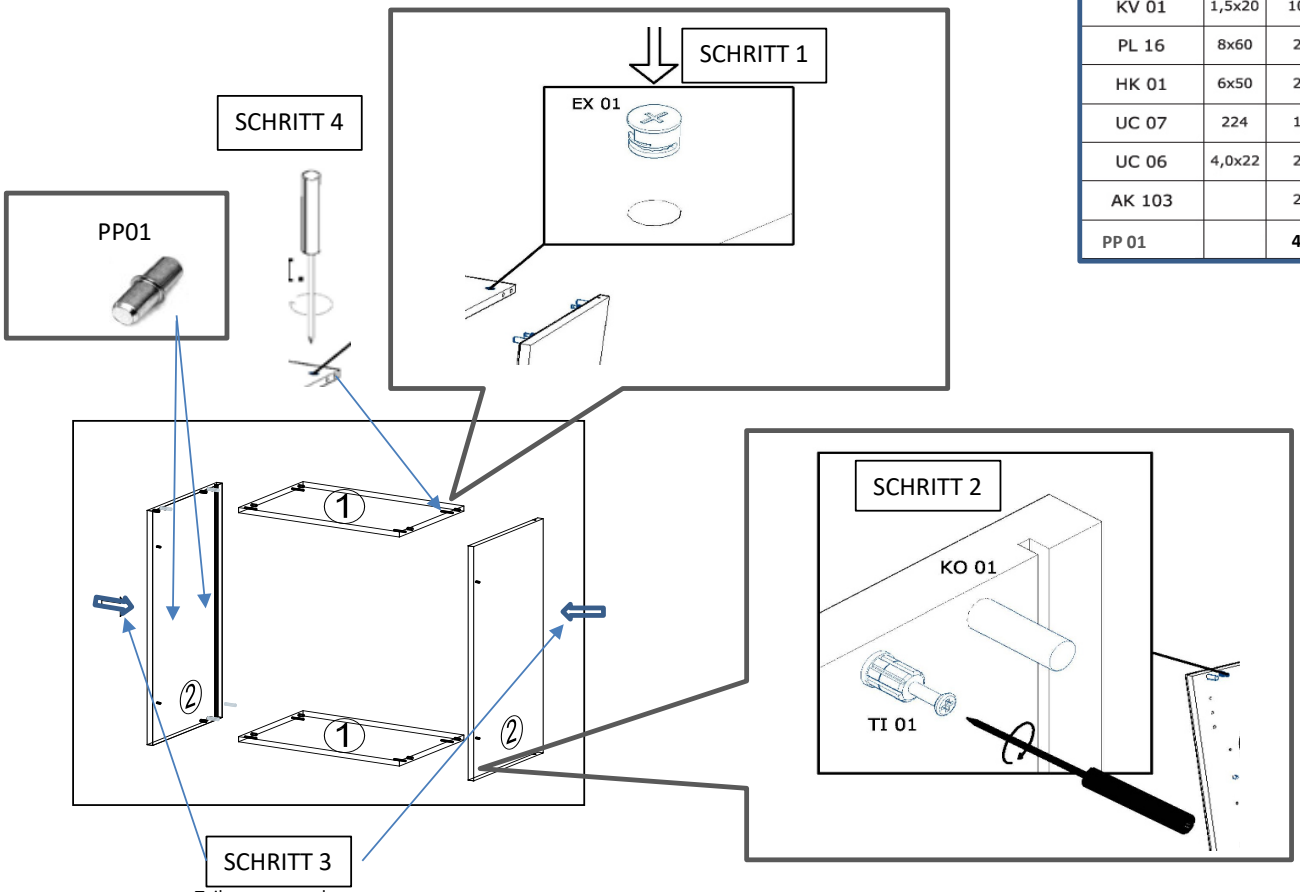

Für die Reinigung bitte die folgenden Putzartikel nicht verwenden: Pulver- Basen des Gleichungslöser; Scheuermittel!
Bitte nur Material, wie Baumwolle verwenden!
BEACHTEN SIE BITTE, DASS BEI EINER NICHT FACHGEMÄSSEN MONTAGE, EVTL. BEI ÜBERMÄSSIGEN ODER UNGEEIGNETEN BELASTUNG DES MÖBELTEILES DURCH GEGENSTÄNDE ODER PERSONEN ZUR EINER BESCHÄDIGUG DES MÖBELSTÜCKES KOMMEN KANN!
Die Möbel nicht permanent in Kontakt mit Wasser bringen.

NEG-Novex Grosshandelsgesellschaft für Elektro- und Haustechnik GmbH Chenoverstraße 5
67117 Limburgerhof
http://www.respekta.info

PREMIUM

respekta® Kitchen Economy

SCHRITT 5

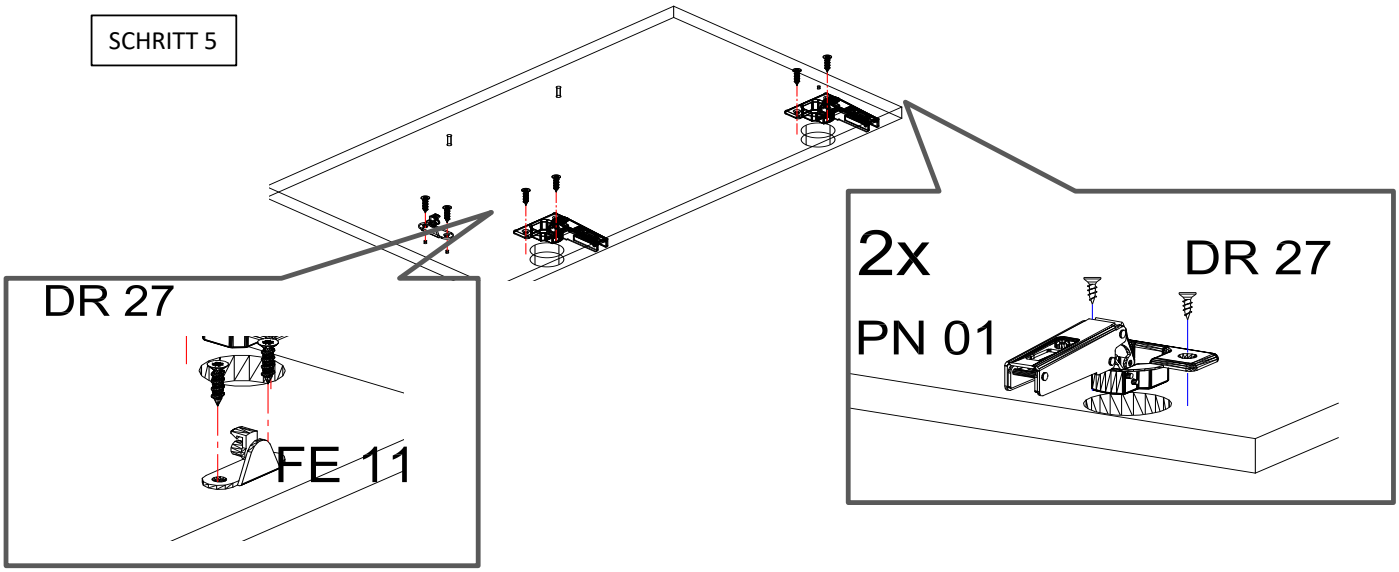

SCHRITT 6

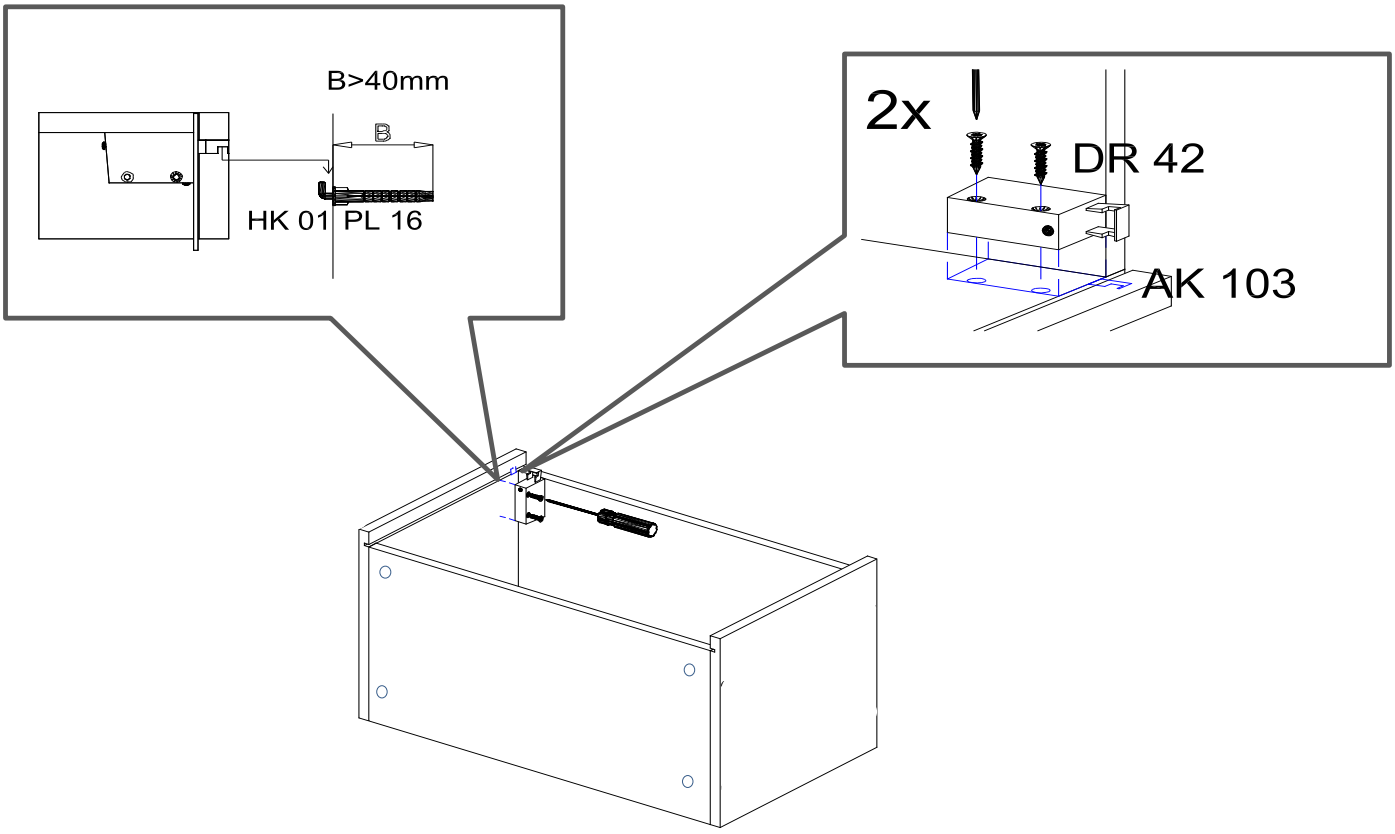

NEG-Novex Grosshandelsgesellschaft für Elektro- und Haustechnik GmbH Chenoverstraße 5
67117 Limburgerhof
http://www.respekta.info

PREMIUM

respekta® Kitchen Economymy ny

SCHRITT 7

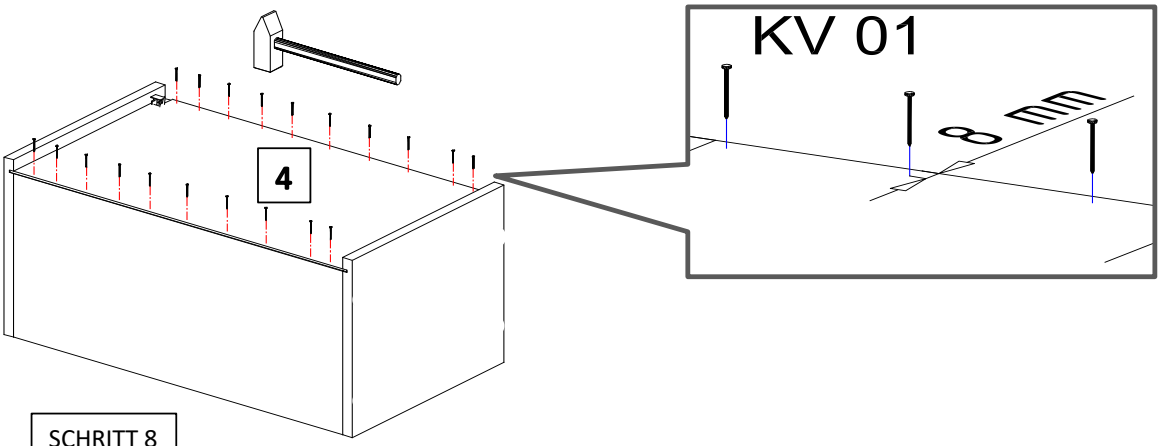

SCHRITT 8

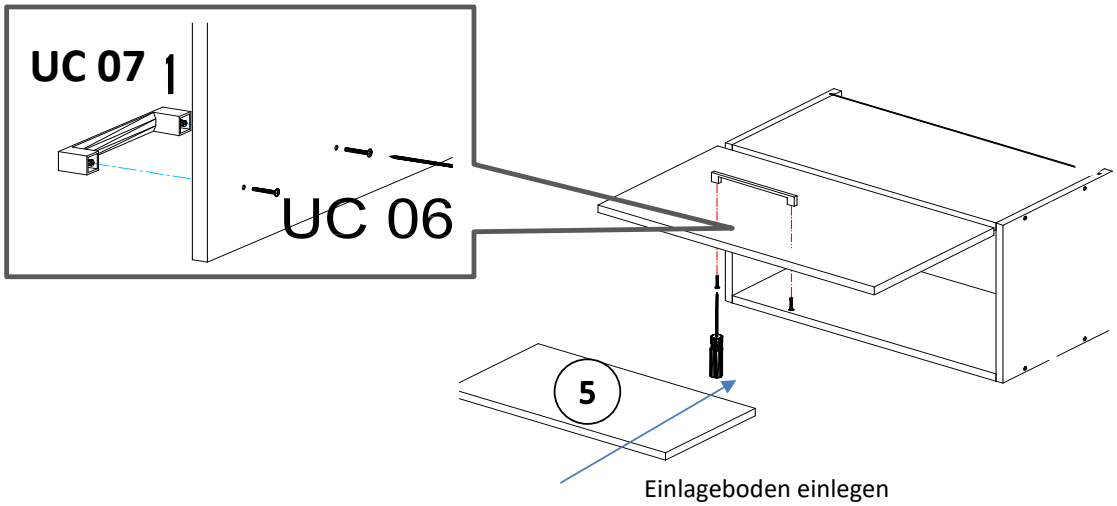

Einlageboden einlegen

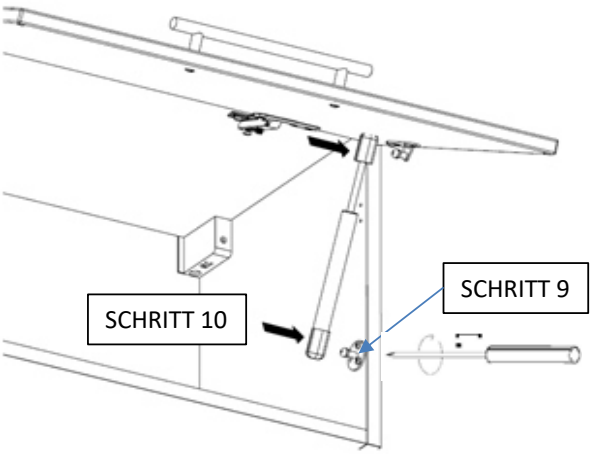

Achtung! Bitte geben Sie bei möglichen Reklamationen immer die Produkt-ID-Nummer (siehe separates Blatt) an.

NEG-Novex Grosshandelsgesellschaft für Elektro- und Haustechnik GmbH Chenoverstraße 5
67117 Limburgerhof
http://www.respekta.info

PREMIUM

respekta® Kitchen Economy my/ny

Die Einstellung der Möbelfront

respekta® Kitchen Premium

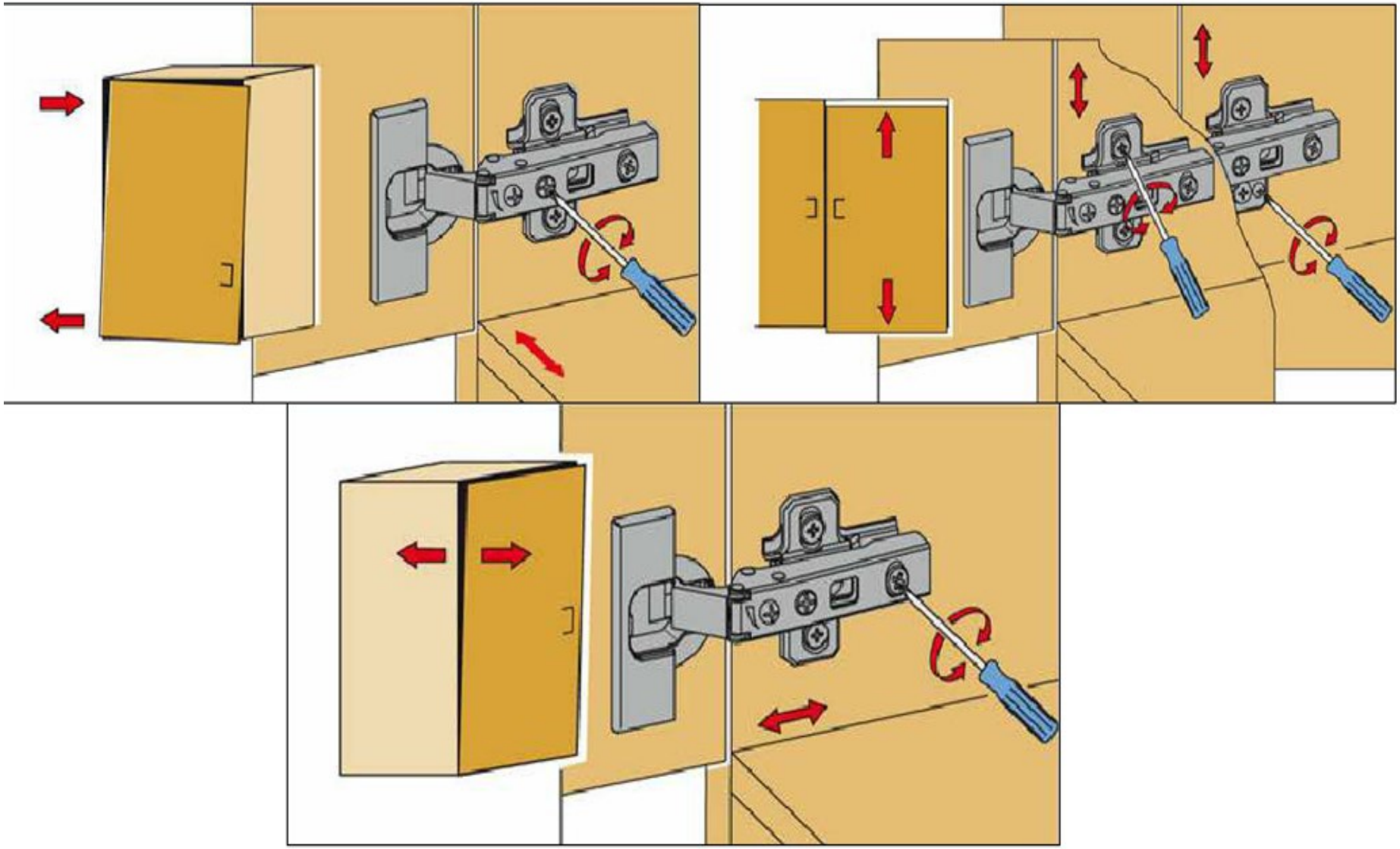

NEG-Novex Grosshandelsgesellschaft für Elektro- und Haustechnik GmbH
Chenoverstraße 5
67117 Limburgerhof
http://www.respekta.info

RPAPO

respekta®
Kitchen Premium

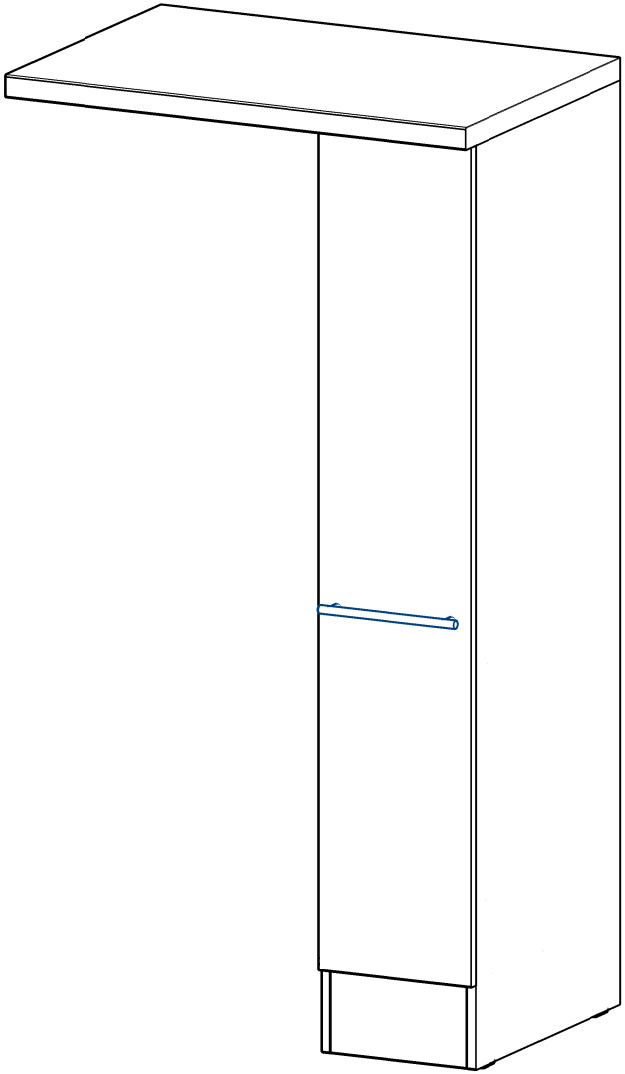

Achtung!

Bitte geben Sie bei möglichen Reklamationen immer die Produkt-ID-Nummer (steht unten rechts) an

NEG-Novex Grosshandelsgesellschaft für Elektro- und Haustechnik GmbH
Chenoverstraße 5
67117 Limburgerhof
http://www.respekta.info

RPAPO Apothekerschrank Seite 1 von 4

respekta® Kitchen Premium

name	tip.	stk.	bild
KO 01	8x35	16	
EX 01	15/13	12	
TI 01		12	
SP 01	4x32	2	
DR 27	3,5x16	65	
DR 35	3,5x35	4	
KV 01	1,5x20	10	
CS 01		4	
UC 07	224	1	
UC 06	4,0x22	2	
EU 01	6,3x14	18	
TL 01	450	3 paar	
TL 02	450	3 paar	
TL 03		2	
TL 04		2	
TL 05		3 paar	
TL 06		3 paar	

45min

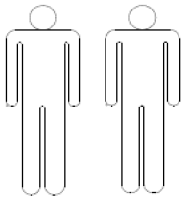

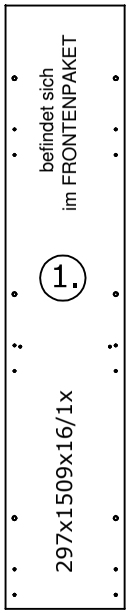

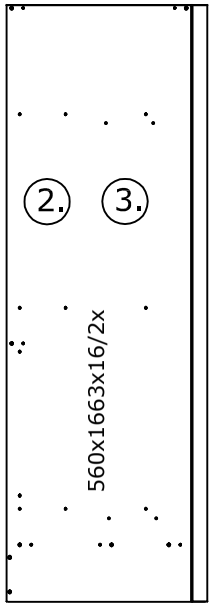

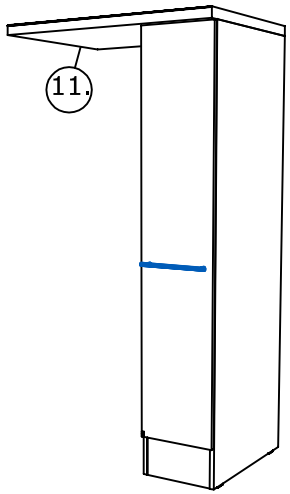

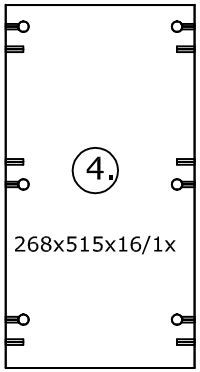

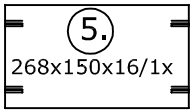

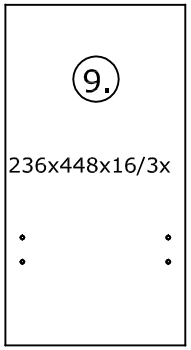

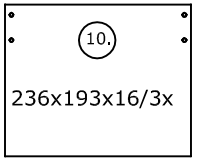

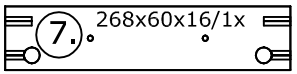

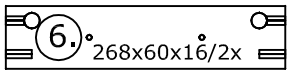

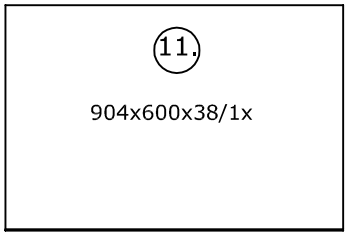

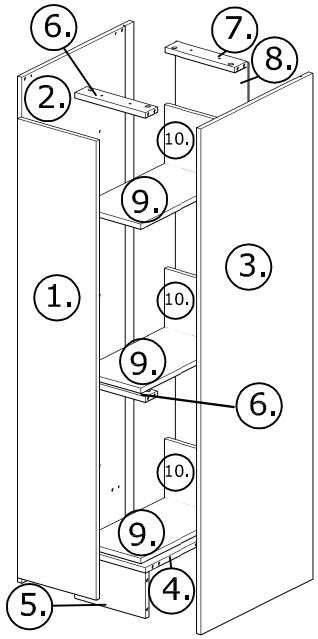

Achtung!

Bitte geben Sie bei möglichen Reklamationen immer die Produkt-ID-Nummer (steht unten rechts) an

NEG-Novex Grosshandelsgesellschaft für Elektro- und Haustechnik GmbH
Chenoverstraße 5
67117 Limburgerhof
http://www.respekta.info

RPAPO Apothekerschrank Seite 2 von 4

respekta® Kitchen Premium

Schritt 1.

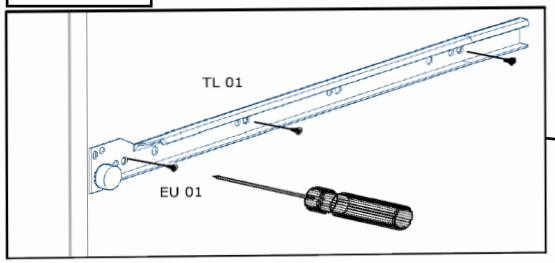

Schritt 2.

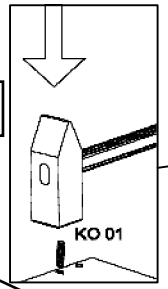

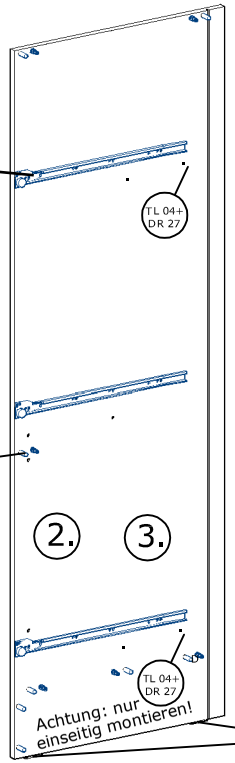

Schritt 4.

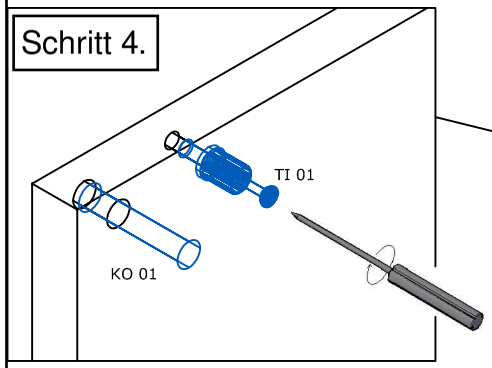

Man muss 2 Stk. Soft-Close Funktionalität (TL 04)
bei Markierbohrungen an die linke Seite befestigen.

Schritt 3.

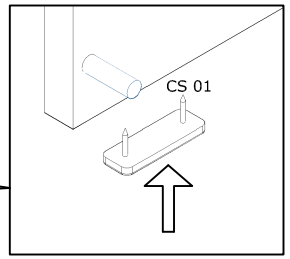

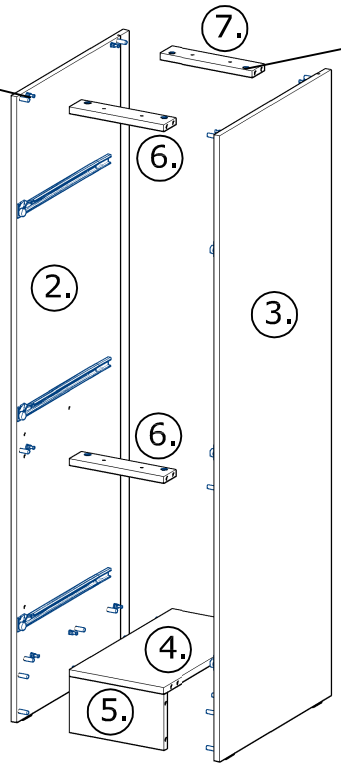

Schritt 5.

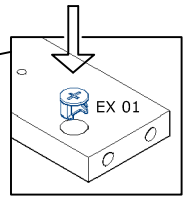

Schritt 6.

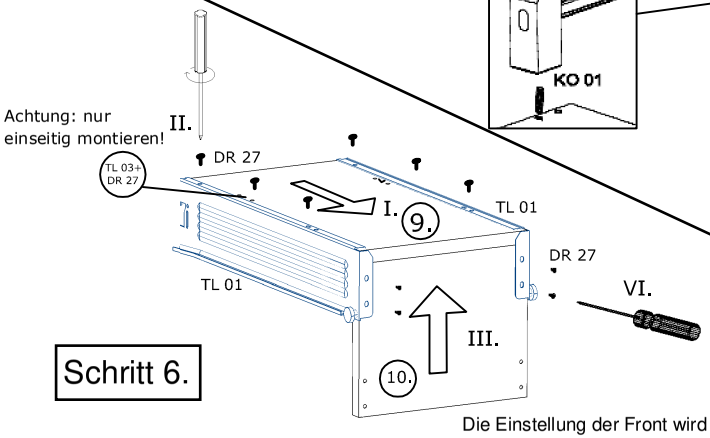

Die Einstellung der Front wird über die TL02-Stange vorgenommen!
Wird TL02 nach rechts gedreht, dann wird Front senkrecht eingestellt.
Wird TL02 nach links gedreht, dann wird Front waagrecht eingestellt.

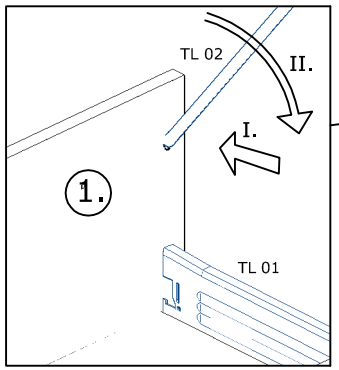

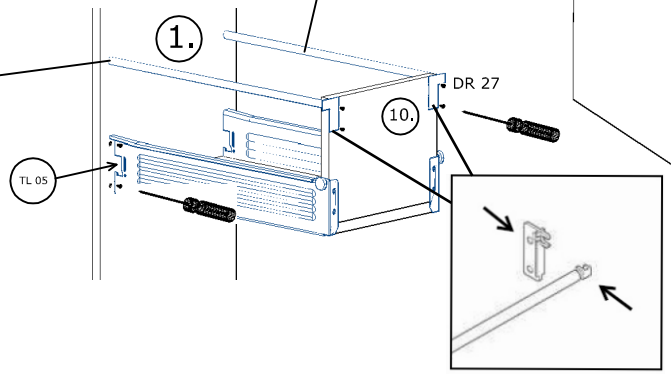

Schritt 7.

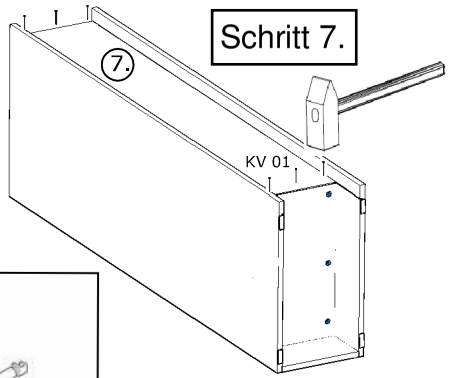

Schritt 8.

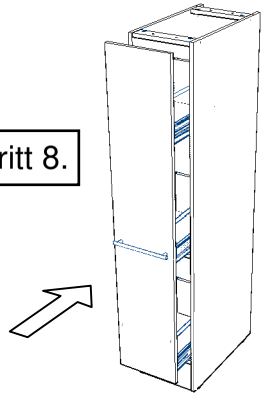

NEG-Novex Grosshandelsgesellschaft für Elektro- und Haustechnik GmbH
Chenoverstraße 5
67117 Limburgerhof
http://www.respekta.info

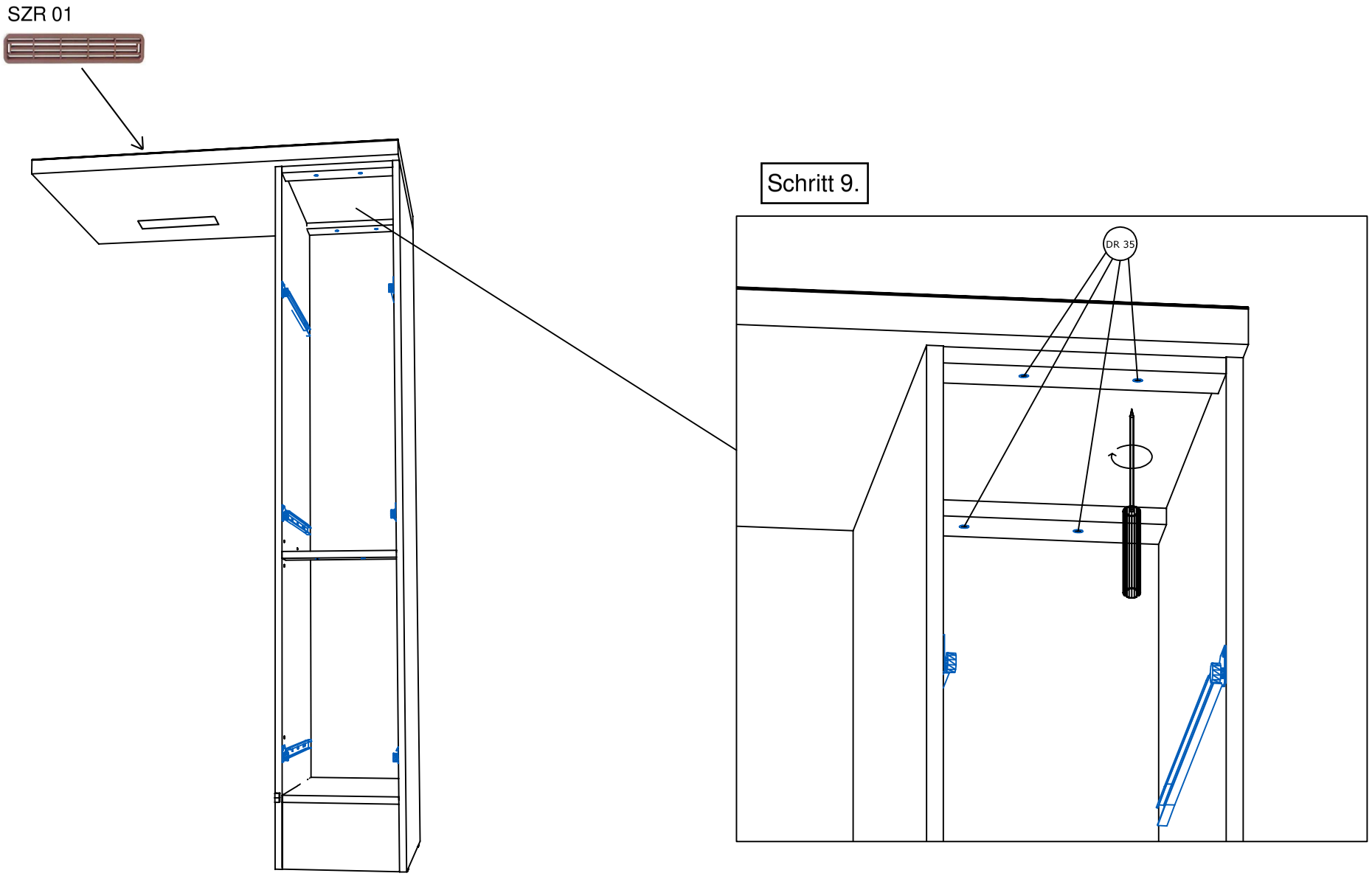

NEG-Novex Grosshandelsgesellschaft für Elektro-
und Haustechnik GmbH
Chenoverstraße 5
67117 Limburgerhof
http://www.respekta.info

respekta® Kitchen Premium

Einstellen der Front.

Der Verschluss der Front ist mit der Drehung in rechte oder linke Richtung der TL02 Stöcke verstellbar.

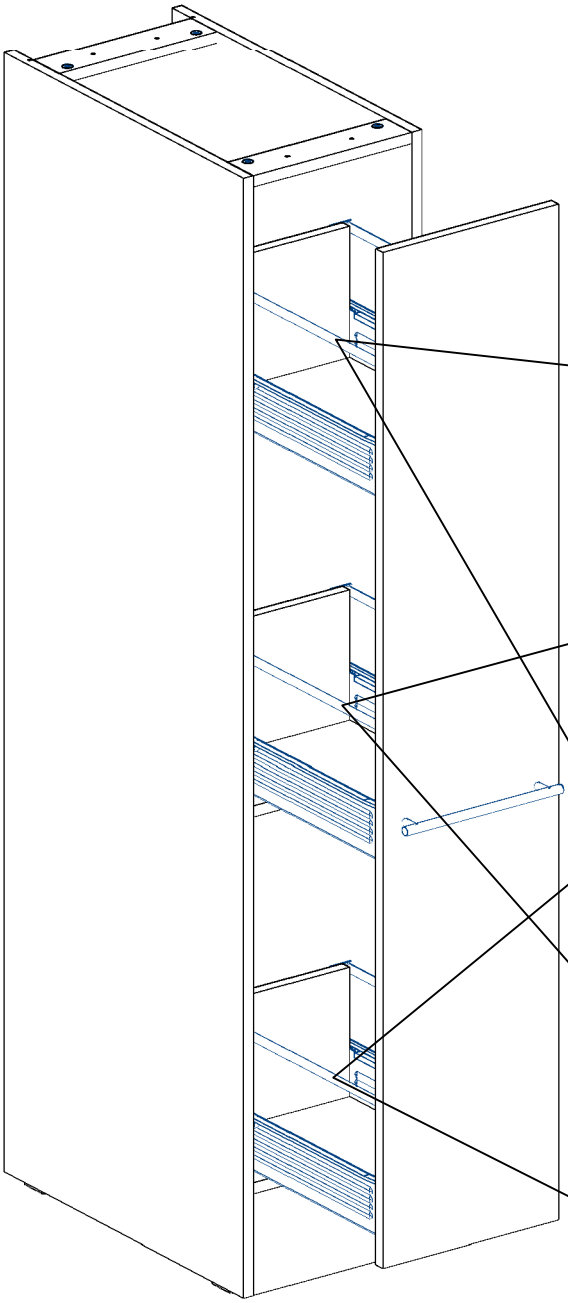

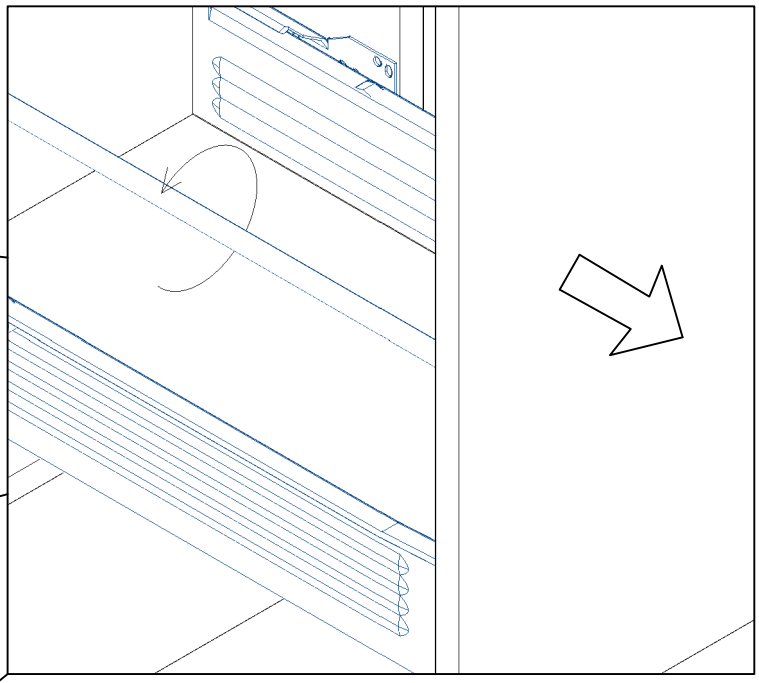

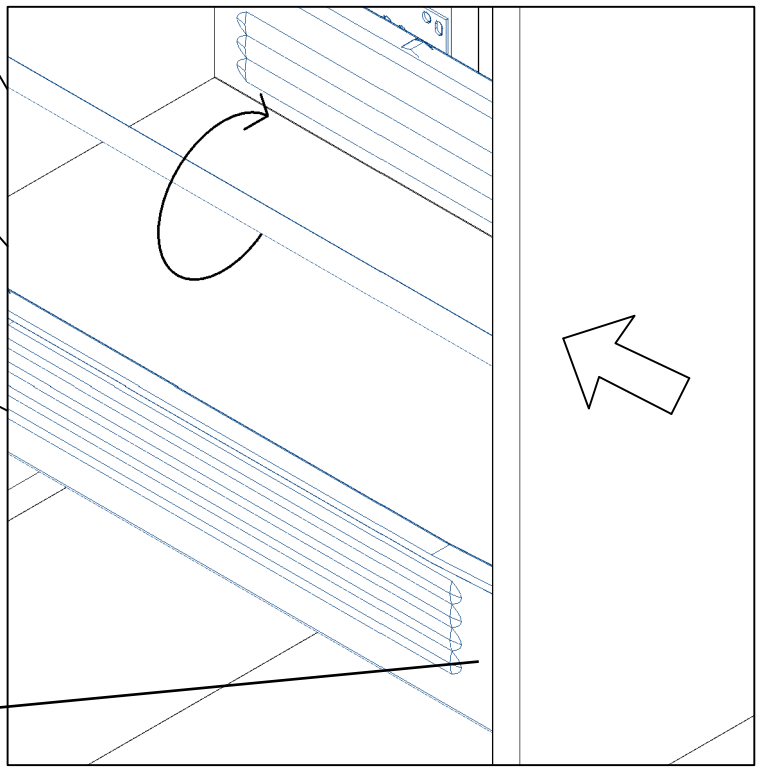

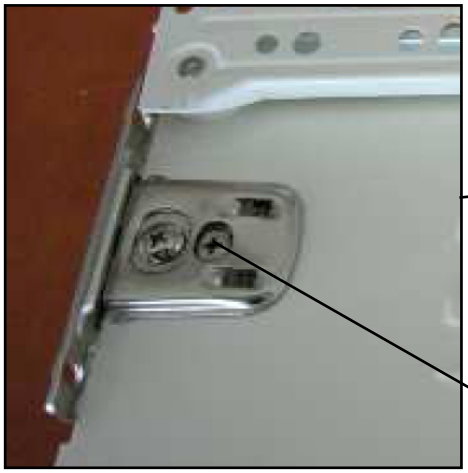

Mit der Drehung der Schraube nach rechts oder links kann der Front senkrecht eingestellt werden.

NEG-Novex Grosshandelsgesellschaft für Elektro- und Haustechnik GmbH
Chenoverstraße 5
67117 Limburgerhof
http://www.respekta.info

RP270-270KE2-270KW2 Oberschrank 100 cm Seite 1 VON 4

PREMIUM respekta® Kitchen Economy

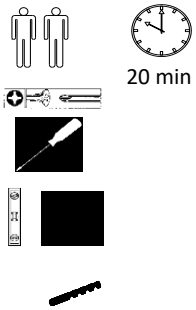

20 min

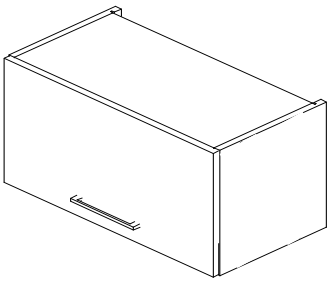

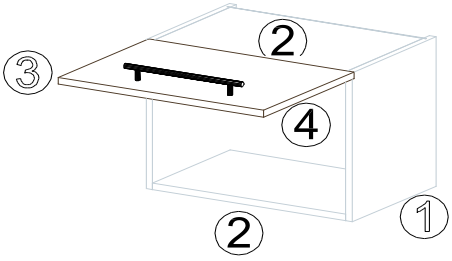

name	tlp.	stk.	bild
KO 01	8x35	8	
EX 01	15/13	8	
TI 01		8	
FT 13		**1**	
FR 12		**1**	
PN 01-PD 01		1	
PN 02-PD 02		1	
SP 01	4x32	2	
DR 27	3,5x16	4	
DR 42	4,0x30	4	
KV 01	1,5x20	10	
PL 16	8x60	2	
HK 01	6x50	2	
UC 07	224	1	
UC 06	4,0x22	2	
AK 103		2	

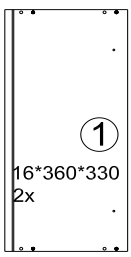

16*995*350
1x
3
Befindet sich in Frontpaket RP270F1

16*968*306
2x
2

3*981*358
1x
4

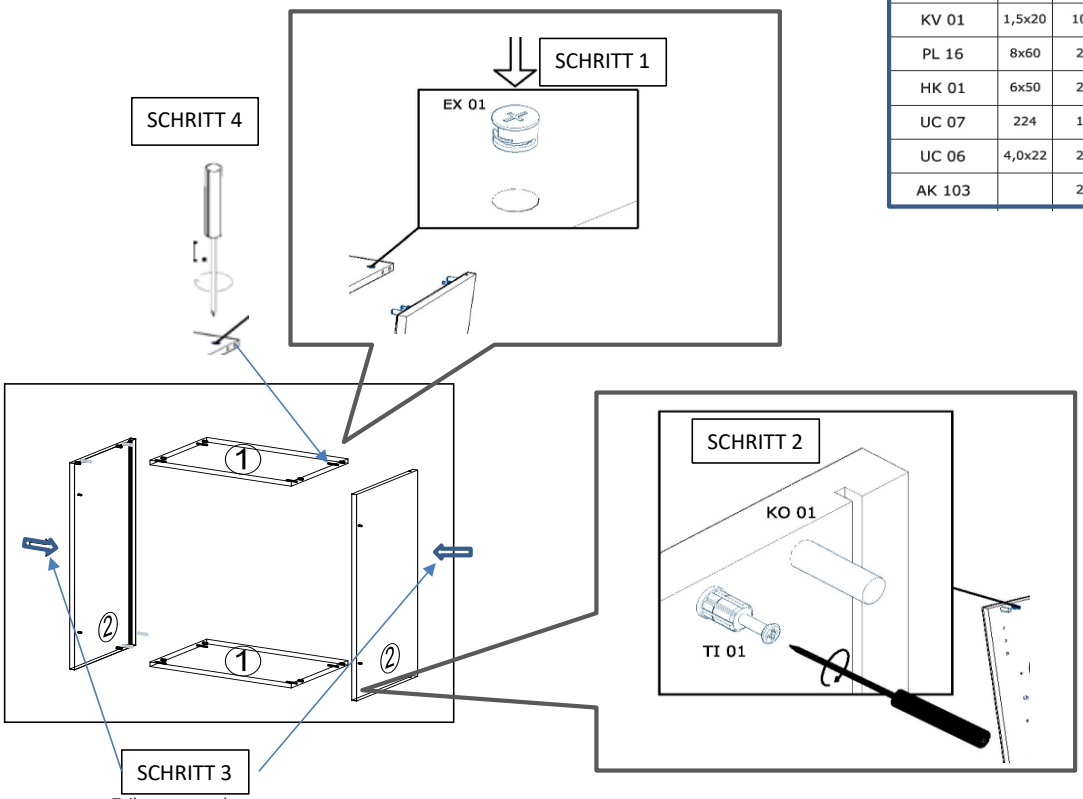

Teile zusammenlegen

Für die Reinigung bitte die folgenden Putzartikel nicht verwenden: Pulver- Basen des Gleichungslöser; Scheuermittel!
Bitte nur Material, wie Baumwolle verwenden!
BEACHTEN SIE BITTE, DASS BEI EINER NICHT FACHGEMÄSSEN MONTAGE, EVTL. BEI ÜBERMÄSSIGEN ODER UNGEEIGNETEN BELASTUNG DES MÖBELTEILES DURCH GEGENSTÄNDE ODER PERSONEN ZUR EINER BESCHÄDIGUG DES MÖBELSTÜCKES KOMMEN KANN!
Die Möbel nicht permanent in Kontakt mit Wasser bringen.

NEG-Novex Grosshandelsgesellschaft für Elektro- und Haustechnik GmbH Chenoverstraße 5
67117 Limburgerhof
http://www.respekta.info

PREMIUM respekta® Kitchen Economy

SCHRITT 5

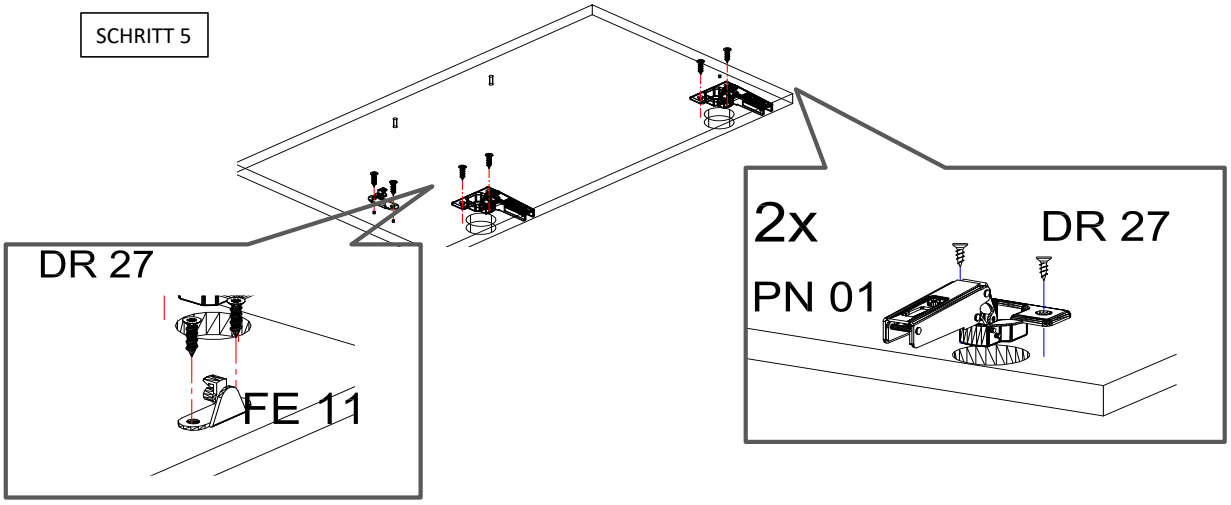

SCHRITT 6

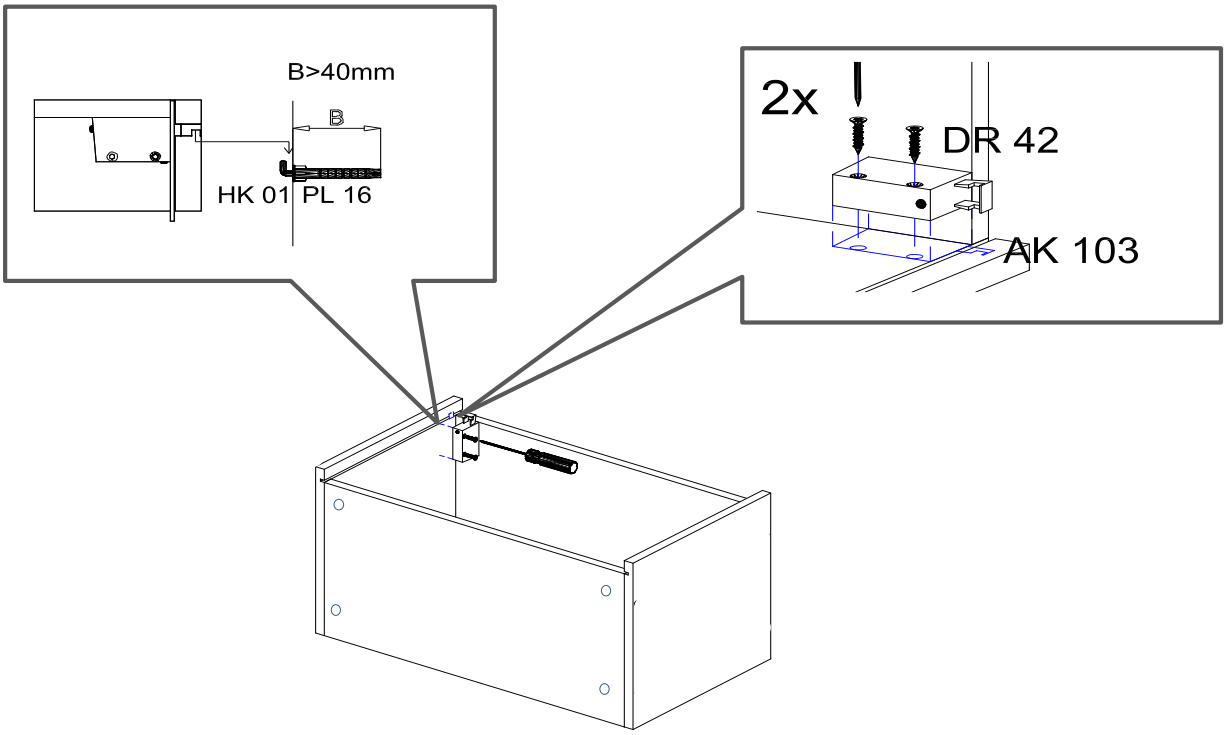

NEG-Novex Grosshandelsgesellschaft für Elektro- und Haustechnik GmbH Chenoverstraße 5
67117 Limburgerhof
http://www.respekta.info

SCHRITT 7

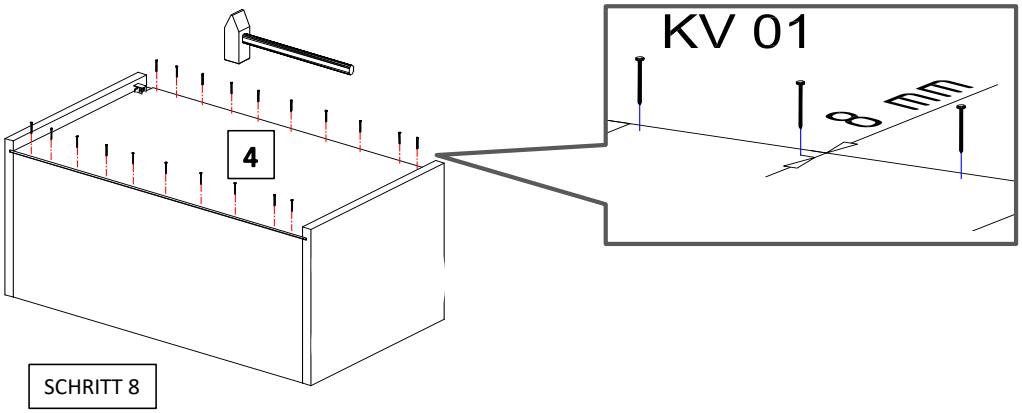

SCHRITT 8

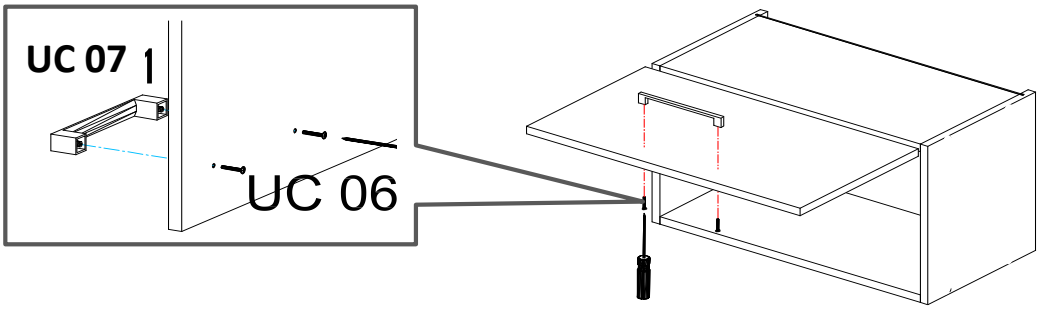

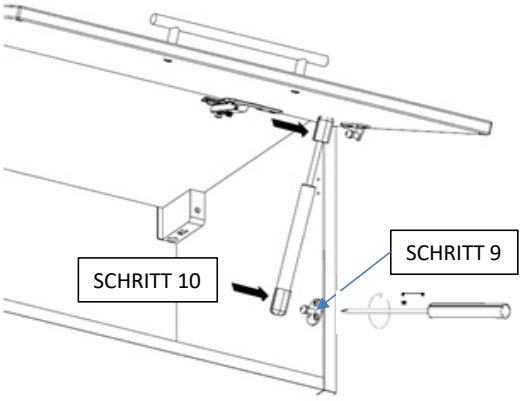

Achtung! Bitte geben Sie bei möglichen Reklamationen immer die Produkt-ID-Nummer (siehe separates Blatt) an.

NEG-Novex Grosshandelsgesellschaft für Elektro- und Haustechnik GmbH Chenoverstraße 5
67117 Limburgerhof
http://www.respekta.info

Die Einstellung der Möbelfront

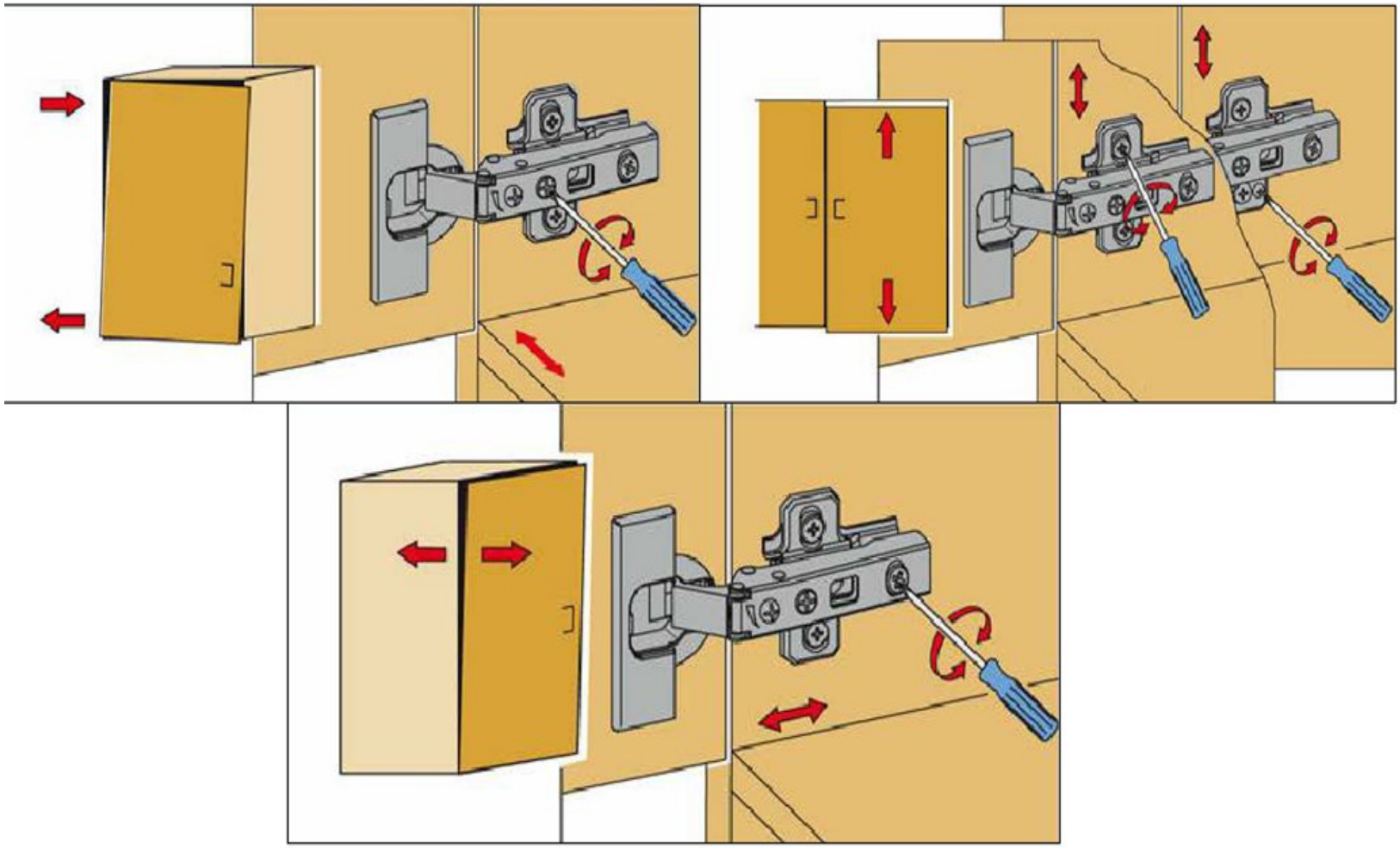

NEG-Novex Grosshandelsgesellschaft für Elektro- und Haustechnik GmbH
Chenoverstraße 5
67117 Limburgerhof
http://www.respekta.info

RP270-270KE3-270KW3 Unterschrank mit Schubladen 50 cm Seite 1 von 6 *PREMIUM* respekta® Kitchen Economy

Bohrer Ø5 45min

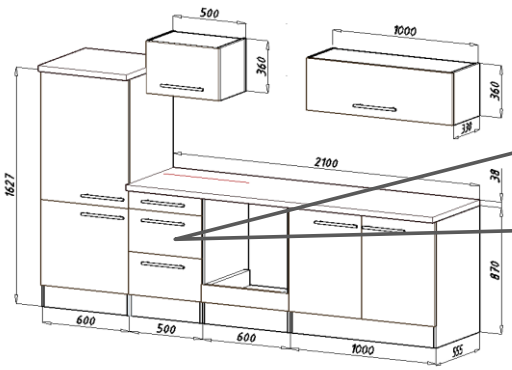

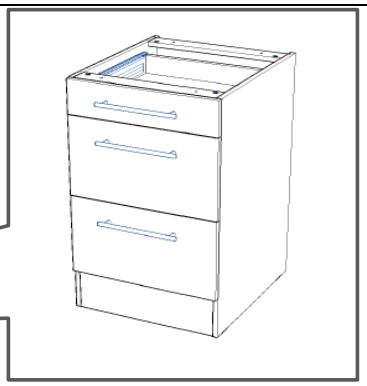

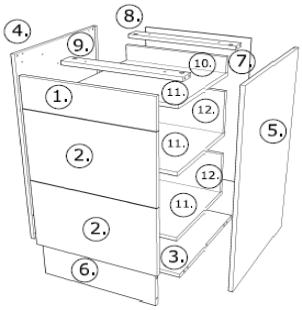

name	tip.	stk.	bild
KO 01	8x35	14	
EX 01	15/13	8	
TI 01		8	
SP 01	4x32	2	
DR 27	3,5x16	65	
DR 35	3,5x35	4	
KV 01	1,5x20	10	
UC 07	224	3	
UC 06	4,0x22	6	
EU 01	6,3x14	18	

468x60x16/2x 8. 9.

6. 719*150*1x

3. 468*511*16/ 1x

7. 719*481*3 /1x

16*393*445 3x 11

10 16*379*70 1x

12 16*379*124 2x

16*870*535 2x 4. 5.

1 18*125*497 1x

Befindet sich in Frontpaket RP270F1

2 18*292*497 2x

STR-SIN 6 X	STR-KAVA 6 X
STR-HAT 6 X	STR-TAK 6 X

Zum Schutz der Holzteile können Sie rundum die Sockelleiste eine Silikonnaht ziehen.

NEG-Novex Grosshandelsgesellschaft für Elektro- und Haustechnik GmbH Chenoverstraße 5
67117 Limburgerhof
http://www.respekta.info

PREMIUM

respekta® Kitchen Economy

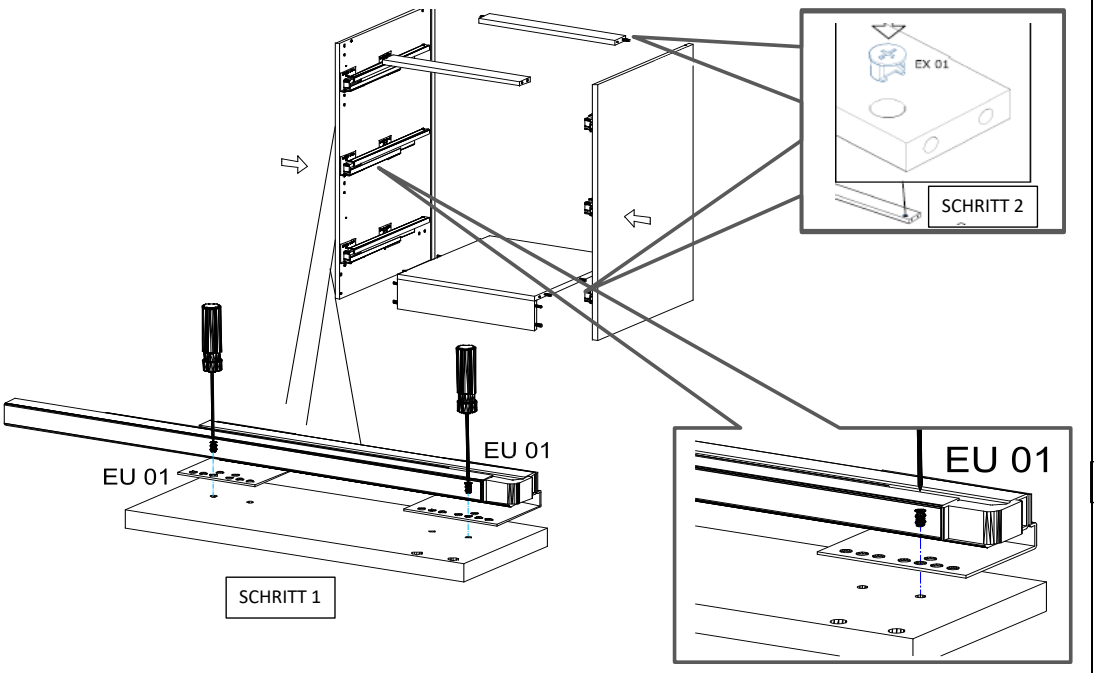

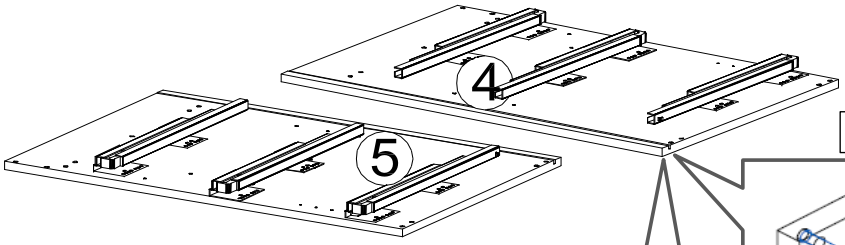

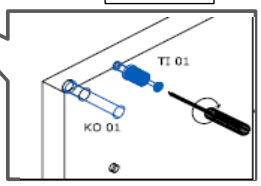

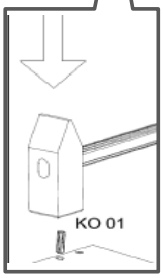

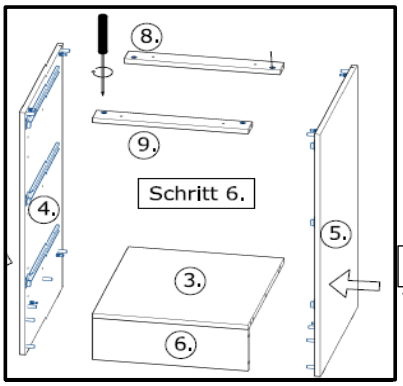

SCHRITT 5

Bitte die Holzteile zusammenlegen!

NEG-Novex Grosshandelsgesellschaft für Elektro- und Haustechnik GmbH Chenoverstraße 5
67117 Limburgerhof
http://www.respekta.info

PREMIUM

respekta® Kitchen Economy

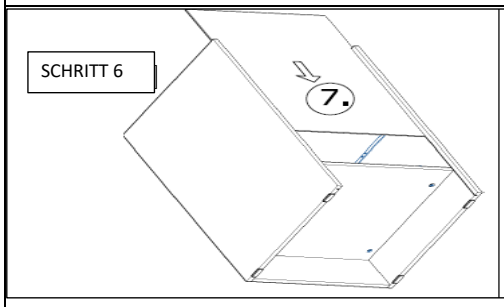

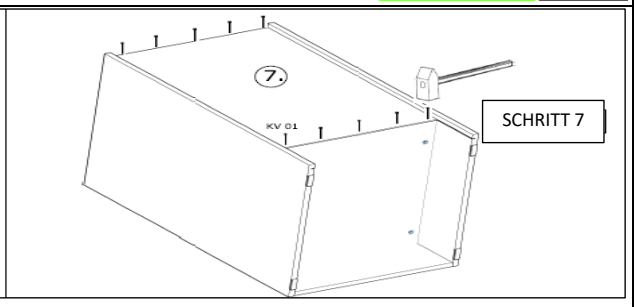

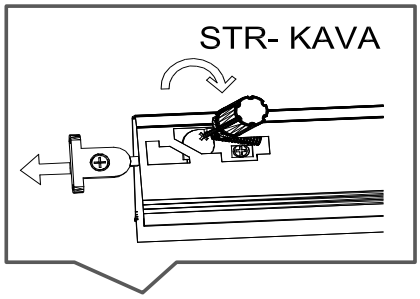

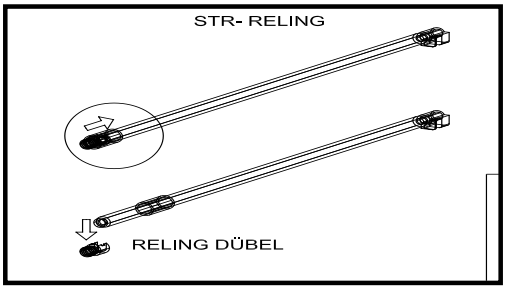

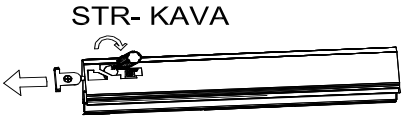

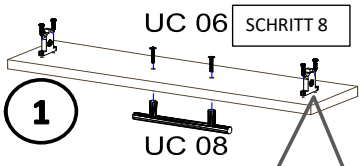

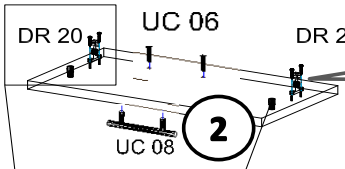

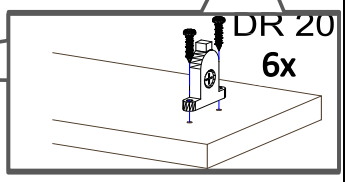

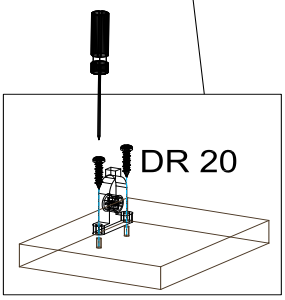

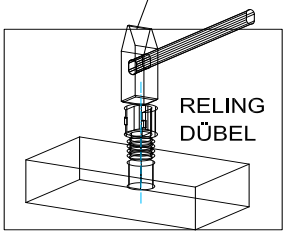

NEG-Novex Grosshandelsgesellschaft für Elektro- und Haustechnik GmbH Chenoverstraße 5
67117 Limburgerhof
http://www.respekta.info

SCHRITT 9

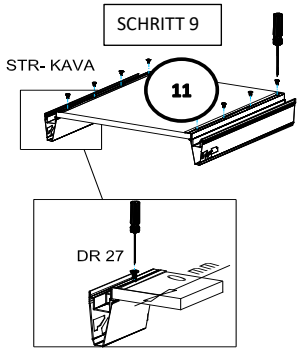

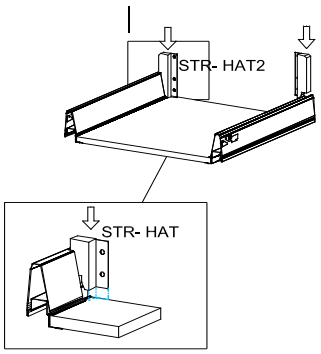

SCHRITT 10

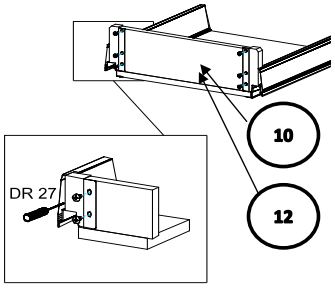

SCHRITT 11

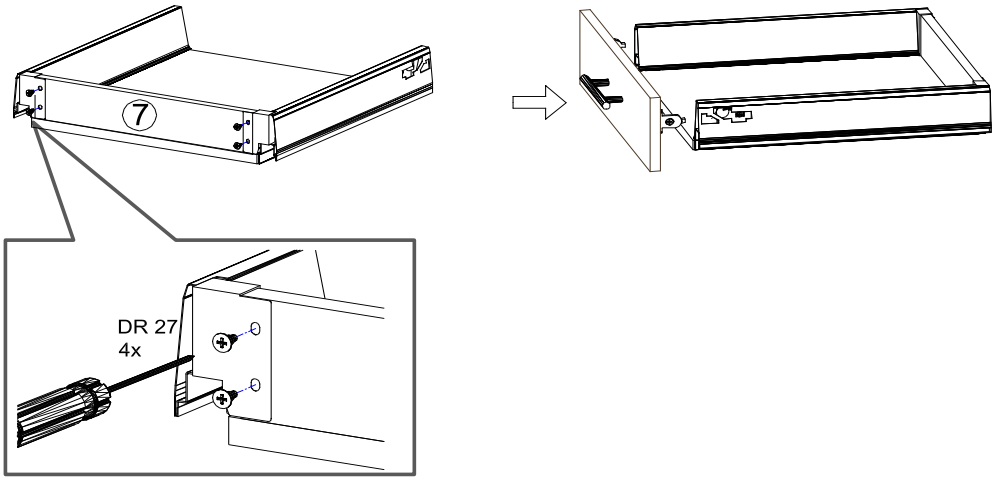

NEG-Novex Grosshandelsgesellschaft für Elektro- und Haustechnik GmbH Chenoverstraße 5
67117 Limburgerhof
http://www.respekta.info

PREMIUM respekta Kitchen Economy

SCHRITT 12

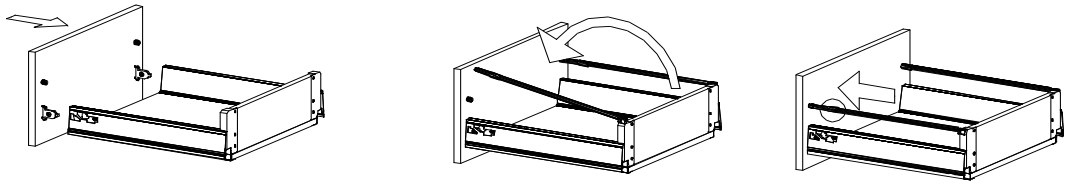

SCHRITT 13

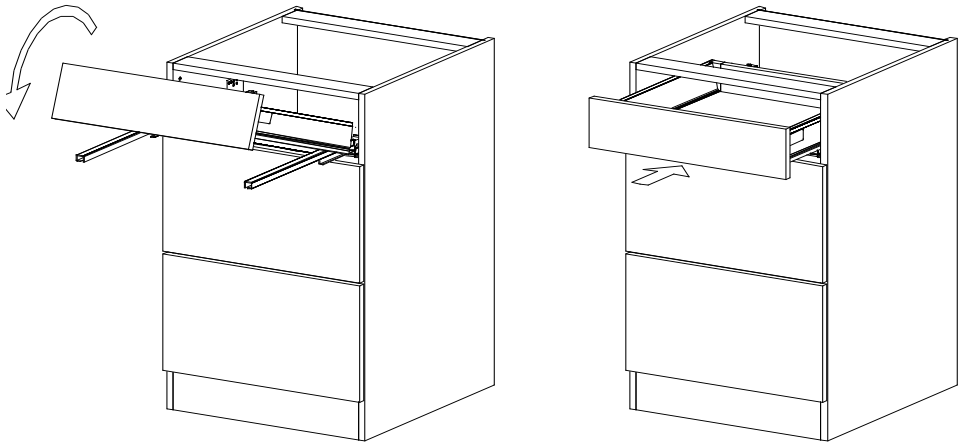

NEG-Novex Grosshandelsgesellschaft für Elektro- und Haustechnik GmbH Chenoverstraße 5
67117 Limburgerhof
http://www.respekta.info

PREMIUM respekta® Kitchen Economy

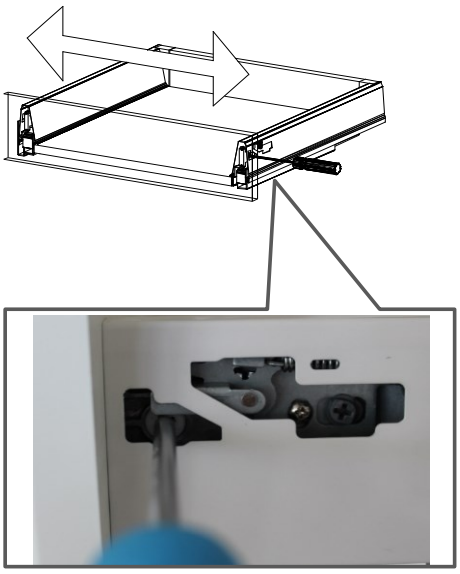

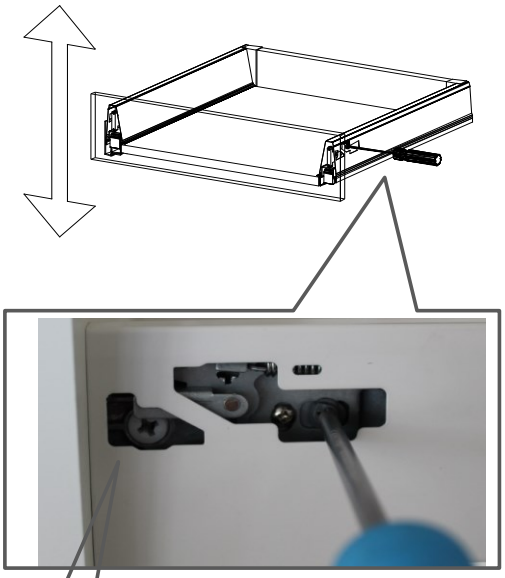

Mit Betätigung der vorderen Schraube wird die Fronteinstellung in horizontaler Richtung vorgenommen!

Mit Betätigung der hinteren Schraube wird die Front in der vertikalen Richtung eingestellt!

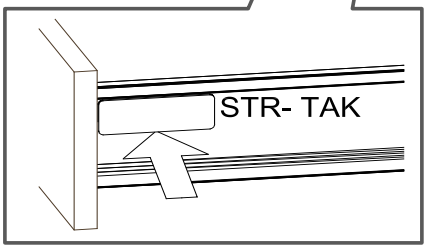

Achtung! Bitte geben Sie bei möglichen Reklamationen immer die Produkt-ID-Nummer (siehe separates Blatt) an.

Für die Reinigung bitte die folgenden Putzartikel nicht verwenden: Pulver- Basen des Gleichungslöser; Scheuermittel!
Bitte nur Material, wie Baumwolle verwenden!
BEACHTEN SIE BITTE, DASS BEI EINER NICHT FACHGEMÄSSEN MONTAGE, EVTL. BEI ÜBERMÄSSIGEN ODER UNGEEIGNETEN BELASTUNG DES MÖBELTEILES DURCH GEGENSTÄNDE ODER PERSONEN ZUR EINER BESCHÄDIGUG DES MÖBELSTÜCKES KOMMEN KANN!
Die Möbel nicht permanent in Kontakt mit Wasser bringen.

NEG-Novex Grosshandelsgesellschaft für Elektro- und Haustechnik GmbH Chenoverstraße 5
67117 Limburgerhof
http://www.respekta.info