KOKIDO®
Pool Product Innovations

Thru the wall skimmer assembly and part instruction
Notice technique d'Instruction pour ecumoir de piscine
Manual de montaje y manual técnico del skimmer
Manual de montagem e técnico do skimmer
Scrematrice della parete fasciolo tecnico
Wand Skimmer Anleitung für den Zusammenbau

GB	Panel cut out pattern	P	Padrão do corte
F	Patron de découpage	I	Schema di taglio
E	Patrón de corte	D	Ausschnittsskizze

Units in millimeter (inches)
Unités en millimètre (pouces)
Unidades en milímetros (pulgadas)
Unidades em milímetros (polegadas)
Unità nei millimitri (pollici)
Einheiten in Millimeter (Zoll)

- Cut out regular K001 / K001LX
- Patron de découpage pour K001 / K001LX
- Patrón de corte K001 / K001LX
- Padrão do corte K001 / K001LX
- Schema di taglio K001 / K001LX
- Ausschnittsskizze K001 / K001LX

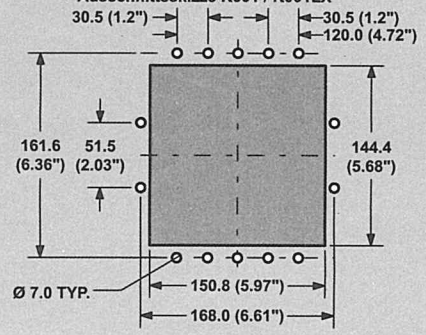

- Cut out wide mouth K002 / K002LX
- Patron de découpage pour grande ouverture K002 / K002LX
- Patrón de corte de apertura ancha K002 / K002LX
- Padrão do corte boca larga K002 / K002LX
- Schema di taglio per bocca larga K002 / K002LX
- Ausschnittsskizze für Breitmaulskimmer K002 / K002LX

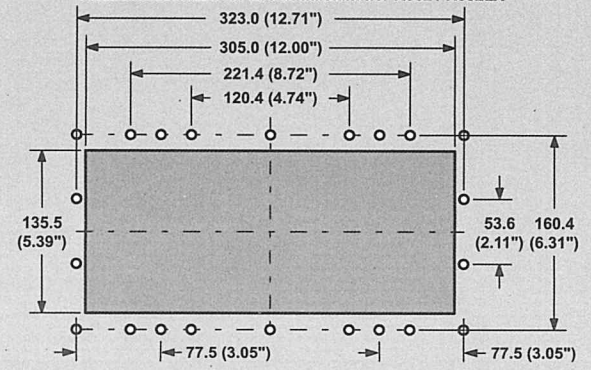

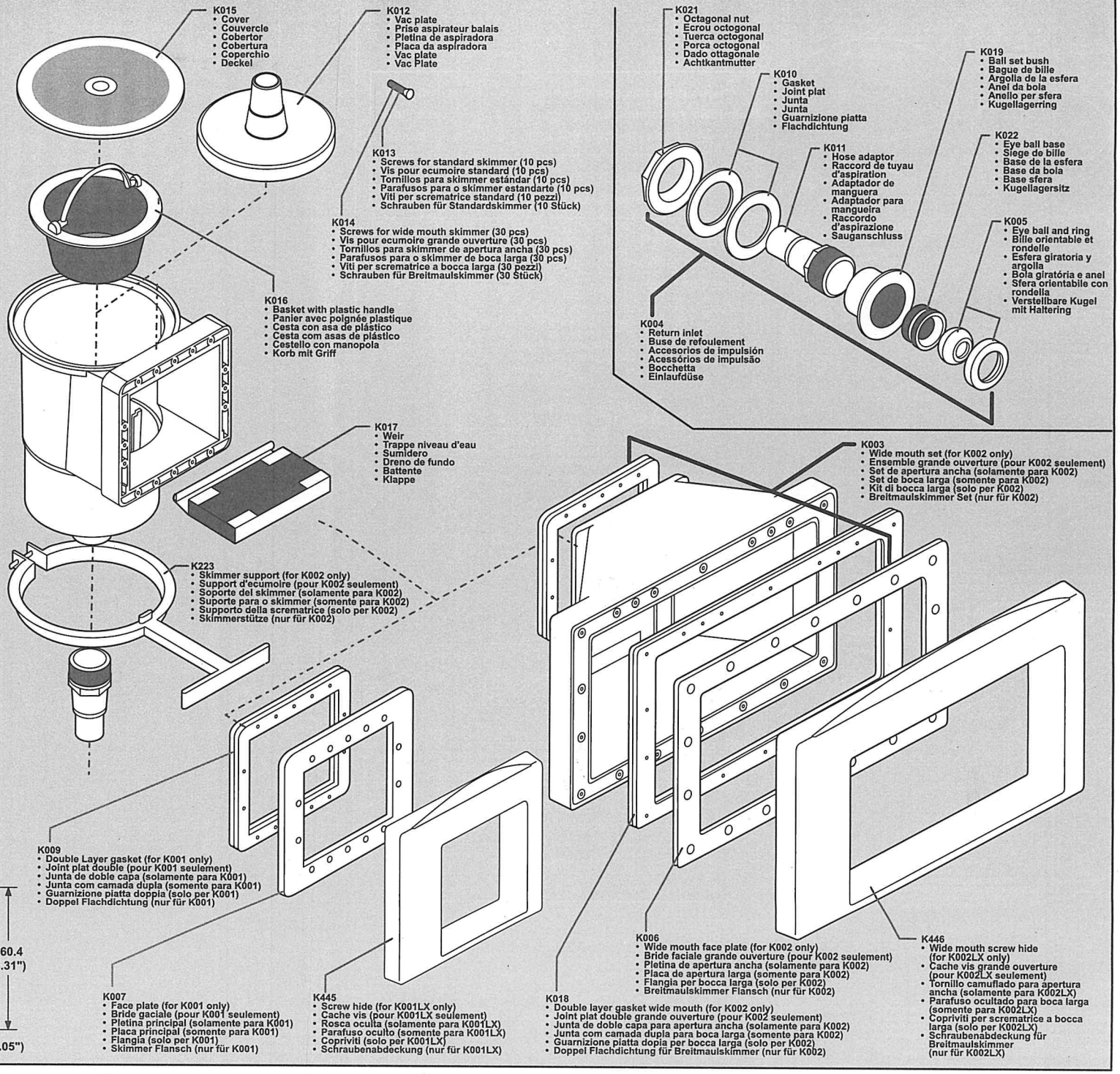

K001 / K001LX / K002 / K002LX
Made in China • Fabriqué en Chine • Fabricado en China • Feito em China • Fatto in Cina • Gemacht in China