WELCOME JAZZ 2

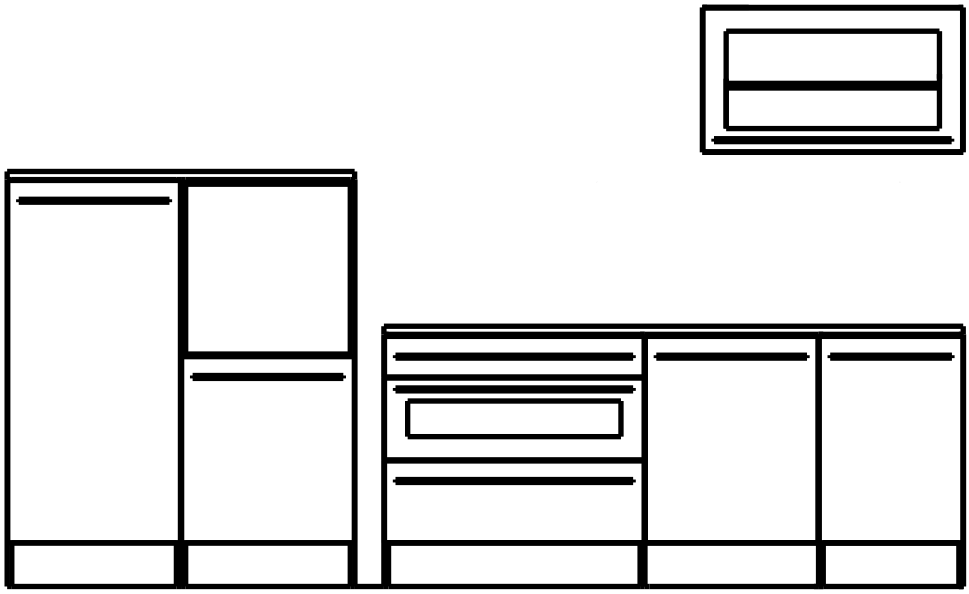

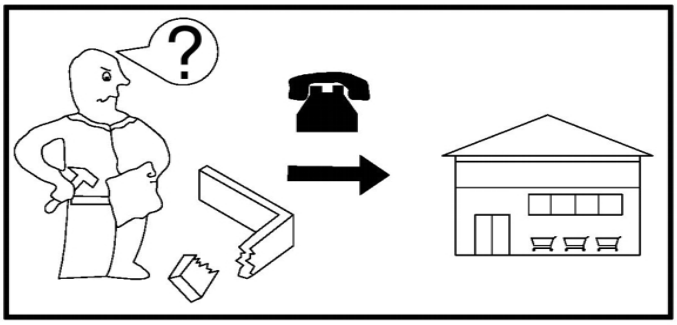

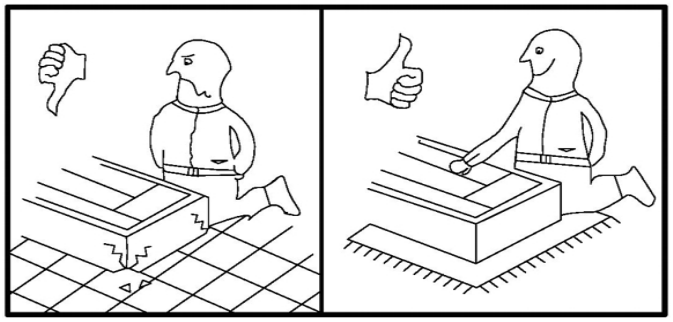

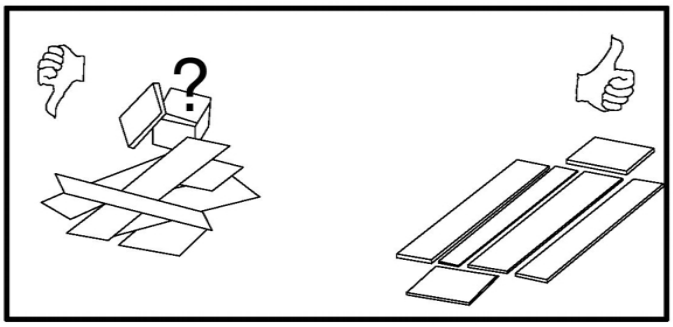

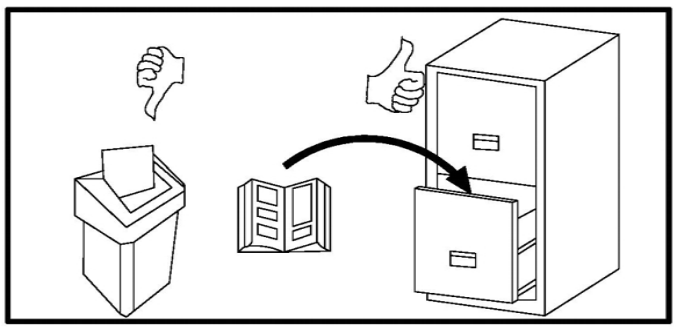

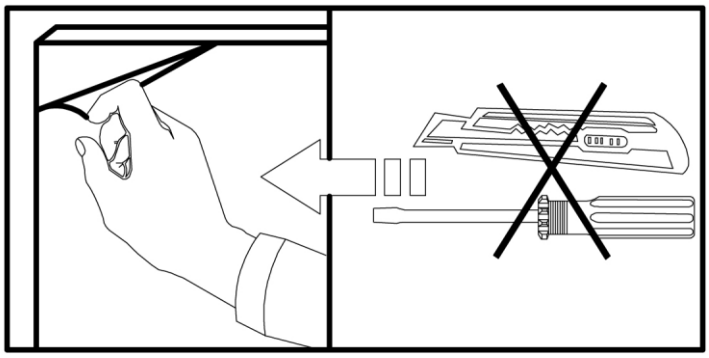

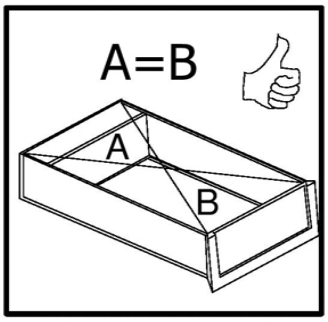

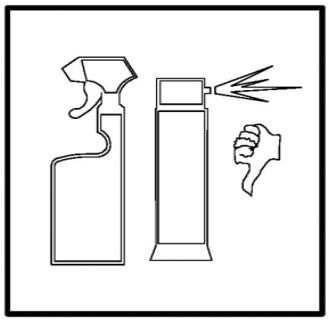

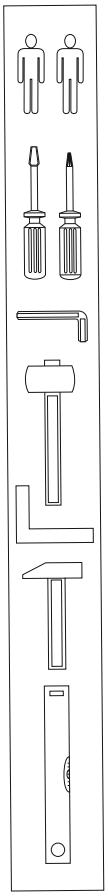

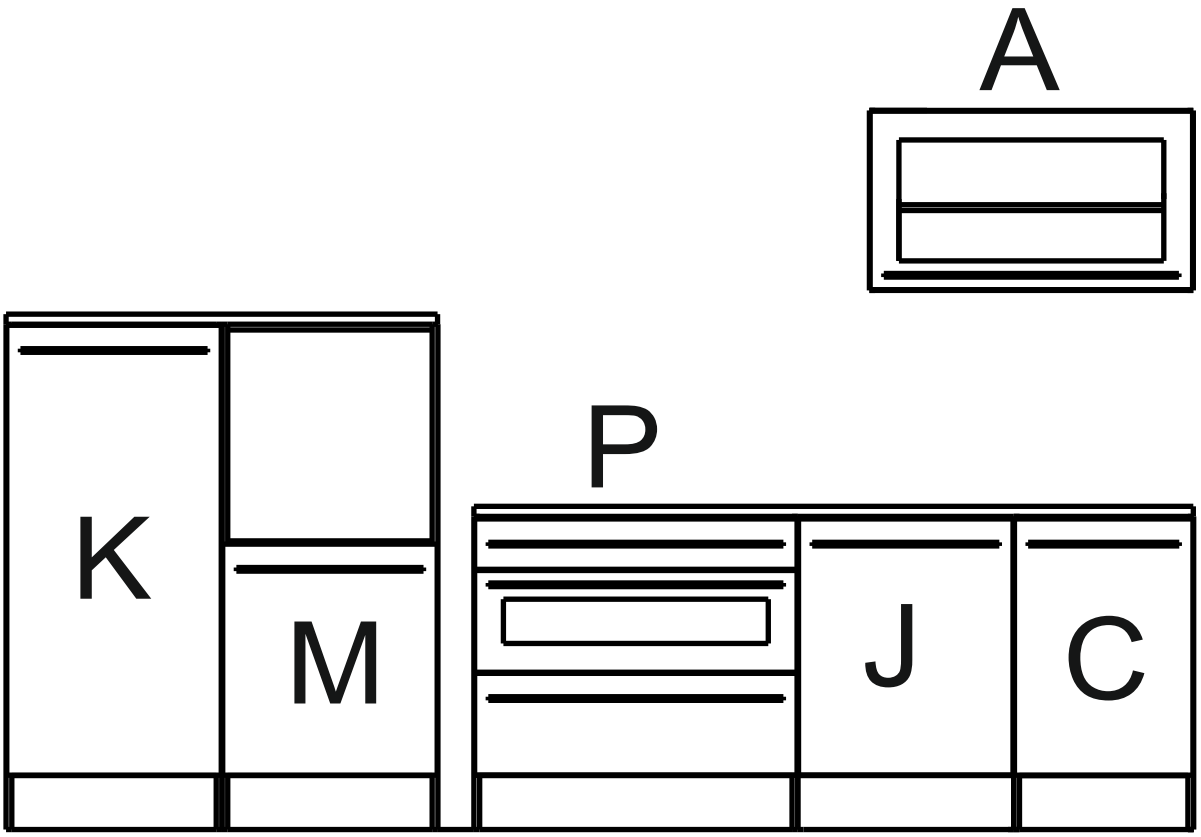

1	8mm x 35mm	x 58
2		x 42
39	3x20	x 102
4A	4mm x 16mm	x 54
5		x 9
6	5mm x 11mm	x 30
92A		x 3
92B		x 3
37		x 6
24		x 10

31		x 10
26		x 1
38		x 18
9		x 32
9A		x 32
11	3.5x13	x 16
17		x 1
18		x 1
40		x 16

22	7mm x 50mm	x 40
22A		x 40
13		x 8
10A		x 16
85A		x 2
85B		x 2
41		x 2
31B		x 4
86		x 4

21	4x30	x 14
91		x 2
4	3.5x30	x 28
76A		x 2
76B		x 2
76C		x 2
3A	520mm	x 3
3B	820mm	x 4
3C	420mm	x 1

Allgemeine Hinweise

Die Montage einer Einbauküche sollte von entsprechend geschulten Fachkräften durchgeführt werden. Vor der Montage müssen die Montagehinweise gelesen werden.
Spezielle, weiterführende Montageanleitungen und Hinweise liegen den Geräten, Spülen, Beleuchtungen und Sonderausstattungen bei und müssen zusätzlich beachtet werden.
Für die Befestigung von Wandhängeelemente gilt:

Wir legen kein Befestigungsmaterial bei. Bitte prüfen Sie die gegebene Wandbeschaffenheit und wenden Sie sich an den örtlichen Fachhandel zum Erwerb der passenden Dübel / Haken / Aufhängeschienen / Schrauben
Für die Aufhängung können entweder Haken oder Aufhängeschienen verwendet werden.

Die Hängeschränke können bei korrekter Montage mit ca. 40 kg belastet werden. Achten Sie auf eine gleichmäßige Lastverteilung
Bei Nichtbeachtung der Montagehinweise können wir entstandene Schäden keine Haftung übernehmen
Achten Sie darauf bei Einzelschränken, oder der gesamten Küchenzeile eine Kippsicherung anzubringen
Sanitär- und Elektroinstallationen dürfen nur von einer entsprechenden Fachkraft vorgenommen werden

Vor Bohrarbeiten muss geprüft werden, dass an der Stelle des Bohrens keine Leitungen für Gas, Wasser, Strom, Heizung oder Abflüsse verlegt wurden
Es dürfen keine verändernden Manipulationen am Zubehör oder an Elektrogeräten vorgenommen werden. Dies gilt insbesondere für Befestigungsbohrungen.
Überprüfen Sie vor der Montage ob alle Anschlüsse vorhanden sind und fachgerecht ausgeführt wurden
Die Küche beinhaltet verschluckbare Kleinteile. Kinder unter 3 Jahre nicht ohne Beaufsichtigung lassen

Empfohlenes Vorgehen bei der Küchenmontage:

Planen Sie den genauen Montageort unter Berücksichtigung Ihrer Sanitär- und Elektroanschlüsse
Prüfen Sie ob Ihr Kühl- Gefriergerät Lüftungsauslässe im Sockelbereich bzw. im Bereich der Arbeitsplatte benötigt
Erwerben Sie ggf. passende Lüftungsgitter im Fachhandel und schneiden Sie den Sockel bzw. die Arbeitsplatten gemäß den Anweisungen des Geräteherstellers aus.
Legen Sie fest, ob Sie die Türen mit Rechts- oder Linksanschlag montieren wollen

Montieren Sie zunächst die Unterschränke und richten Sie diese mit einer Wasserwaage aus.

Erst wenn alles exakt steht, verbinden Sie die einzelnen Schränke mit Schrauben. Damit dabei nichts verrutscht, empfehlen wir Ihnen dringend den Einsatz von zwei Schraubzwingen. Die Schrankoberflächen schützen Sie mit Zulagehölzern vor Eindrücken.
Ermitteln Sie durch exaktes Messen die Positionen der Bohrungen für die Hängebeschläge
Legen Sie die Arbeitsplatte auf die Korpusse, richten Sie sie aus, und fixieren Sie sie mit Zwingen. markieren Sie die Lage und -breite des Herdunterschranks.
Auf der Unterseite der Arbeitsplatte reißen Sie im markierten Bereich den Herdplattenausschnitt auf. Mitteln Sie sie aus, so dass die Spüle mittig im Unterschrank sitzt und vorne und hinten die Plattenrestbreite gleich wird.

Empfohlenes Vorgehen bei der Küchenmontage:
Bohren Sie in den vier Ecken jeweils ein 10-mm-Loch zum leichteren Einsetzen der Stichsäge, und schneiden Sie den Herdausschnitt entlang Ihrer Risse aus. Arbeiten Sie immer von der Plattenunterseite, damit die Plattenoberfläche durch die Stichsäge nicht ausfasert. Schalten Sie dazu auch den Pendelhub an Ihrer Stichsäge, sofern vorhanden, aus.
Zum Schutz der Holzteile können Sie rundum die Sockelteile eine Silikonnaht ziehen

Empfohlenes Vorgehen bei der Küchenmontage:
Bohren Sie in den vier Ecken jeweils ein 10-mm-Loch zum leichteren Einsetzen der Stichsäge, und schneiden Sie den Herdausschnitt entlang Ihrer Risse aus. Arbeiten Sie immer von der Plattenunterseite, damit die Plattenoberfläche durch die Stichsäge nicht ausfasert. Schalten Sie dazu auch den Pendelhub an Ihrer Stichsäge, sofern vorhanden, aus.
Zum Schutz der Holzteile können Sie rundum die Sockelteile eine Silikonnaht ziehen

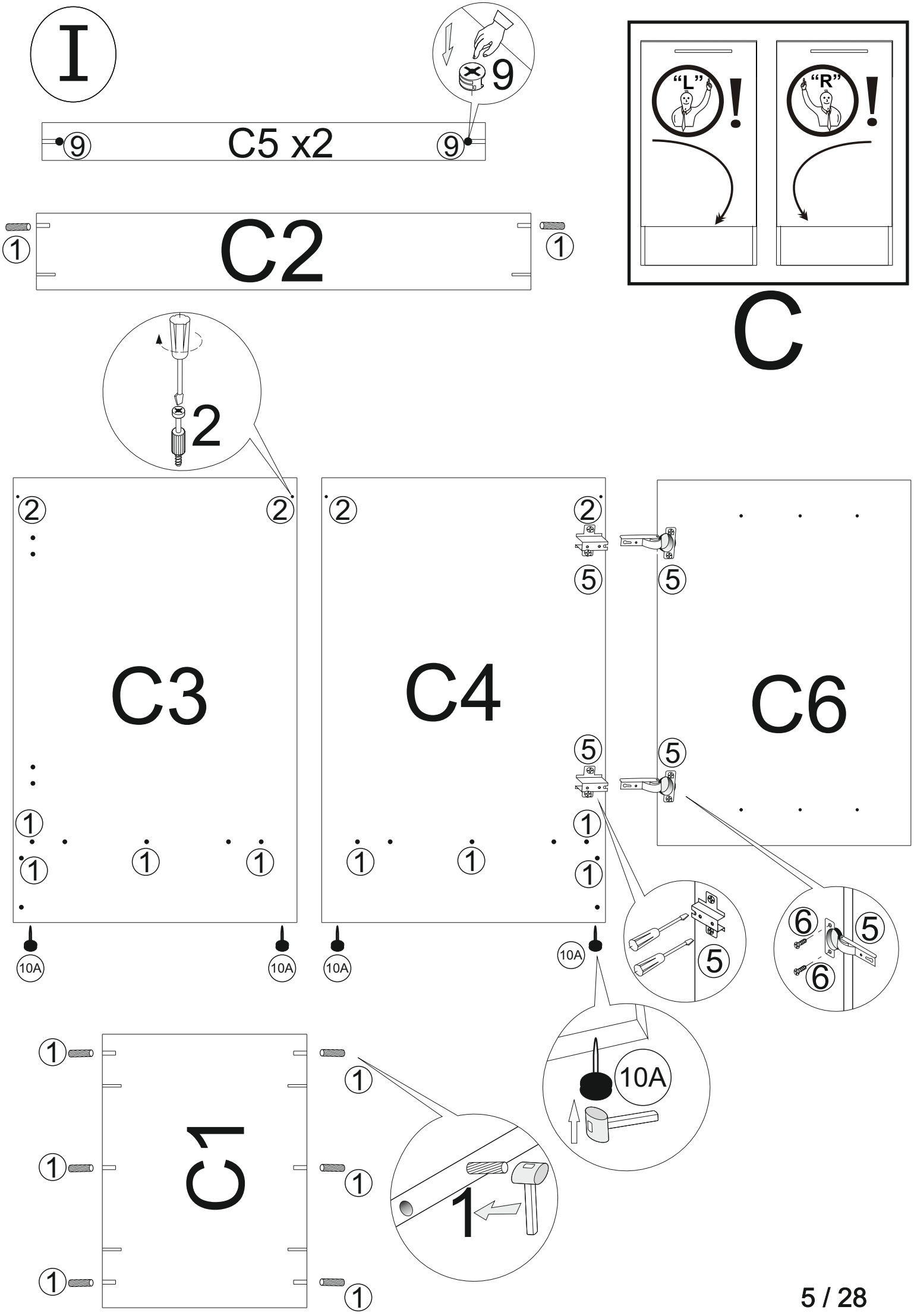
I
9
9
C5 x2
9
C2
1
1
"L"
!
"R"
!
C
2
C3
2
2
C4
2
2
5
5
C6
5
5
1
1
1
1
1
1
1
1
10A
10A
10A
10A
5
6
5
6
10A
C1
1
1
1
1
1
1
1
1

II

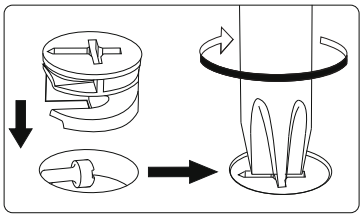

C5

C5

C4

C3

C1

C2

22

22

22

22

26

C3/ C4	**870mm x 555mm**
C1	**467mm x 535mm**

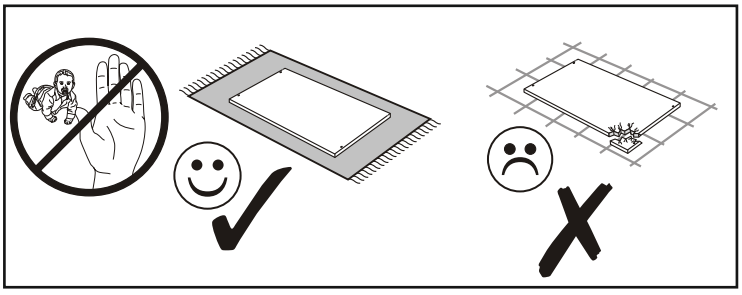

III

C5	467mm x 74mm
C6	713mm x 496mm
C2	467mm x 150mm

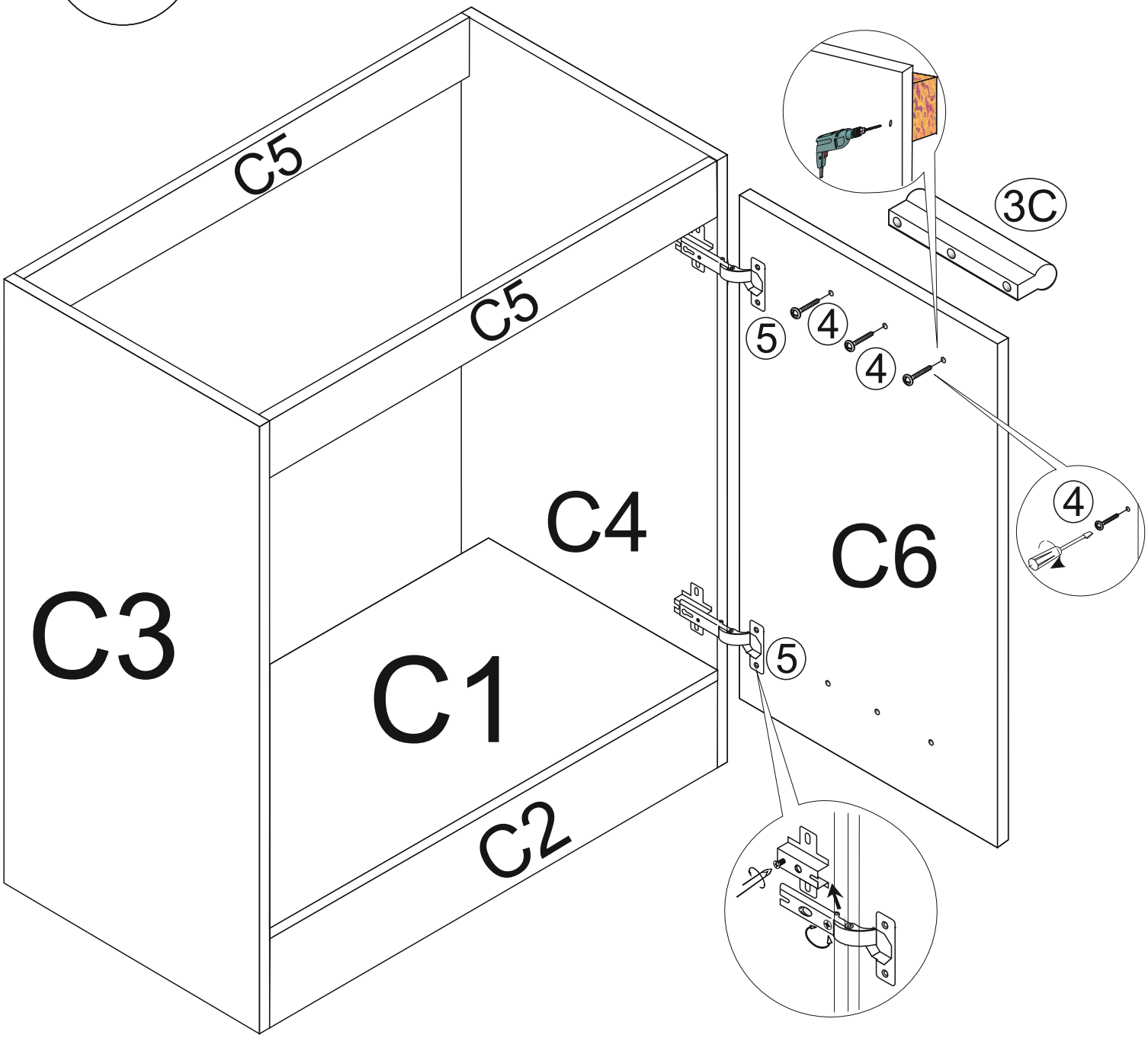

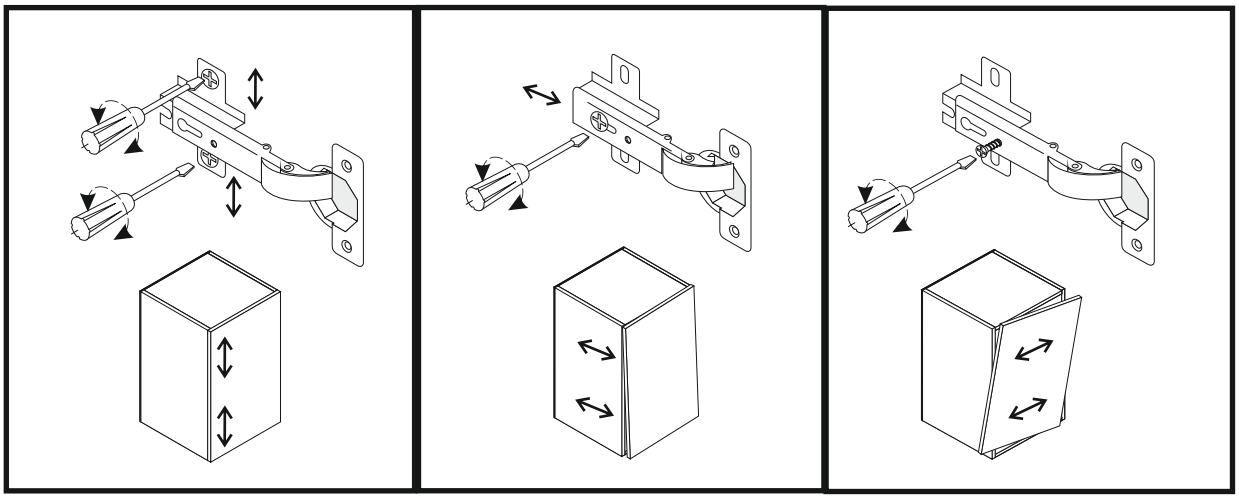

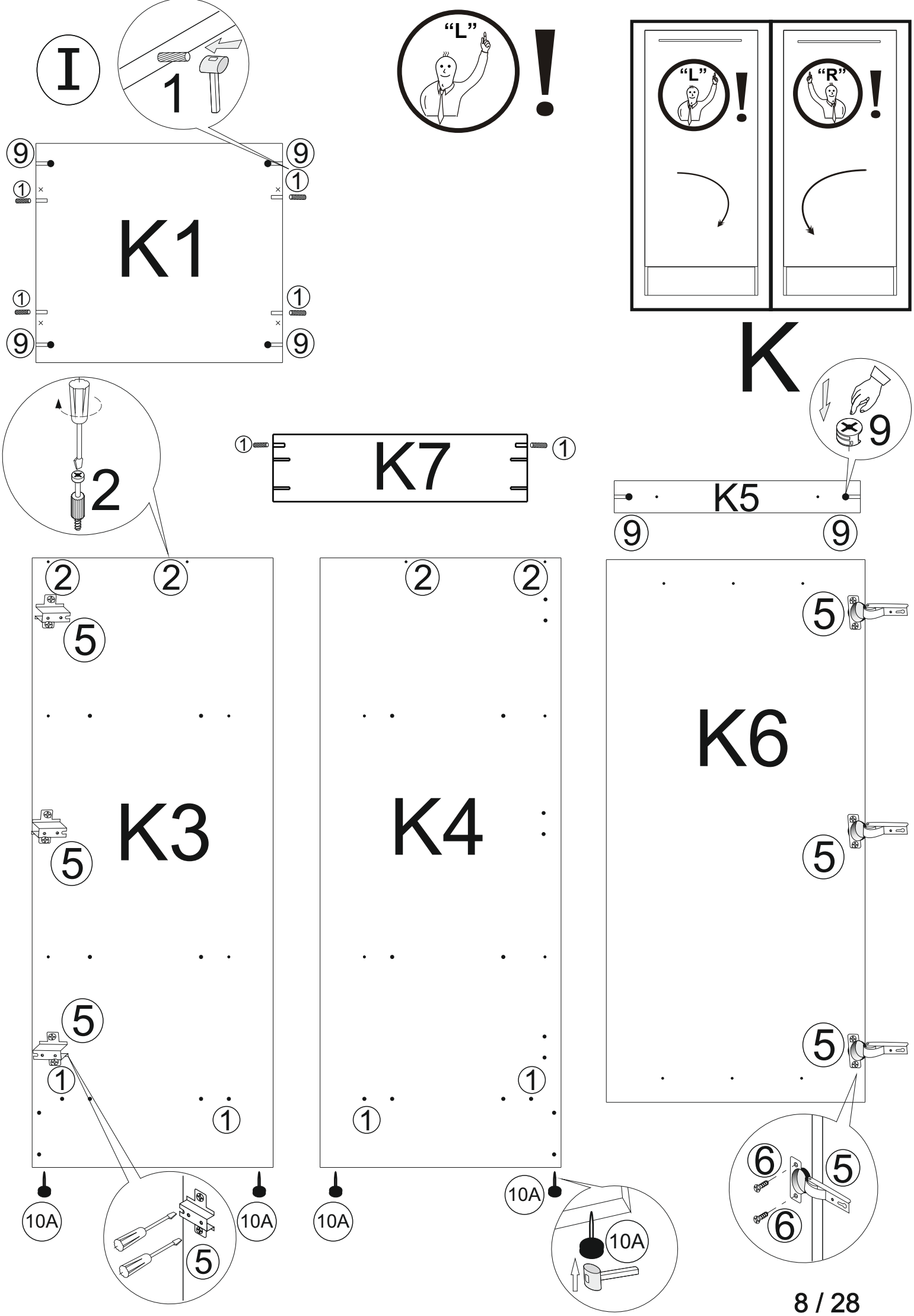
I
1
"L"
!
"L"
!
"R"
!
K1
K
2
K7
K5
9
K3
K4
K6
5
6
10A

OPTION 1

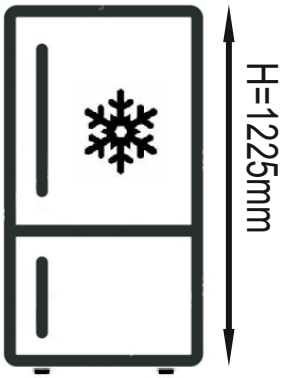

II

K5

K5

K4

K3

2

1

2

22

22

K1

2

1

1

2

K7

22

26

K3 / K4	1408mm x 555mm
K1	567mm x 510mm
K5	567mm x 74mm
K7	567mm x 150mm

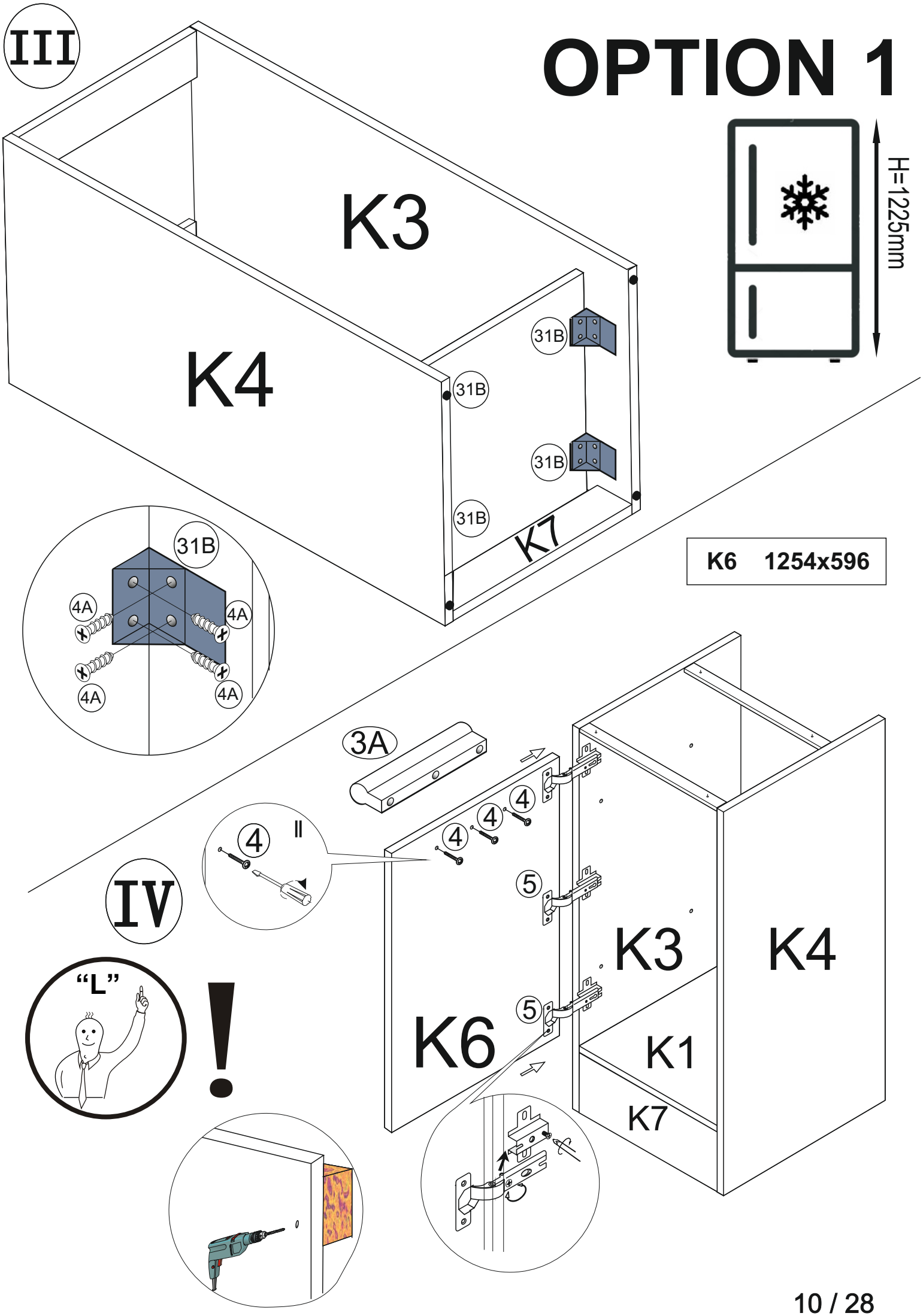
III
OPTION 1
H=1225mm
K3
K4
31B
31B
31B
31B
K7
31B
4A
4A
4A
4A
K6 1254x596
3A
4
4
4
4
II
5
5
IV
"L"
!
K6
K3
K4
K1
K7

OPTION 2

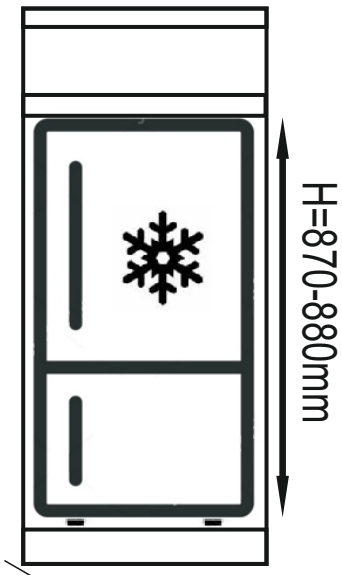

III

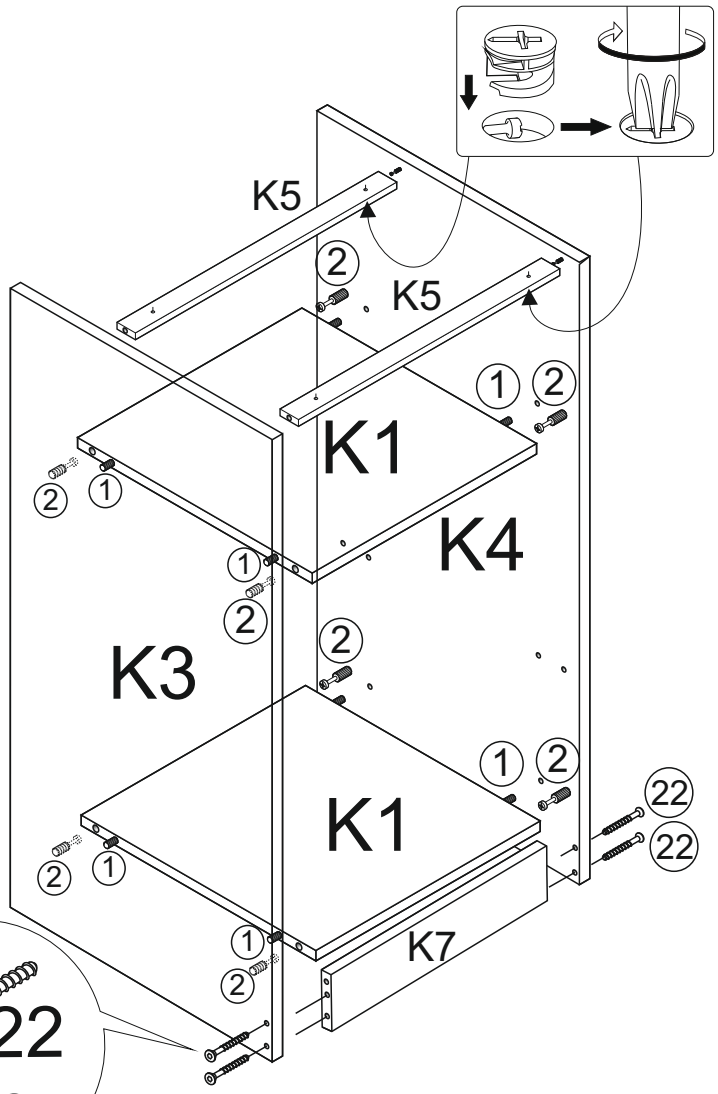

IV

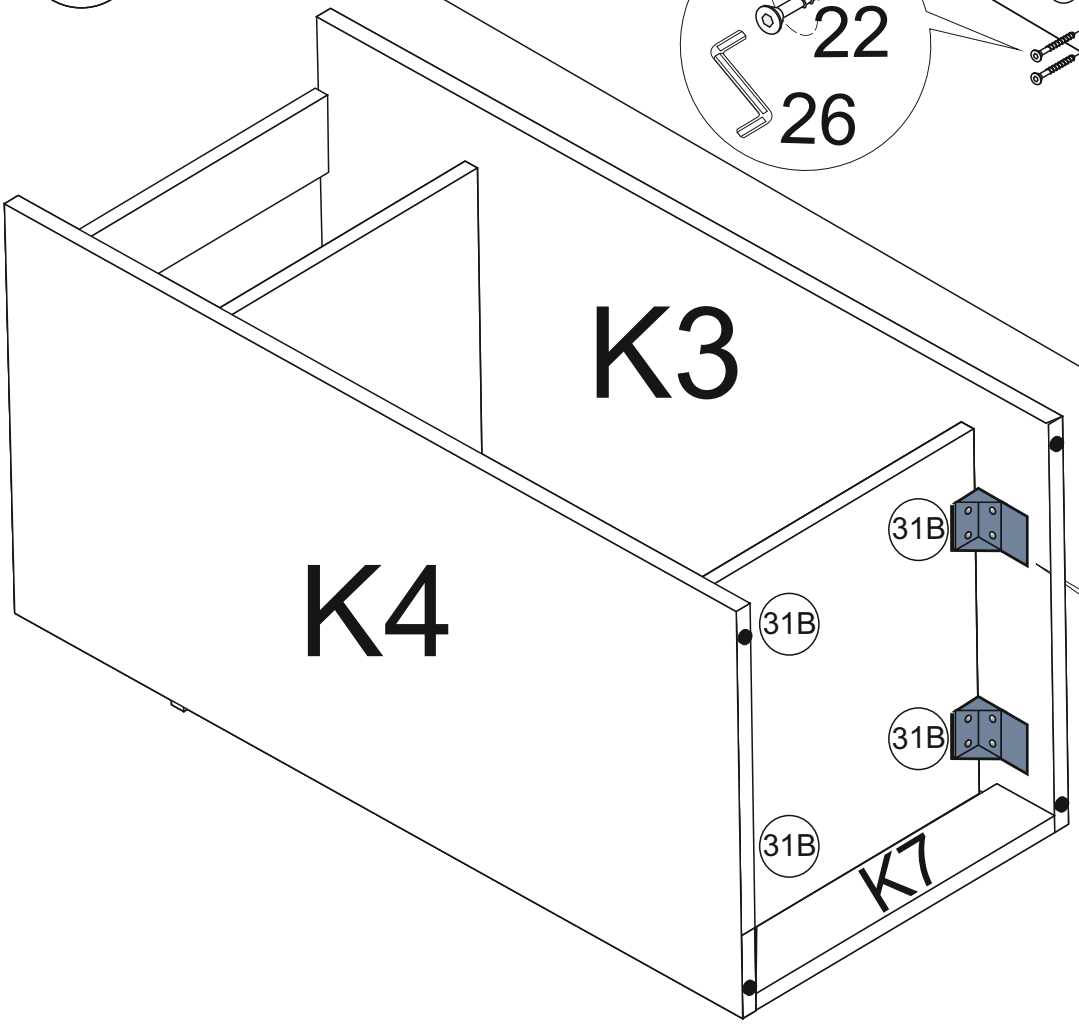

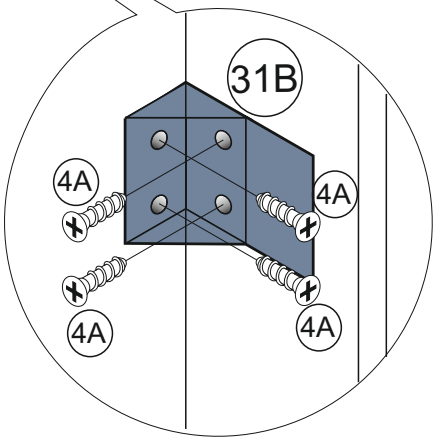

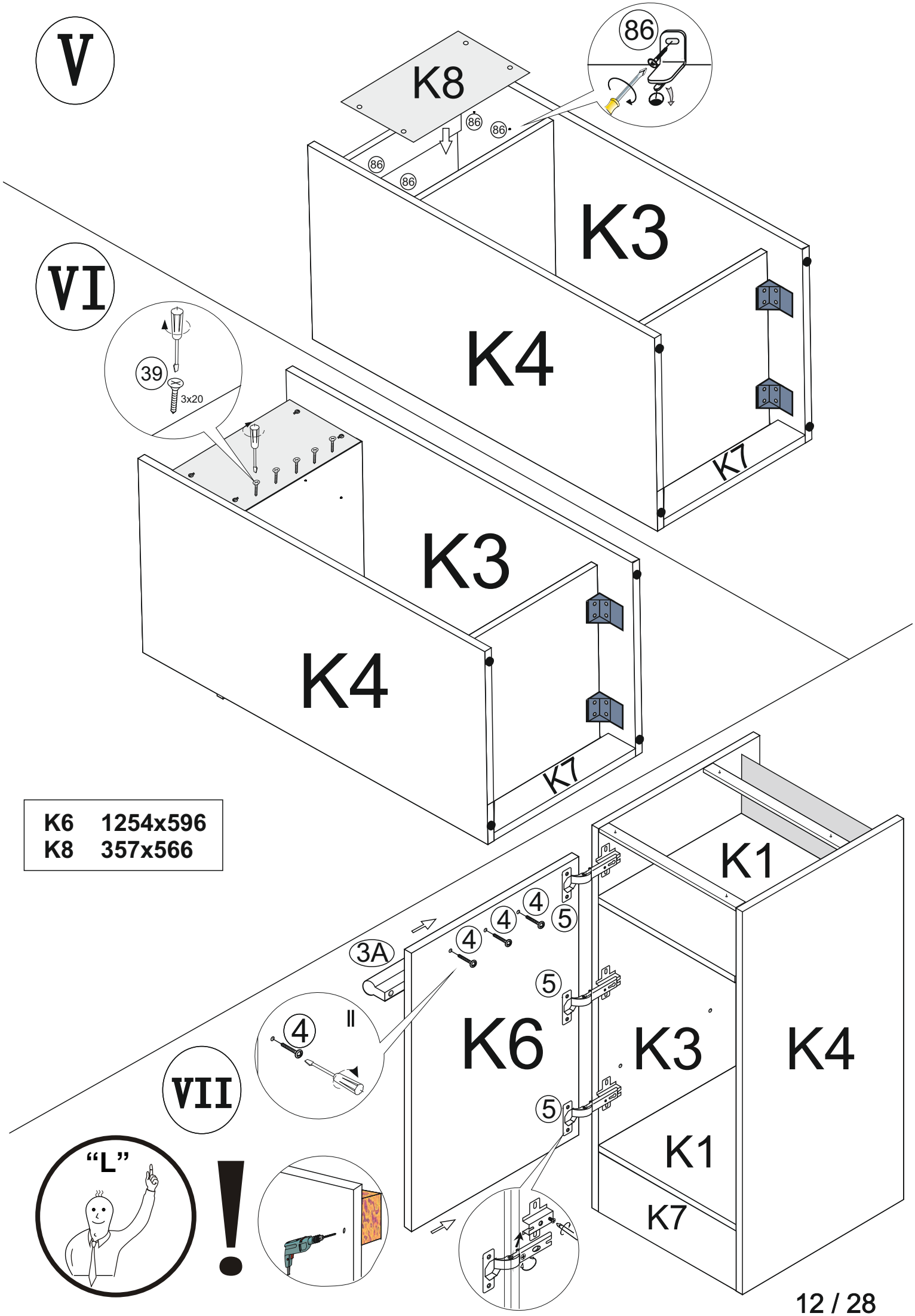
V
K8
86
K3
K4
K7
VI
39
3x20
K3
K4
K7
K6 1254x596
K8 357x566
K1
3A
4
5
K6
K3
K4
K1
K7
VII
"L"
!

OPTION 3

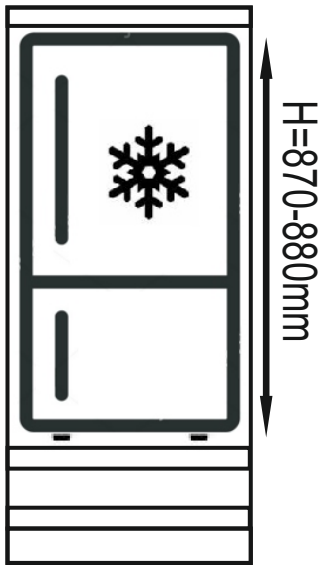

III

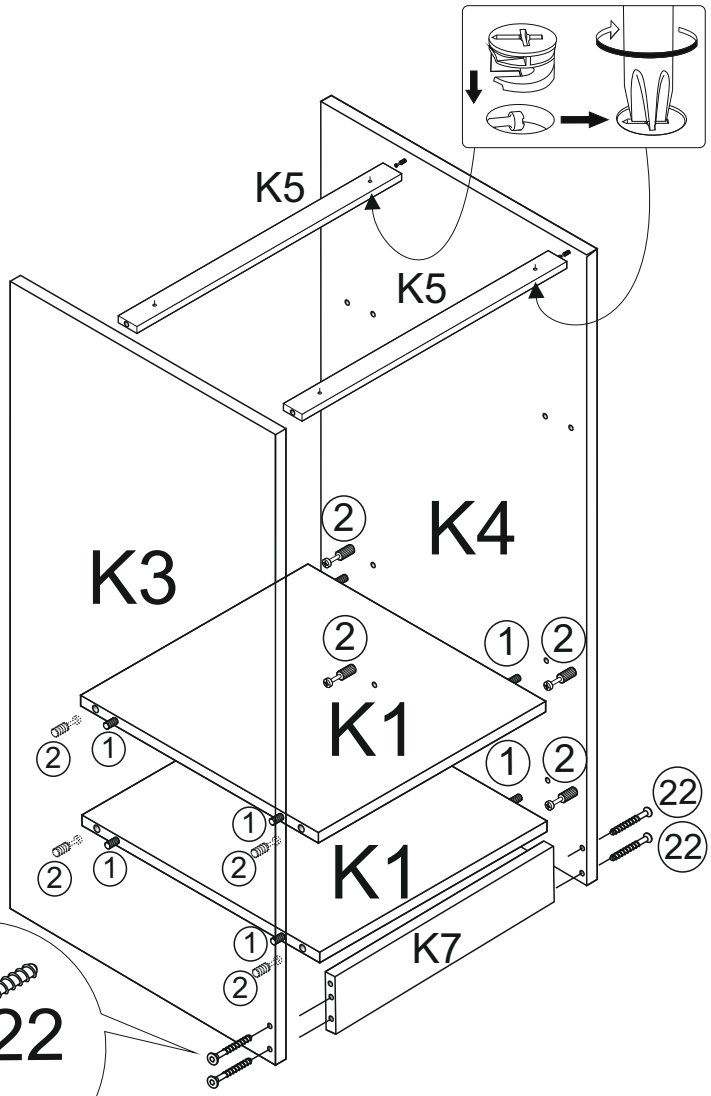

IV

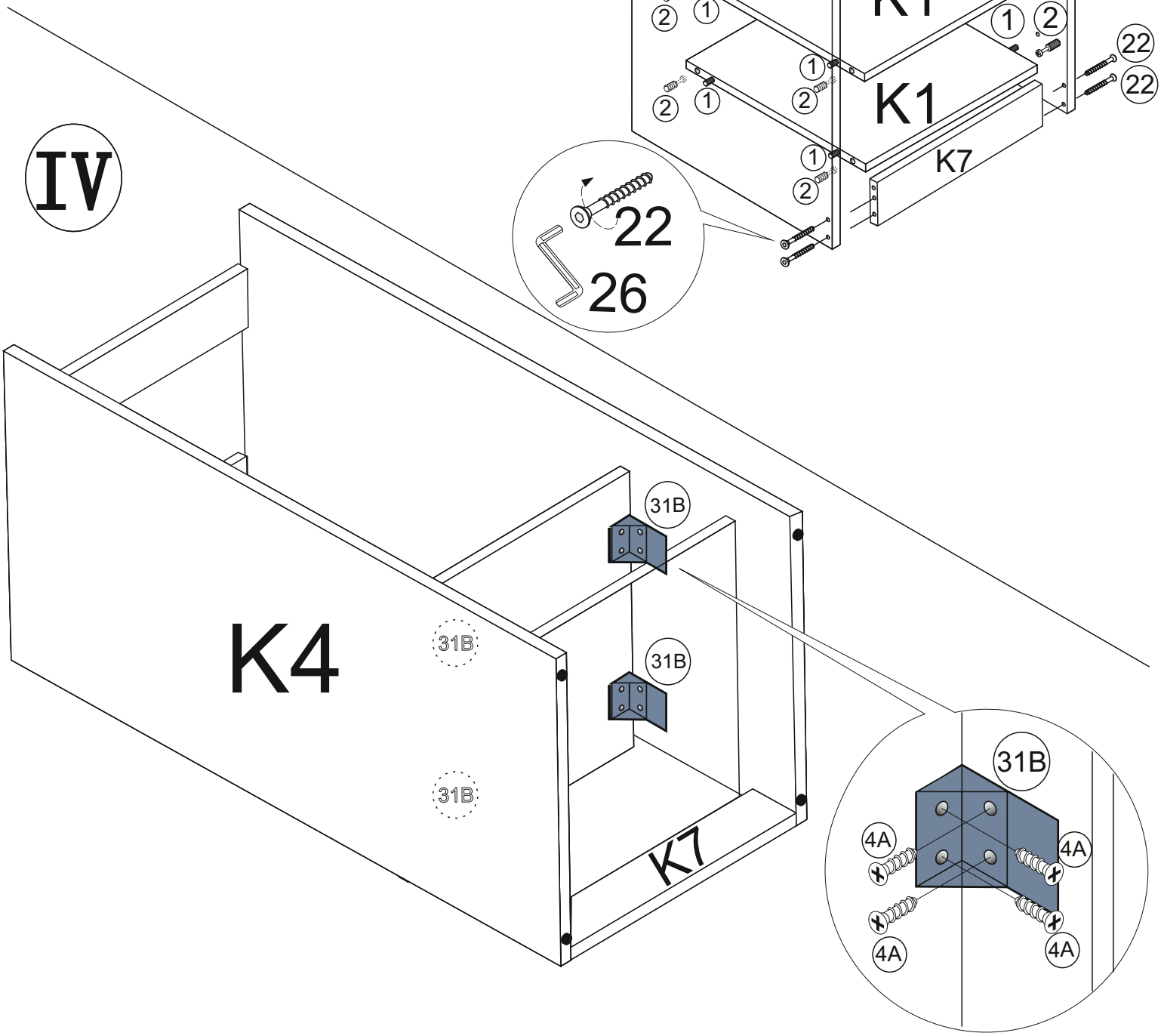

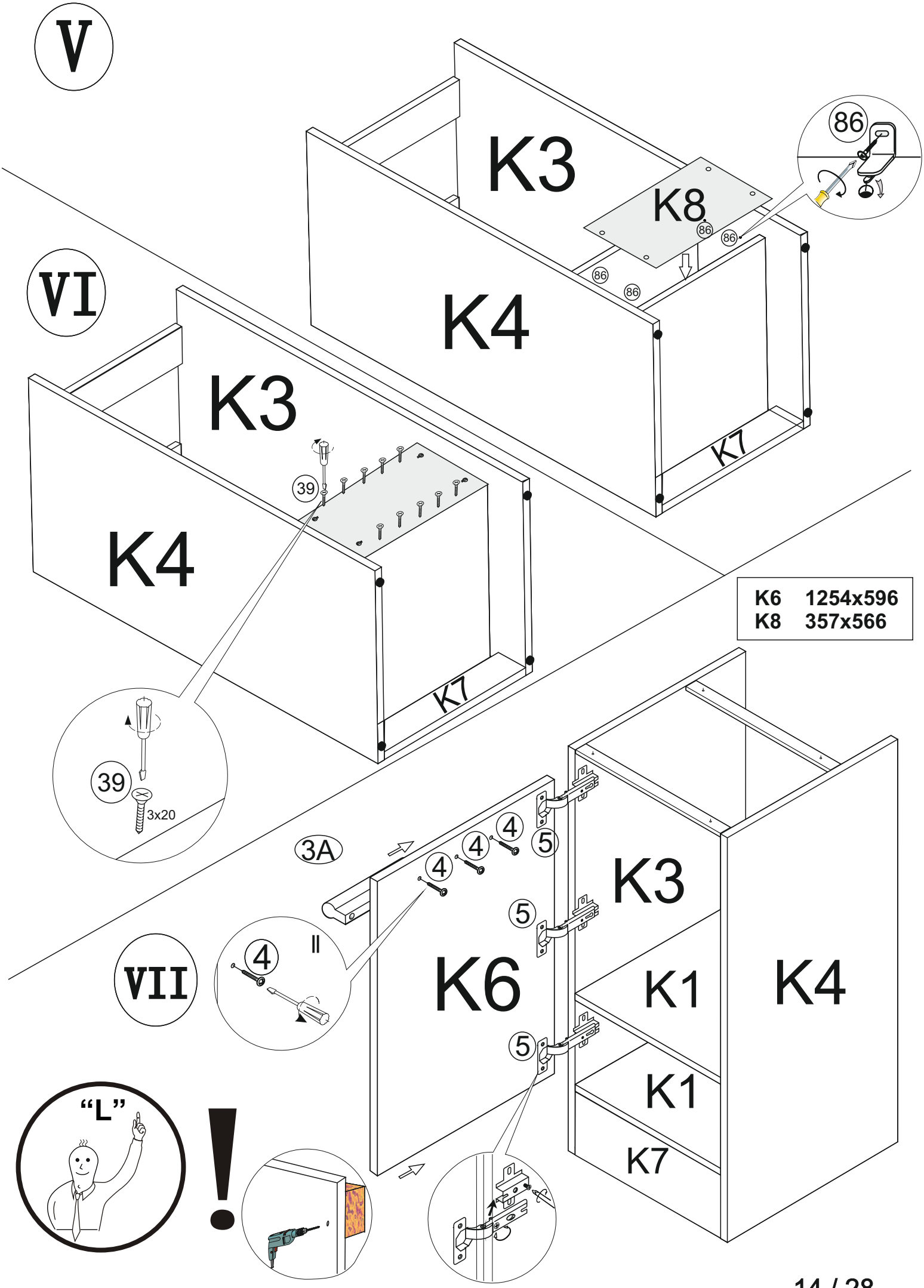
V
K3
K8
86
K4
K7
VI
K3
K4
39
K7
39
3x20
K6 1254x596
K8 357x566
3A
4
5
K3
K6
K1
K4
K1
K7
VII
4
II
"L"
!

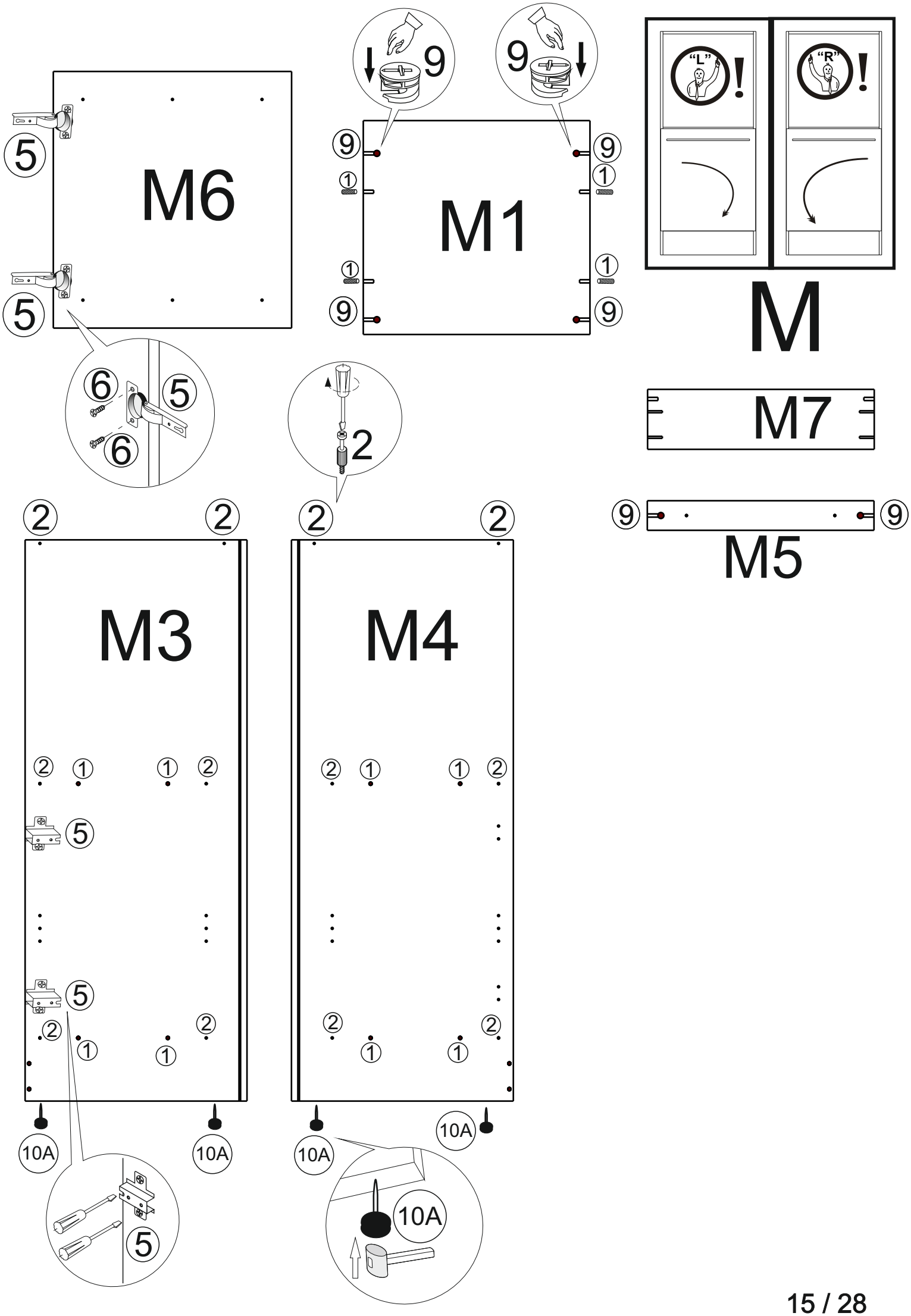
M6
M1
M
M7
M5
M3
M4
"L"
"R"
10A

II

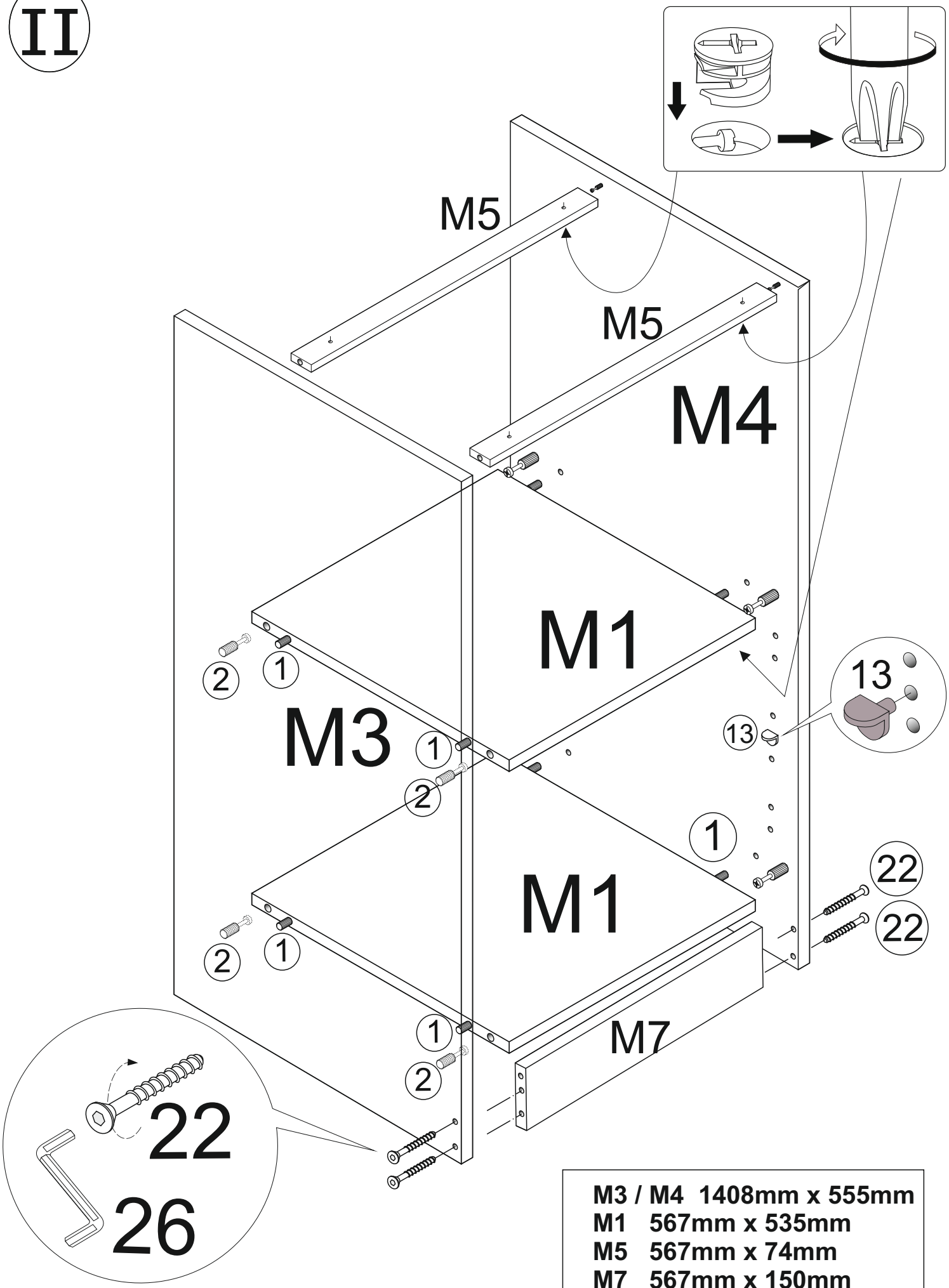

M3 / M4	1408mm x 555mm
M1	567mm x 535mm
M5	567mm x 74mm
M7	567mm x 150mm

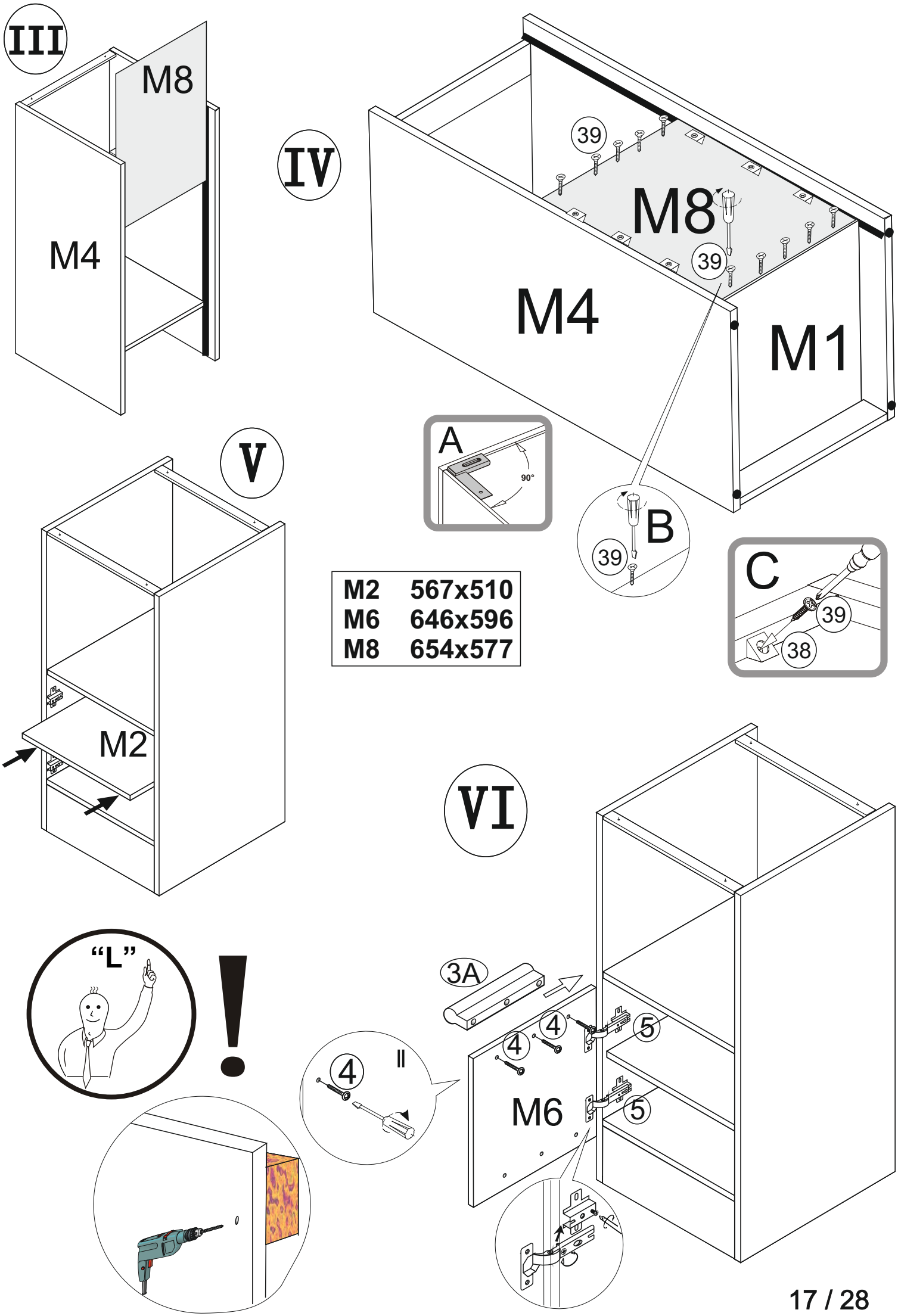

M2	567x510
M6	646x596
M8	654x577

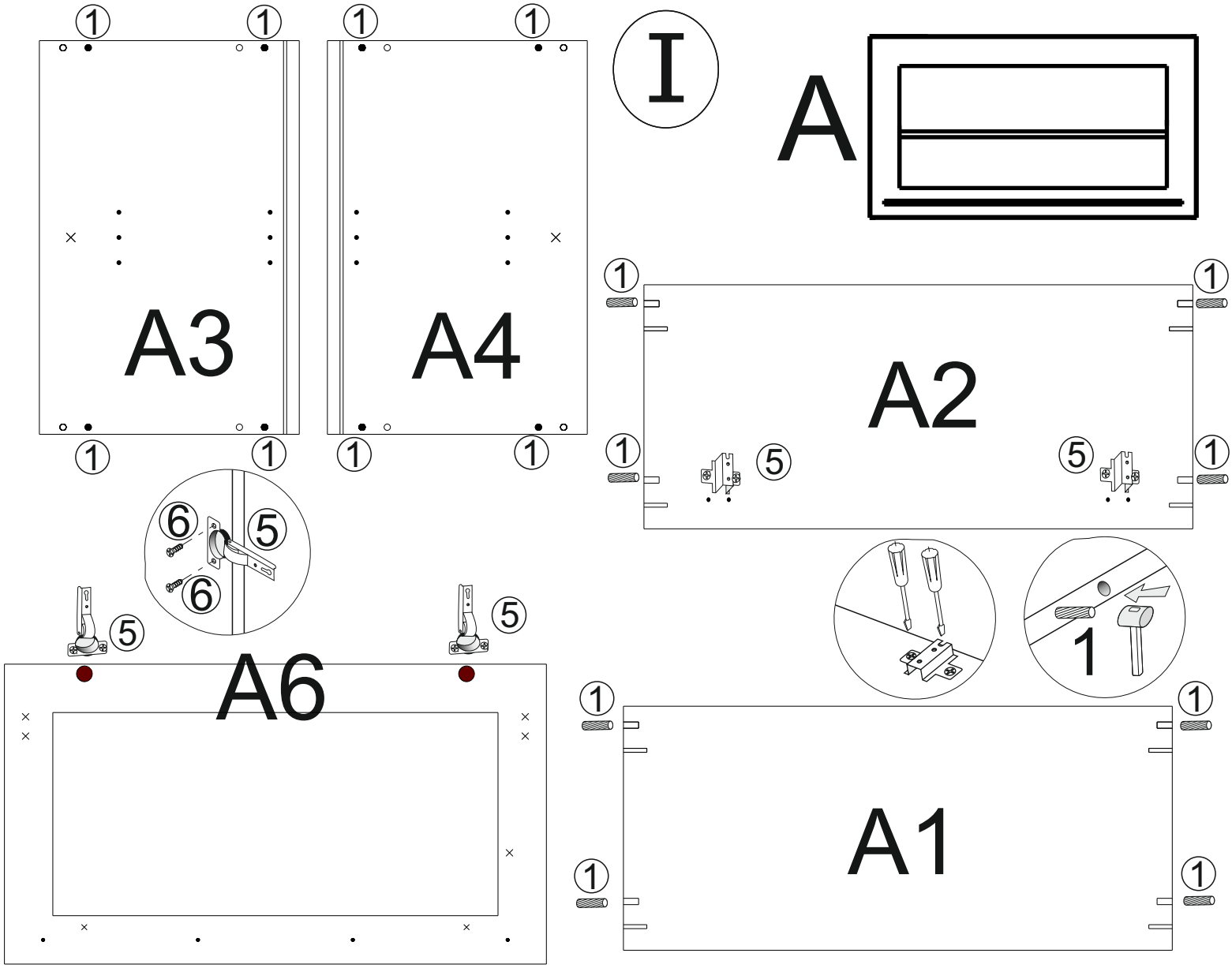

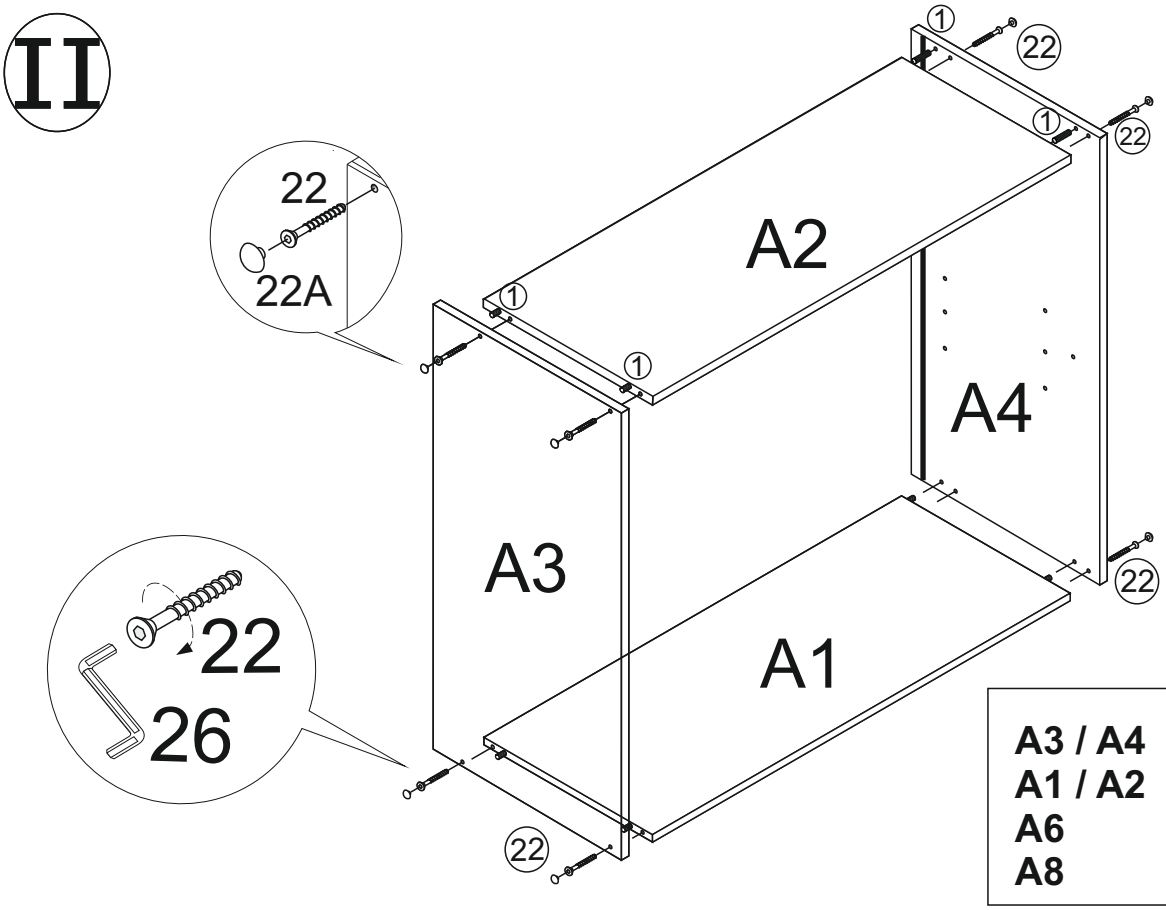

A3 / A4	500mm x 330mm
A1 / A2	867mm x 310mm
A6	896mm x 496mm
A8	495mm x 877mm

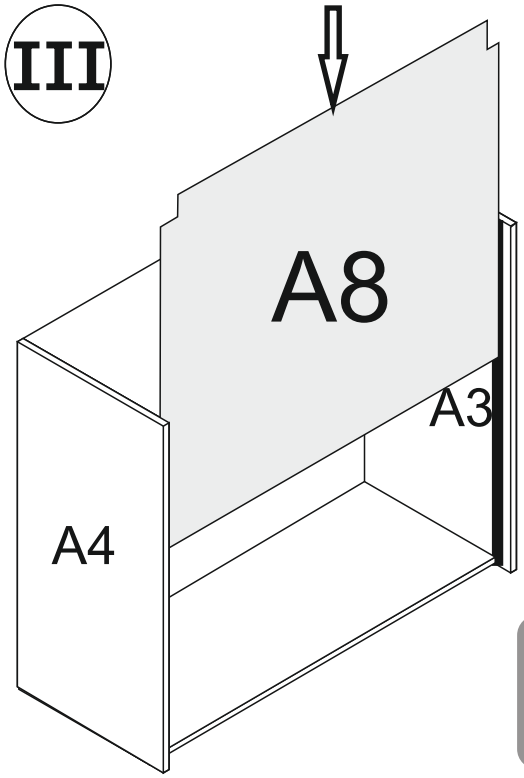

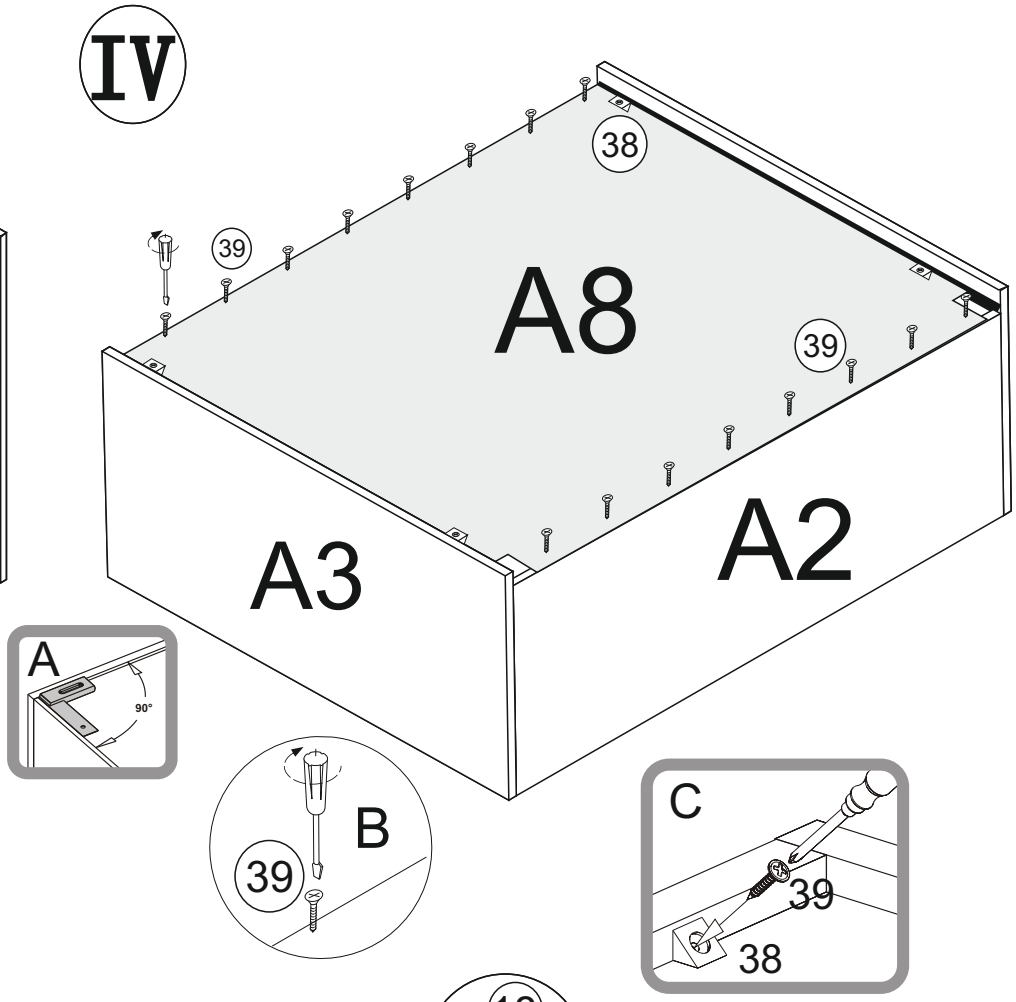

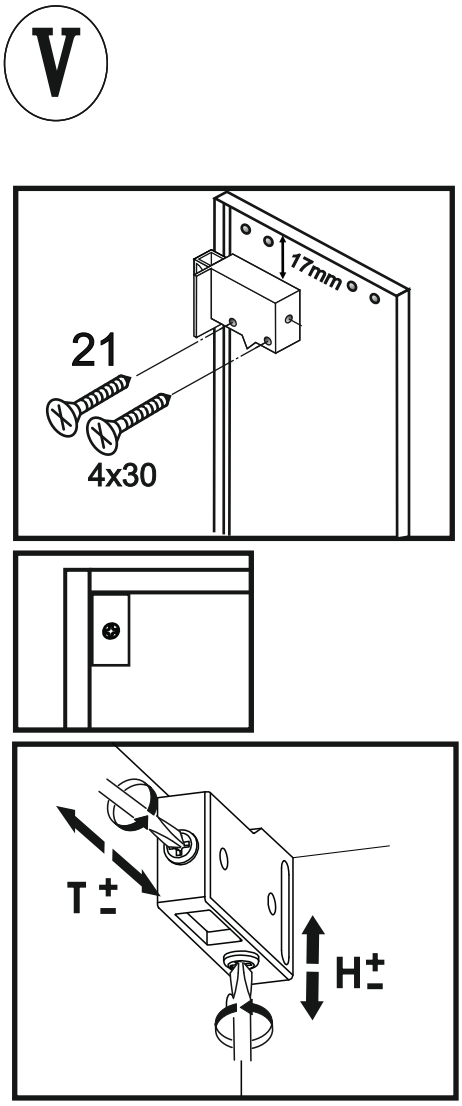

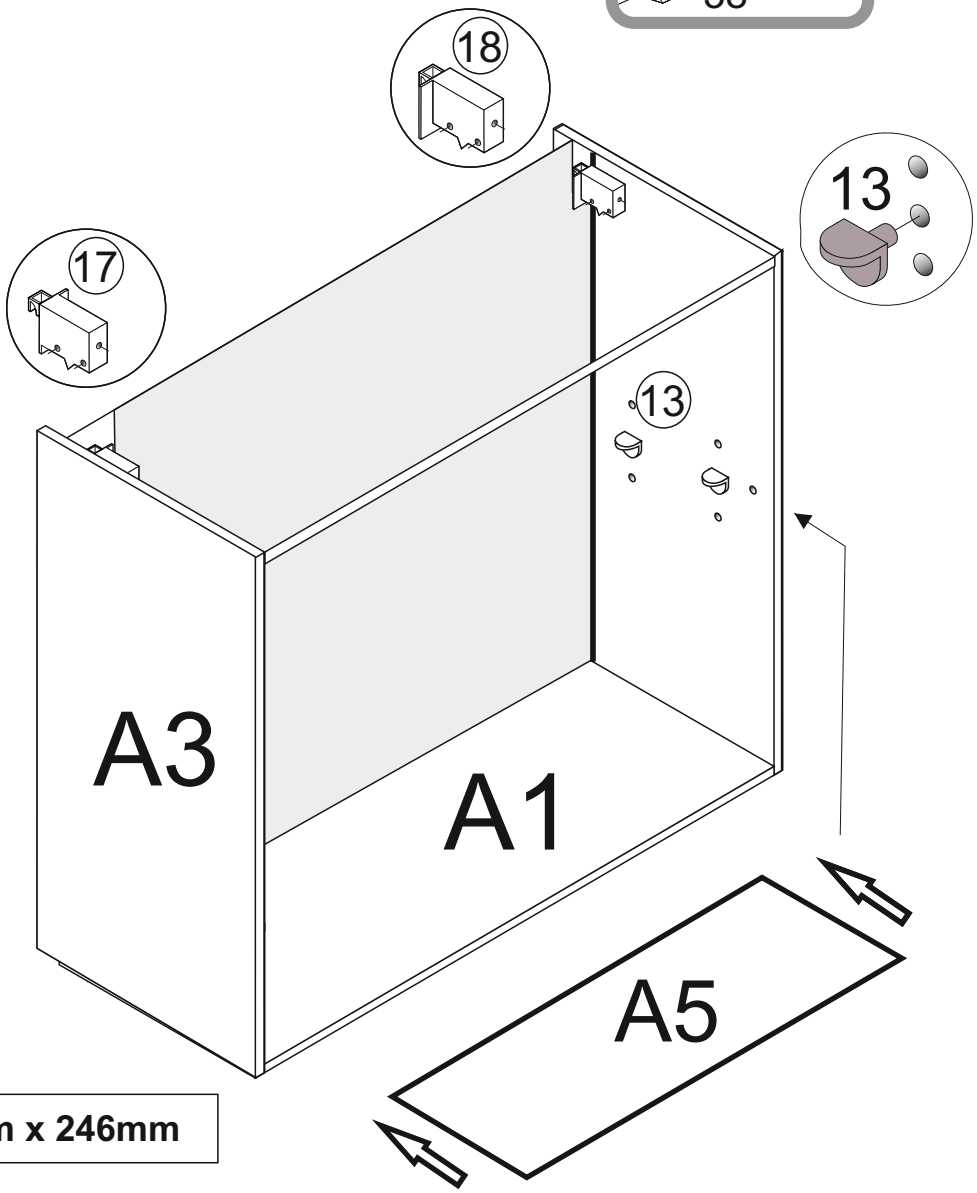

A5 867mm x 246mm

VI

A7 766mm x 366mm

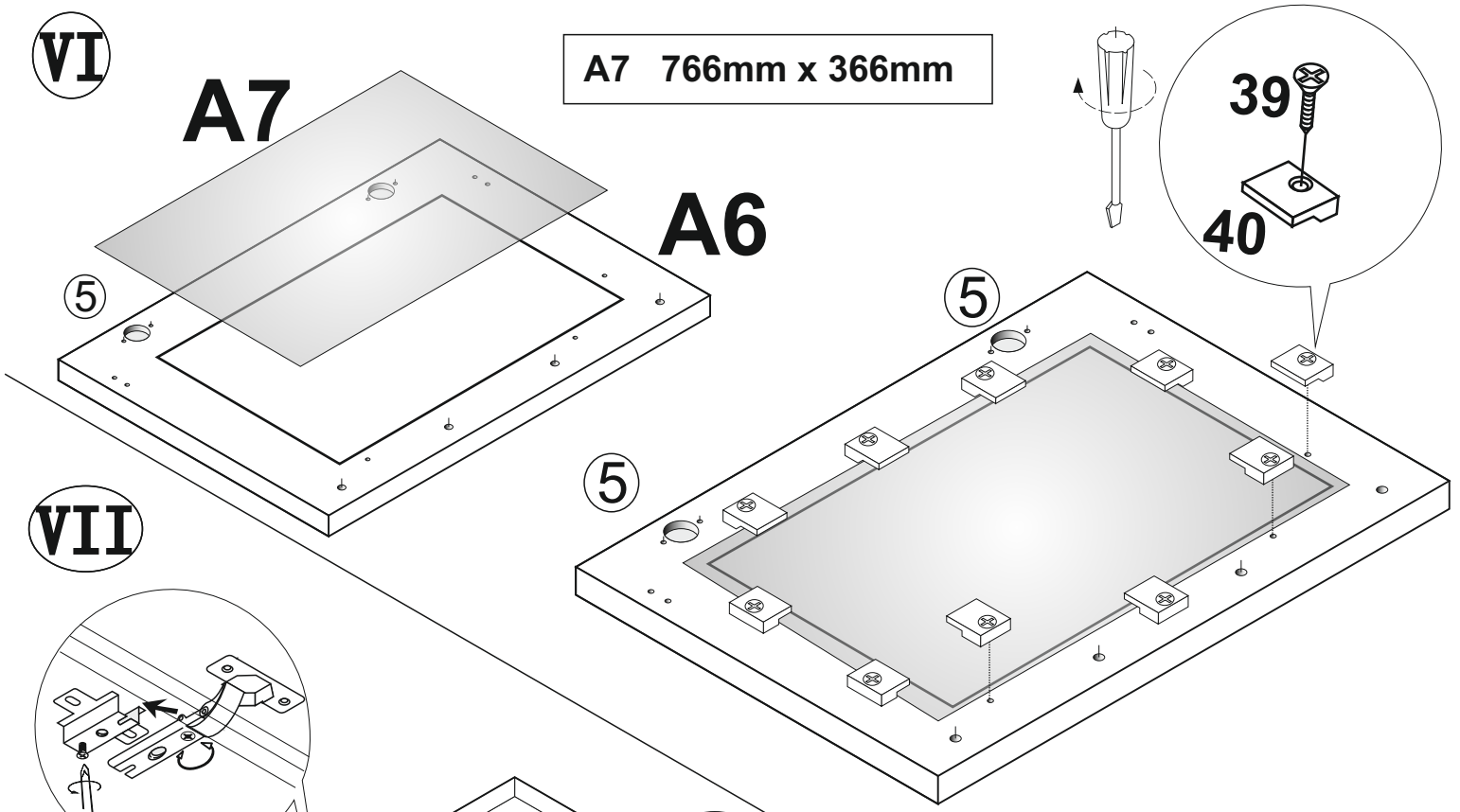

VII

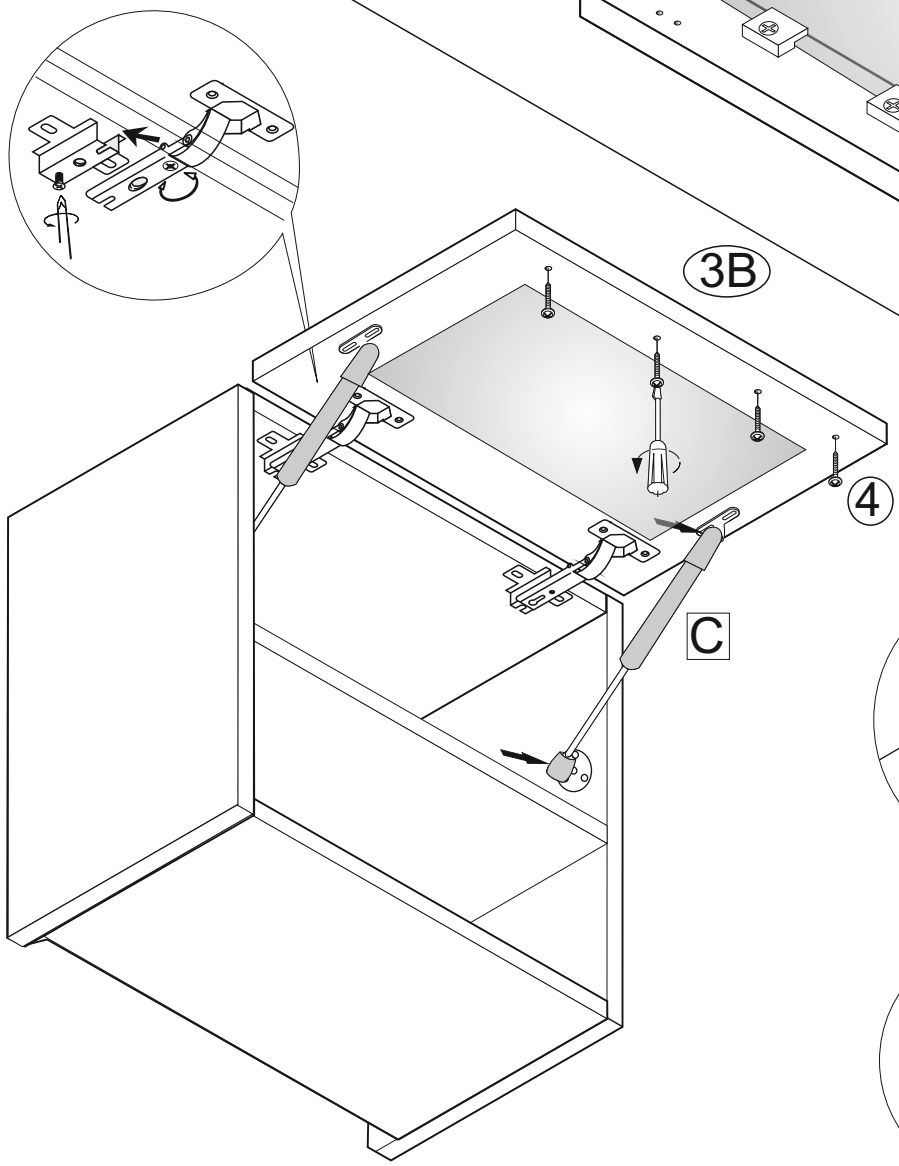

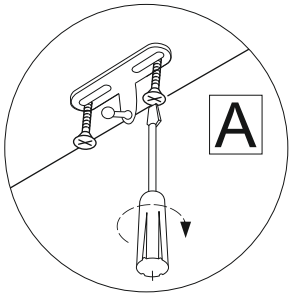

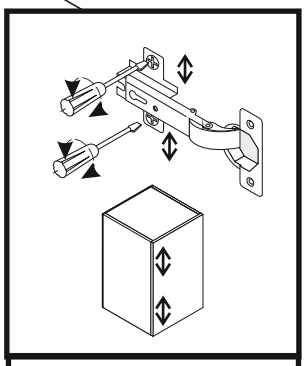

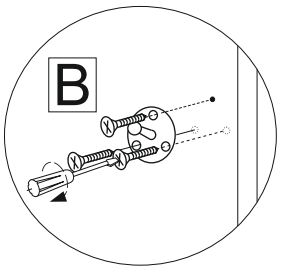

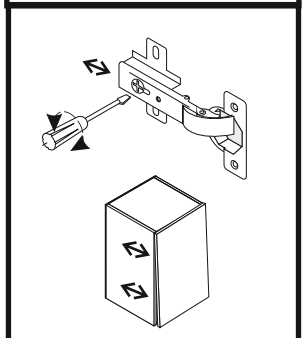

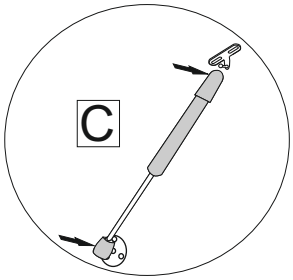

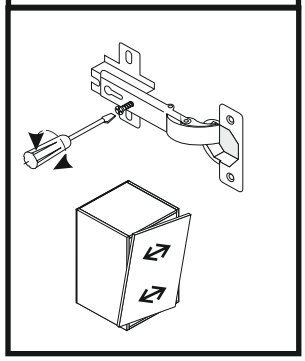

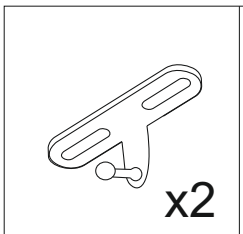 x2	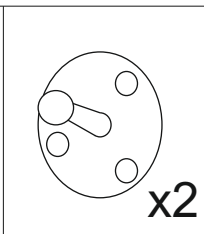 x2	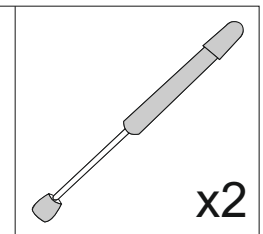 x2
76A	76B	76C

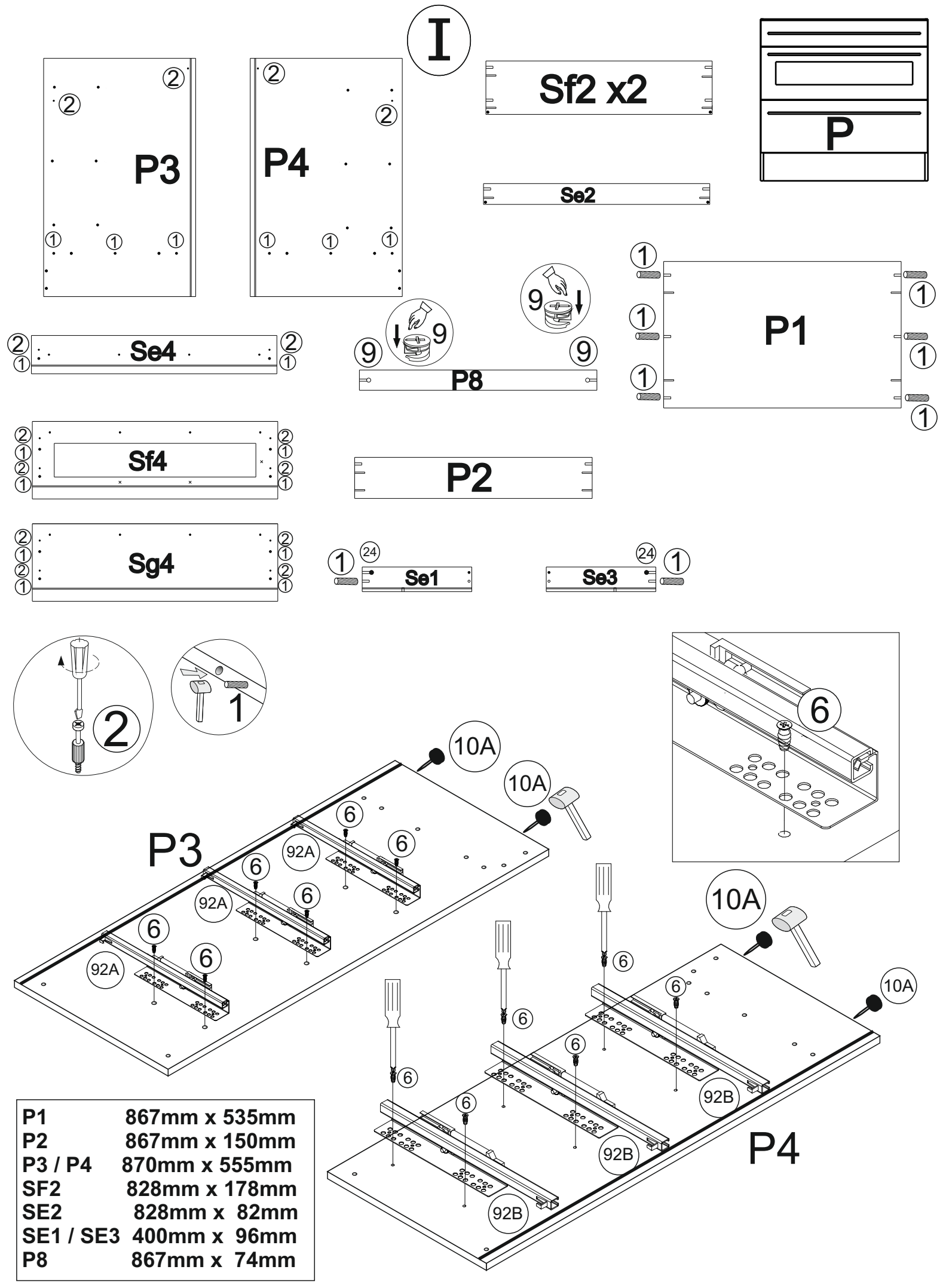

P1	867mm x 535mm
P2	867mm x 150mm
P3 / P4	870mm x 555mm
SF2	828mm x 178mm
SE2	828mm x 82mm
SE1 / SE3	400mm x 96mm
P8	867mm x 74mm

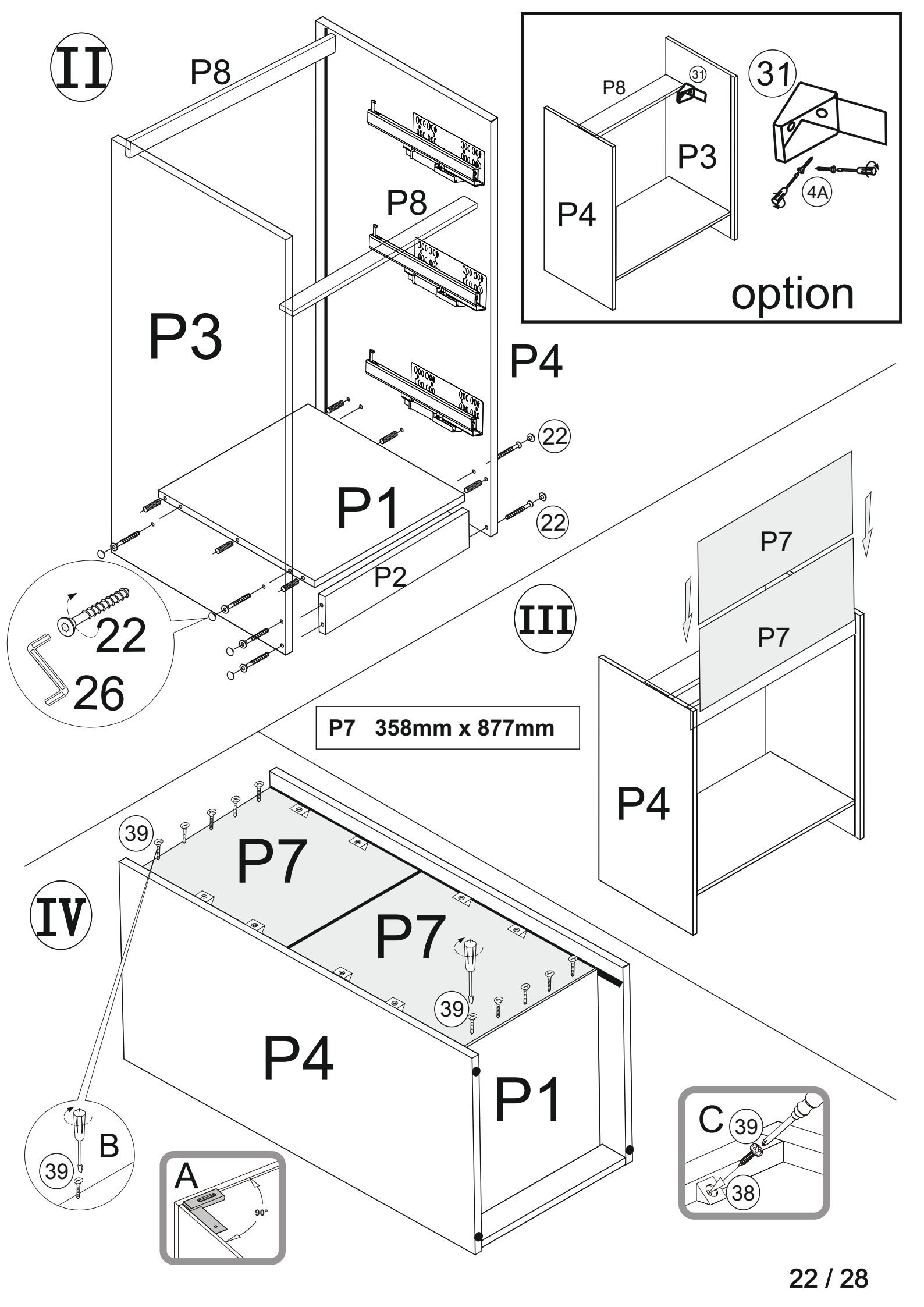
II
P8
P8
P3
P4
22
22
P1
P2
22
26
P8
31
P3
P4
31
4A
option
III
P7
P7
P4
P7 358mm x 877mm
IV
39
P7
P7
39
P4
P1
B
39
A
90°
C
39
38

V

SE1	400mm x 96mm
SE2	828mm x 82mm
SE3	400mm x 96mm
SE4	140mm x 896mm
SE5	405mm x 838mm

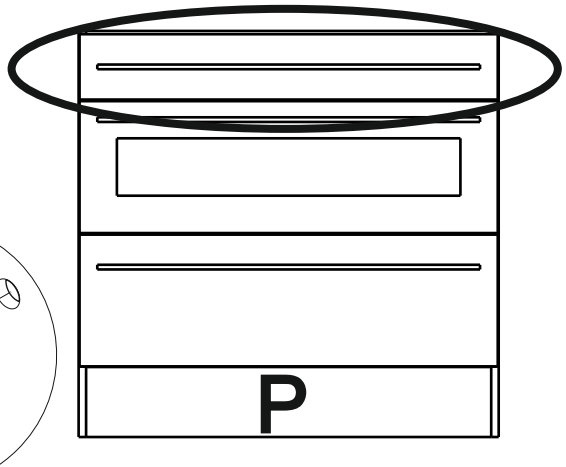

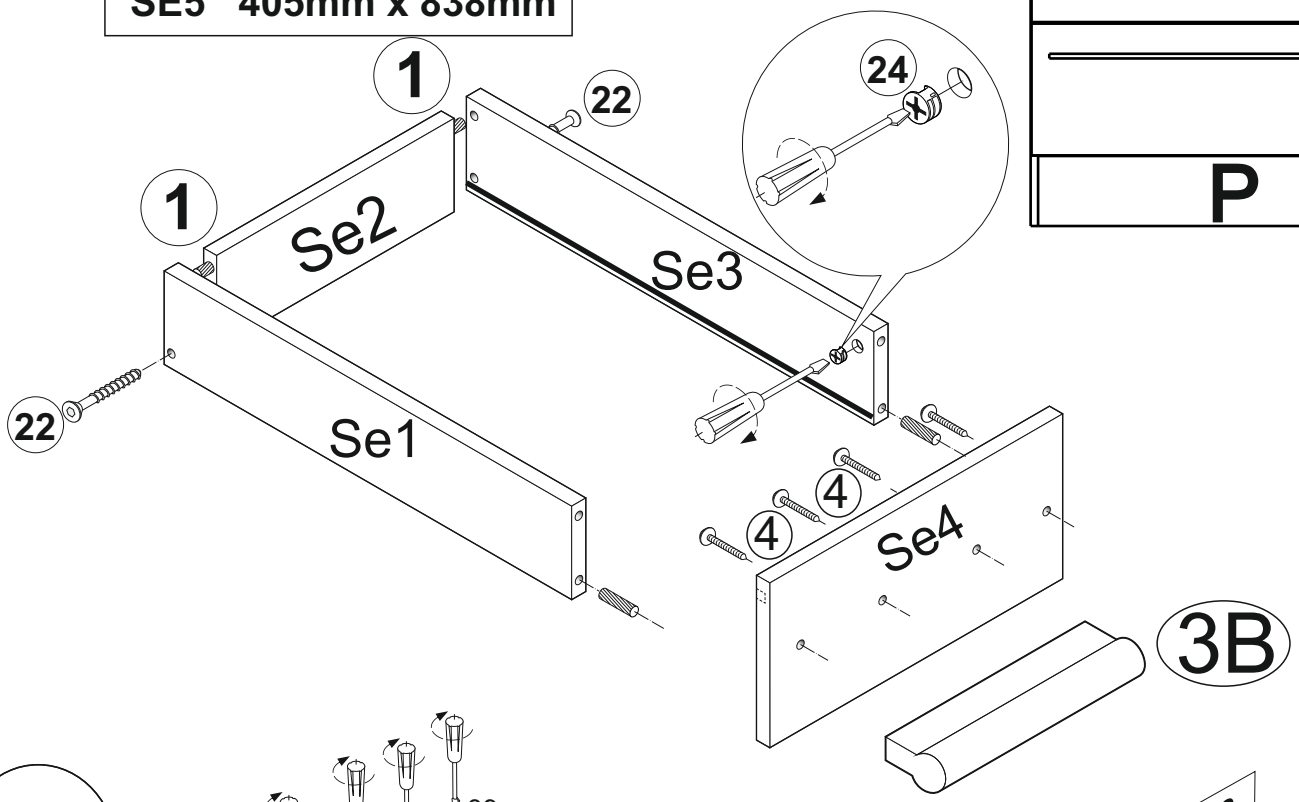

VI

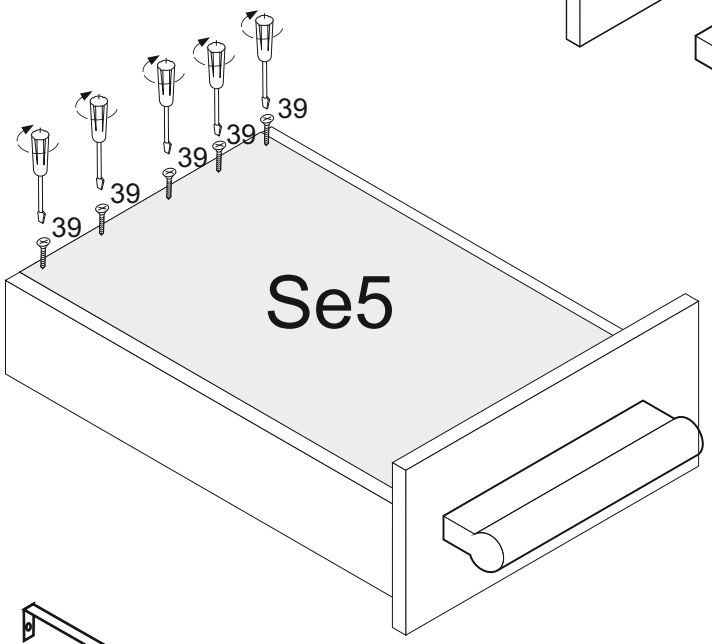

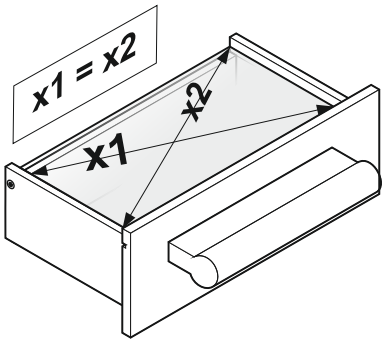

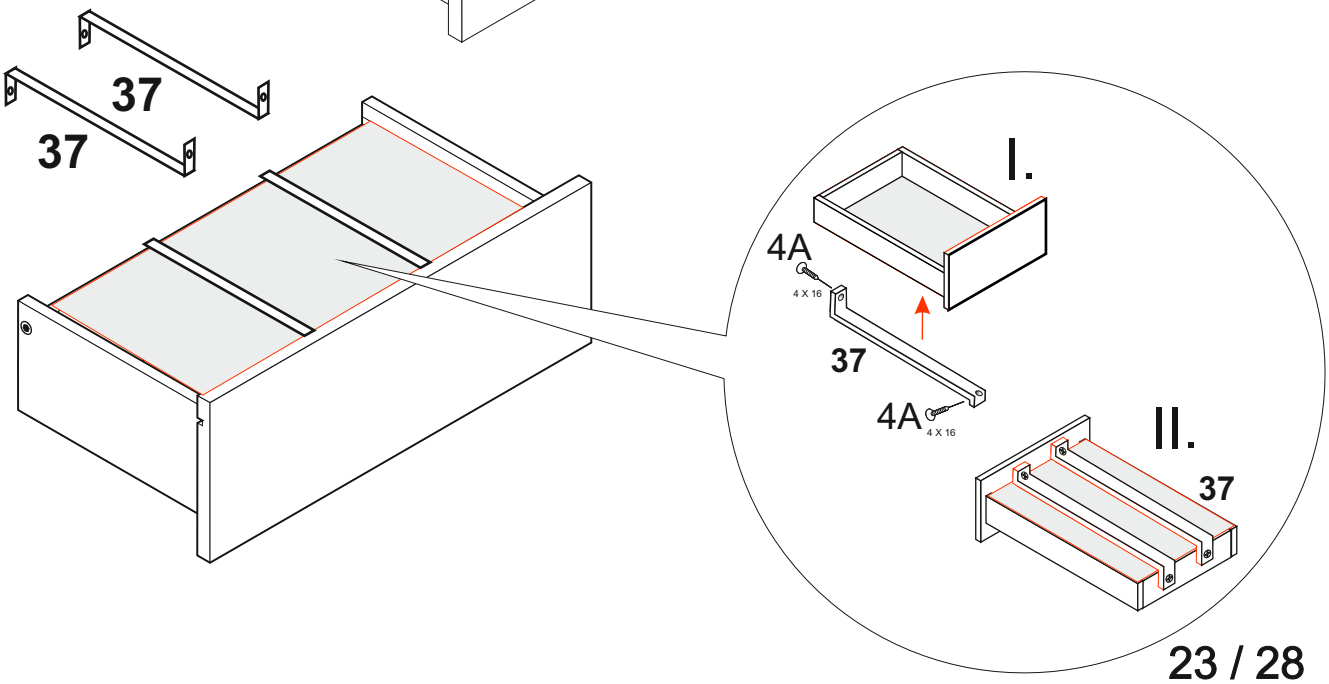

SE1	400mm x 96mm
SF2	828mm x 178mm
SE3	400mm x 96mm
SG4	283mm x 896mm
SE5	405mm x 838mm

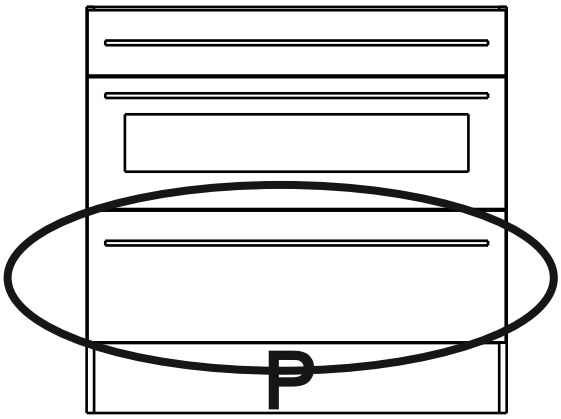

VII

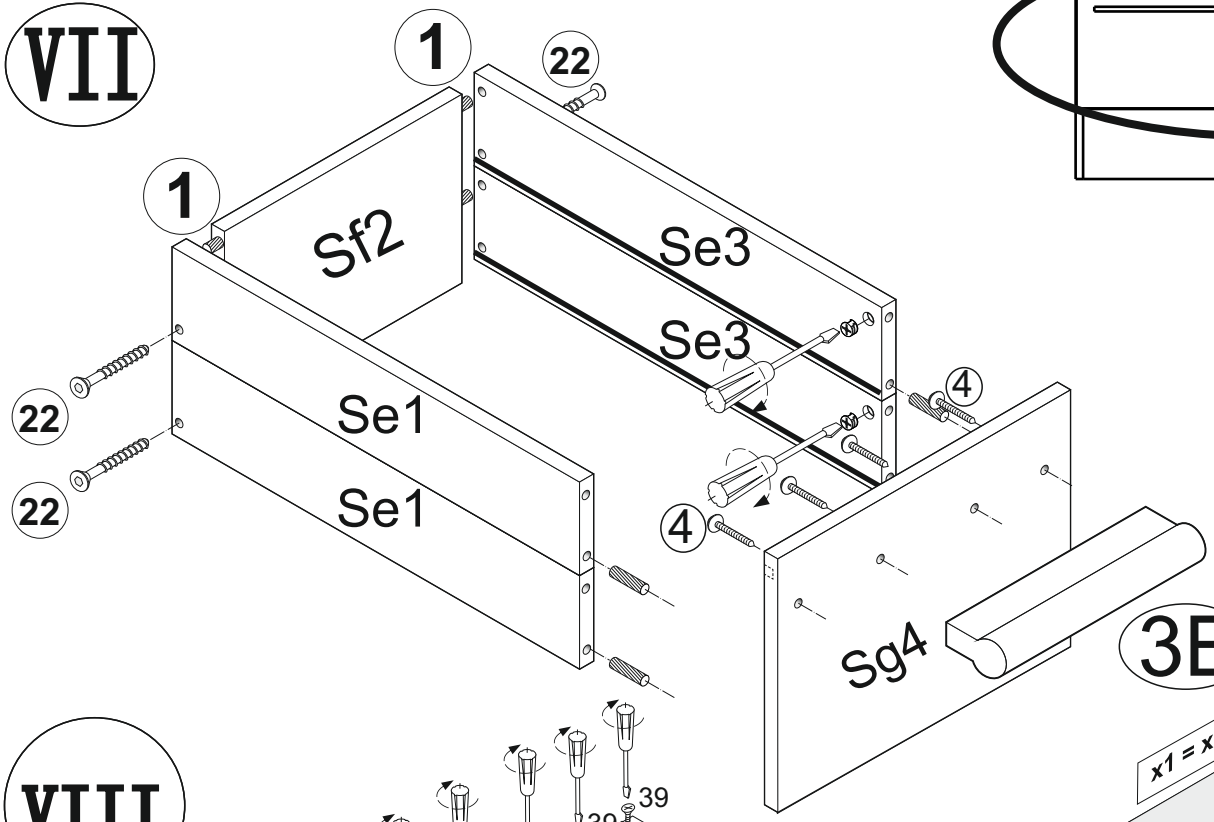

3B

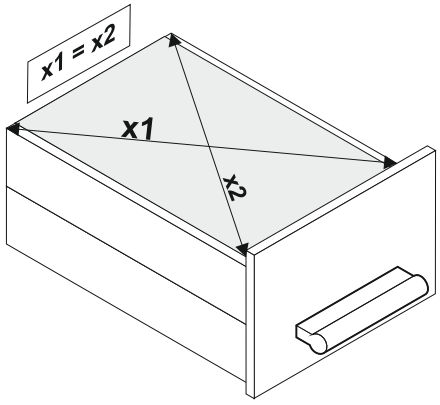

VIII

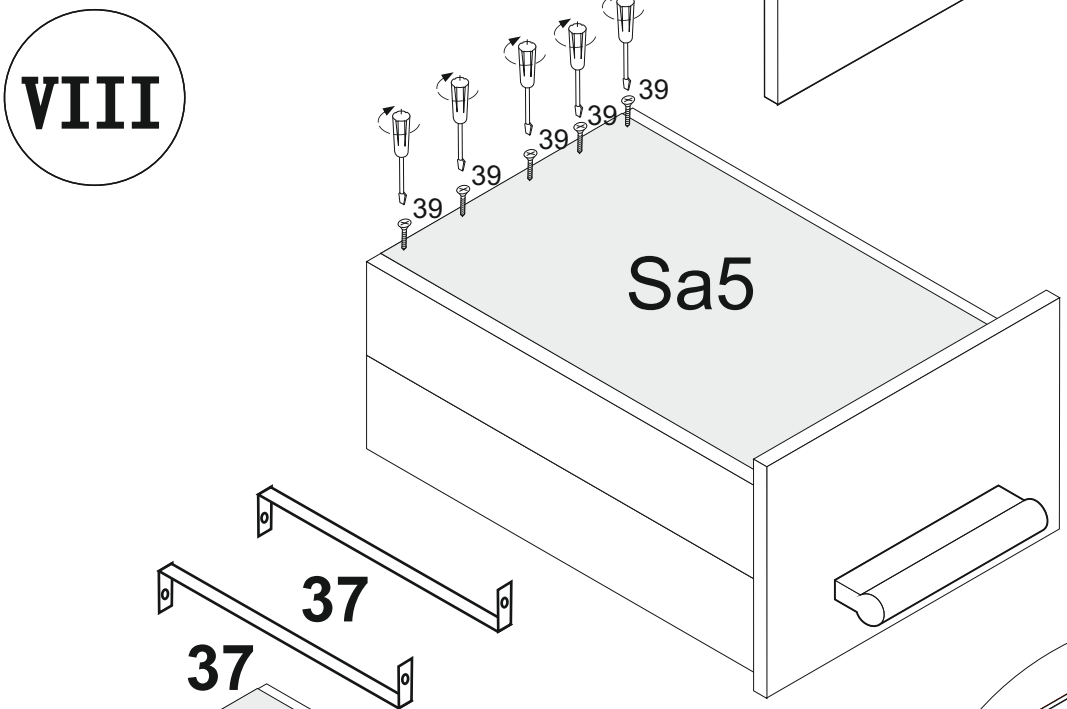

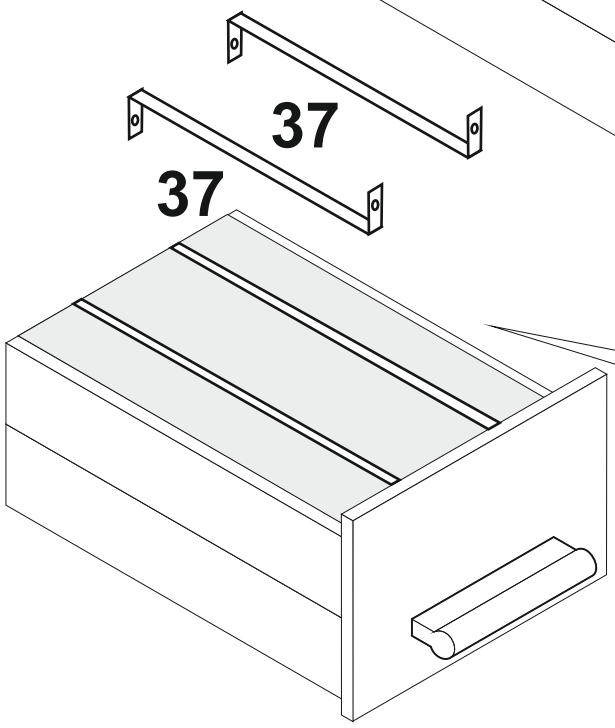

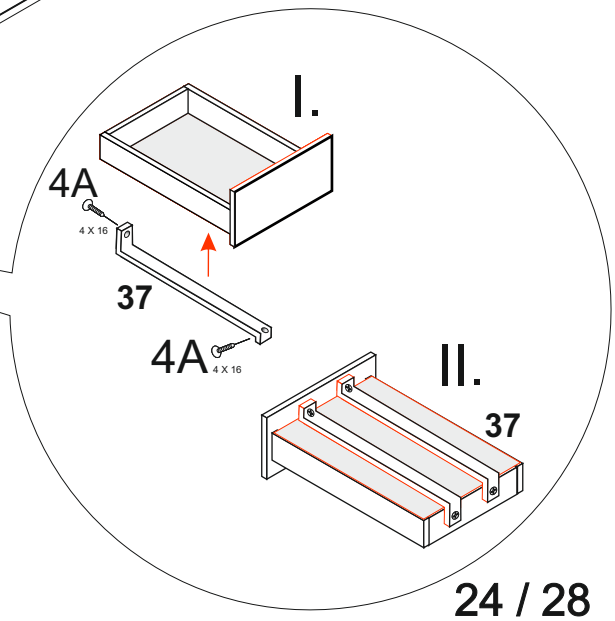

SE1	400mm x 96mm
SF2	828mm x 178mm
SE3	400mm x 96mm
SF4	283mm x 896mm
SE5	405mm x 838mm

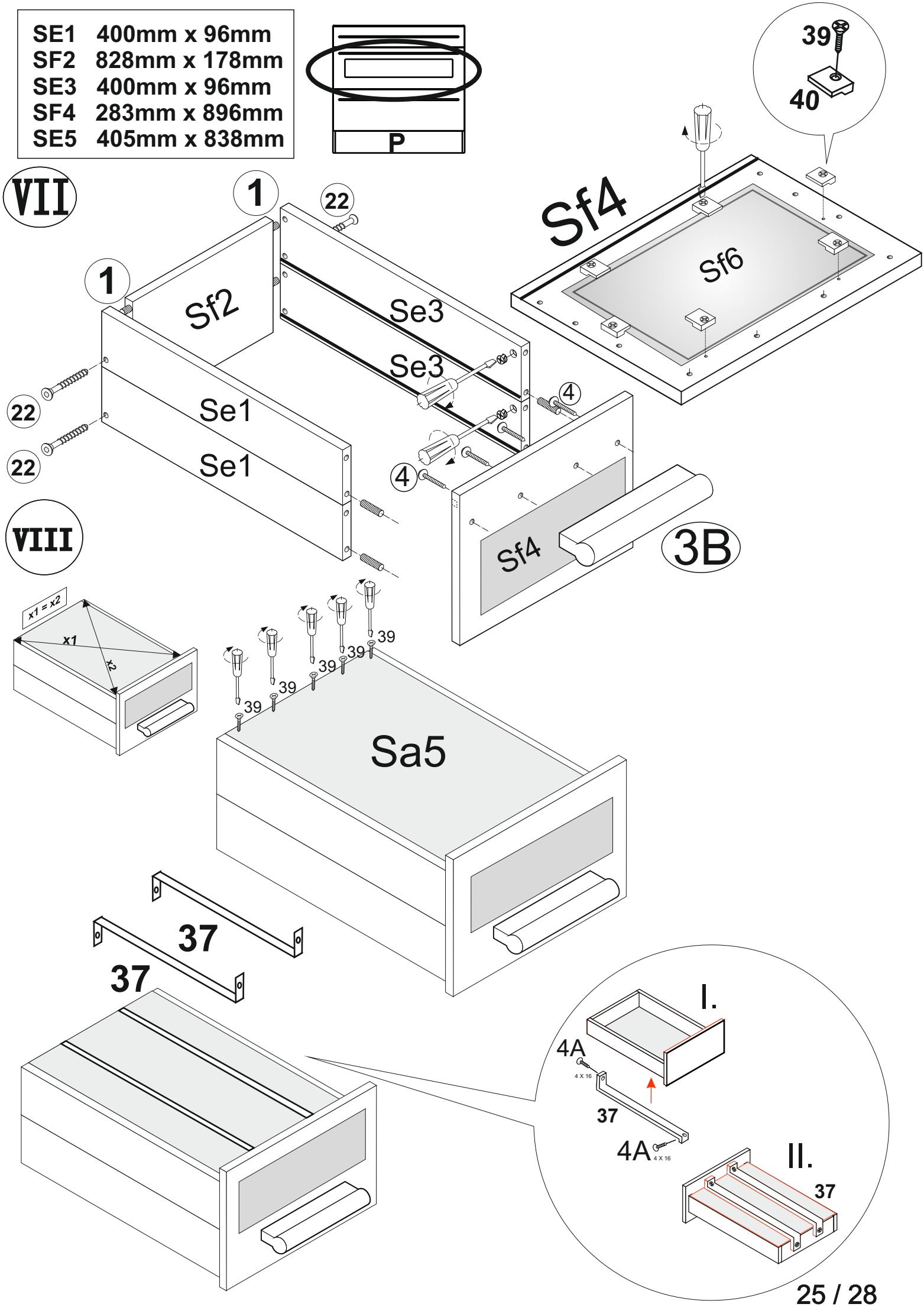

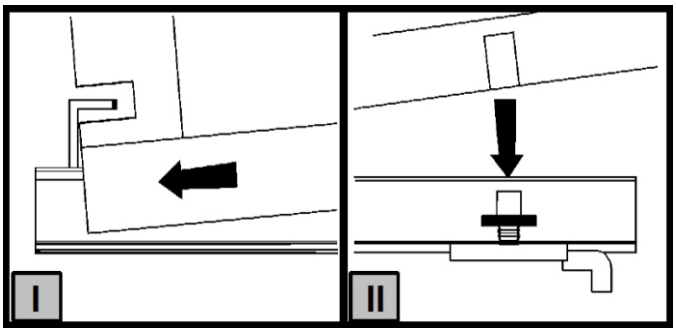
I
II

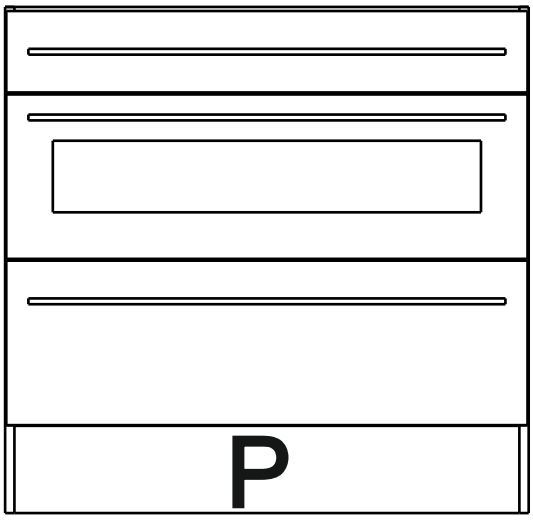
P

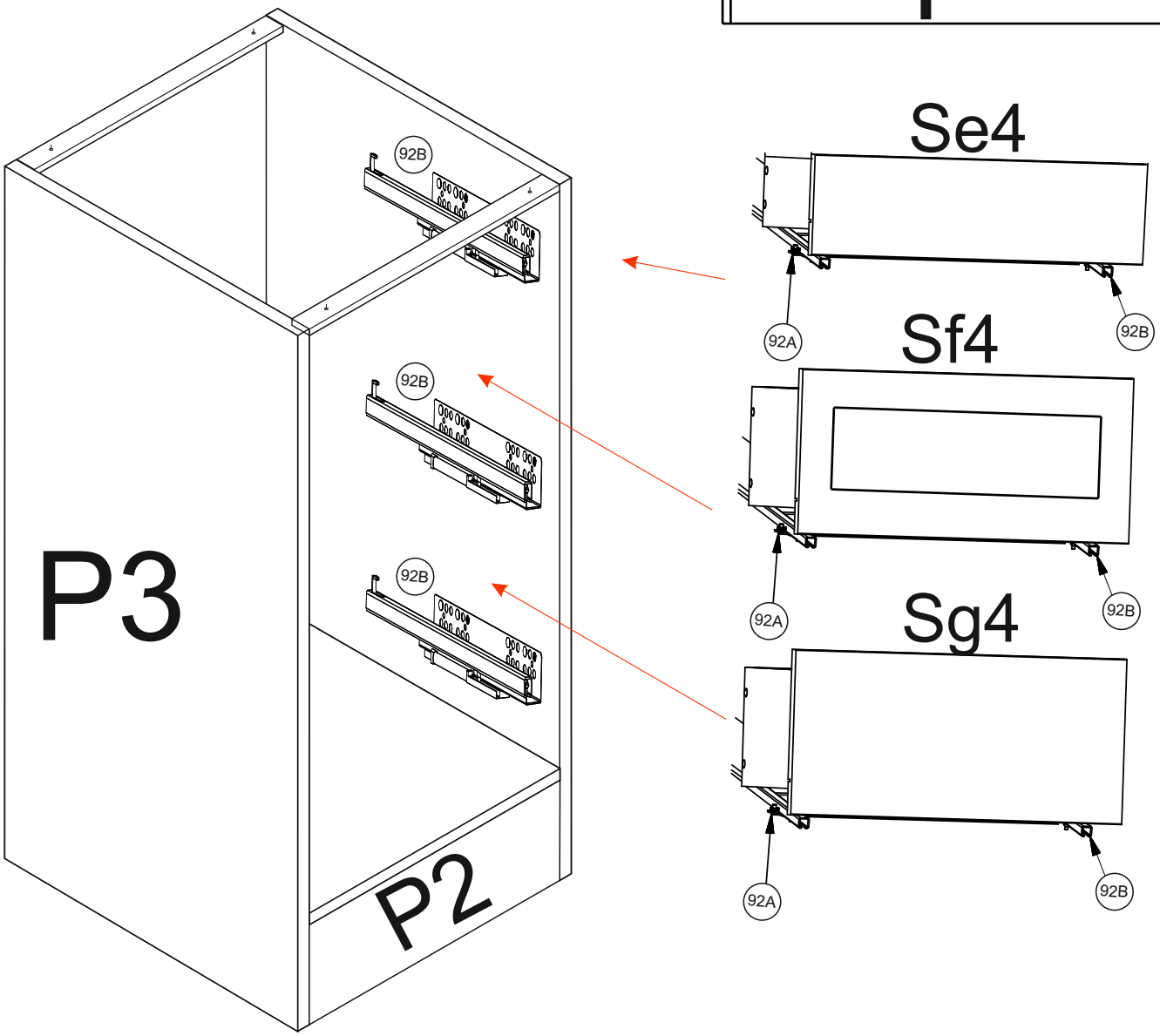
P3
P2
92B
92B
92B
Se4
92A
92B
Sf4
92A
92B
Sg4
92A
92B

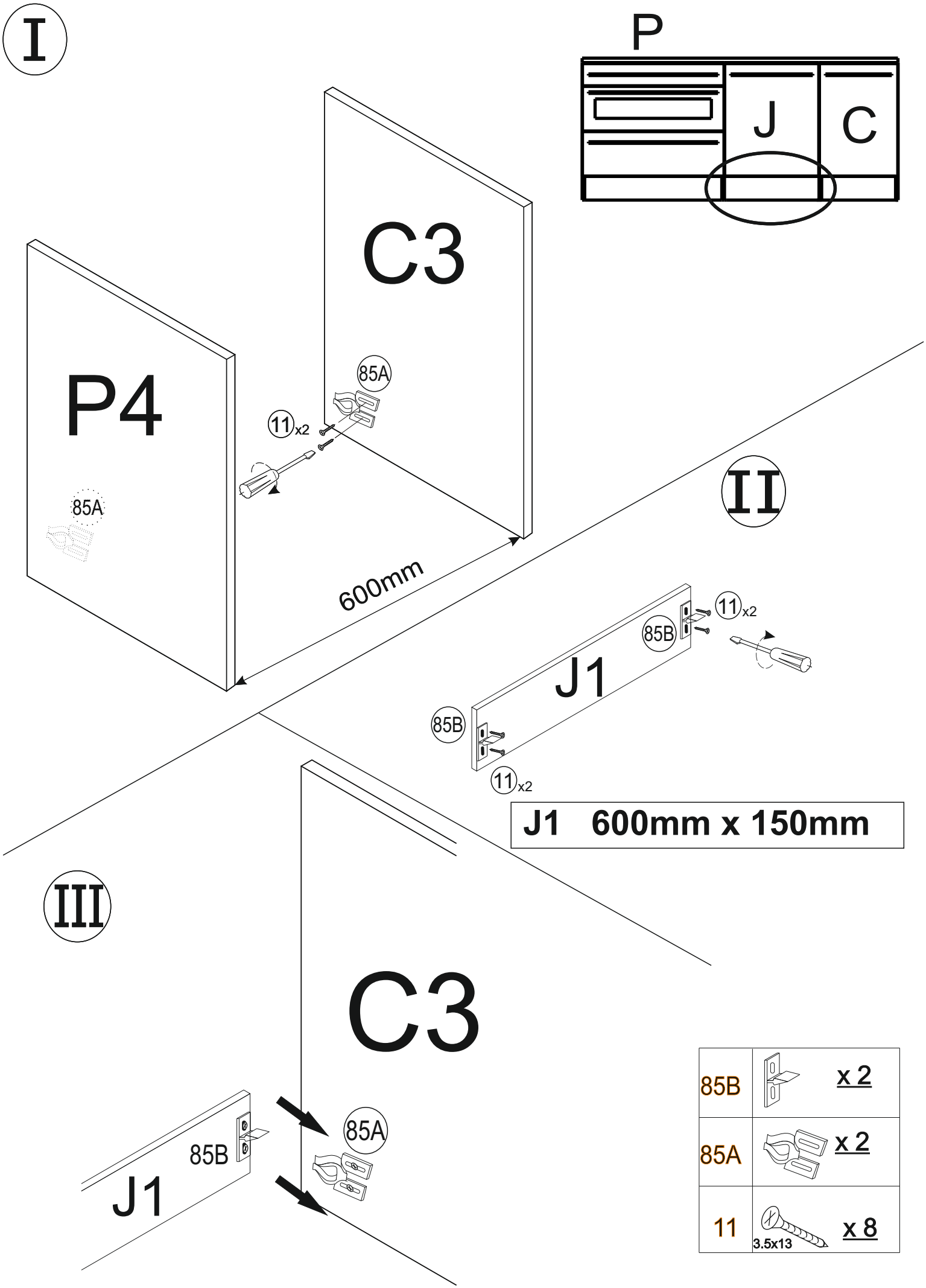
I
P
J
C
C3
P4
85A
11 x2
85A
600mm
II
11 x2
85B
J1
85B
11 x2
J1 600mm x 150mm
III
C3
85B
J1
85A
85B x 2
85A x 2
11 3.5x13 x 8

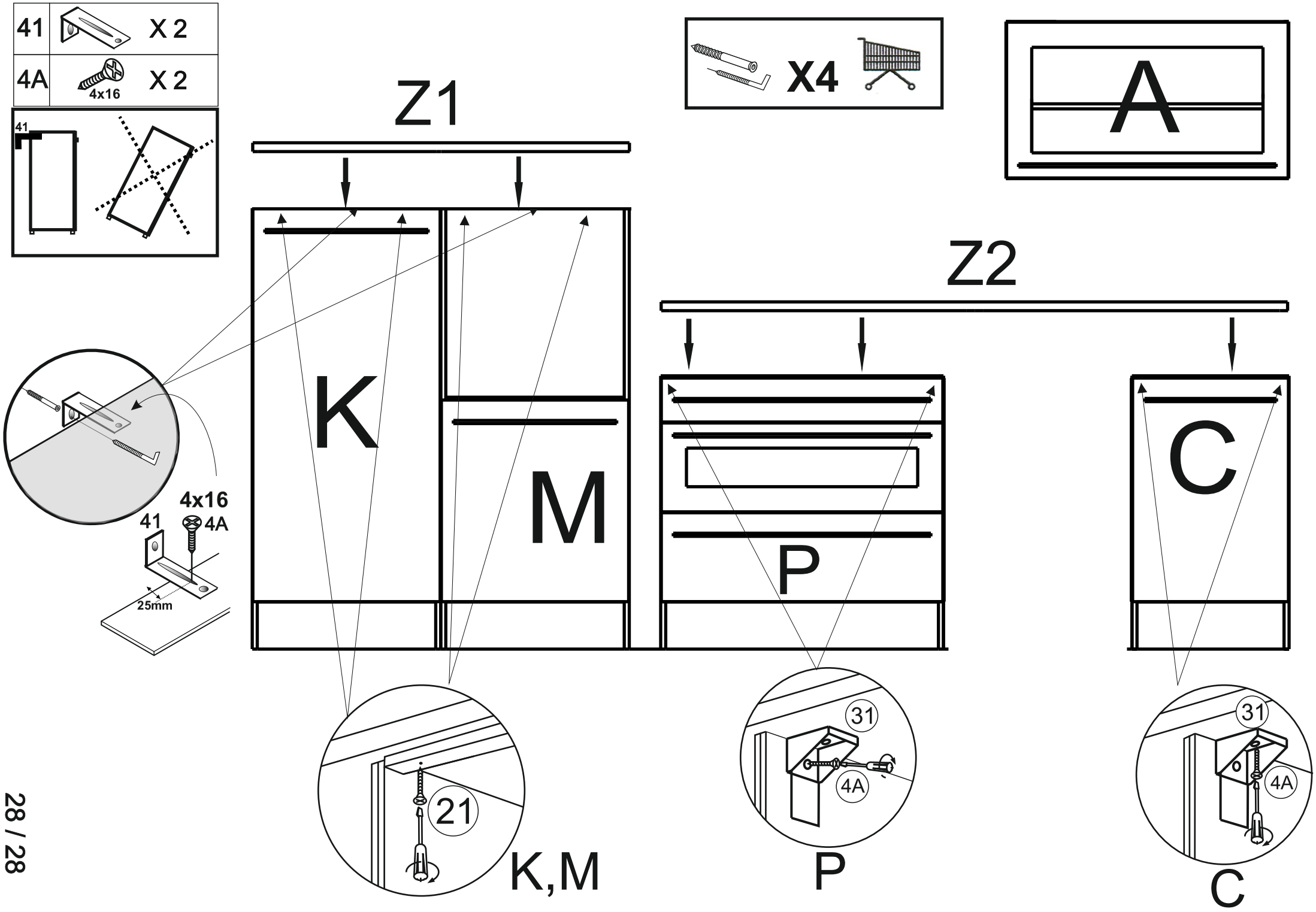
41
X 2
4A
4x16
X 2
41
X4
A
Z1
Z2
K
M
P
C
4x16
41
4A
25mm
21
K,M
31
4A
P
31
4A
C