ML003_10

rauch

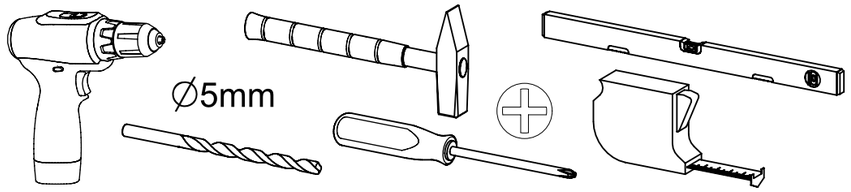

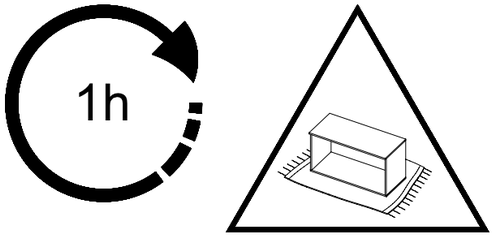

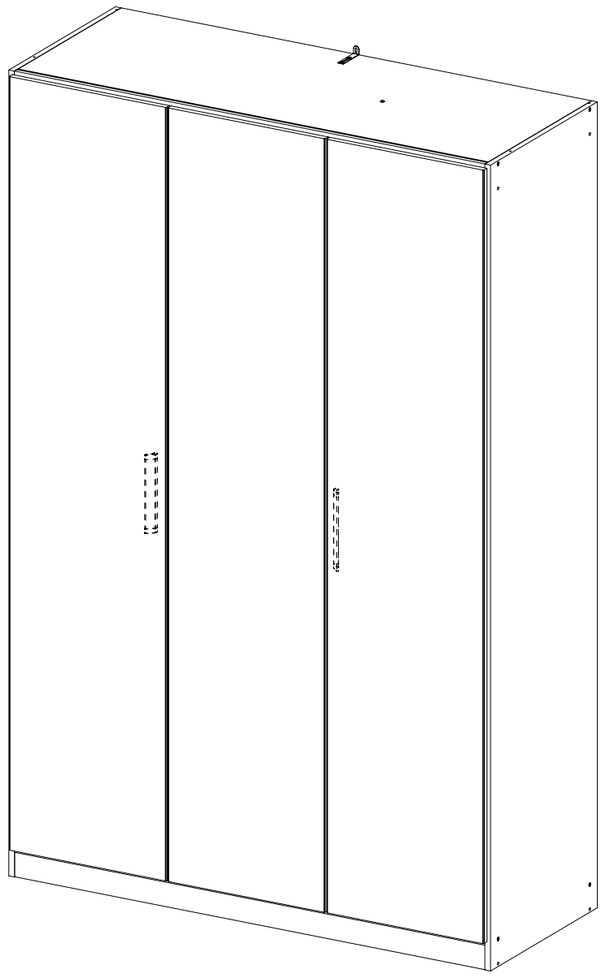

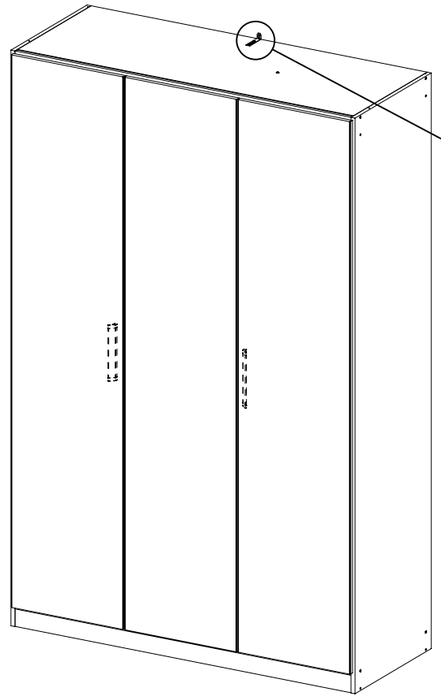

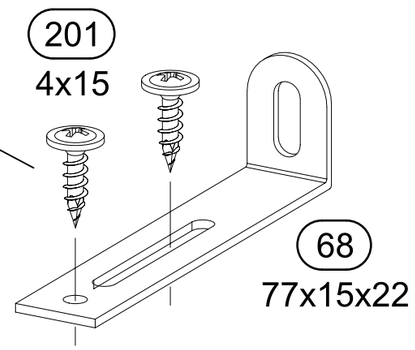

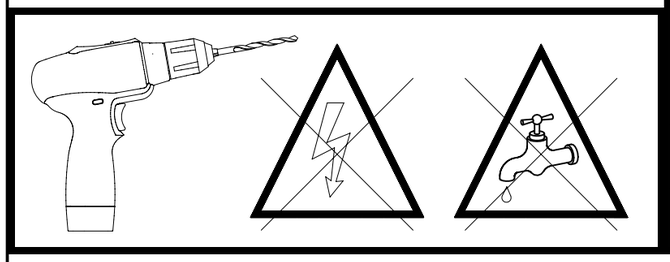

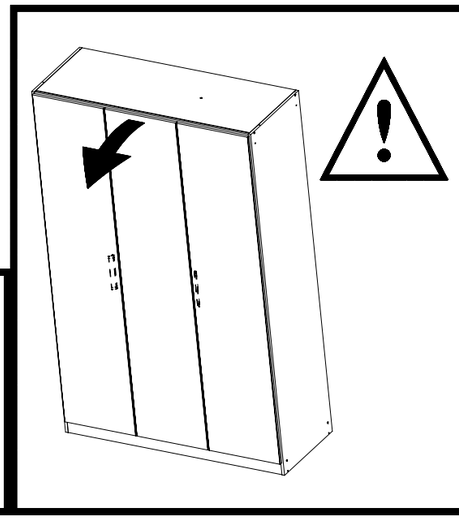

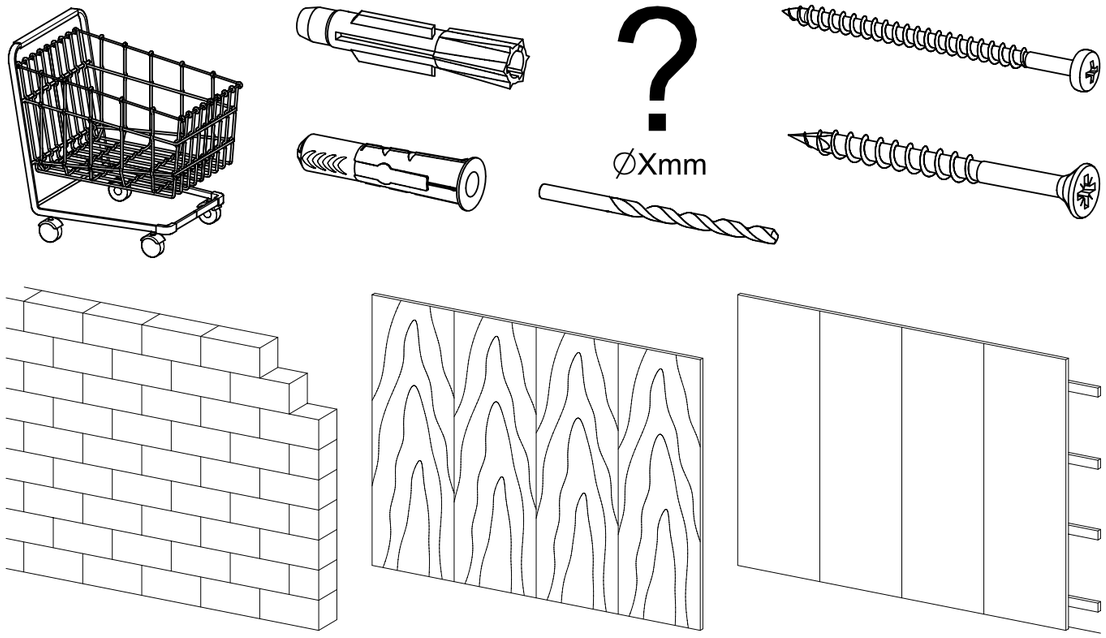

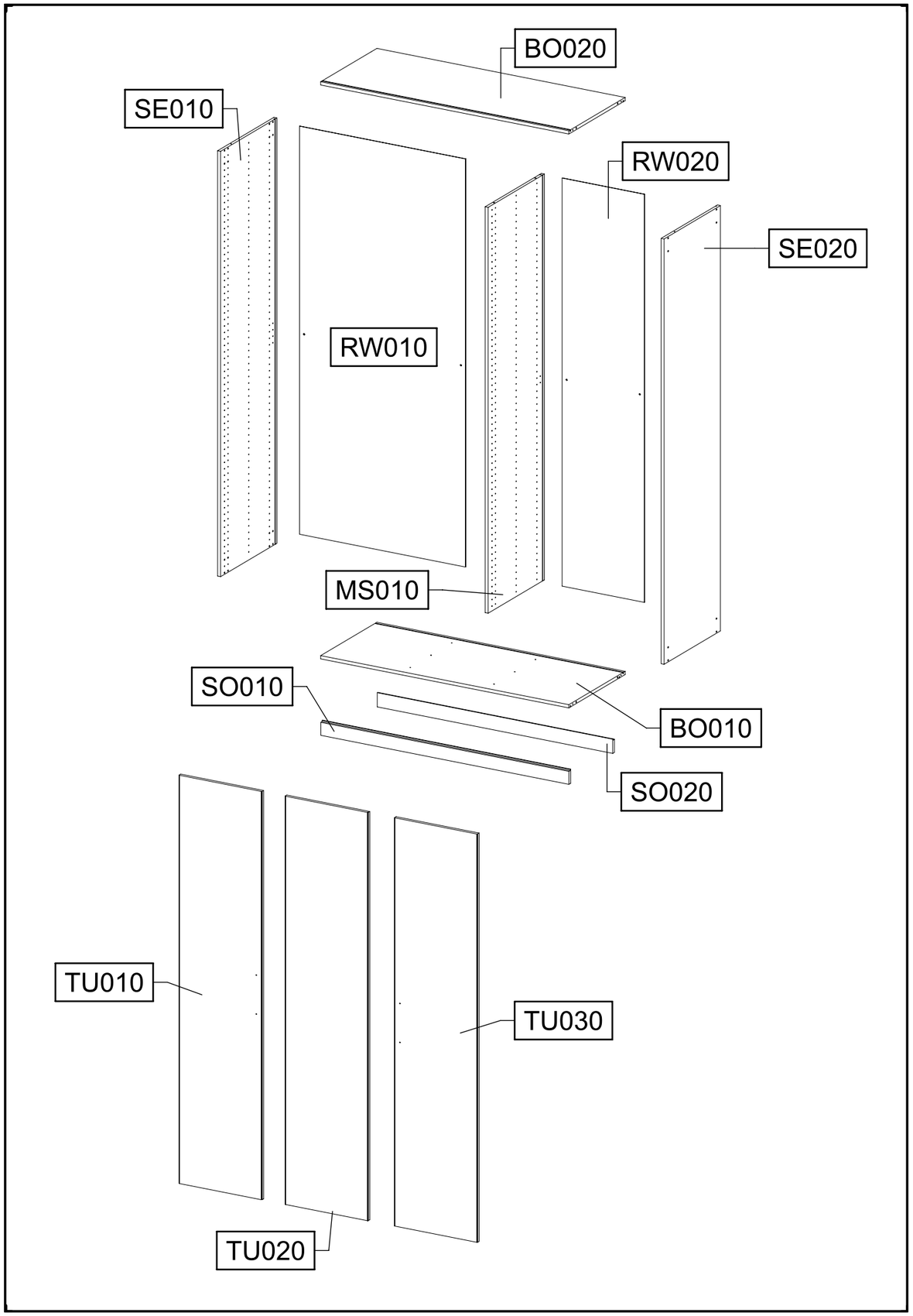
BO020
SE010
RW020
SE020
RW010
MS010
SO010
BO010
SO020
TU010
TU030
TU020

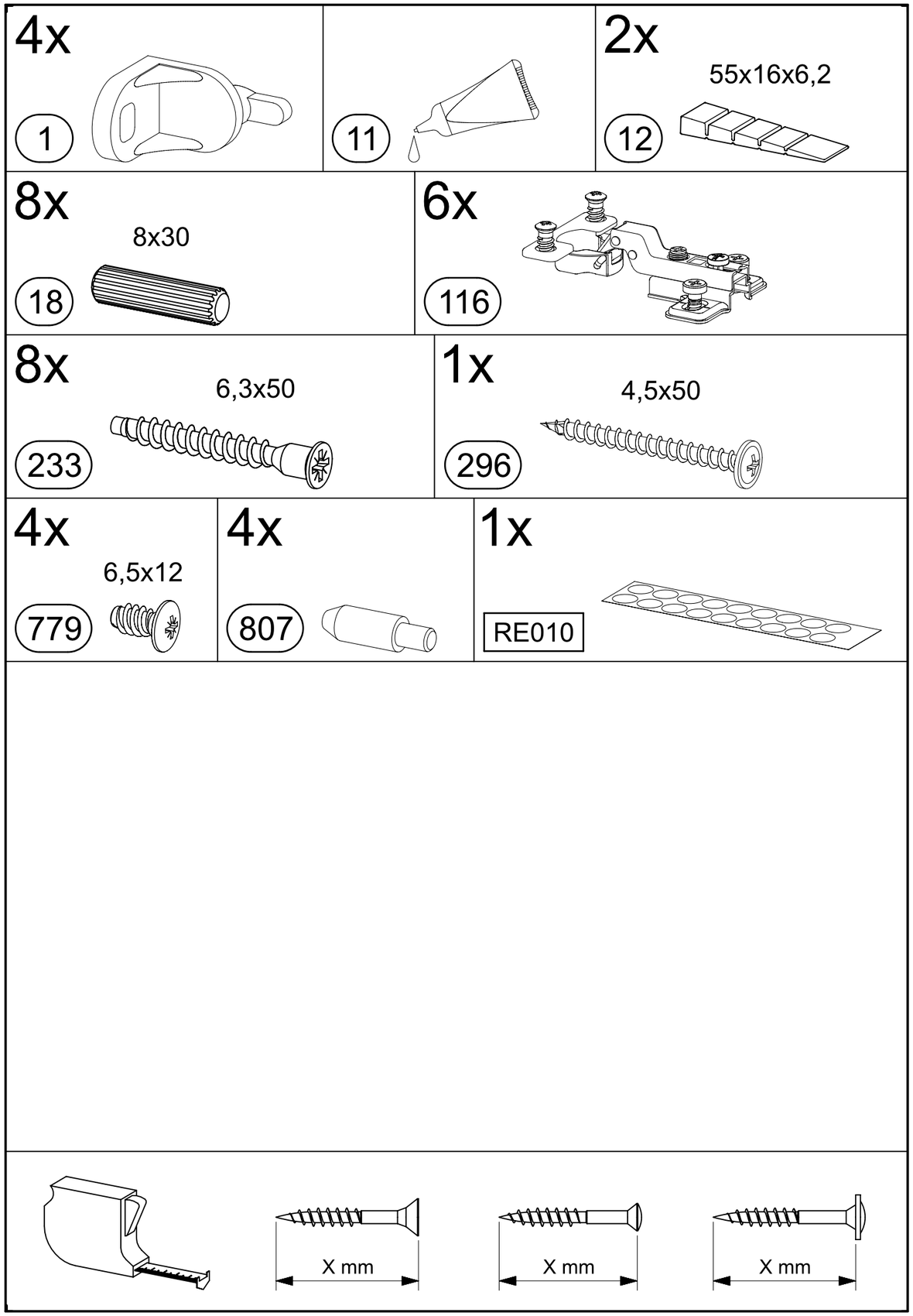
4x
1
11
2x
55x16x6,2
12
8x
8x30
18
6x
116
8x
6,3x50
233
1x
4,5x50
296
4x
6,5x12
779
4x
807
1x
RE010
X mm
X mm
X mm

1

11

VIDEO

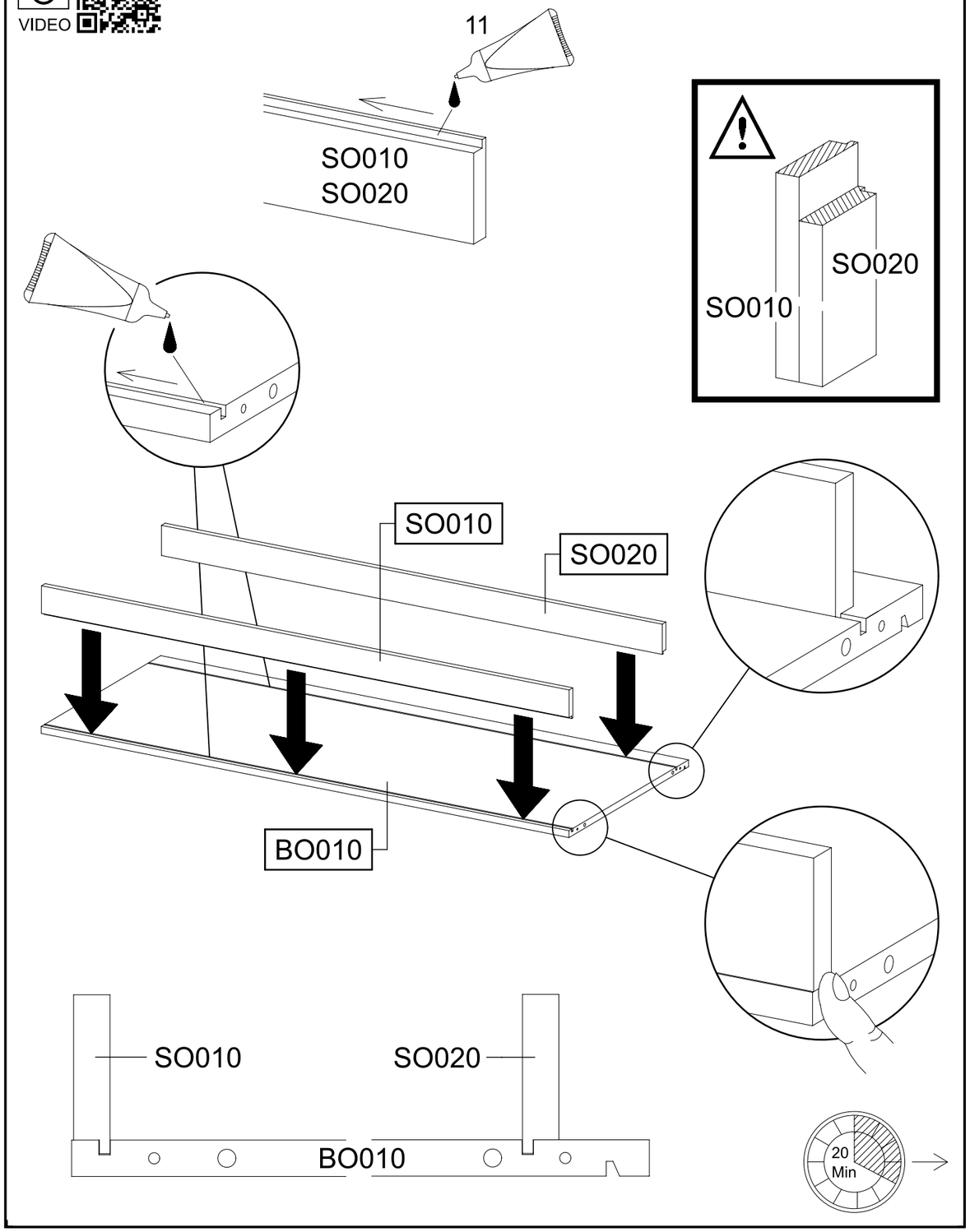

2

4x 18 8x30

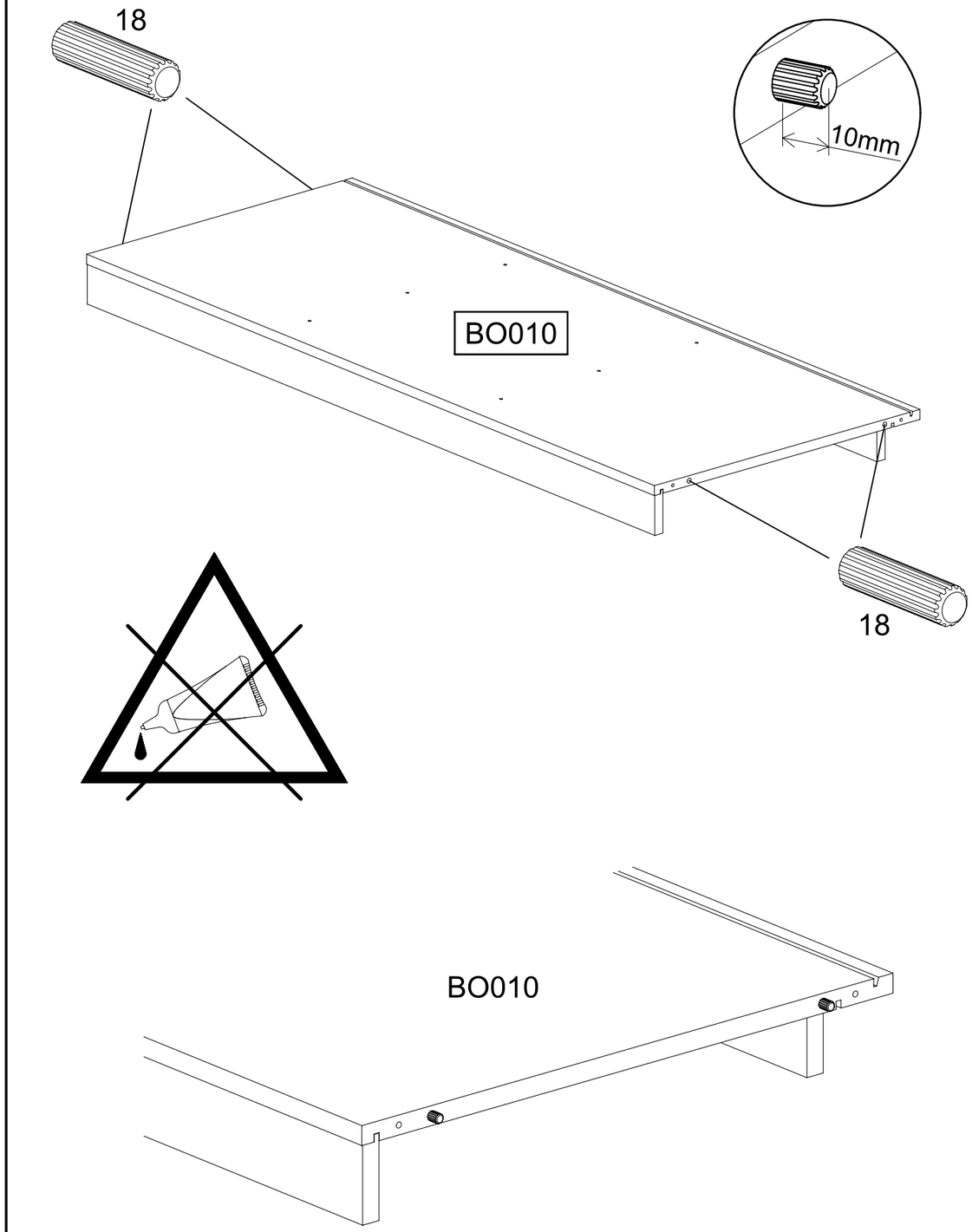

3

2x 233 6,3x50

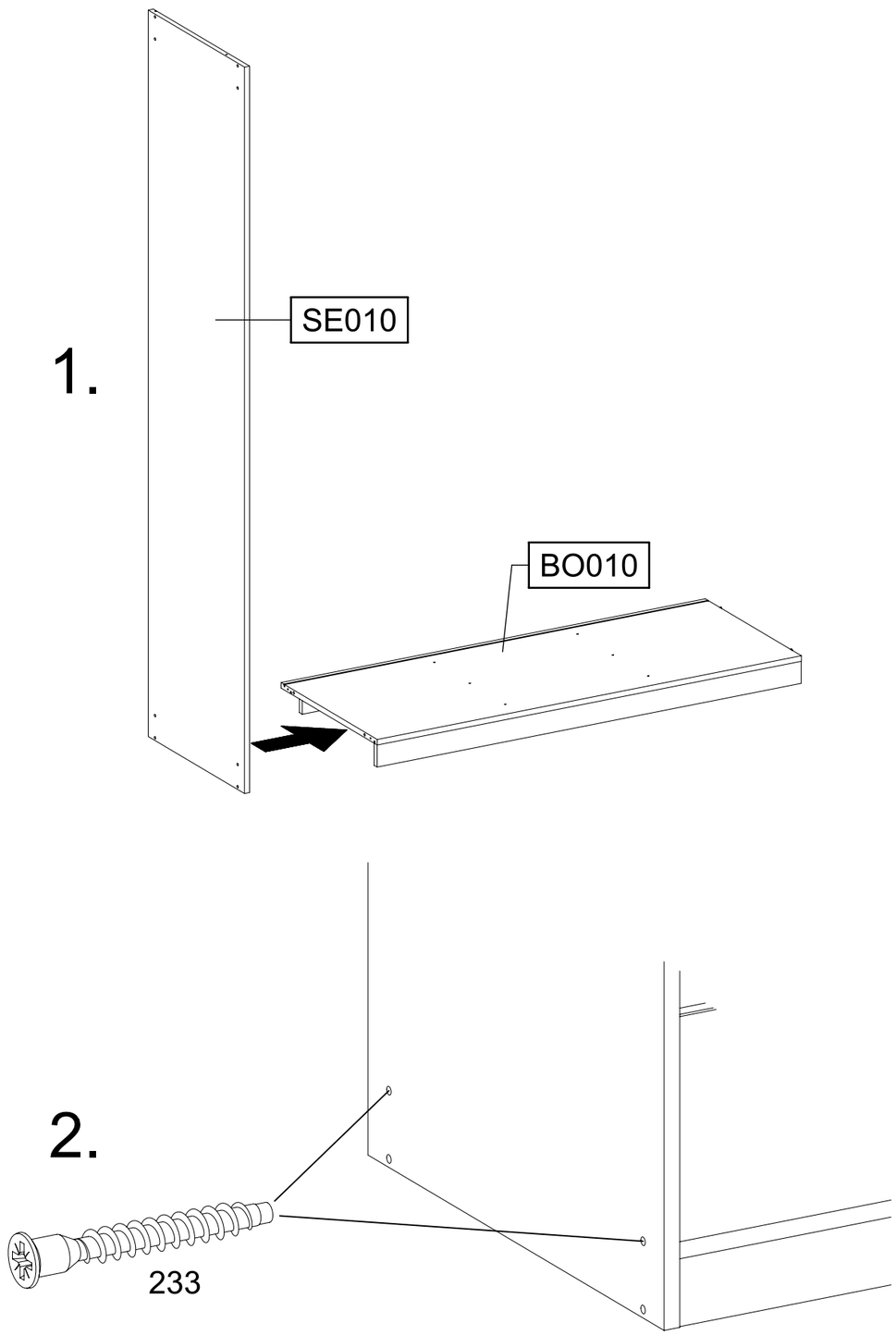

4

1x 1 1x 779 6,5x12

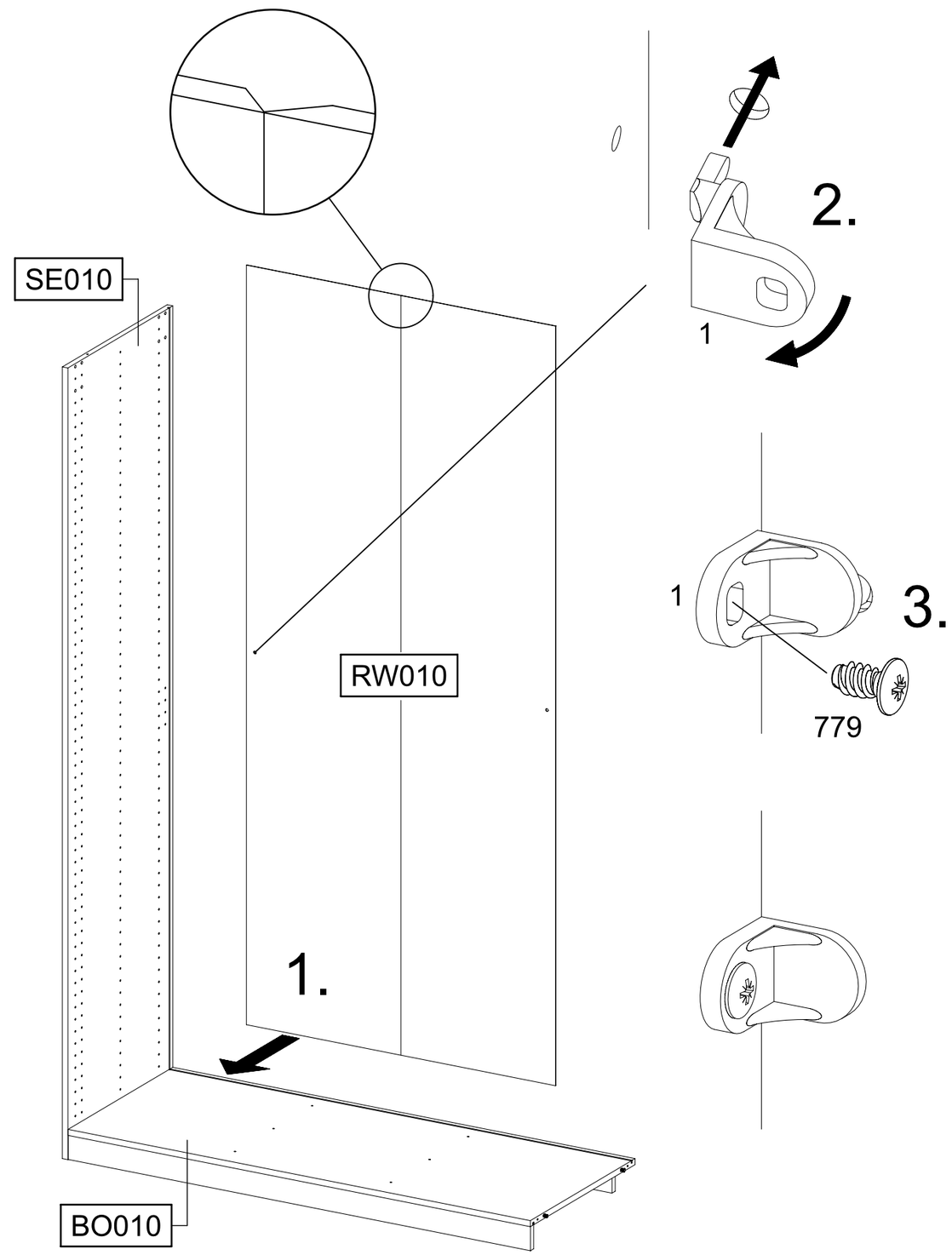

5

2x 807

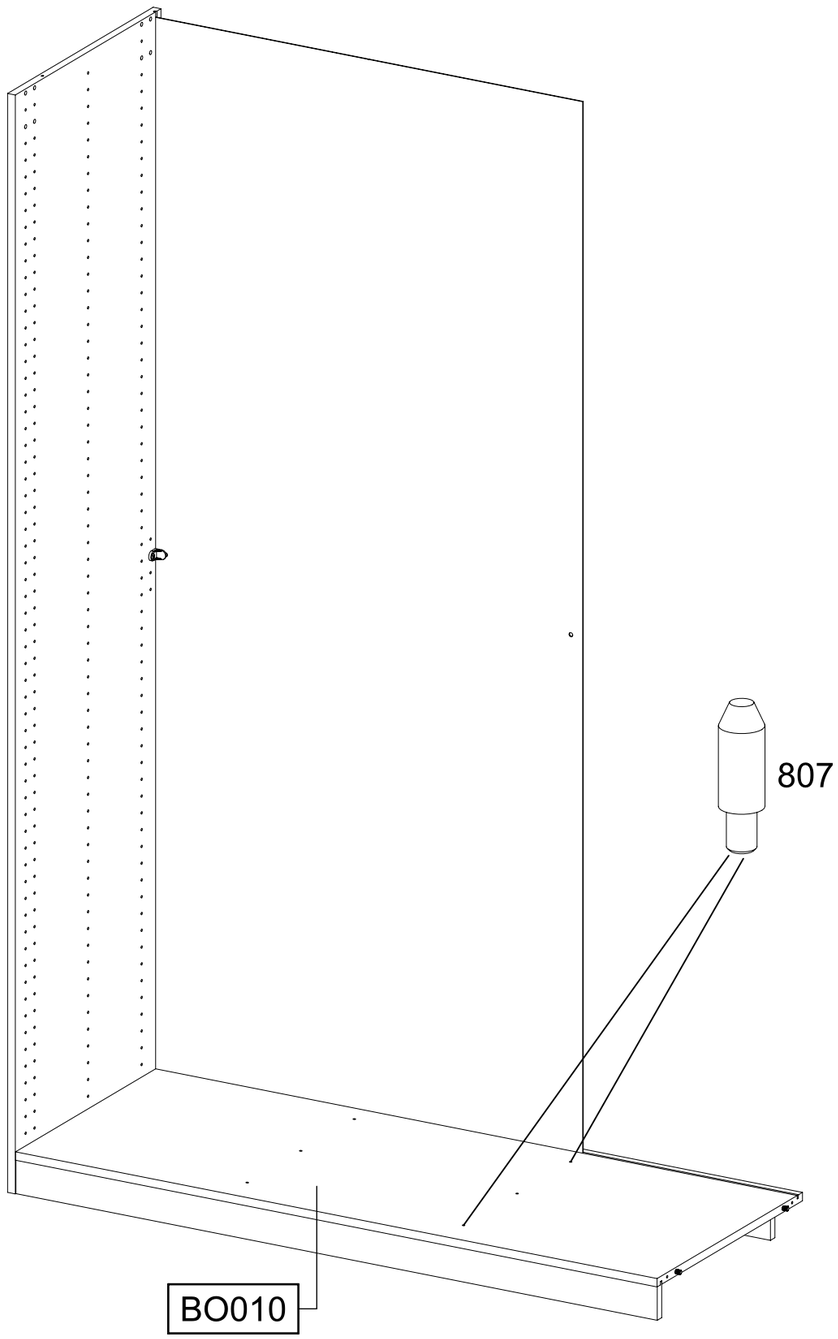

6

1x 1

1x 779 6,5x12

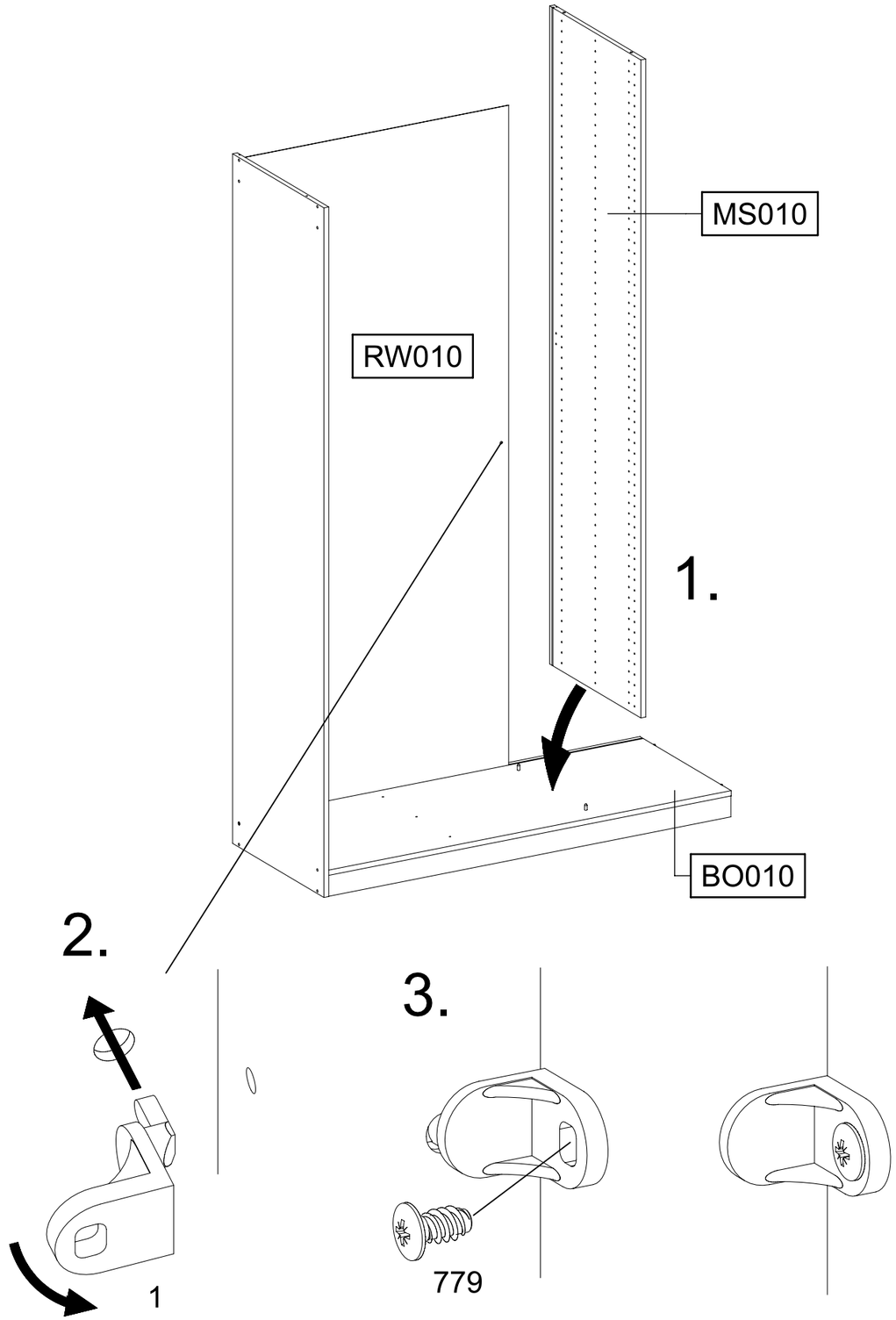

7 | 1x 1 | 1x 779 6,5x12

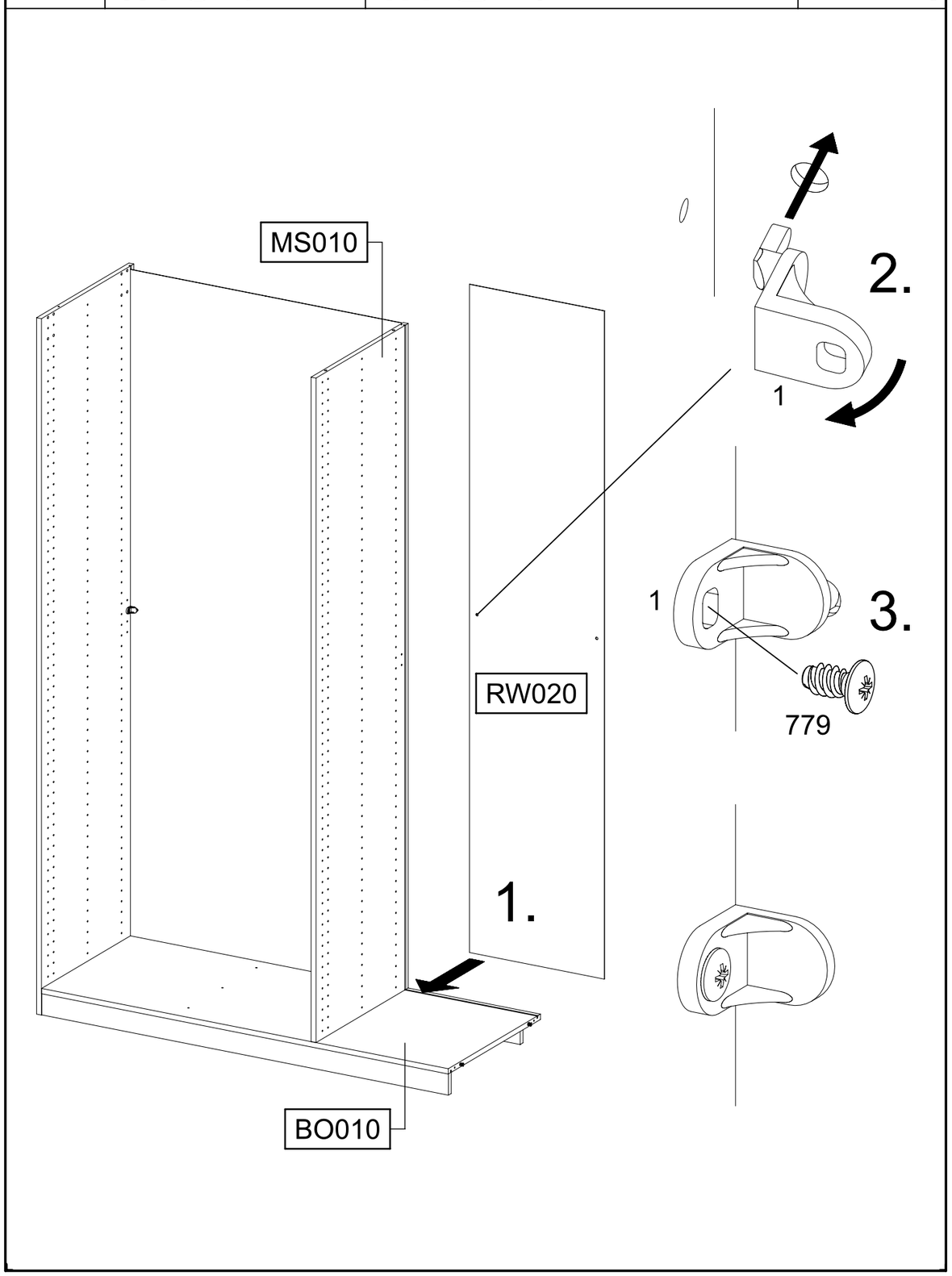

8 | 4x 18 8x30 | 2x 807

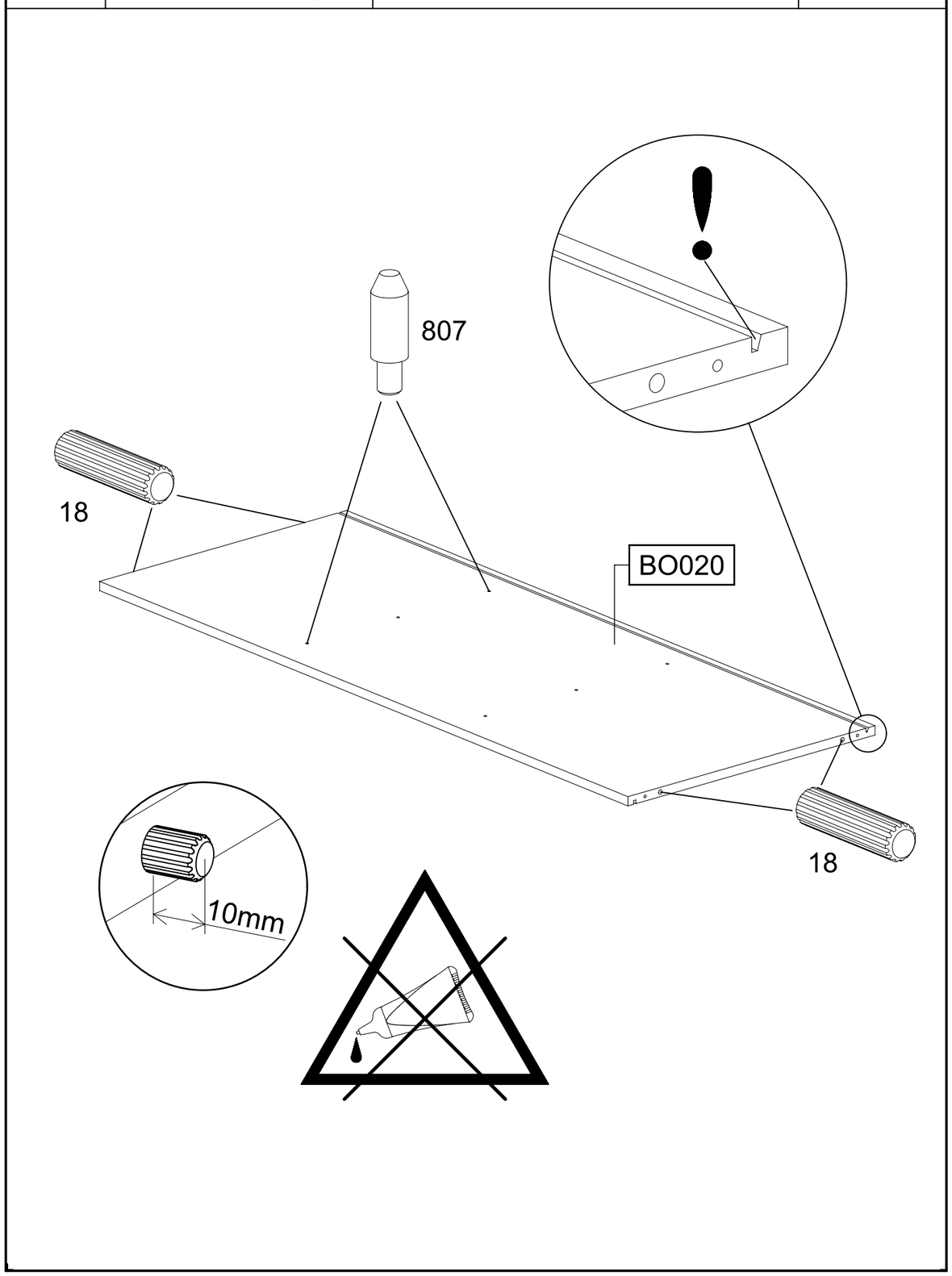

9

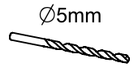

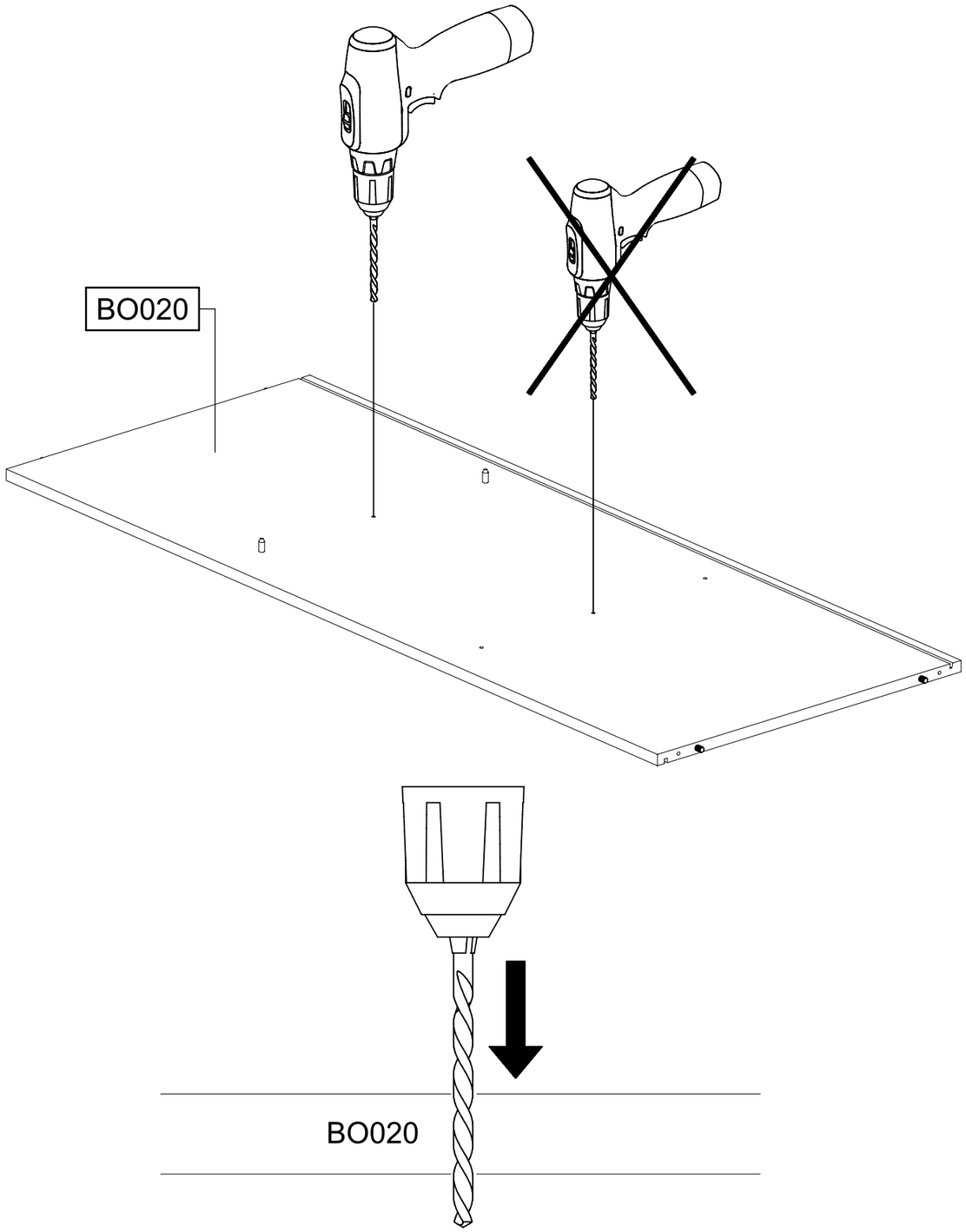

10

2x 233

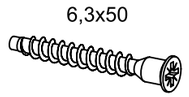

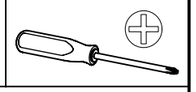

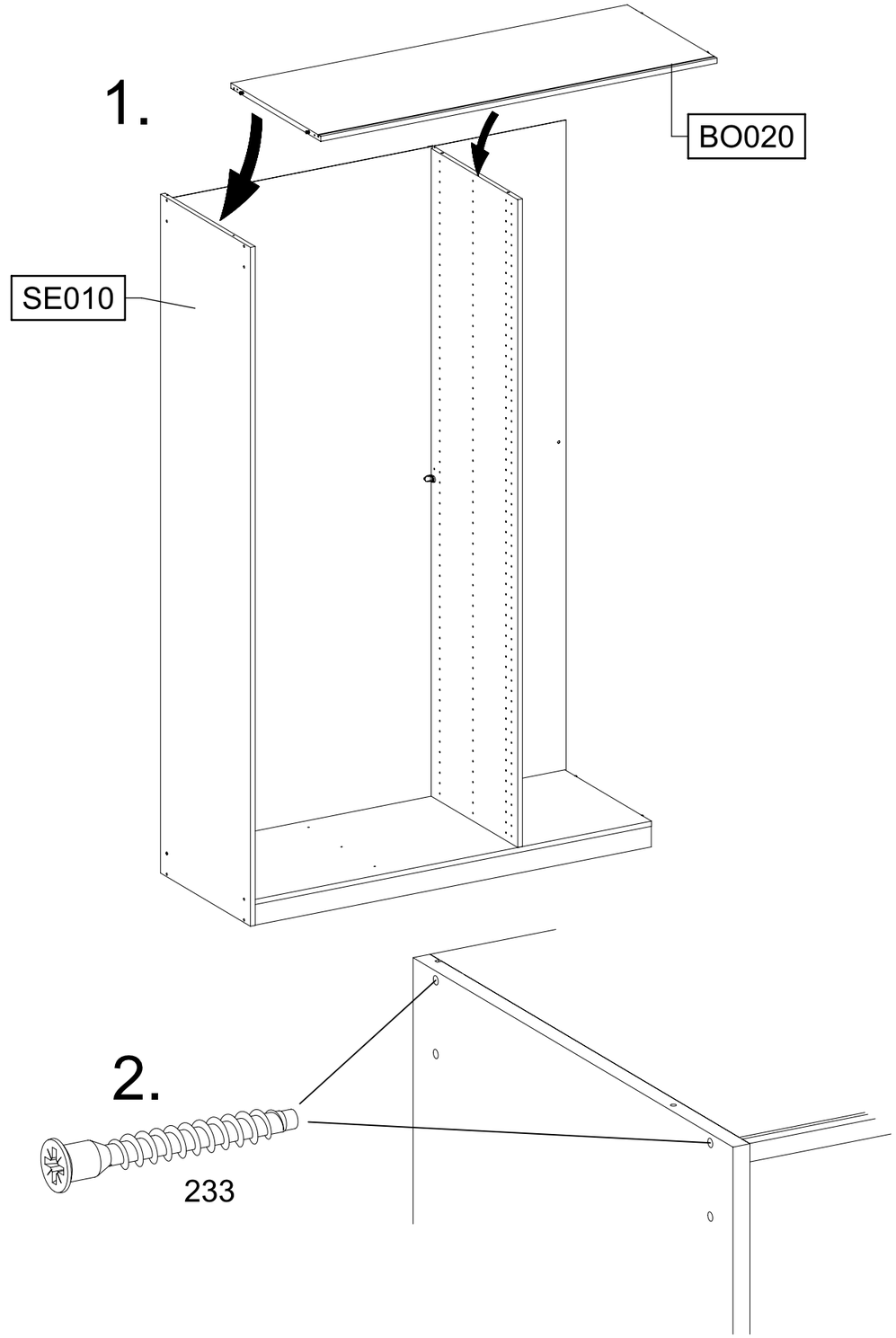

11

4x 233 6,3x50

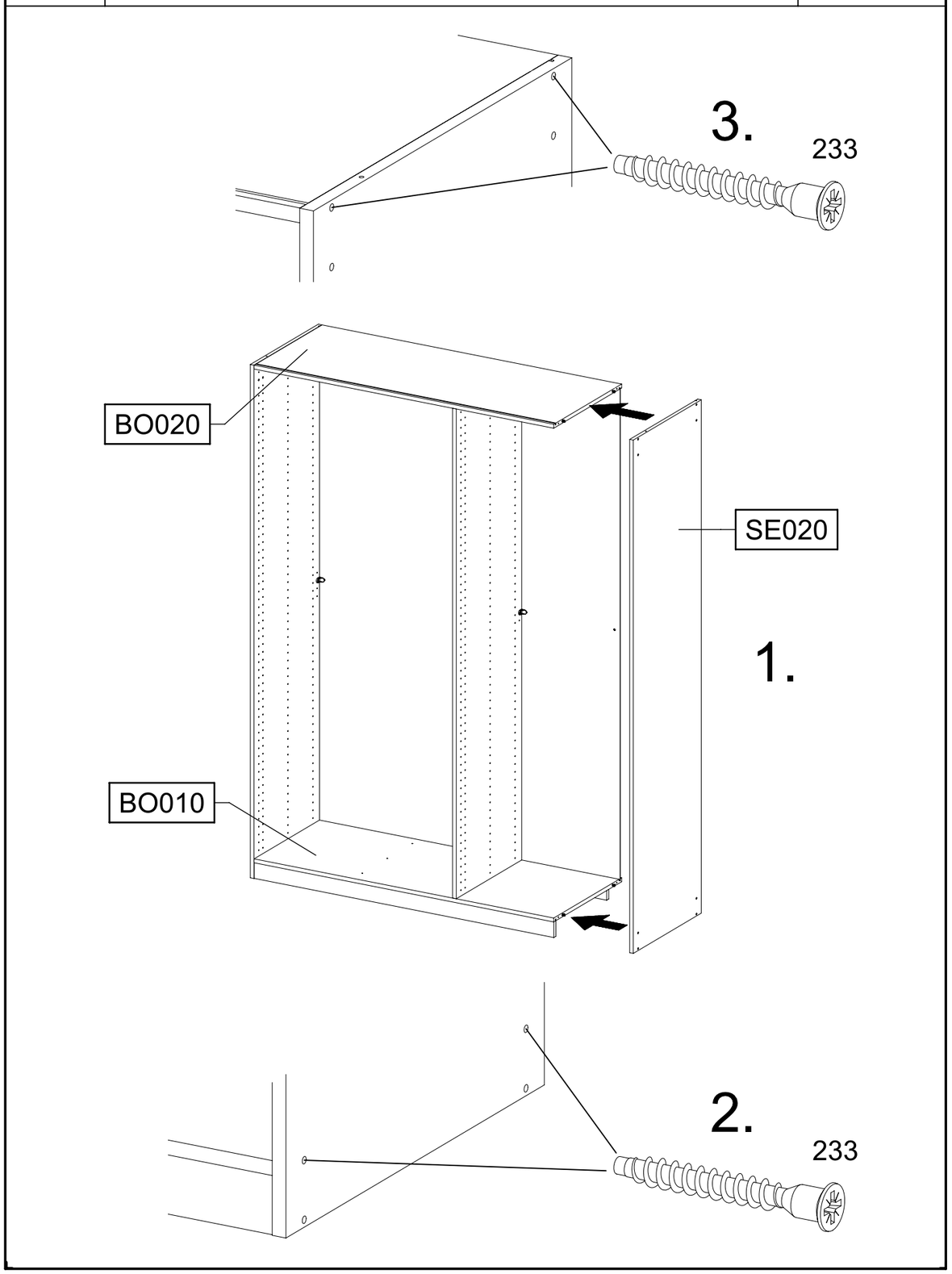

12

1x 1

1x 779 6,5x12

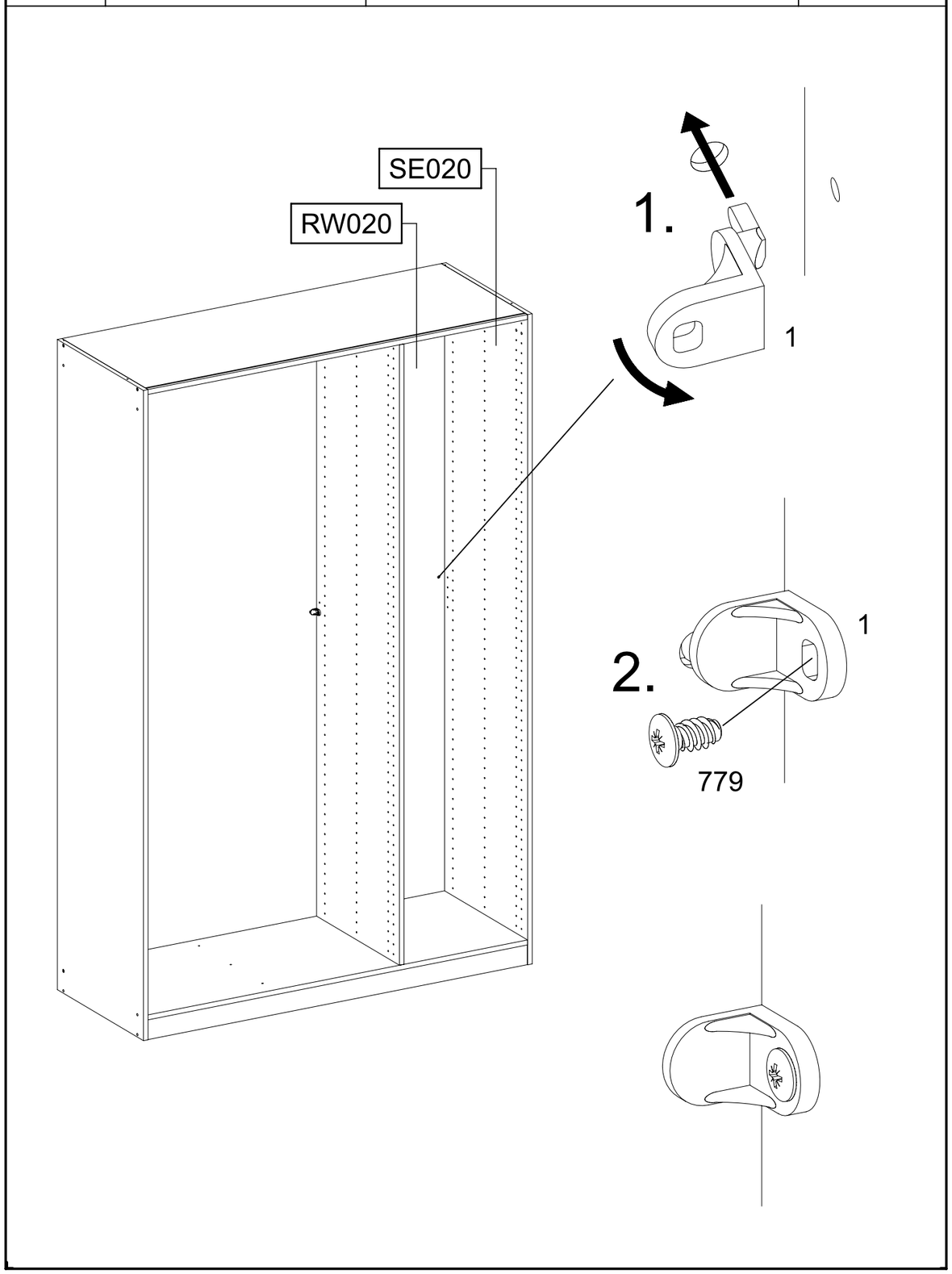

13

1x 296

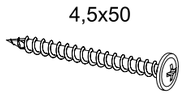

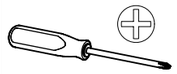

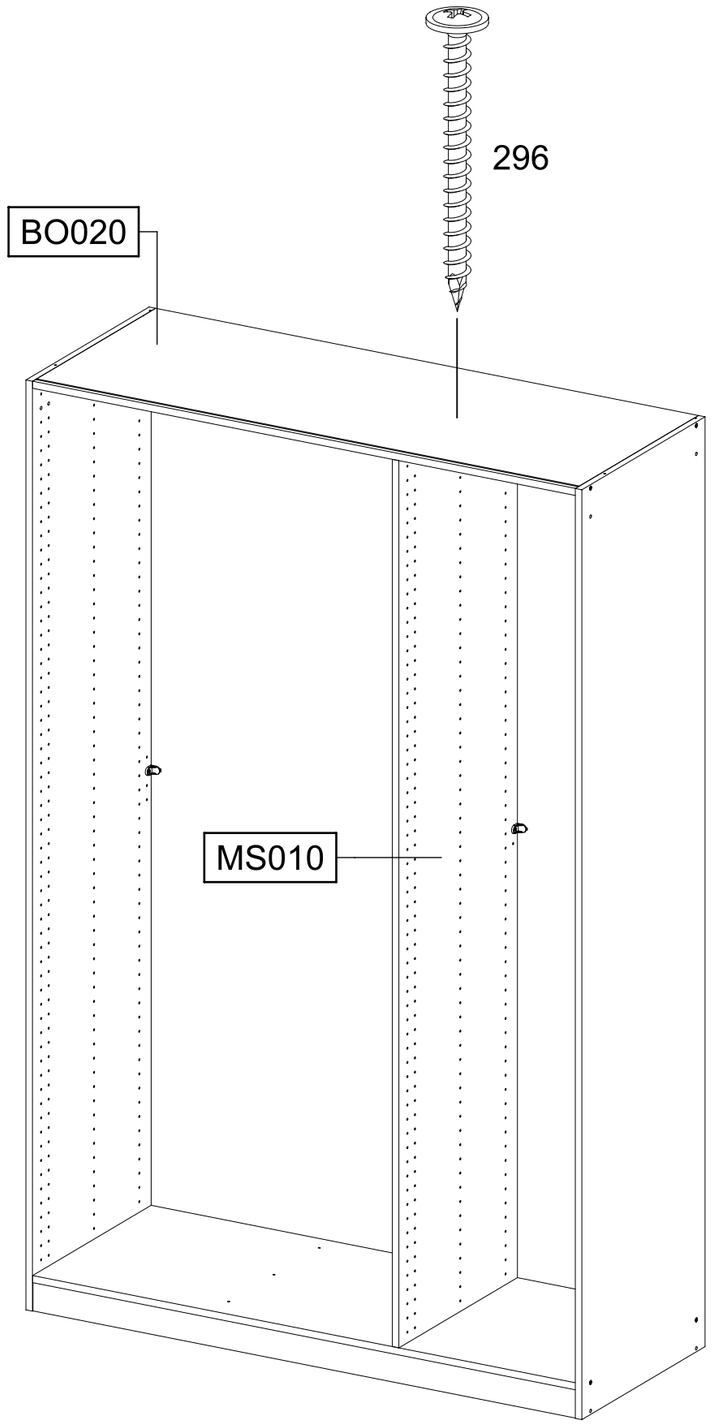

14

116

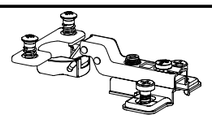

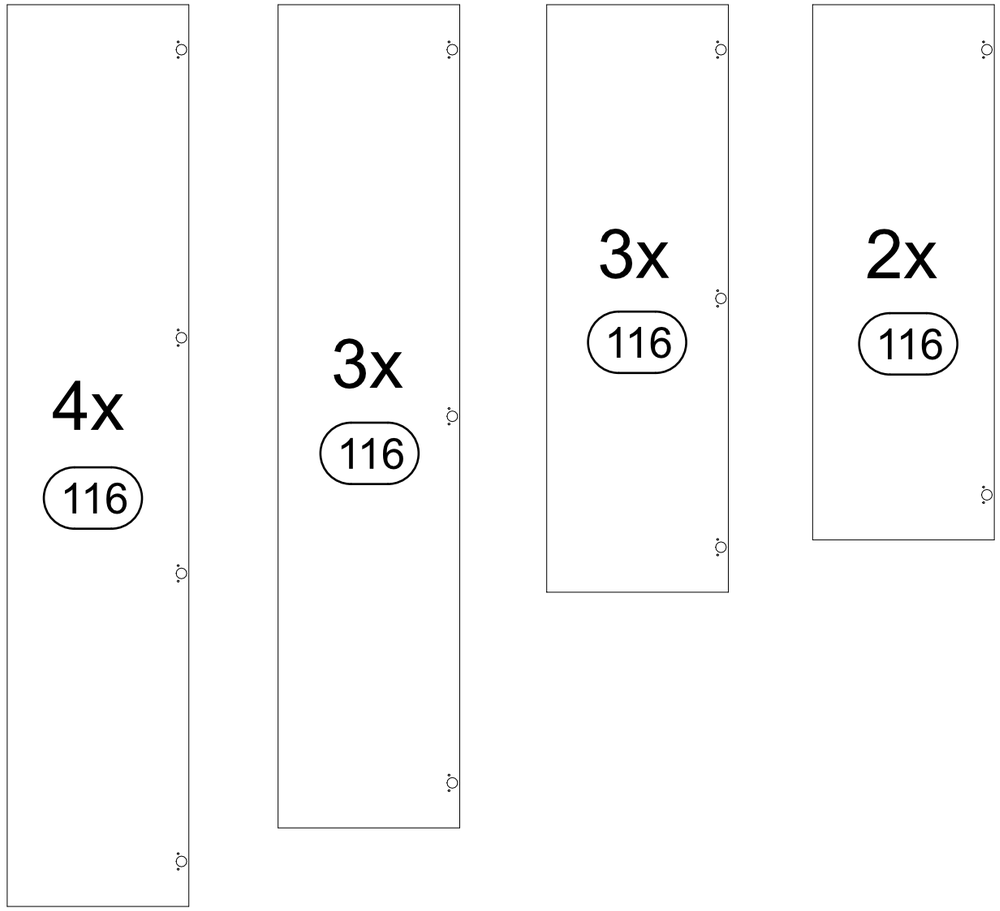

15

9x 116

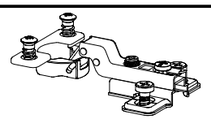

VIDEO

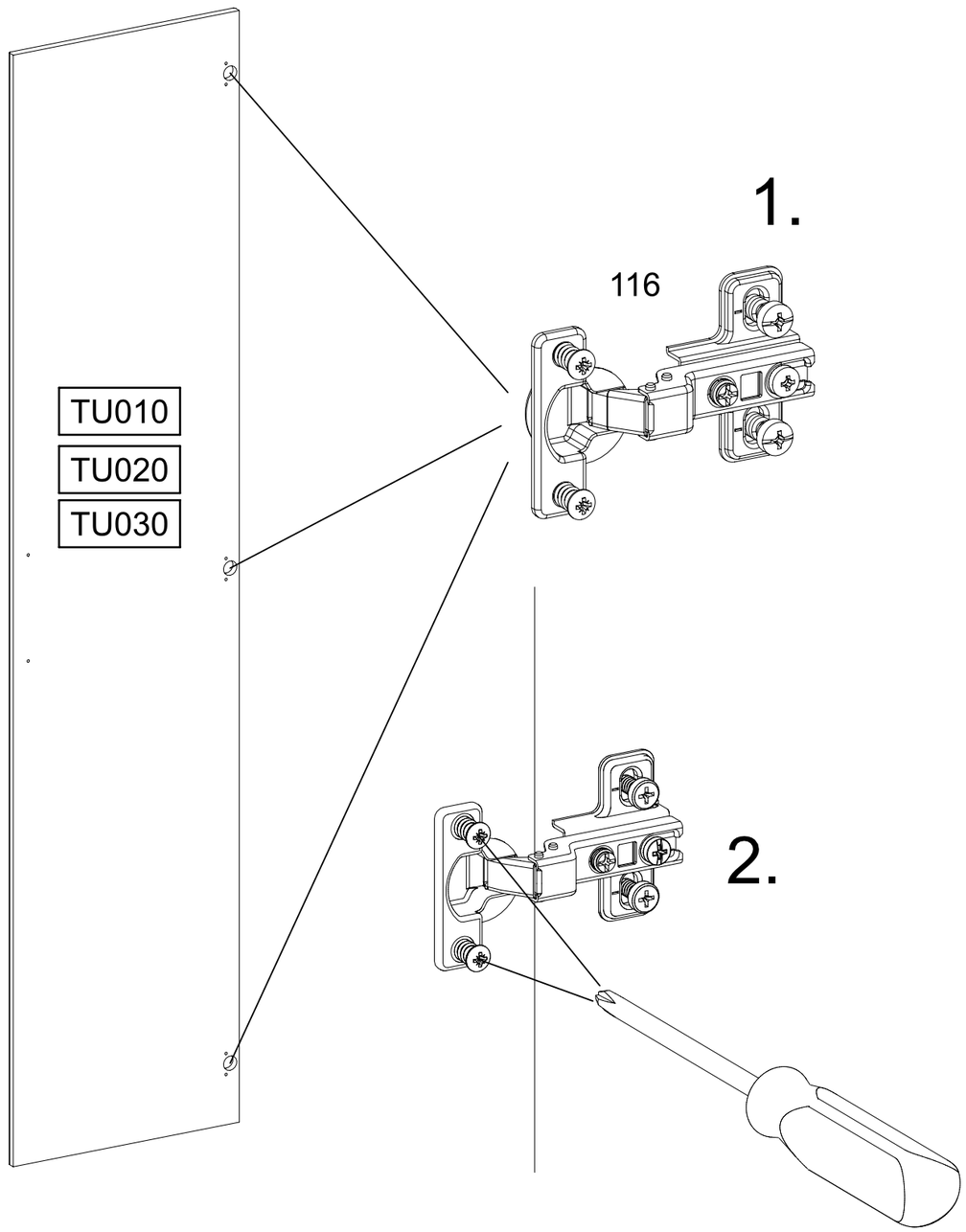

16

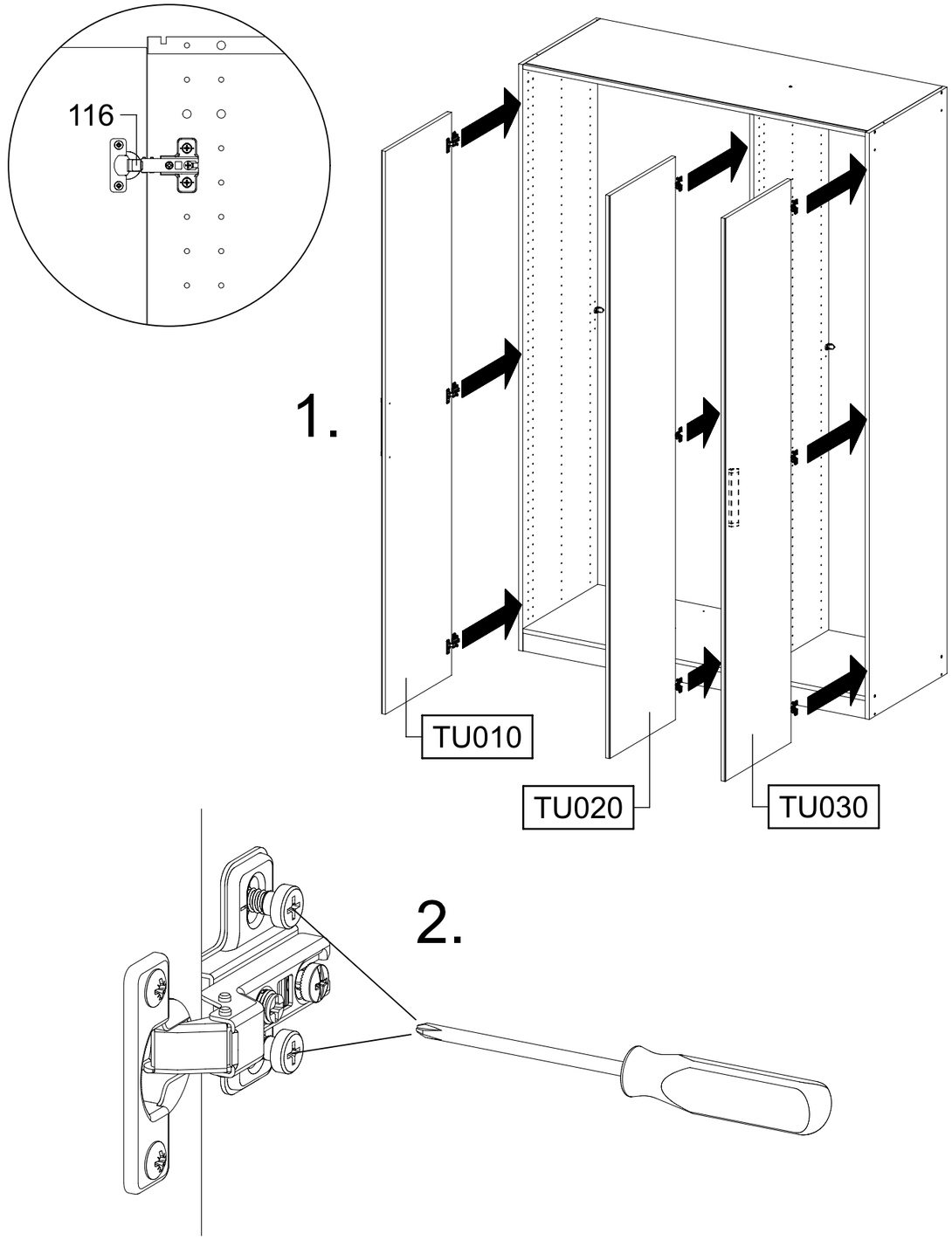

17

2x 12 55x16x6,2

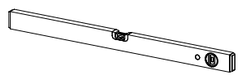

VIDEO

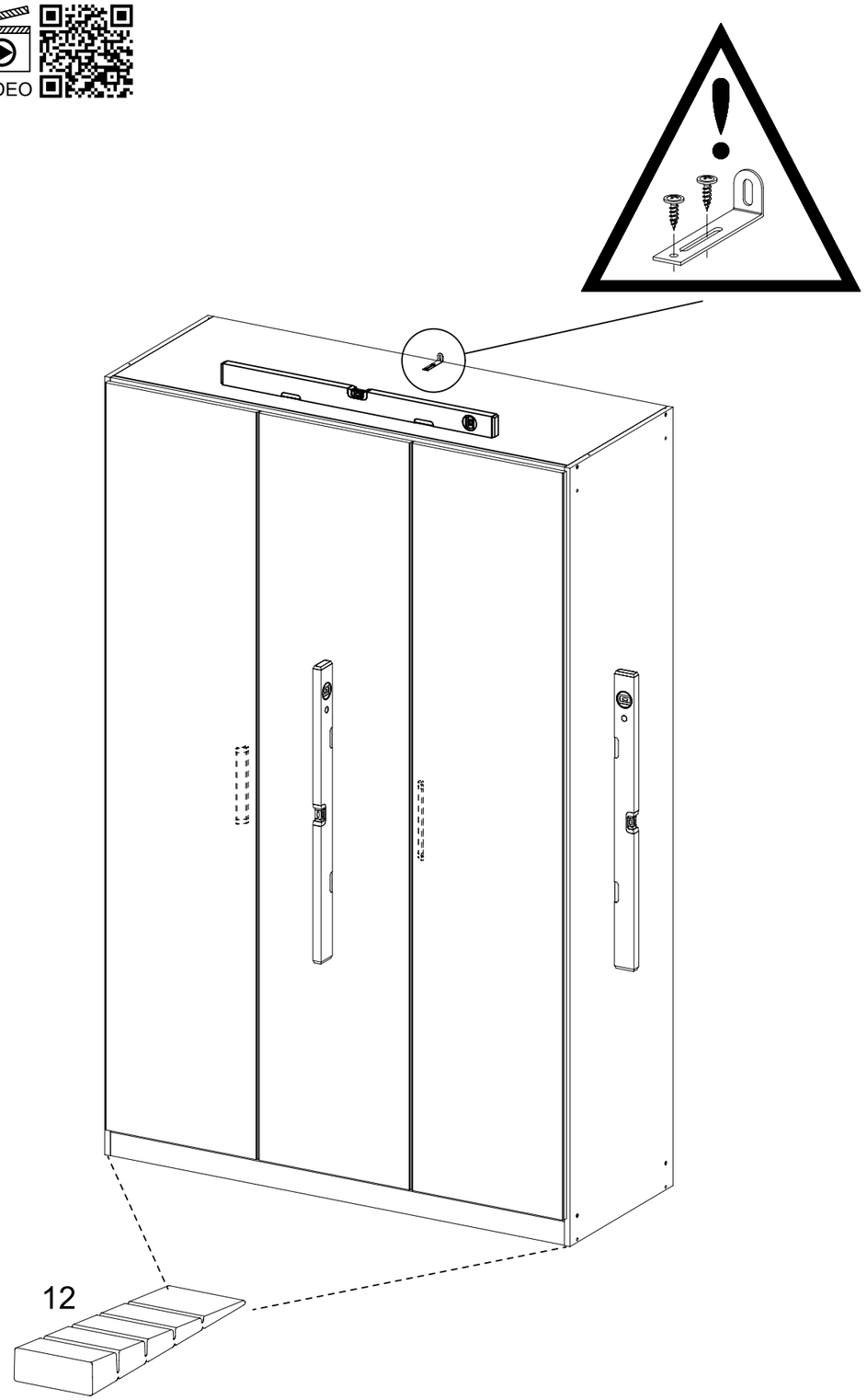

18

1x RE010

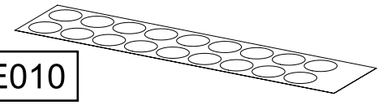

1.

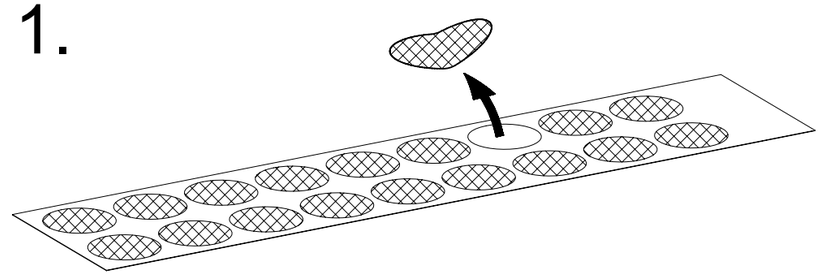

2.

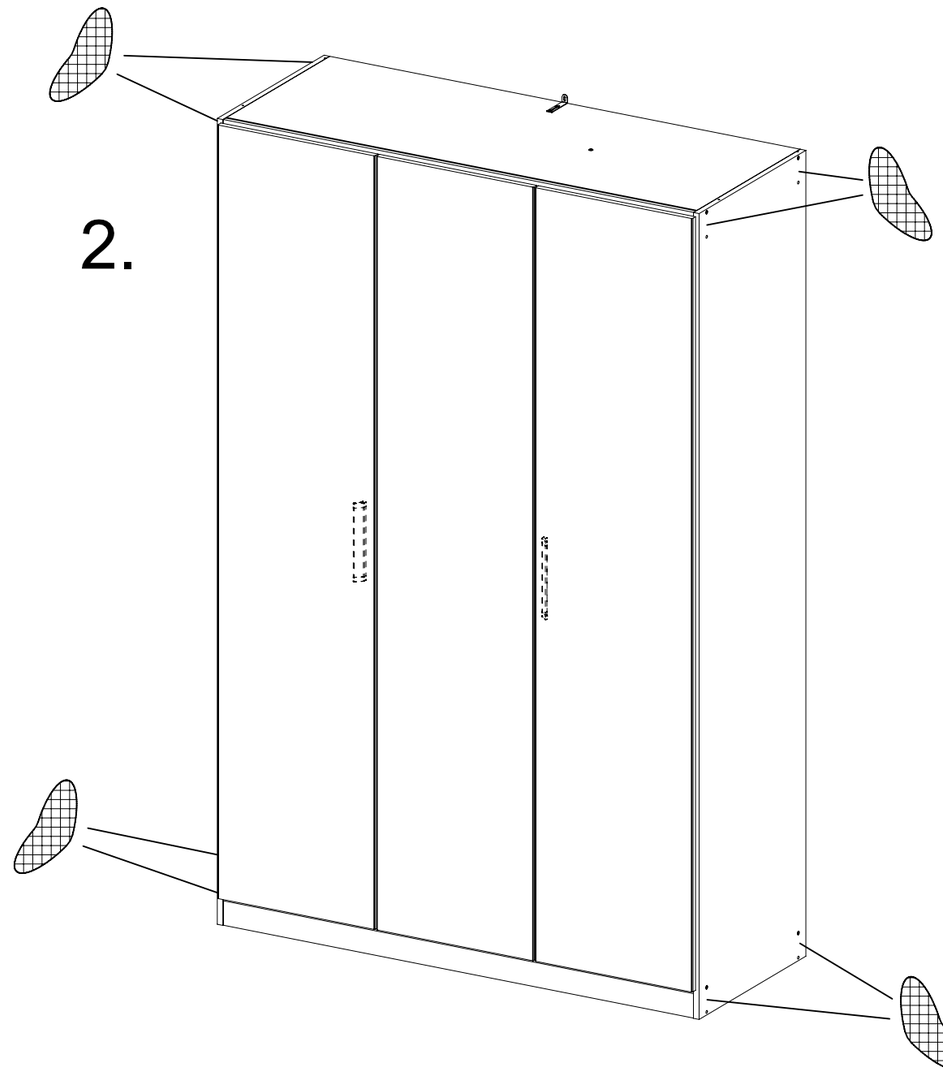

19
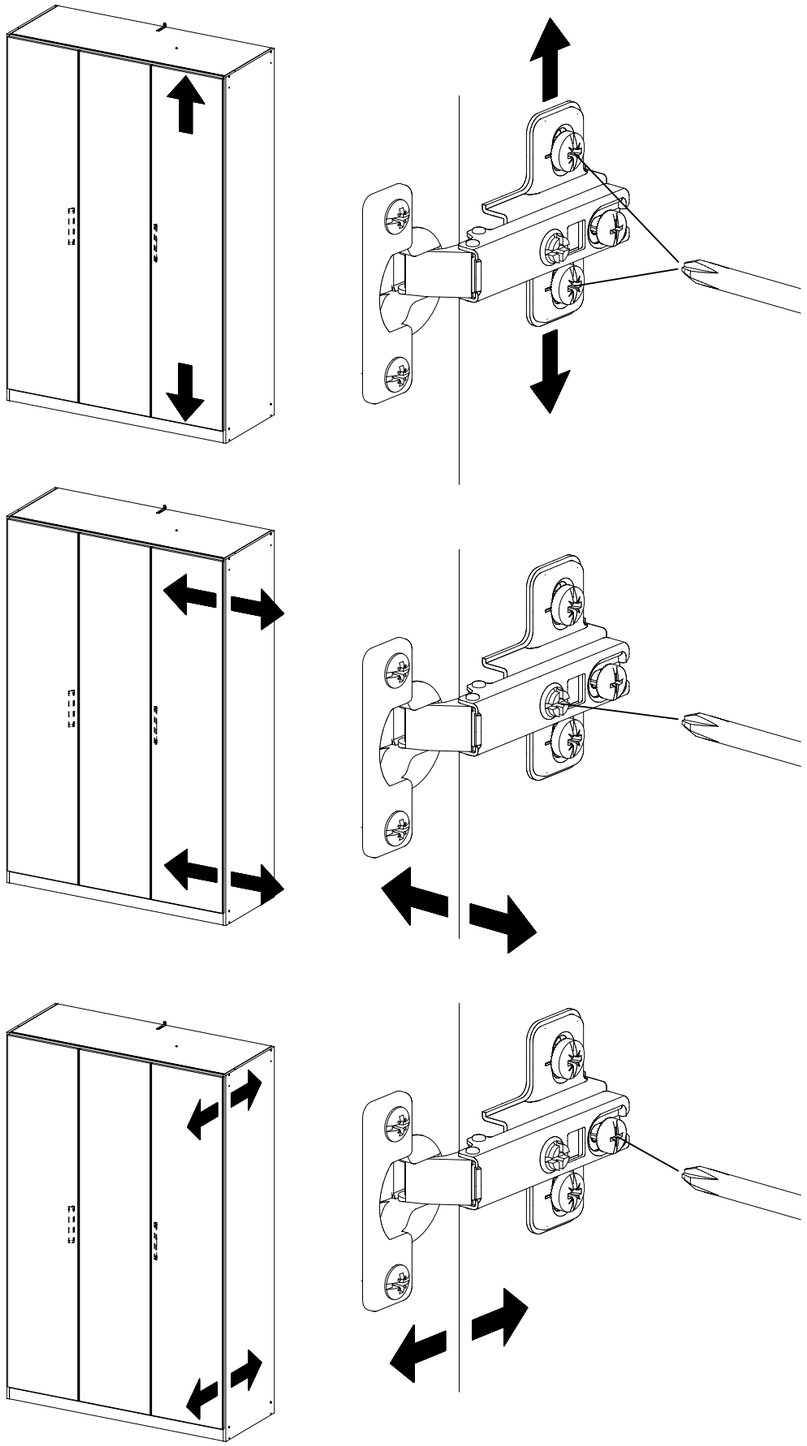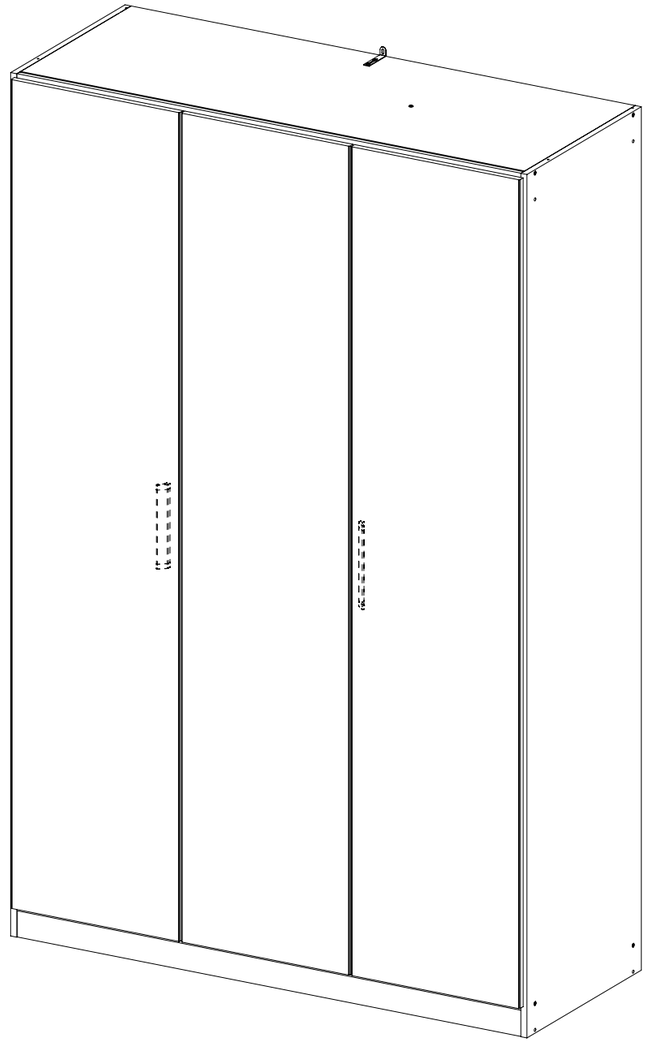
VIDEO