V100225

# COLOGNE Kommode 1 43/661/../3

„MEBLE-OKMED" DEMKO - SPÓŁKA JAWNA
ul. Kolejowa 13, 14-500 Braniewo, POLSKA
www.mebleokmed.pl (+48) 55 243 27 26
firma@mebleokmed.pl

SERIA: .../...

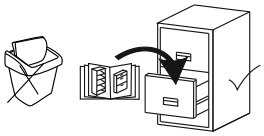

**COLOGNE**
Kommode 1
SERIA: ../..

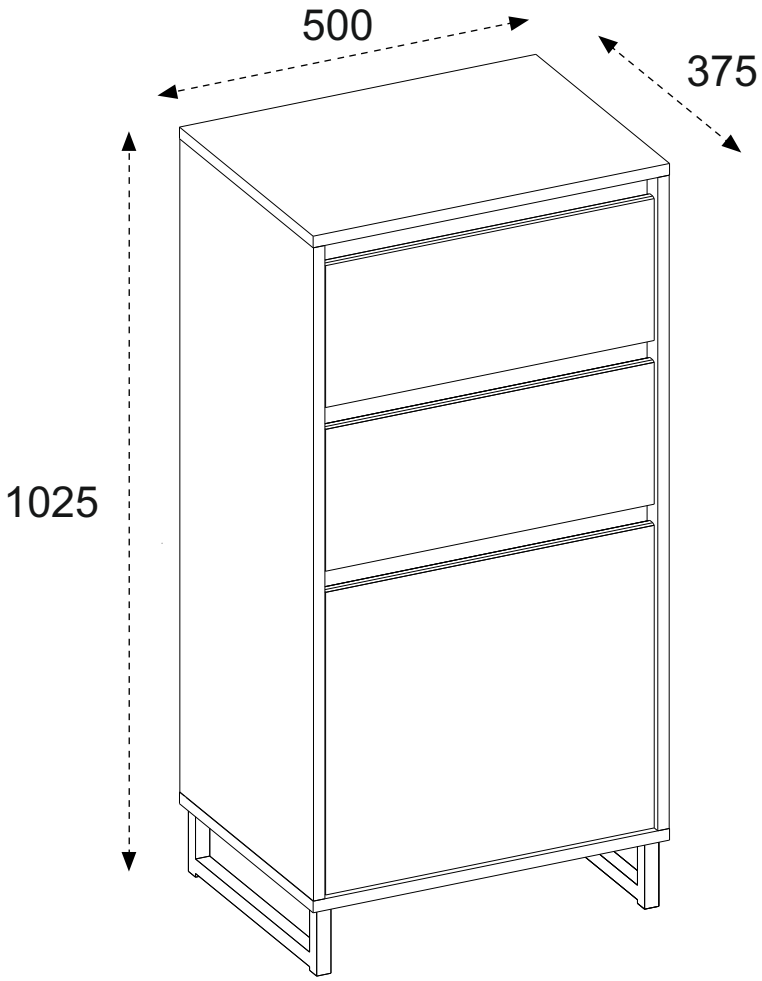


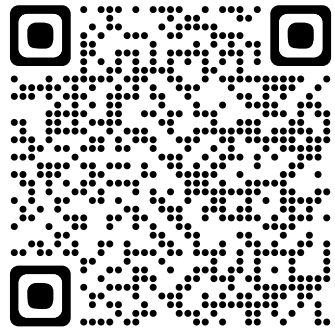

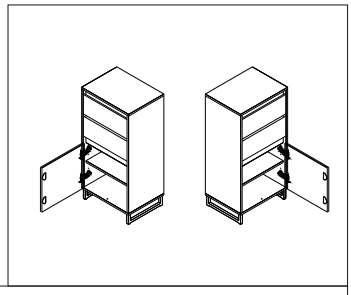

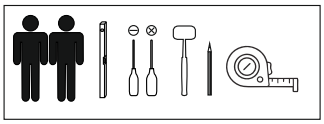

Ø10

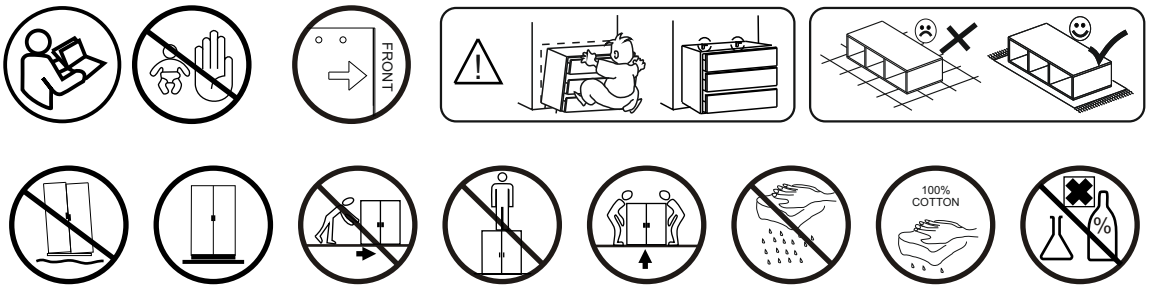

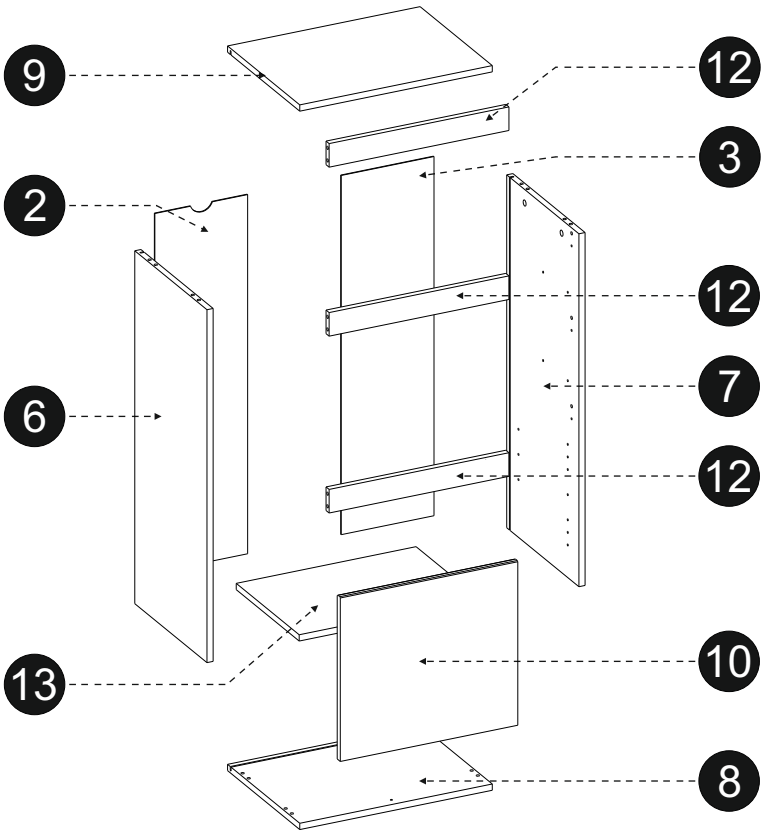


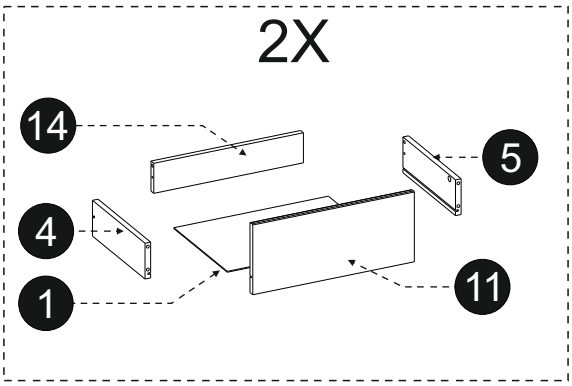


| | | | | | | | |
|---|---|---|---|---|---|---|---|
| 4x16 | | 4x13 | | 3x16 | | 3,5x16 | |
| W12 | 16 | W4 | 4 | W1 | 14 | W11 | 12 |
| 15x12 | | | | 6x50 | | 6,3X13 | |
| ZM1A | 14 | ZM1B | 14 | KRL1 | 1 | ME1 | 8 |
| 8x35 | | 5x42 | | 10x50 | | 6,3x50 | |
| KT1 | 22 | KM1 | 4 | KRW1 | 1 | K3 | 4 |
| L-896 | | Ø35 | | | | | |
| LI | 1 | ZK3 | 2 | ZM1 | 2 | KS1 | 1 |
| L-300 | | | | | | | |
| WDS3 | 2 | NDB | 2 | S1 | 8 | KK1 | 1 |
| L-300 | | L-300 | | | | | |
| PQFR | 2 | PQFL | 2 | PP | 5 | | |

| | | | | | |
|---|---|---|---|---|---|
| Ø35 | | | | Ø35 | |
| ZWP1 | 2 | ZWP1 | 2 | ZWP2 | 2 |

| N | L [mm] | W [mm] | T [mm] | Q | COLLI |
|---|---|---|---|---|---|
| 1 | 441 | 305 | 3 | 2 | COLLI_1 |
| 2 | 914 | 241 | 3 | 1 | COLLI_1 |
| 3 | 914 | 241 | 3 | 1 | COLLI_1 |
| 4 | 300 | 100 | 16 | 2 | COLLI_1 |
| 5 | 300 | 100 | 16 | 2 | COLLI_1 |
| 6 | 898 | 375 | 16 | 1 | COLLI_1 |
| 7 | 898 | 375 | 16 | 1 | COLLI_1 |
| 8 | 500 | 375 | 16 | 1 | COLLI_1 |
| 9 | 500 | 375 | 16 | 1 | COLLI_1 |
| 10 | 416 | 461 | 16 | 1 | COLLI_1 |
| 11 | 461 | 195 | 16 | 2 | COLLI_1 |
| 12 | 467 | 60 | 16 | 3 | COLLI_1 |
| 13 | 467 | 327 | 16 | 1 | COLLI_1 |
| 14 | 427 | 84 | 16 | 2 | COLLI_1 |

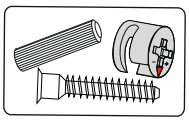

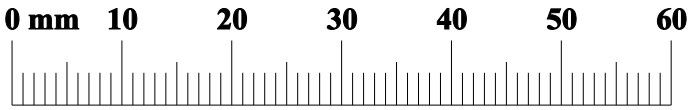

**01**

2x

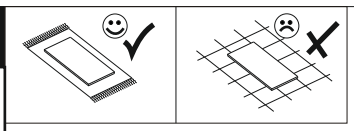

| | | | |
|---|---|---|---|
| 15x12 | | Ø8x40 | |
| ZM1A | 2 | KT1 | 4 |

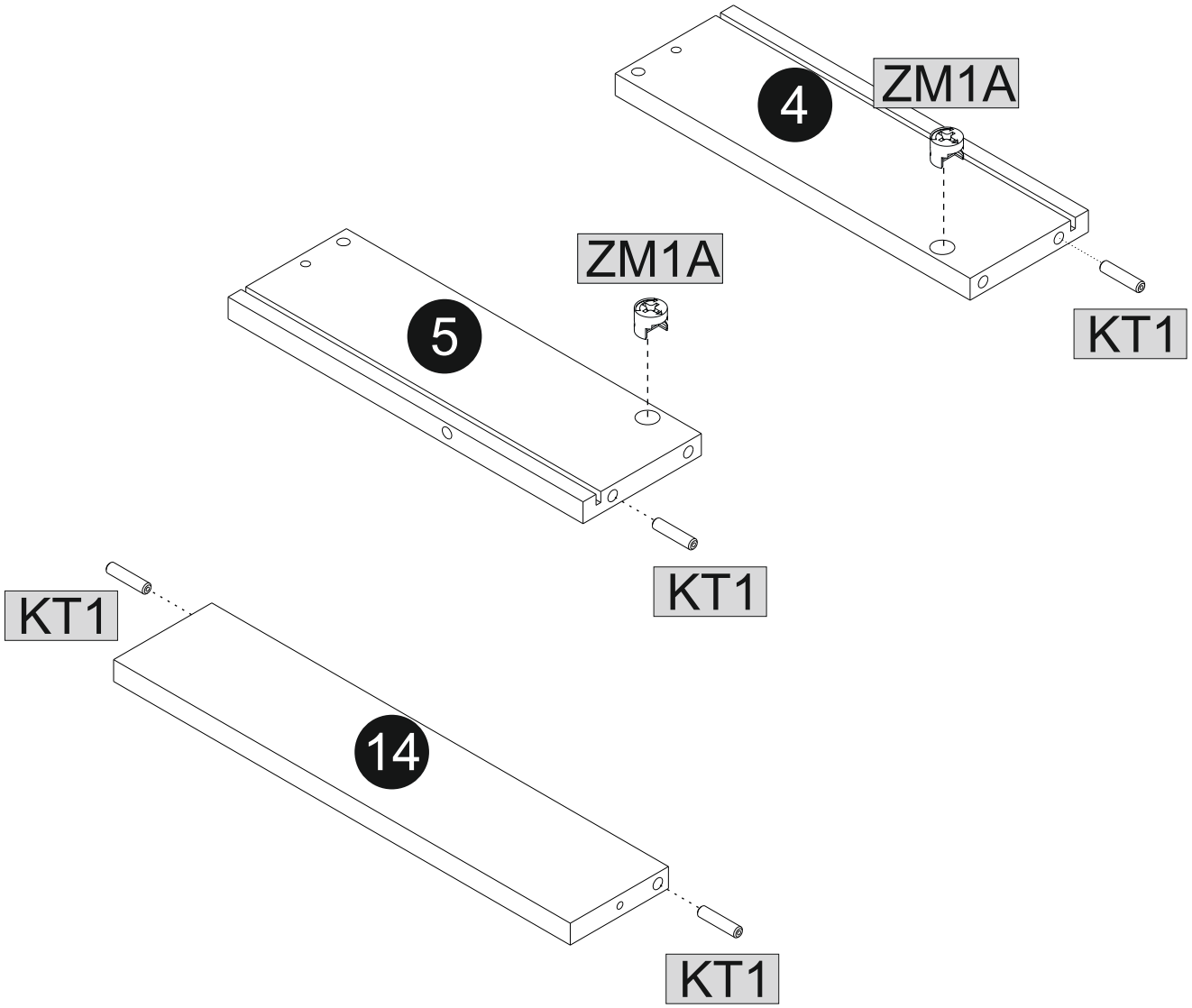


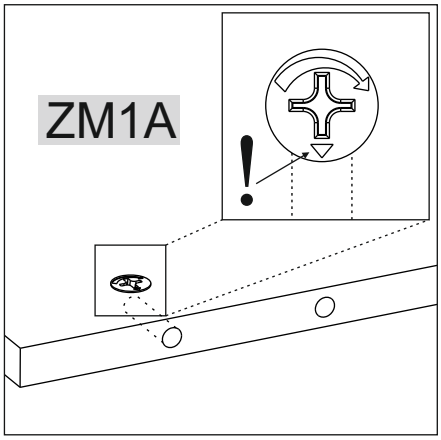


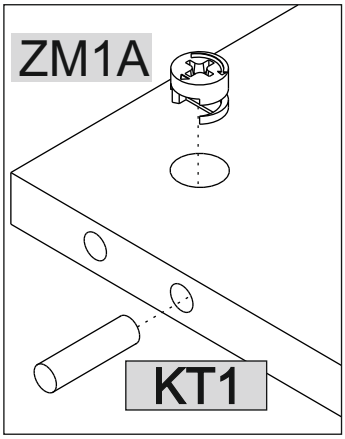

**02**

2x

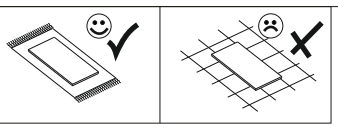

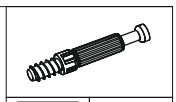

| | |
|---|---|
| ZM1B | 2 |

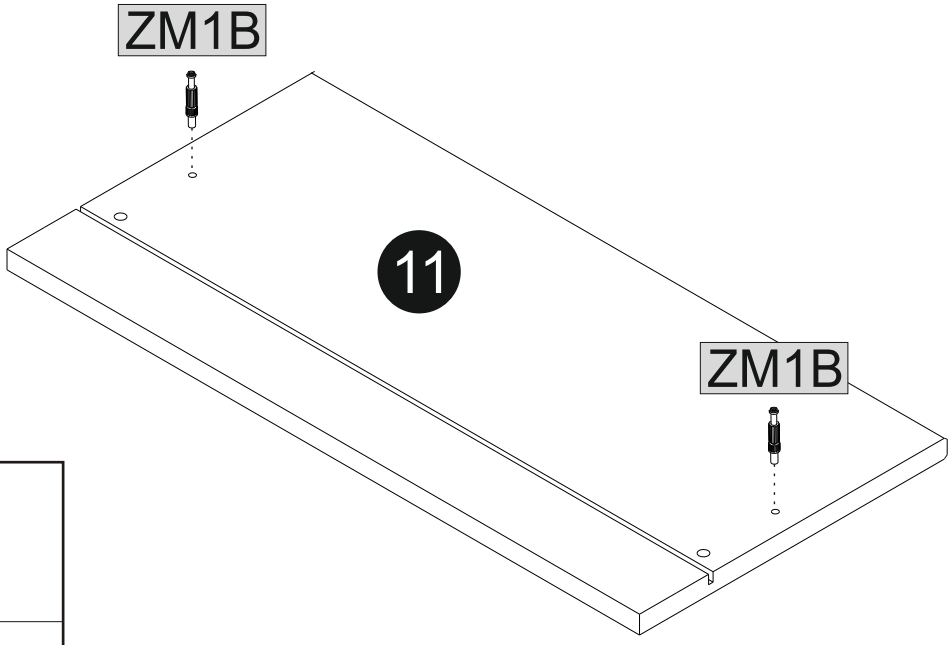


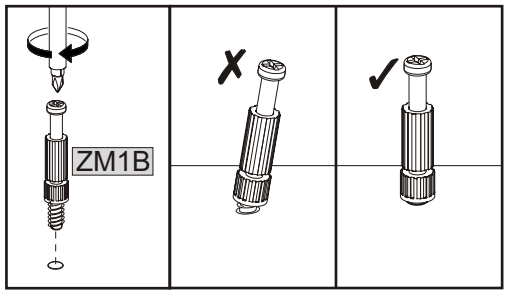


**03**

2x

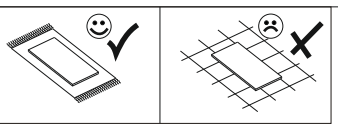

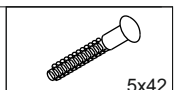

| | |
|---|---|
| | 5x42 |
| KM1 | 2 |

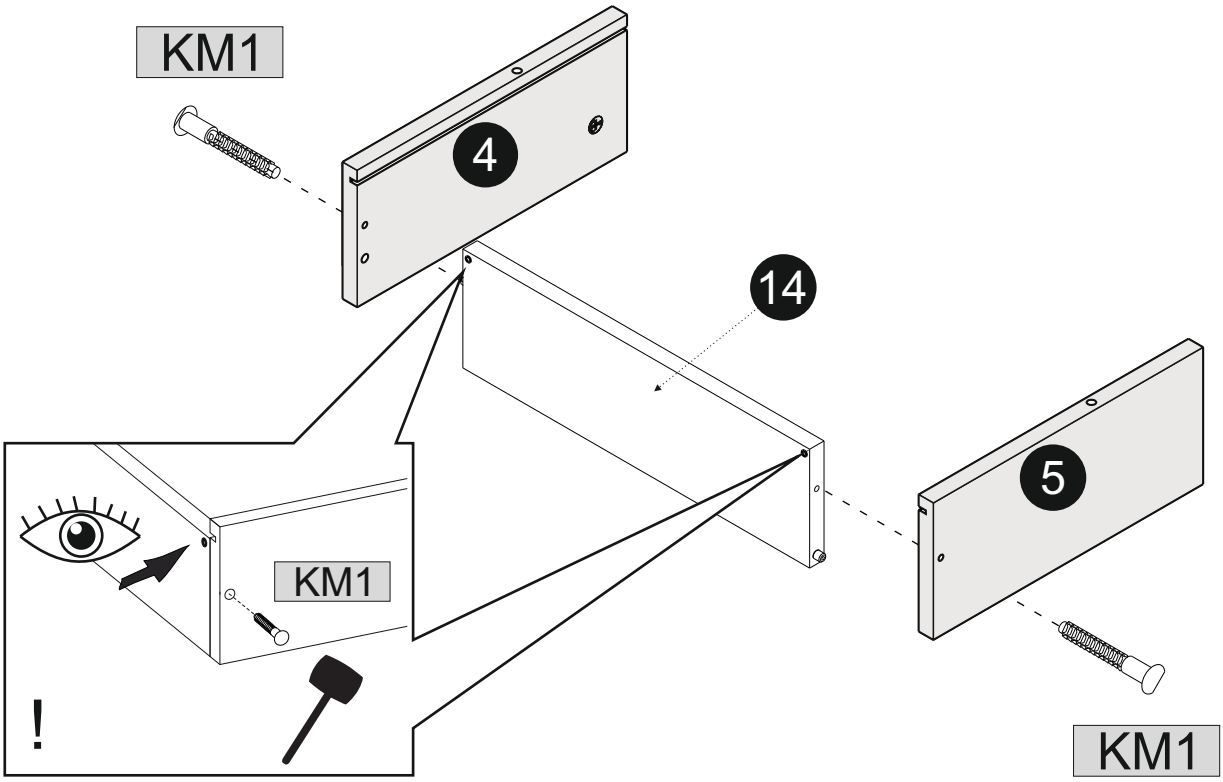

**04**

2x

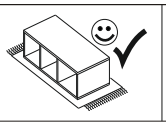

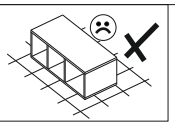

| | | | |
|---|---|---|---|
| ZM1 | 2 | KK1 | 1 |

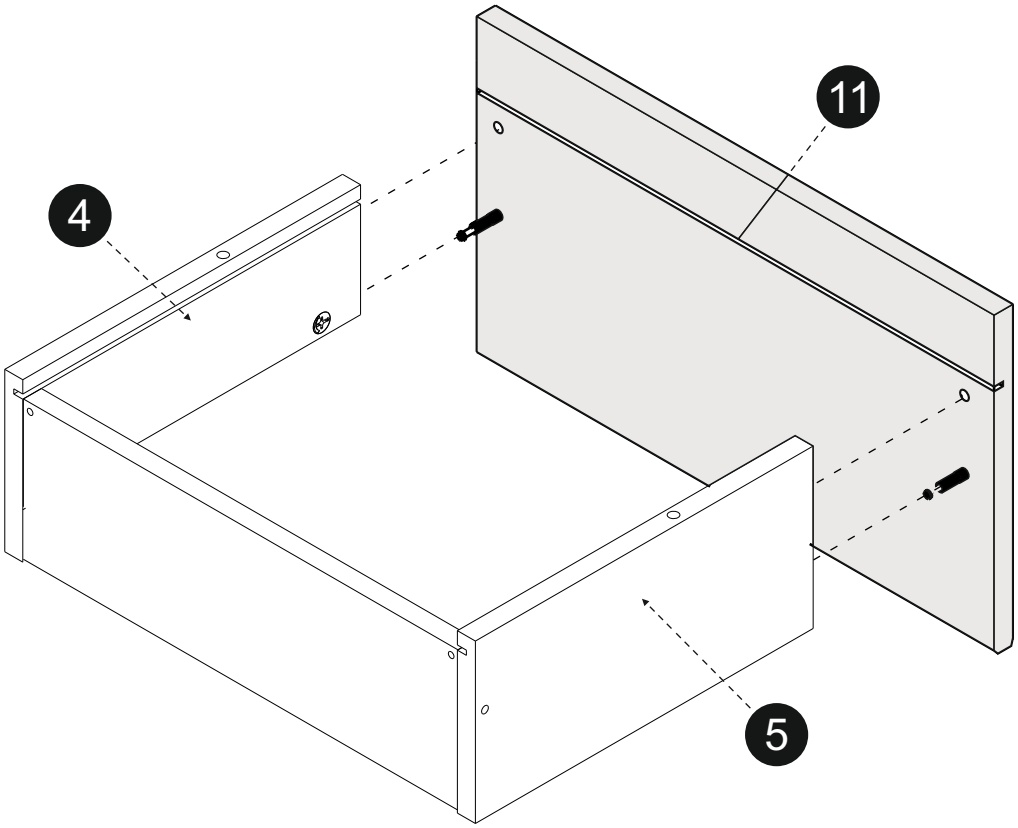


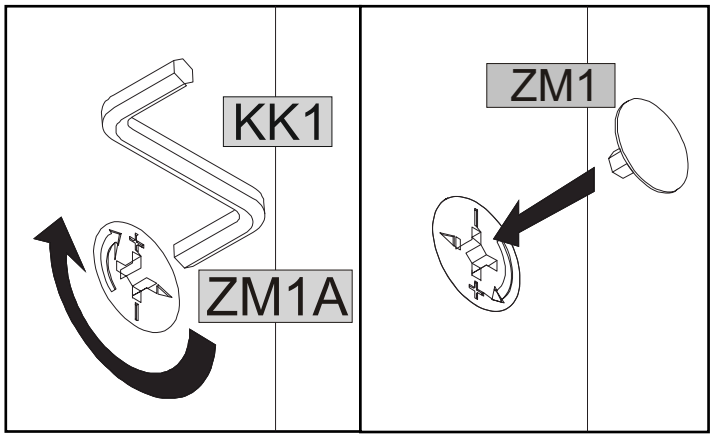

**05**

2x

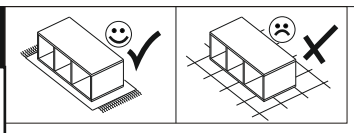

| 3,5x16 | | L-300 | | 3x16 | |
|---|---|---|---|---|---|
| W11 | 1 | WDS3 | 1 | W1 | 5 |

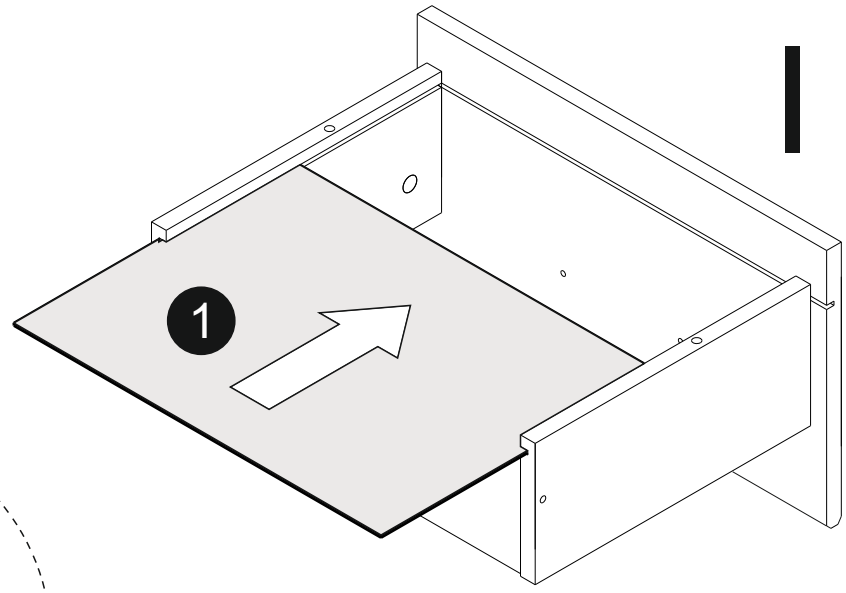


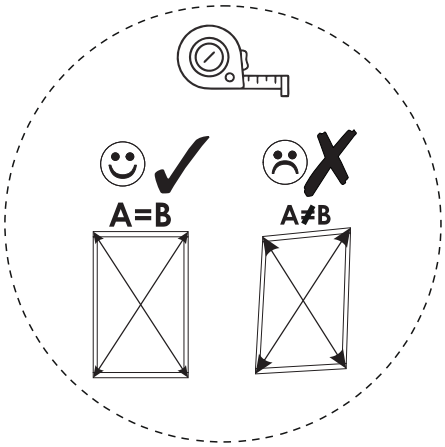


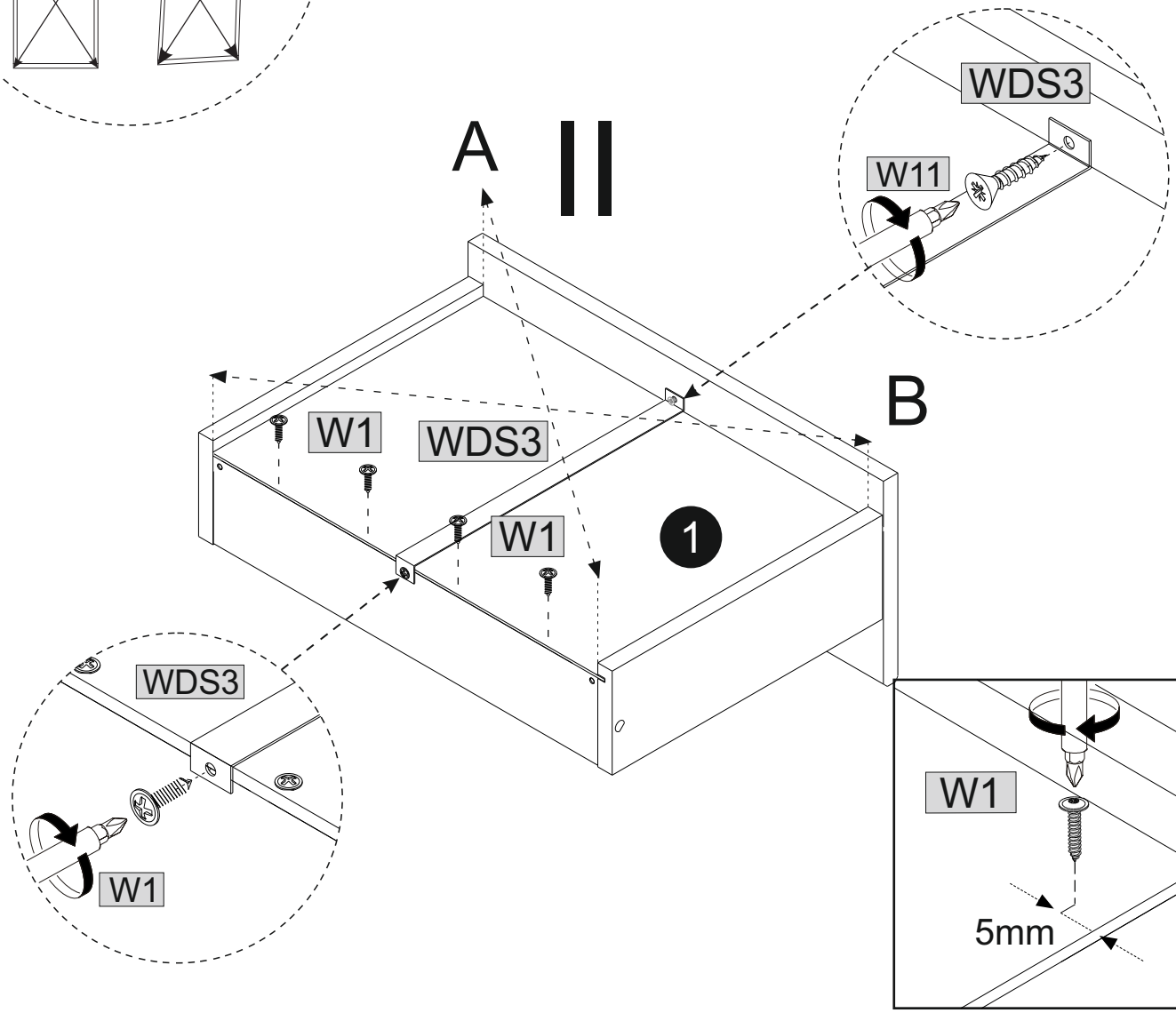

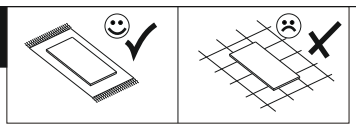

| | | | | | |
|---|---|---|---|---|---|
| 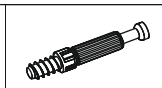 | | 15x12 | | Ø8x40 | |
| ZM1B | 6 | ZM1A | 4 | KT1 | 8 |

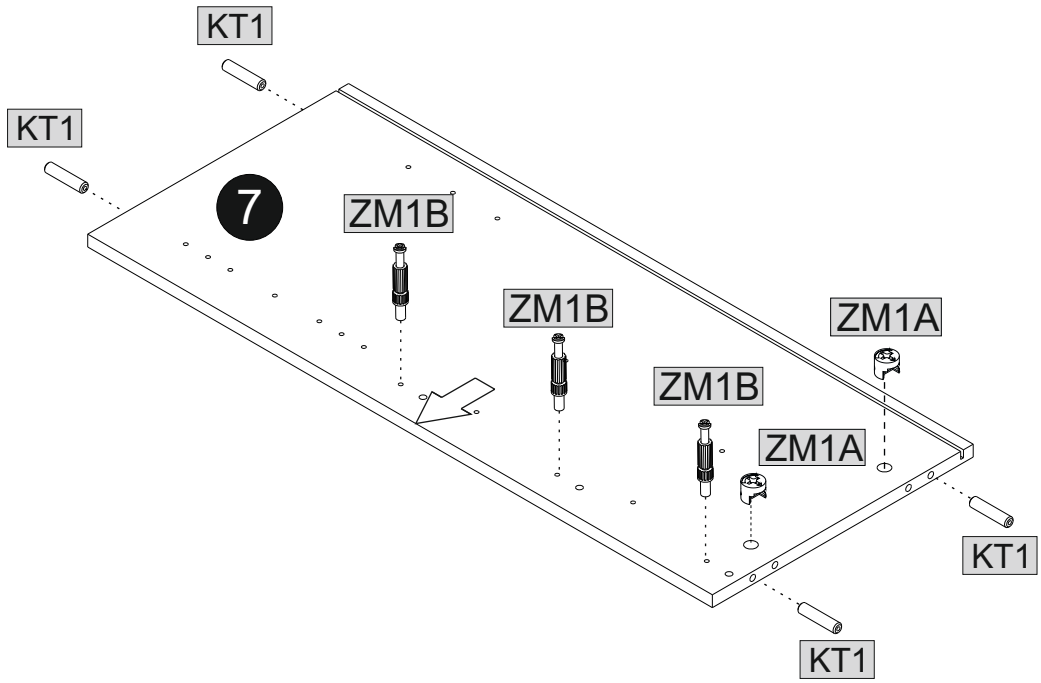


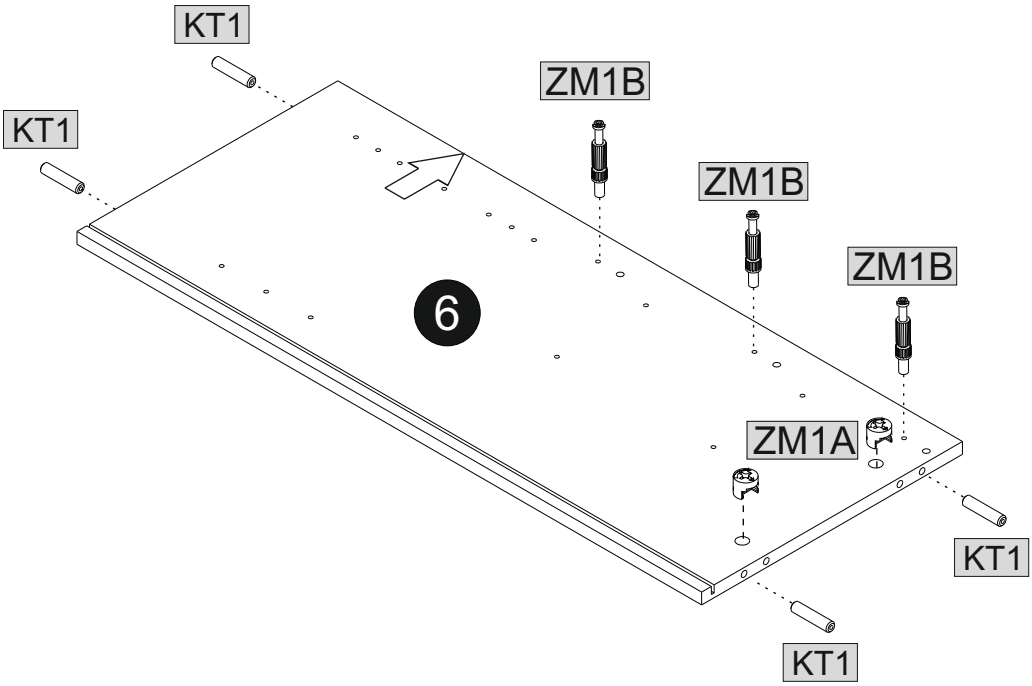


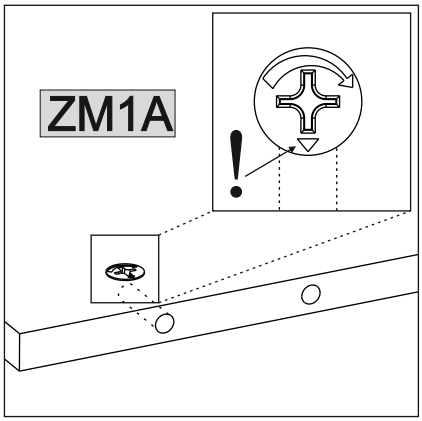


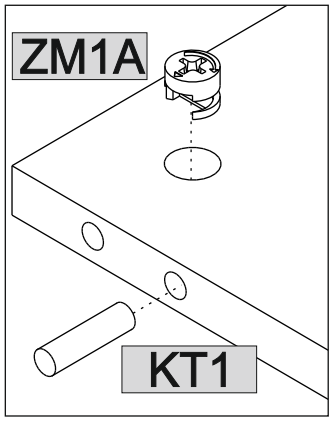


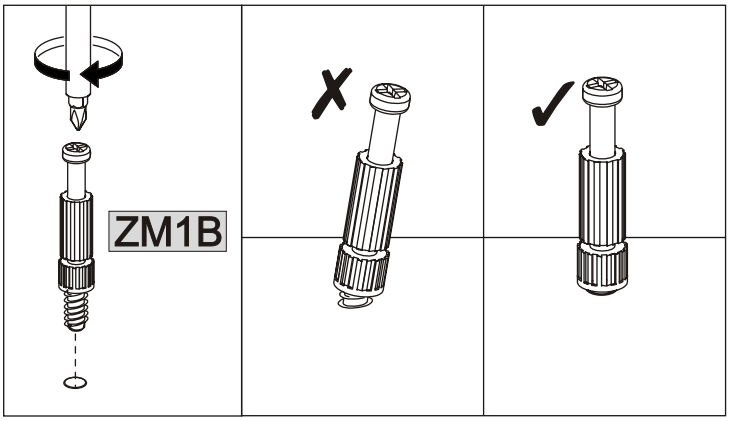

**07**

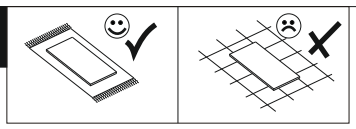

| 3,5x16 | | L-300 | | L-300 | | 6,3X13 | |
|---|---|---|---|---|---|---|---|
| W11 | 8 | PQFR | 2 | PQFL | 2 | ME2 | 8 |

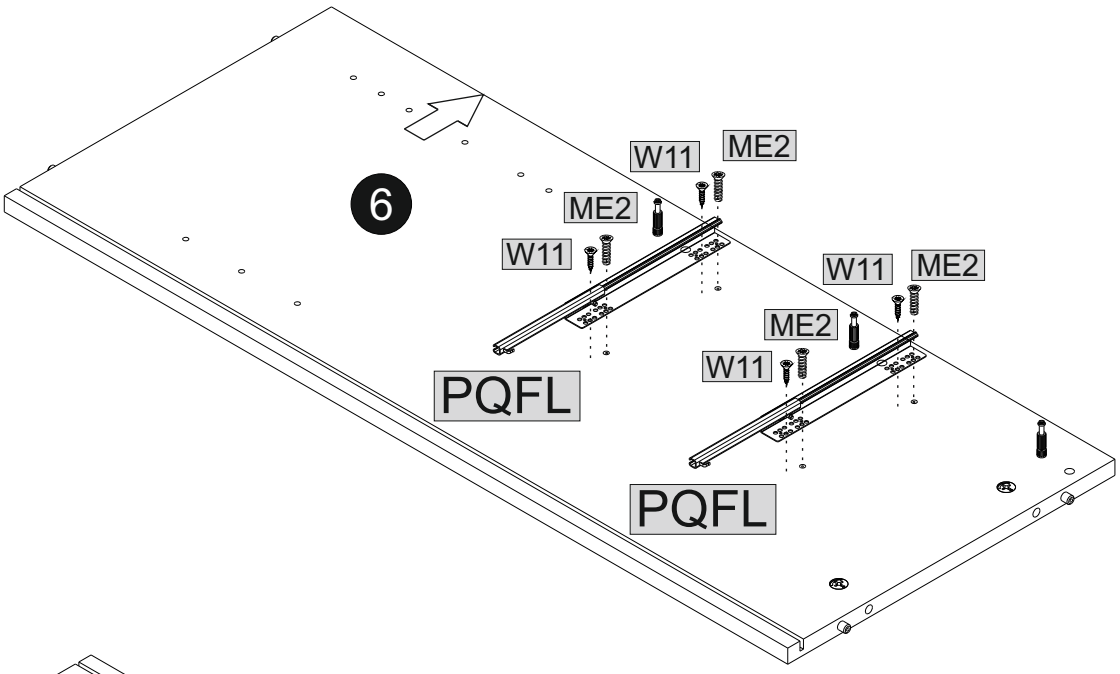


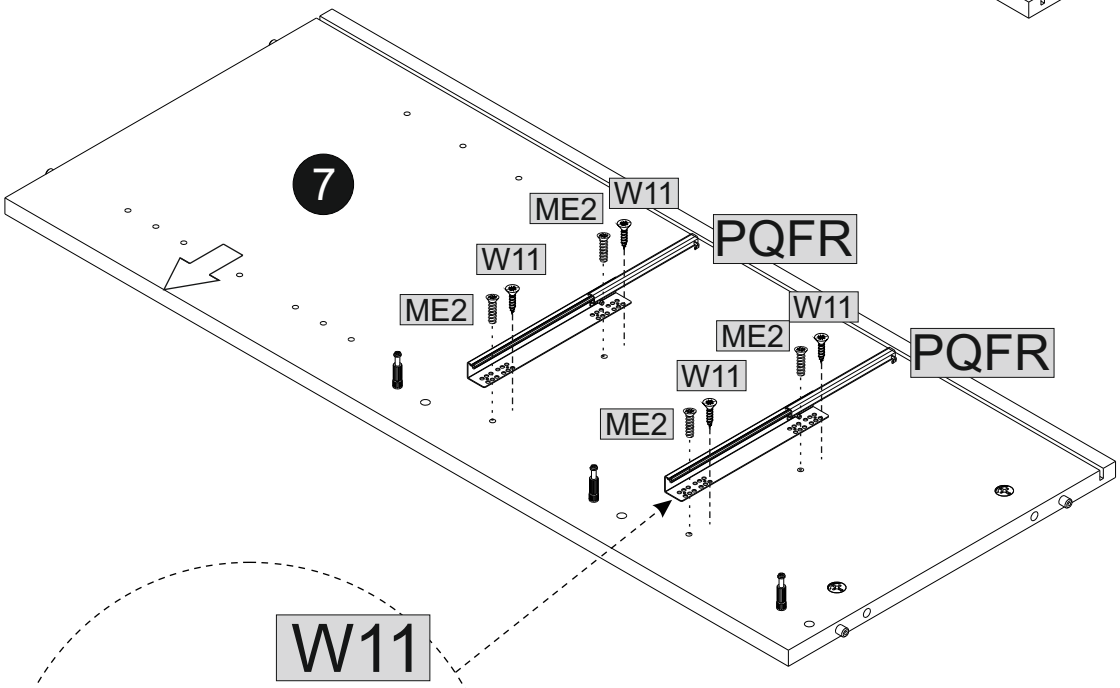


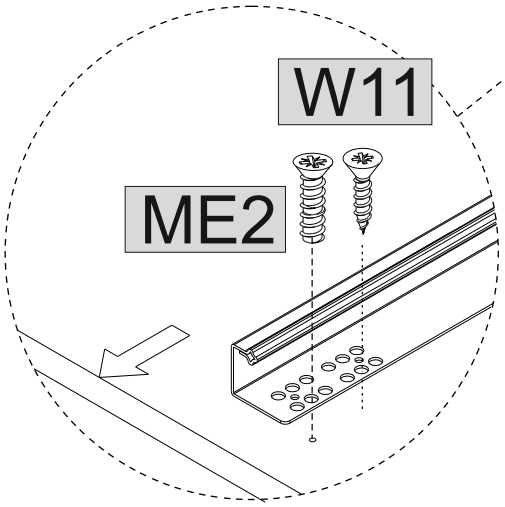


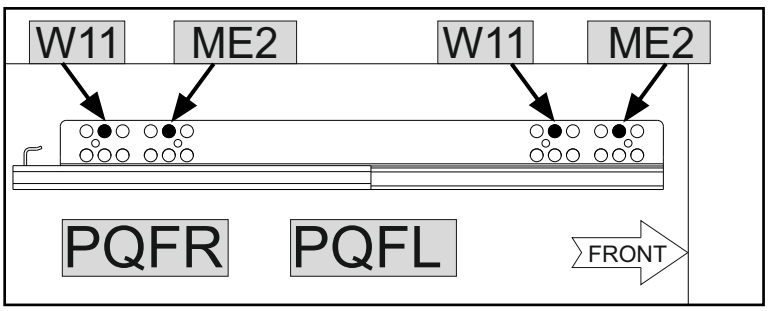

## 08

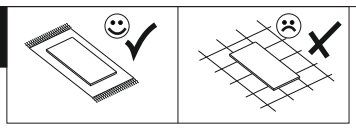

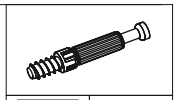

| ZM1B | 4 |
|---|---|

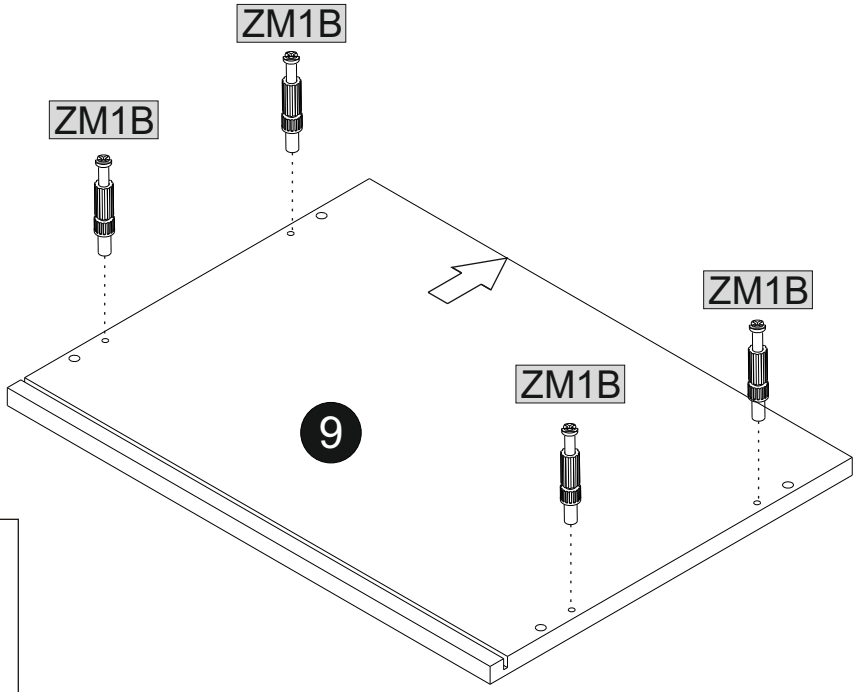


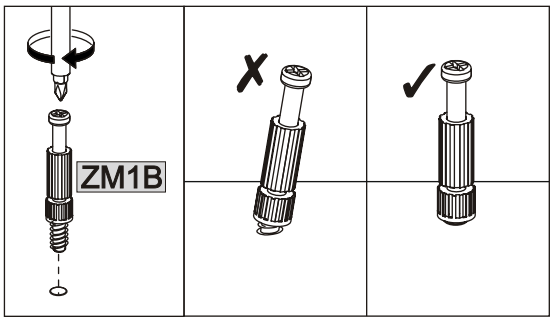


## 09

3x

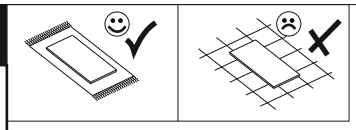

| ZM1A 15x12 | 2 | KT1 Ø8x40 | 2 |
|---|---|---|---|

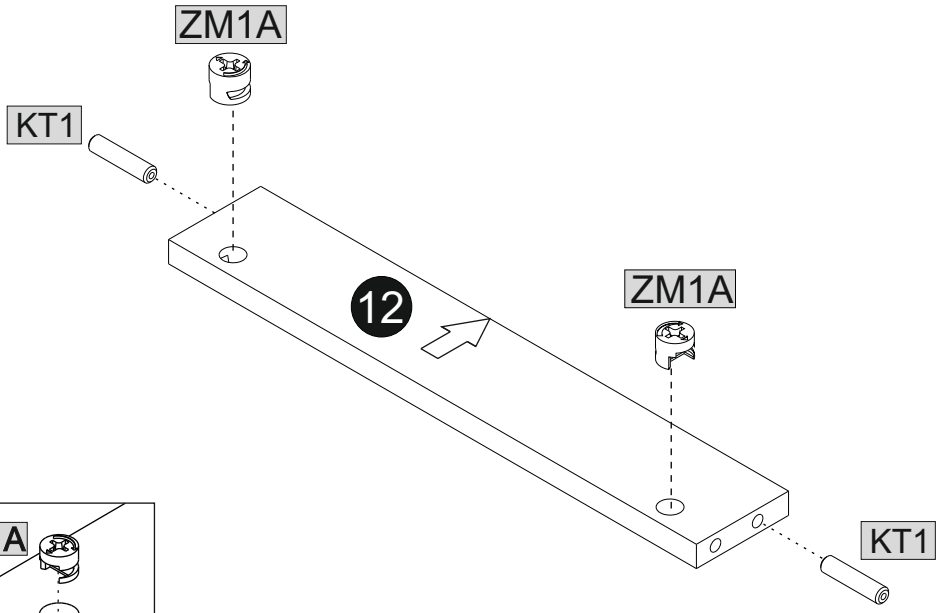


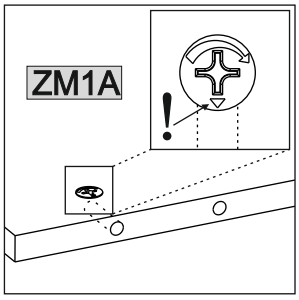


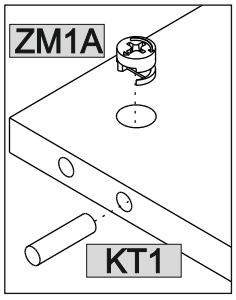

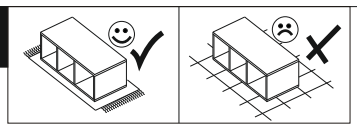

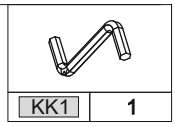
KK1
1

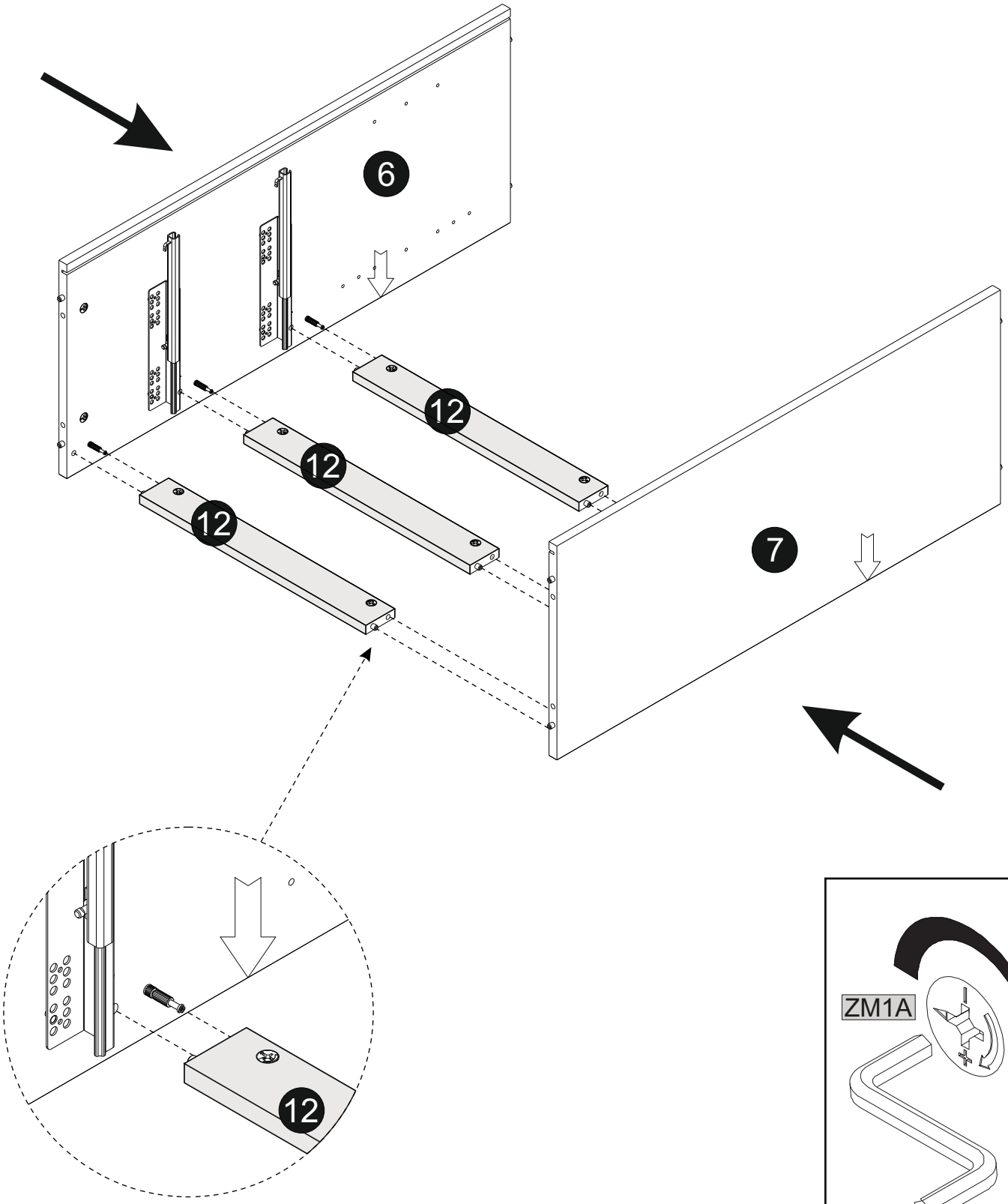
6
12
12
12
7
12

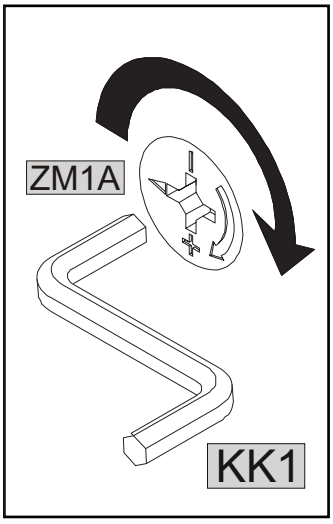
ZM1A
KK1

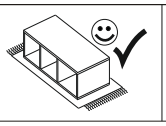

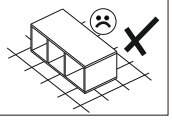

KK1 1

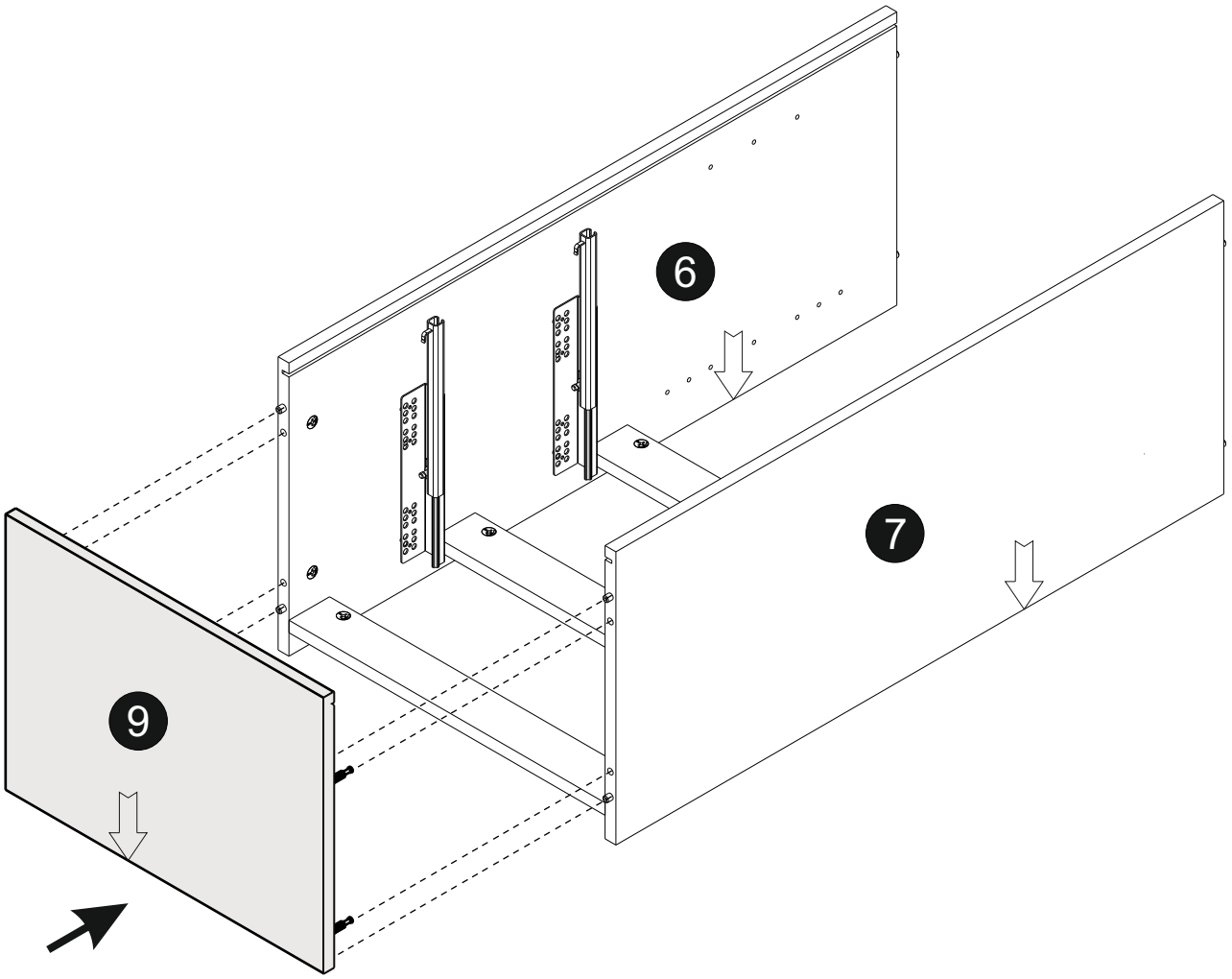


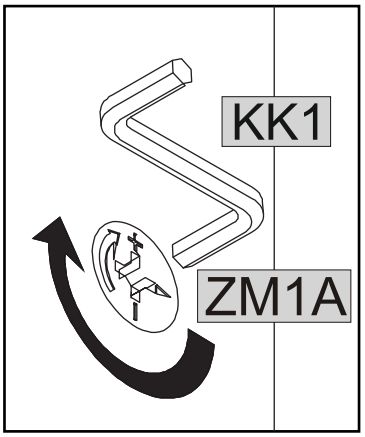

**12**

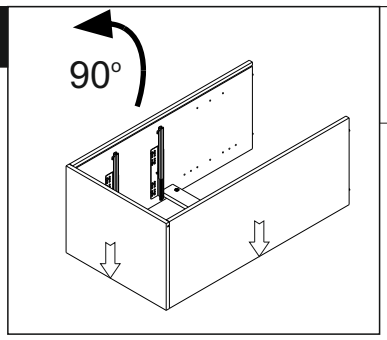


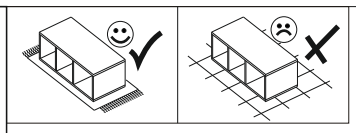

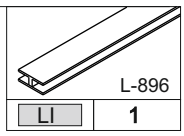


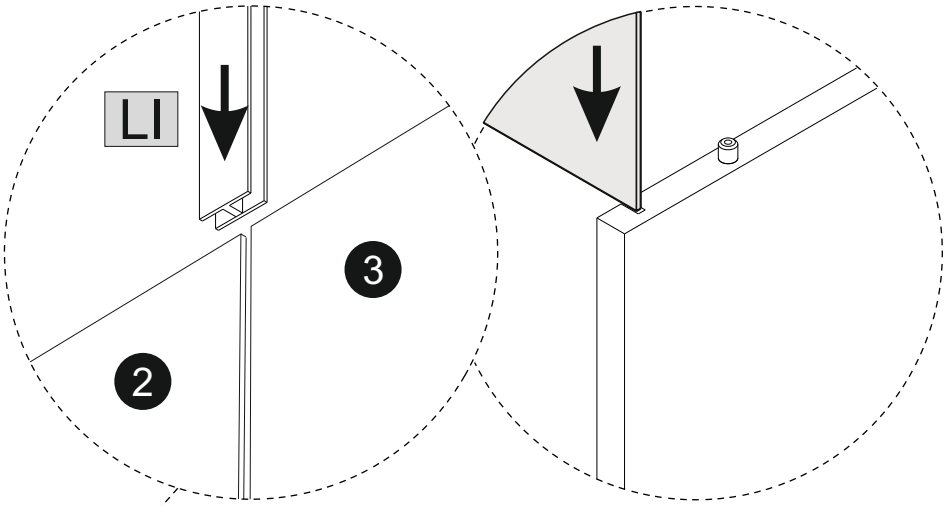


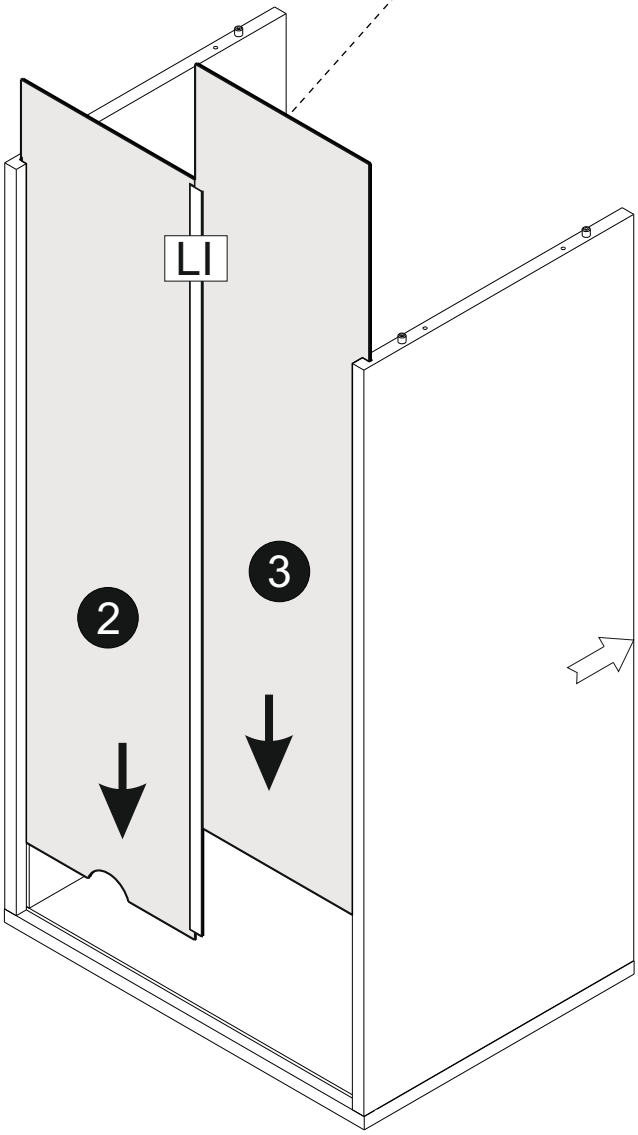

**13**

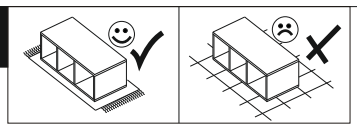

| | | | |
|---|---|---|---|
| 6,3x50 | | | |
| K3 | 4 | KK1 | 1 |

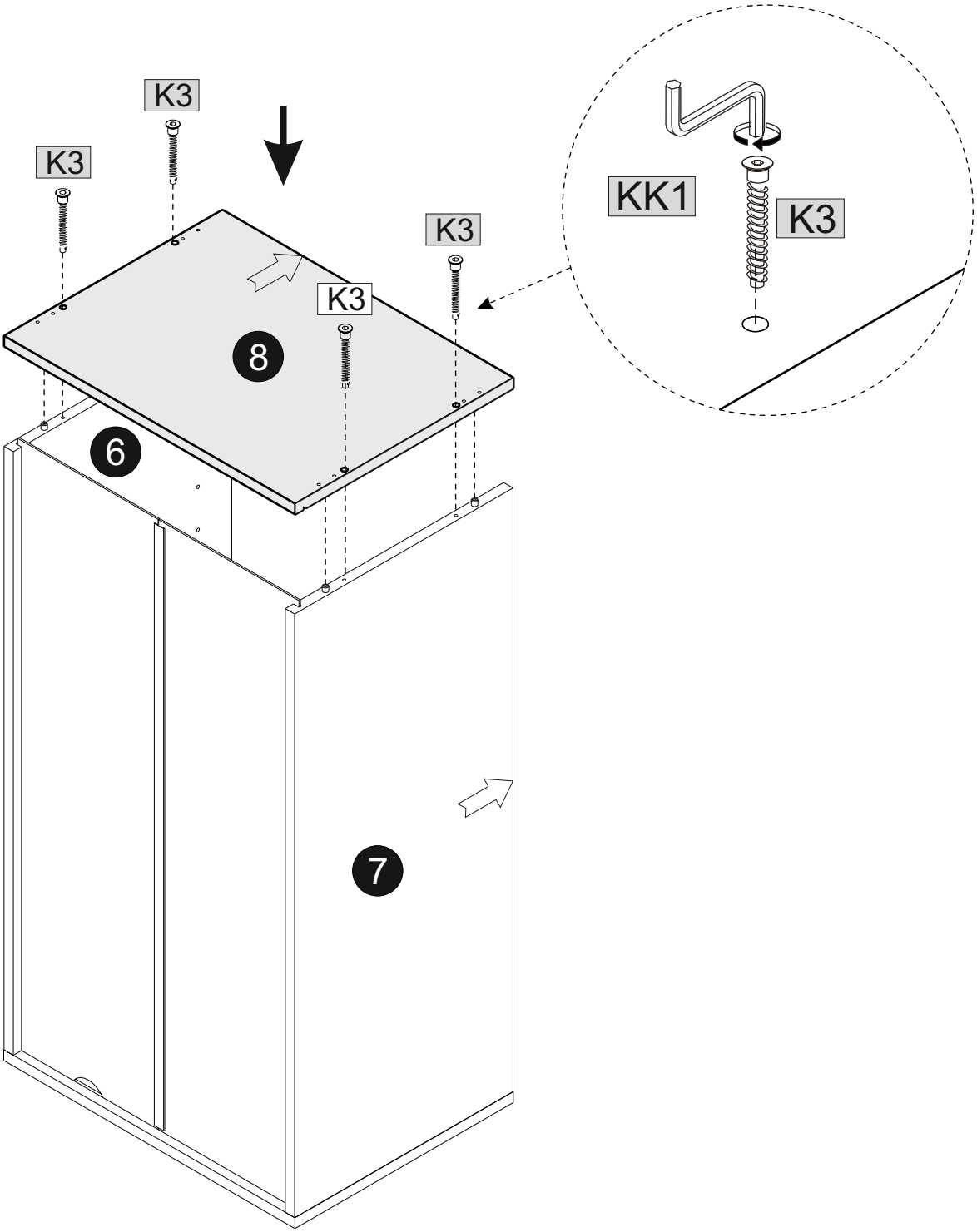


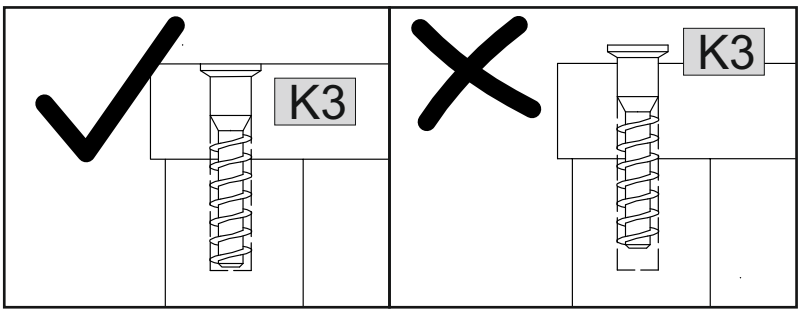

**14**

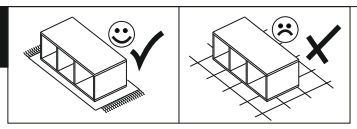

| | | | |
|---|---|---|---|
| 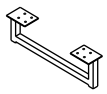 | | 4x16 | |
| NDB | 2 | W12 | 16 |

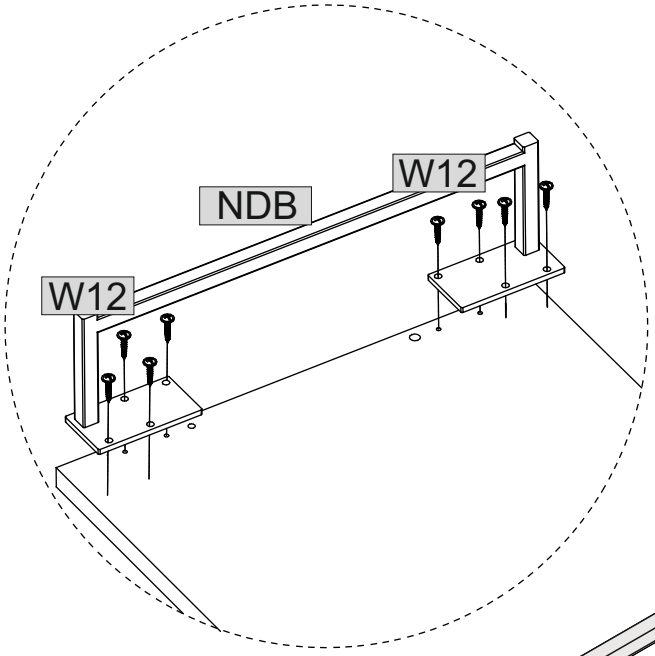


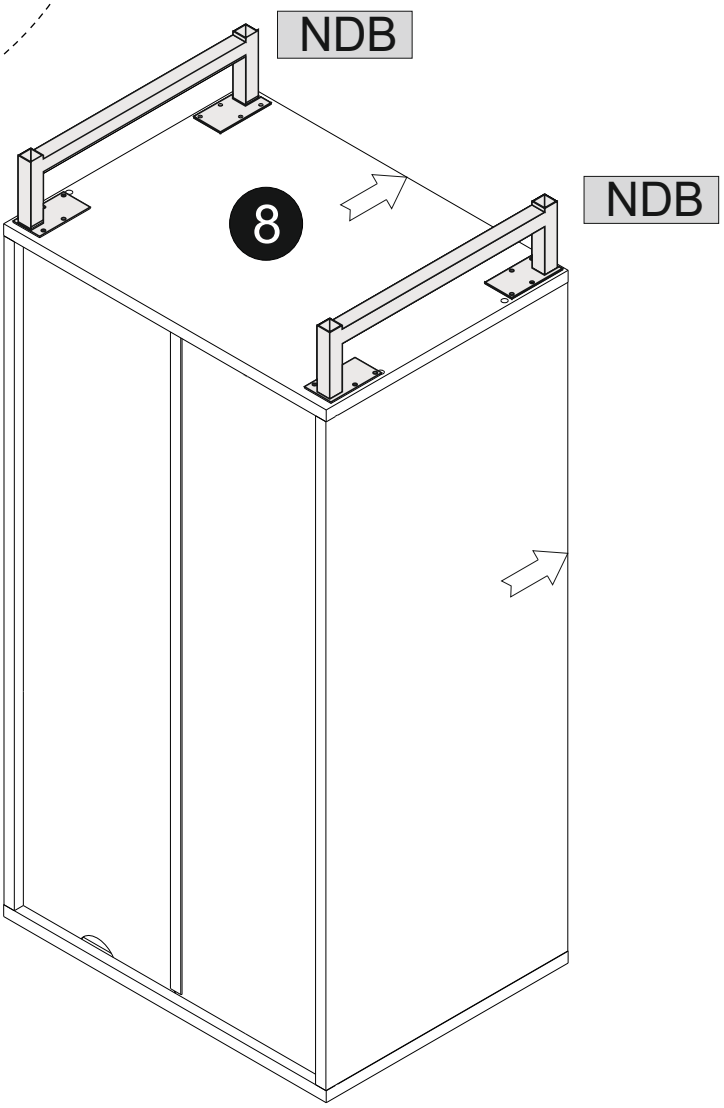

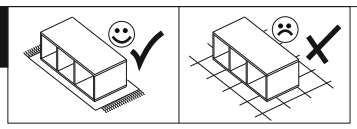

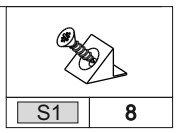
S1
8

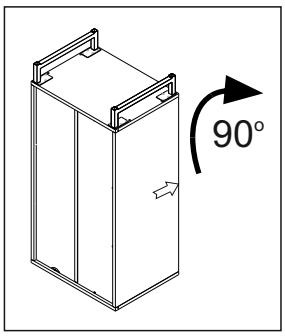
90°

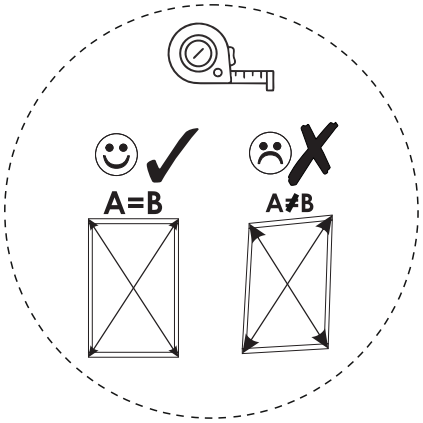
A=B
A≠B

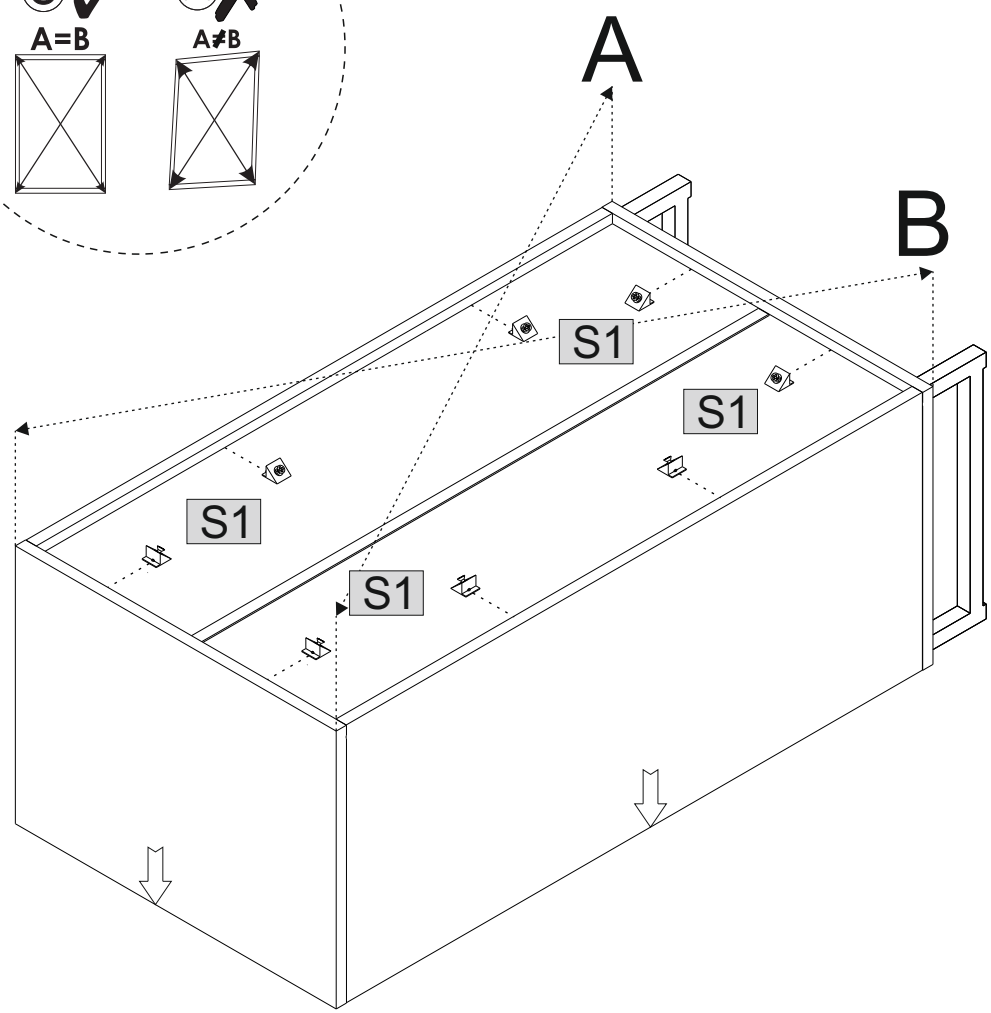
A
B
S1
S1
S1
S1
S1

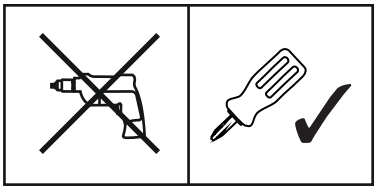

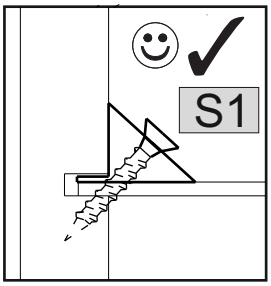
S1

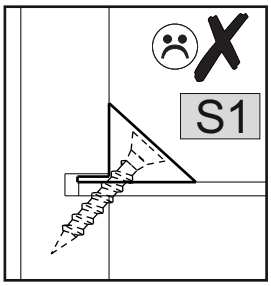
S1

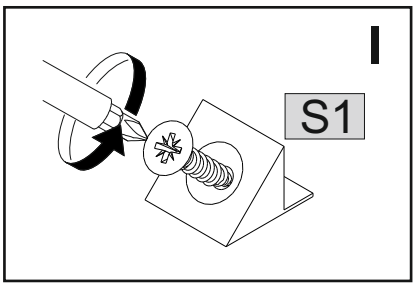
I
S1

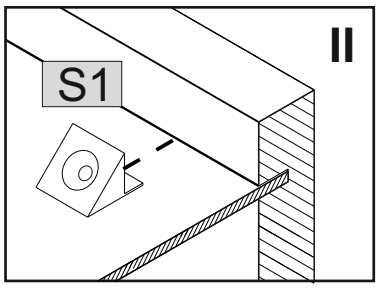
II
S1

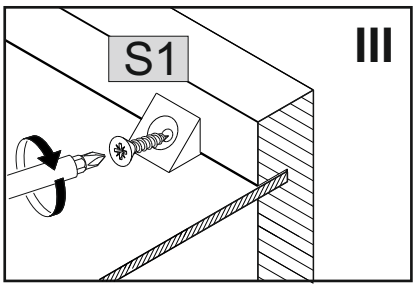
III
S1

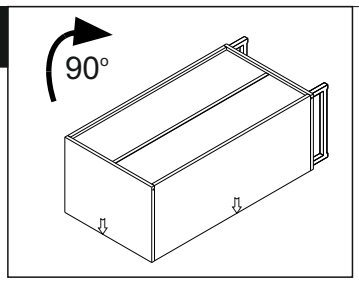


| | | | |
|---|---|---|---|
| 3,5x16 | | | |
| W11 | 2 | KS1 | 1 |
| 10x50 | | 6x50 | |
| KRW1 | 1 | KRL1 | 1 |

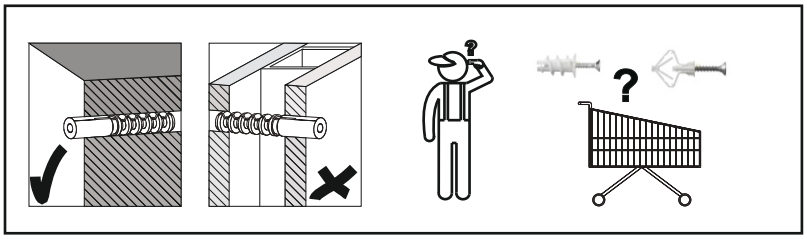


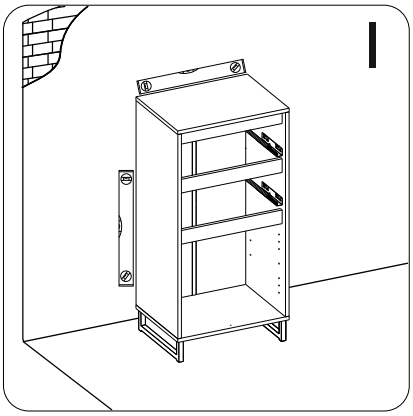


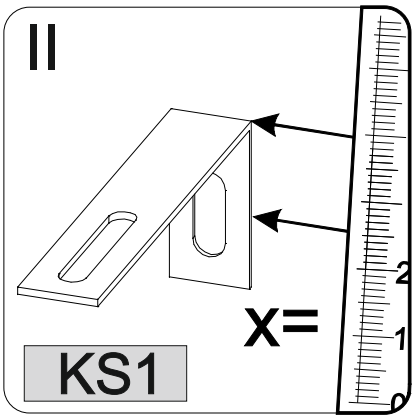


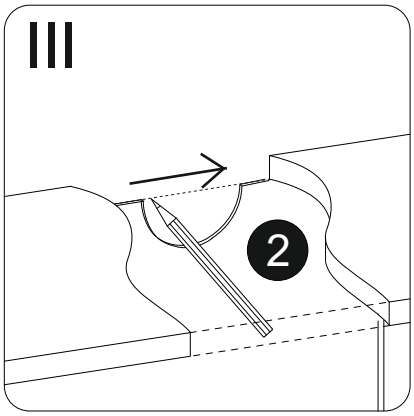


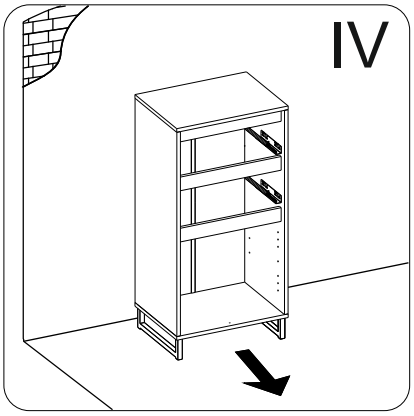


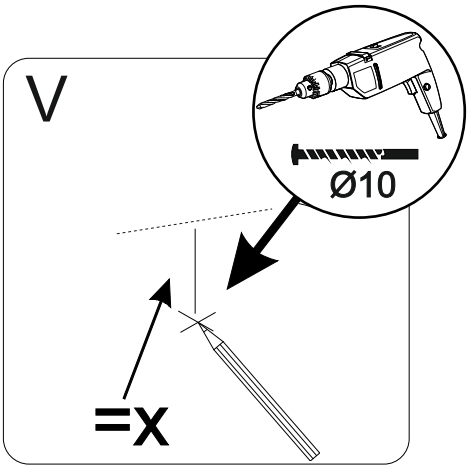


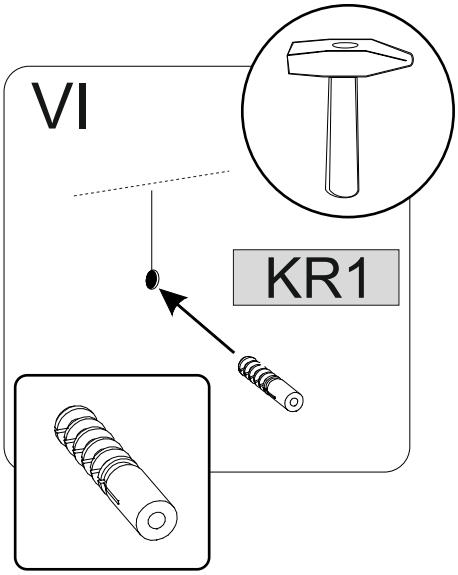


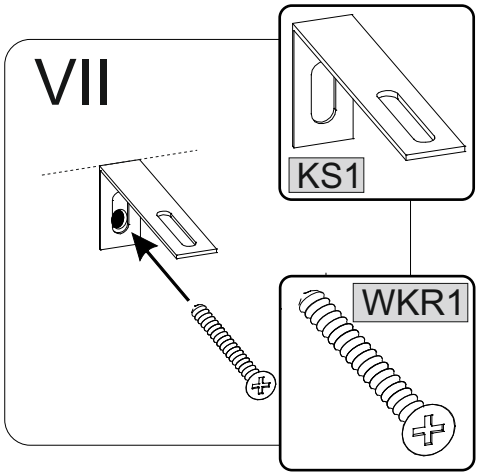


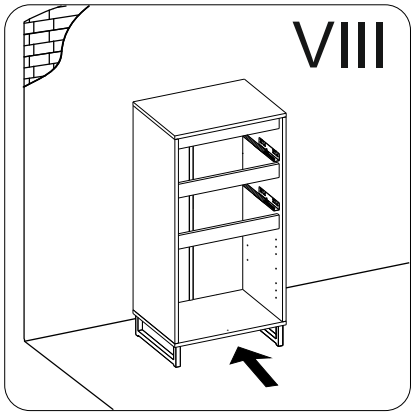


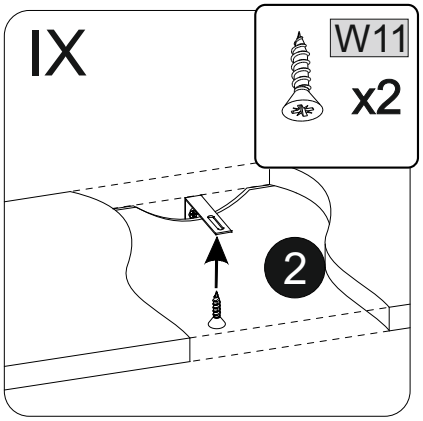

L
P

**17**

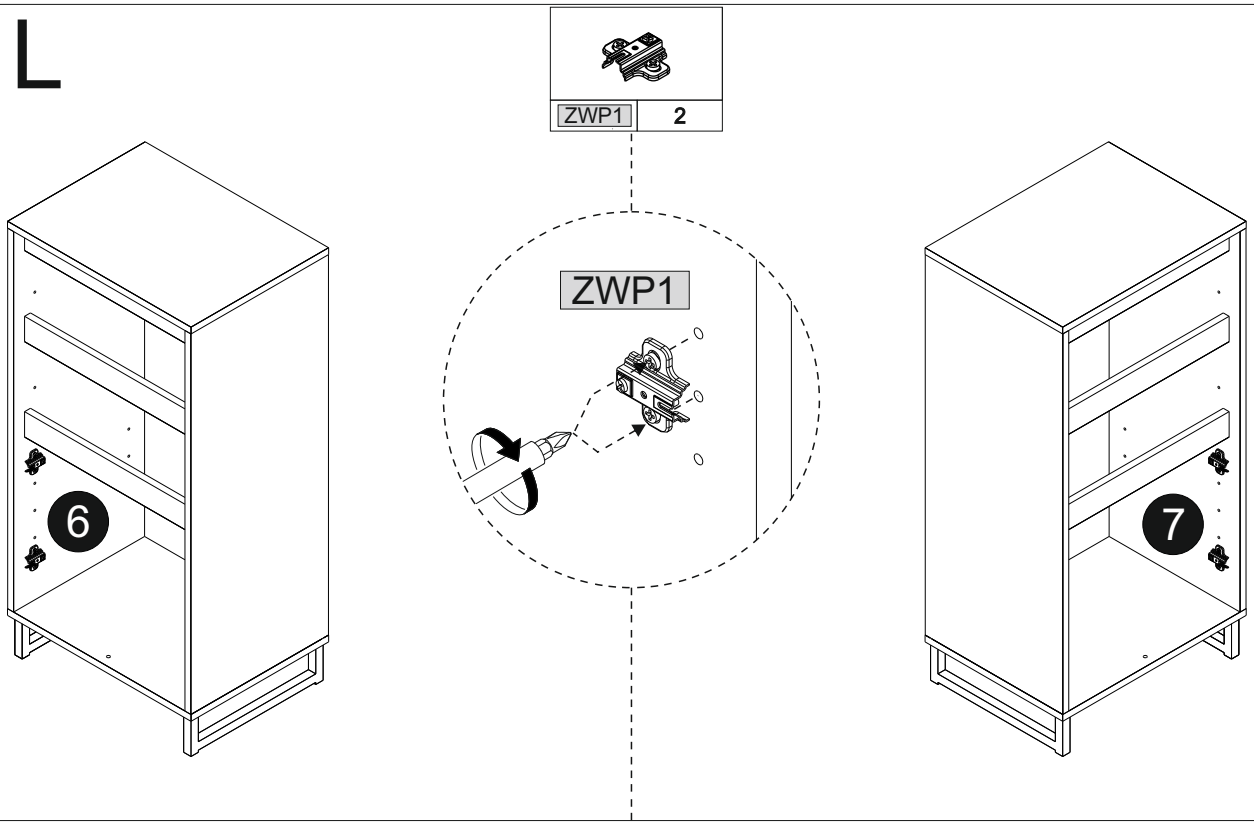
L
P
ZWP1
2
ZWP1
6
7

**18**

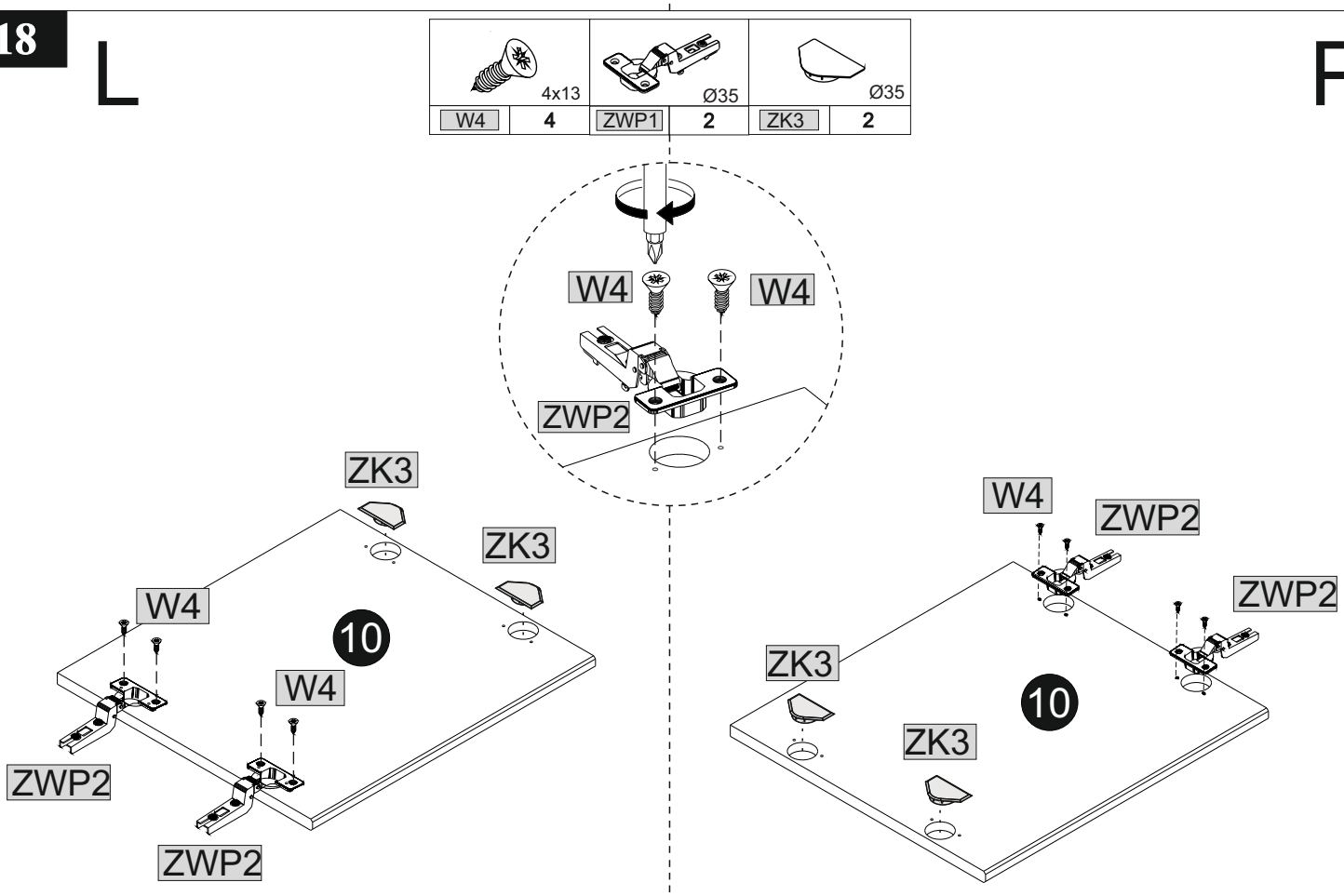
L
P
4x13
W4
4
Ø35
ZWP1
2
Ø35
ZK3
2
W4
W4
ZWP2
ZK3
ZK3
W4
10
W4
ZWP2
ZWP2
W4
ZWP2
ZWP2
ZK3
10
ZK3

**19**

L P

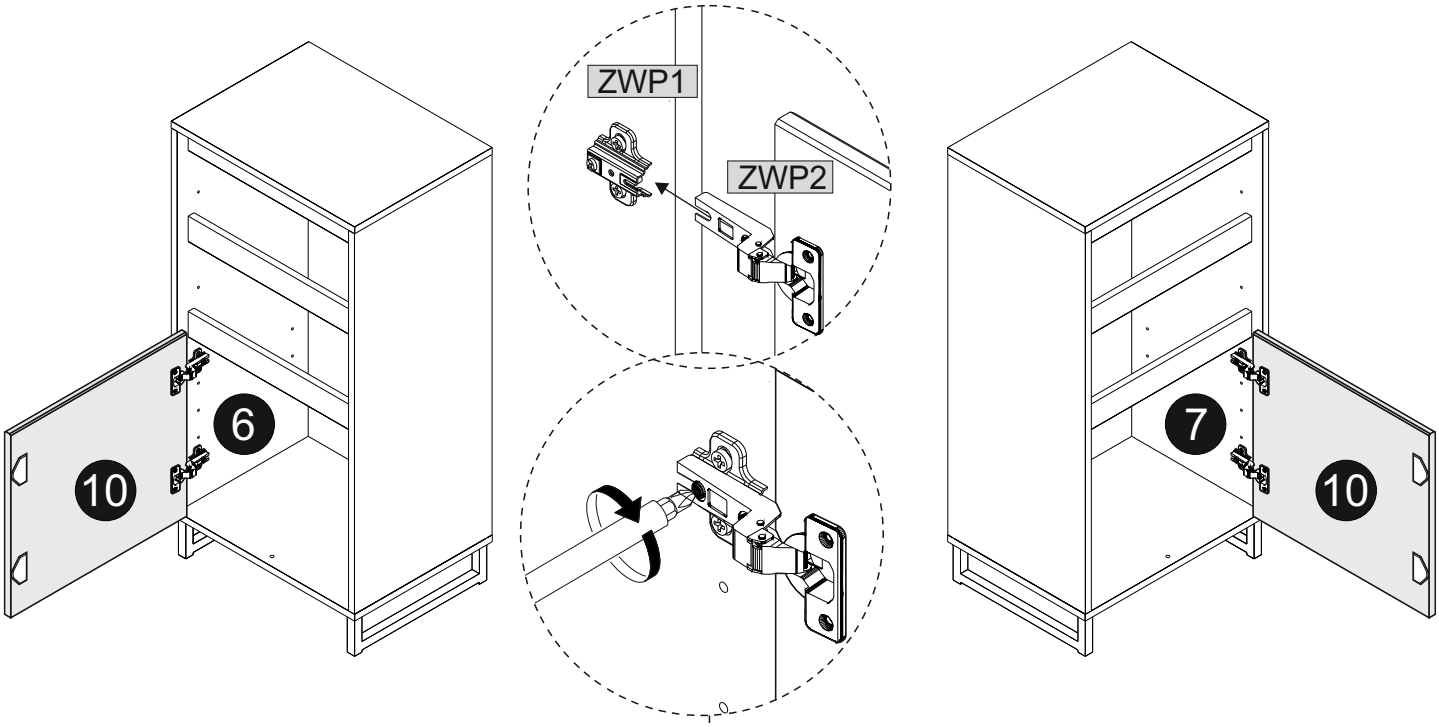


**20**

| | |
|---|---|
| PP | 5 |

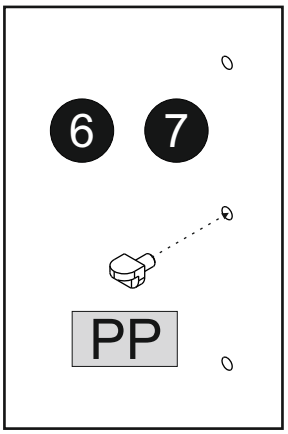


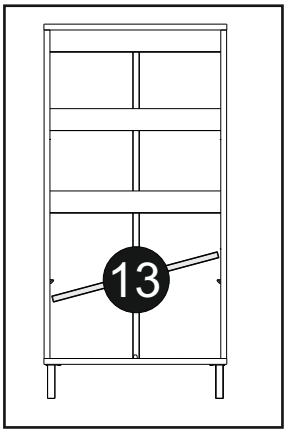


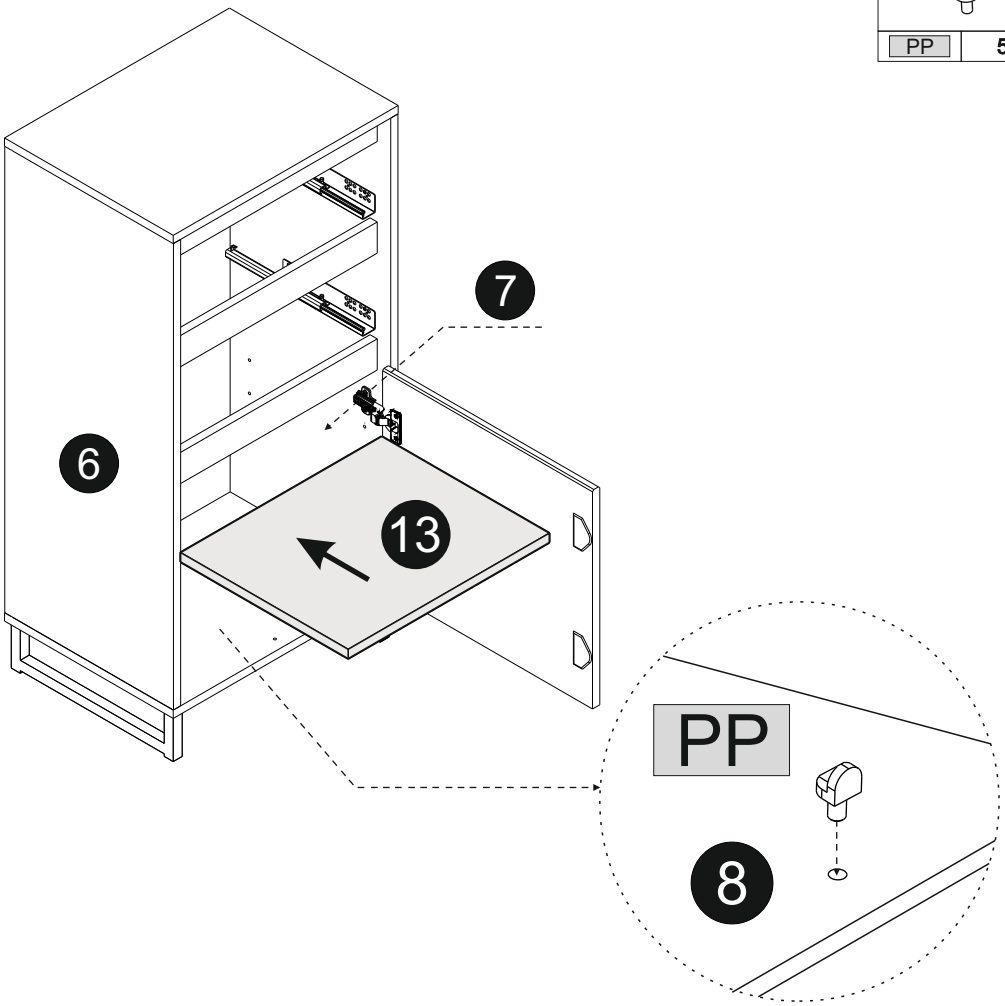

| 3x16 | |
|---|---|
| W1 | 4 |

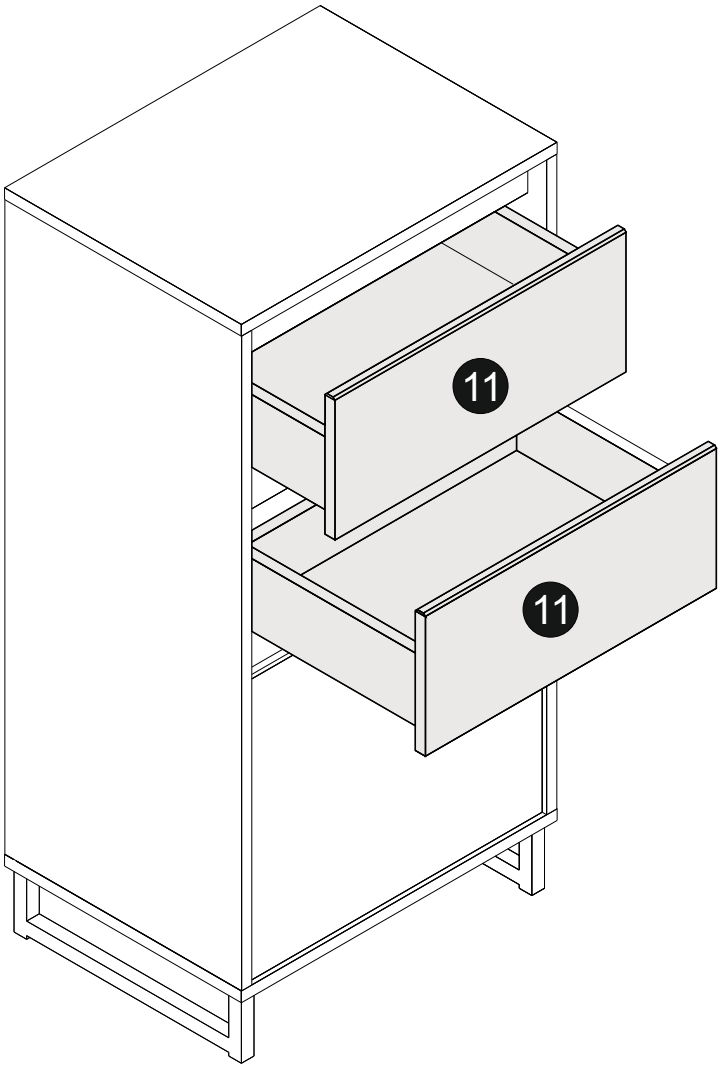


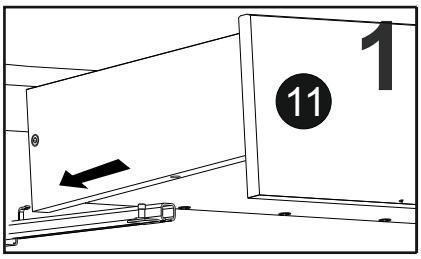


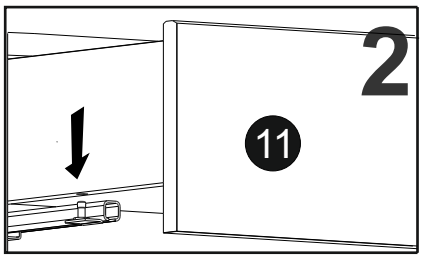


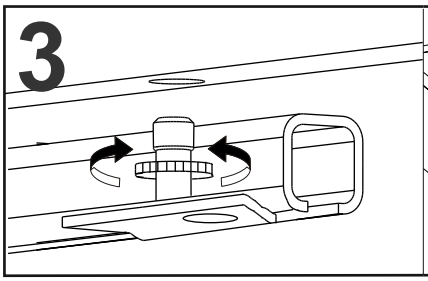


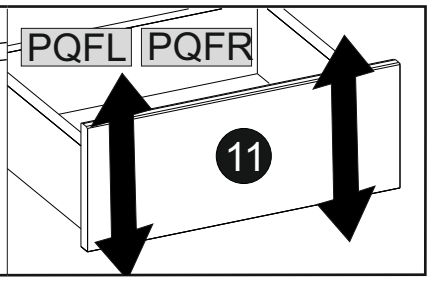


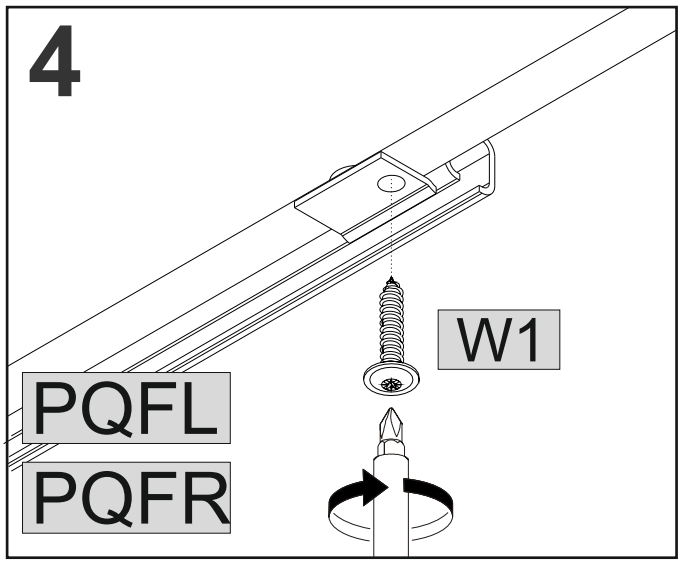

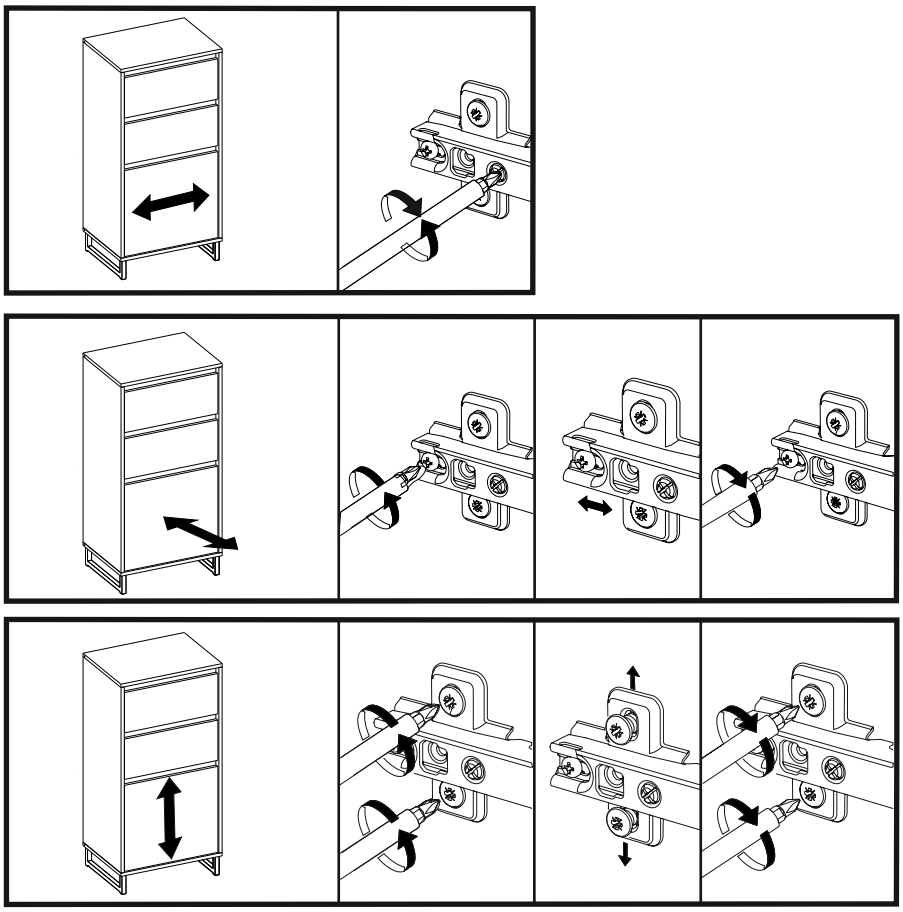

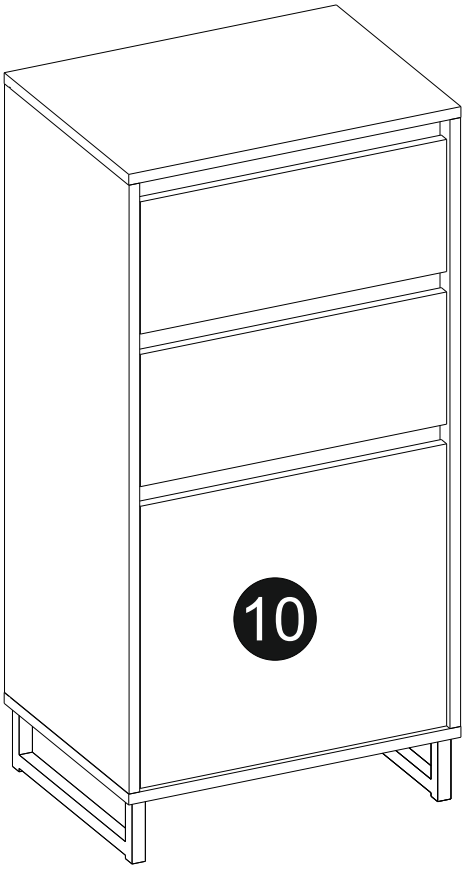
10

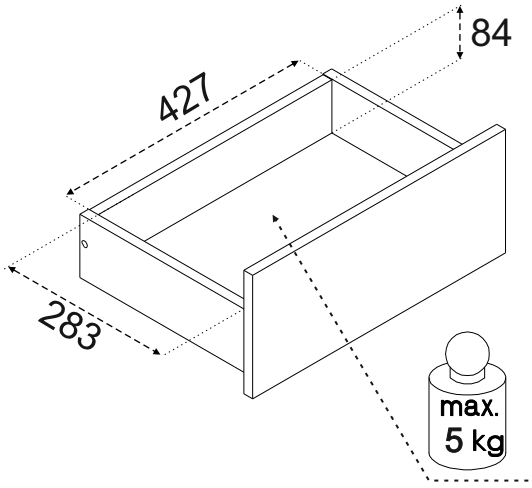
84
427
283
max.
5 kg

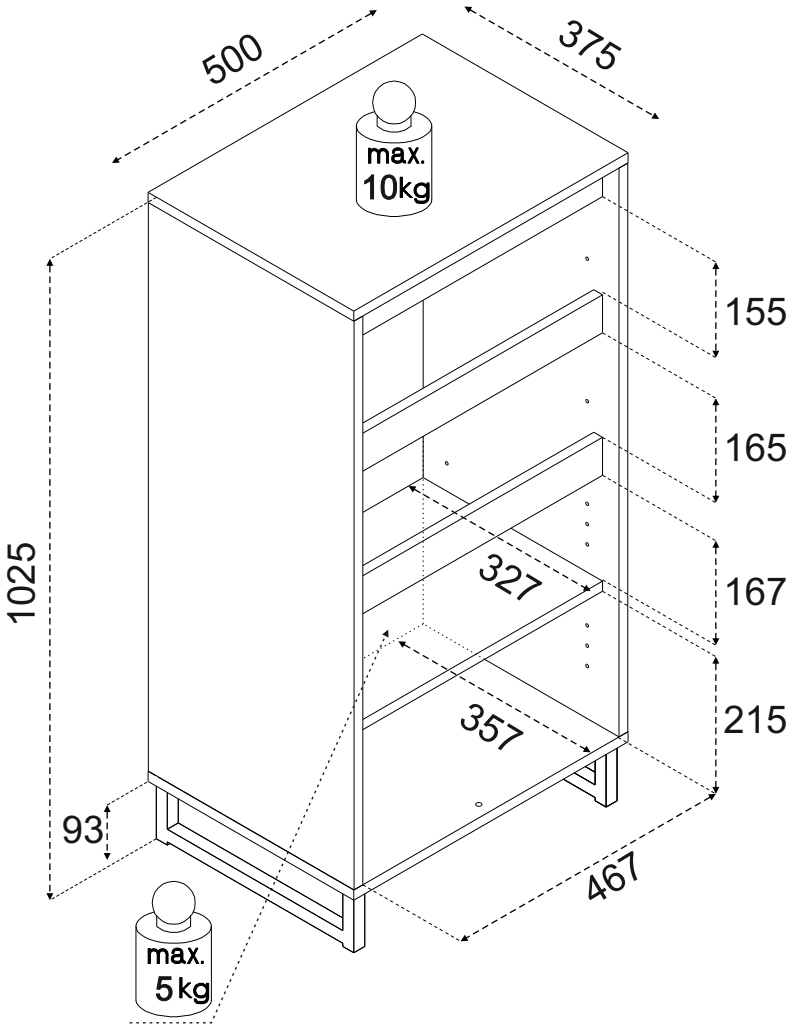
500
375
max.
10kg
155
165
167
215
1025
327
357
93
467
max.
5kg