KSA 60 B Varianto

Montageanleitung / Notice de montage / Assembly instruction

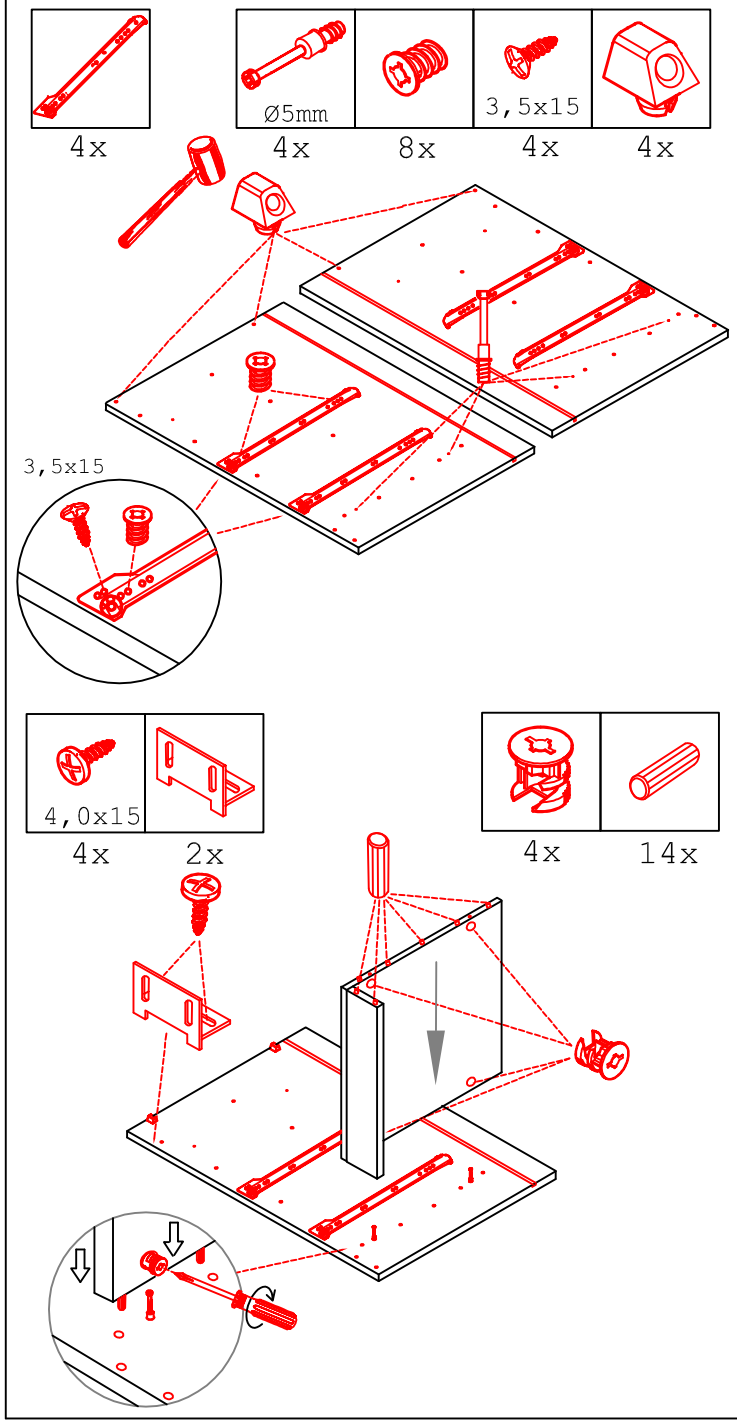

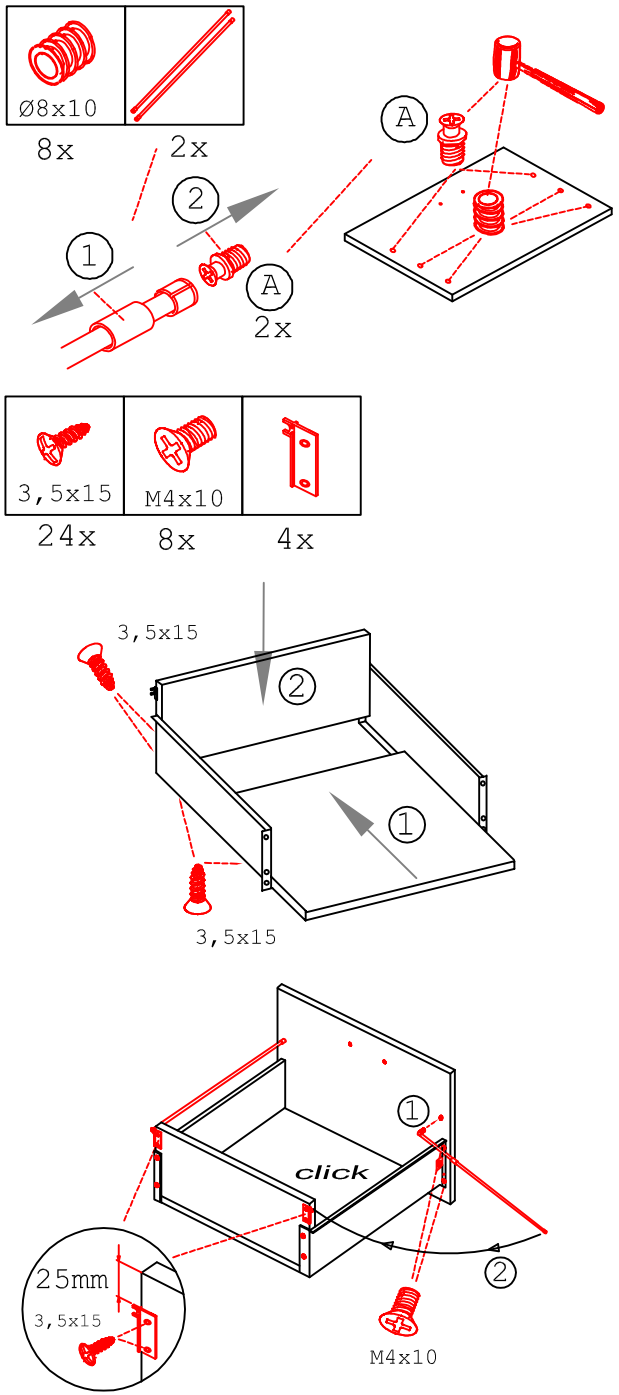

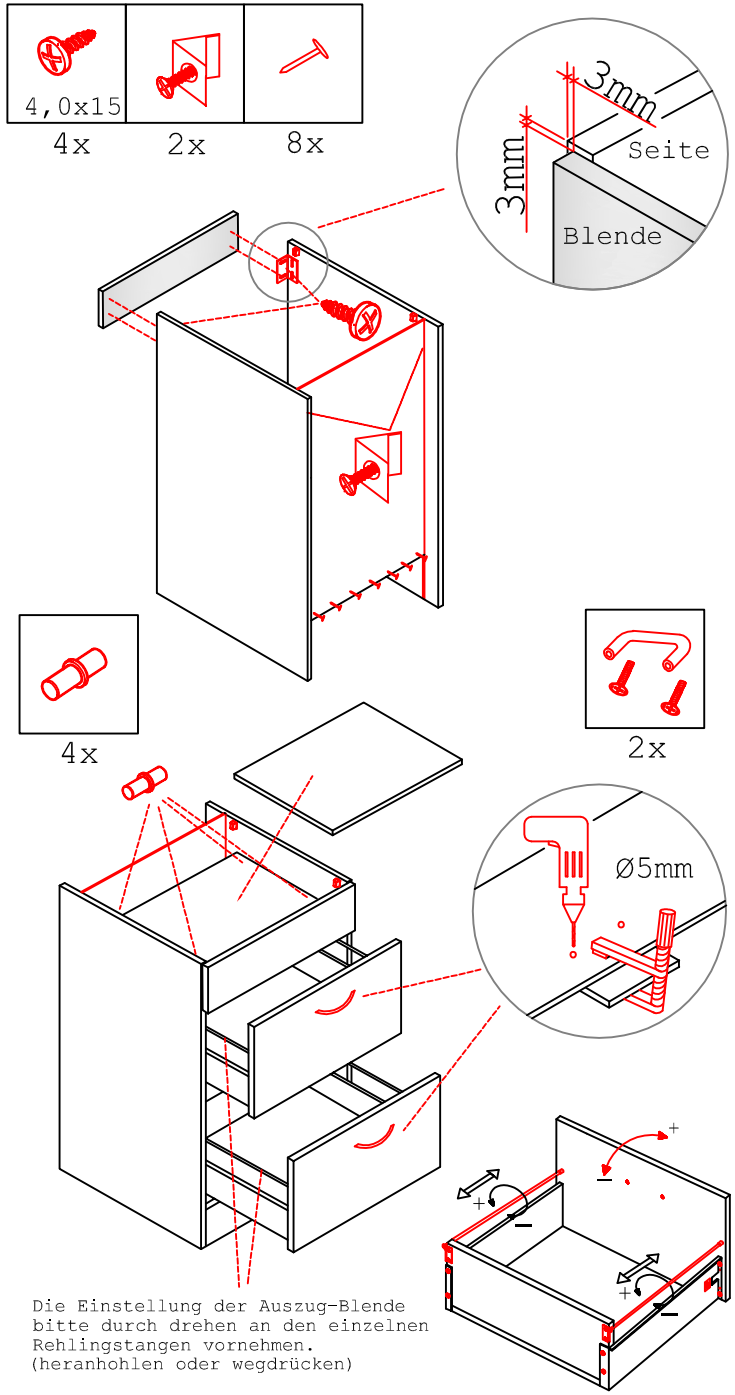

Die Einstellung der Auszug-Blende bitte durch drehen an den einzelnen Rehlingstangen vornehmen. (heranhohlen oder wegdrücken)