EXCELLENT®
ELECTRICS

Air conditioner

MODEL: E50-000020

VER1.0.1120

UK
NL
D
F
E
I
CZ
P
PL
RU
TR
DK
NO
S
H
FI
GR
LAT
LTU
SLO
EST
HR
UA
RO
BG
SK

INSTRUCTIONS FOR USE

GEBRUIKSAANWIJZING | GEBRAUCHSANWEISUNG | MODE D'EMPLOI
MODO DE EMPLEO | ISTRUZIONI PER L'USO | NÁVOD K POUŽITÍ | INSTRUÇÕES DE USO
INSTRUKCJA OBSŁUGI | ИНСТРУКЦИЯ | KULLANIM KILAVUZU | BRUGSANVISNING
BRUKSANVISNING | HASZNÁLATI UTASÍTÁS | KÄYTTÖOHJE | ΟΔΗΓΕΙΕΣ
LIETOŠANAS NORĀDĪJUMI | NAUDOJIMO INSTRUKCIJOS | NAVODILA ZA UPORABO
KASUTAMA | UPUTSTVO ZA UPORABU | ІНСТРУКЦІЯ | MOD DE FOLOSIRE
ИНСТРУКЦИИ ЗА УПОТРЕБА | NÁVOD NA POUŽITIE

CAUTION, RISK OF FIRE

220-240V
~50Hz, 750W

SELF IMPORT AGENCIES • P.O. BOX 37211 • 1030 AE AMSTERDAM • THE NETHERLANDS

www.servicetoconsumer.com

UK

AIR CONDITIONER

USER MANUAL

READ THE FOLLOWING SAFETY INSTRUCTIONS BEFORE USE AND SAVE THEM FOR FUTURE REFERENCE.

WARNING: IN ORDER TO AVOID THE RISK OF ELECTRICAL SHOCK, NEVER PLUG THE PRODUCT IN WHEN IT IS TAKEN APART.
WARNING: IN ORDER TO REDUCE THE RISK OF FIRE OR ELECTRIC SHOCK, NEVER USE THE PRODUCT TOGETHER WITH AN ELECTRONIC TIMER. PLUG THE DEVICE INTO A GROUNDED 3 PRONG POWER SUPPLY OUTLET. DO NOT REMOVE GROUND PRONG. DO NOT USE AN ADAPTER.

SAFETY INSTRUCTIONS

– All wiring must comply with local and national electrical codes and be installed by a qualified electrician. If you have any questions regarding the following instructions, contact a qualified electrician.
– Check available power supply and resolve any wiring problems before installation and operation of this unit.
– For your safety and protection, this unit is grounded through the power cord plug when plugged into a matching wall outlet. If you are not sure whether the wall outlets in your home are properly grounded, please consult an electrician. If the power supply cord is damaged, it must be replaced by the manufacturer, its service agent or similarly qualified person in order to avoid any hazards.
– Use the product only as described in this manual.
– This product is intended for household use only.
– This product is not for commercial, industrial, or outdoor use.
– Do not immerse unit, plug or cord in water or any other liquids.
– Do not spray the product with liquids.
– Do not cover the product.
– Do not use in humid spaces or near a sink.
– Do not use in the presence of explosive and/or flammable fumes.
– Do not place the product or any part of it near an open fire or another heat source.
– Always place out of reach of children.
– Always place on a stable surface.
– Never put anything through the ventilation cage and always keep under supervision when switched on.
– This product is not intended for use by persons (including children under 8 years) with reduced physical, sensory or mental capabilities, or lack of experience and knowledge, unless they have been given supervision or instruction concerning the use of the product by a person responsible for their safety. Children must not play with the product. Cleaning and maintenance should not be done by children without supervision.
– Before connecting the appliance, check that the voltage values shown on the data plate correspond to those of the electricity supply network.
– The power socket must be easy to reach so the plug can be removed quickly in case of emergency.
– Be aware that refrigerants may have an odour.
– Do not pierce or burn.
– Maximum refrigerant charge amount: 135g
– Keep the unit at least 1 meter away from TVs or radios to avoid electromagnetic interference.
– Do not expose the unit under direct sun light to avoid surface colour fading.
– Do not tilt the unit for more than 35° or put it upside-down during transport.
– Empty the condense-draining pan before storing the unit to extend the unit's lifetime.
– Do not use chemical solvents (e.g. benzene, alcohol) to clean the unit surface, and avoid scratching, damaging the surface.
– Empty the water from the water tank before moving the appliance.
– The battery must be removed from the appliance before it is scrapped, and is to be disposed of safely.
– Do not use means other than those recommended by the manufacturer to accelerate the defrosting process or to clean the appliance.

After removing the packing materials, check the condition of the appliance. If you have doubts about the state of the device, do not use it and contact a qualified person for help. The packing materials (plastic bags, polystyrene foam, nails, etc.) must be kept out the reach of children since they can be dangerous.

ALWAYS UNPLUG THE APPLIANCE WHEN:

– not in use.
– moving the product from one location to another.
– maintaining or servicing parts of the product.
– cleaning the product.

DO NOT USE WHEN:

– Do not use the product when:
– the plug or cord is damaged.
– the product has fallen.
– the product is not functioning properly.
– the product is damaged in any way.
– Do not hang or mount the product on a wall or ceiling.
– Do not operate the product if the grills are not properly placed.
– The cord should be replaced by a recognized electrician if it shows signs of damage.

REFRIGERANT

(EC) No 842/2006: This air conditioner contains the refrigerant R290. The amount of refrigerant is less than 135g and stored in a closed cooling circuit. The coolant has zero ozone depletion potential, but is a so-called greenhouse gas under the Kyoto Protocol and may thus contribute to global warming if it is released into the atmosphere. As such only trained technicians with refrigerant certifications may fill or empty the appliance. However, if the coolant circuit of the air conditioner is not damaged and if the appliance is used properly, there will be no need to fill it up with coolant GWP: R290 (Propane) 3.

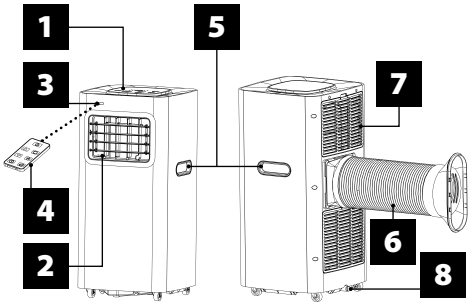

PARTS

1 Control panel
2 Cold air outlet
3 Signal receptor
4 Remote control
5 Transport handle
6 Air exhaust duct
7 Evaporator air intake
8 Drain port

CONTROL PANEL

Power button
Timer button
Sleep button
Speed button
Mode button
LOW Fan speed low
HIGH Fan speed high

Timer/temperature UP button
Timer/temperature DOWN button
AUTO Automatic mode
COOL Cool mode
DRY Dehumidify mode
FAN Fan mode

INSTALLATION

Select the best location

- Beside a window, a door or a French window.
- Keep a minimum distance of 60 cm or 19½" from the return air outlet to the wall or any other obstacles.
- Fix one end of the air hose to the air outlet (see bottom of appliance).
- Extend the air hose to make sure there is enough space between the other end of the air hose has and the window, door, French window, or hole in the wall.
- To prevent any obstruction, the air outlet or intake should not be fitted with a protective grid or any other item.

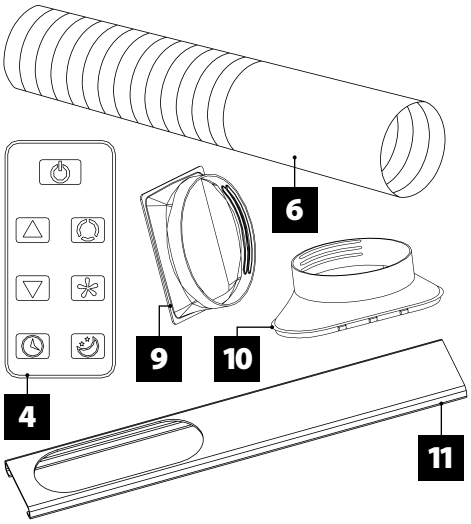

4 Remote control
6 Air exhaust duct
9 Connector for air exhaust duct on air conditioner
10 Connector for air exhaust duct window kit
11 Window kit

INSTALLATION OF EXHAUST DUCT AND ADAPTER

HOW TO FIX THE CONNECTORS ON THE AIR EXHAUST DUCT

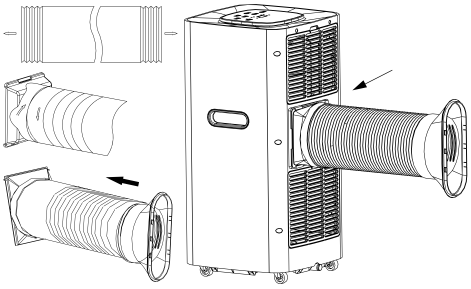

1. Extend the air exhaust duct by pulling out the two ends of the duct.
2. Screw the air exhaust duct into the connector of the air exhaust duct.
3. Screw the connector of the window into the plastic connector.
4. Install the connector of the air exhaust duct on the unit.

WINDOW KIT INSTALLATION

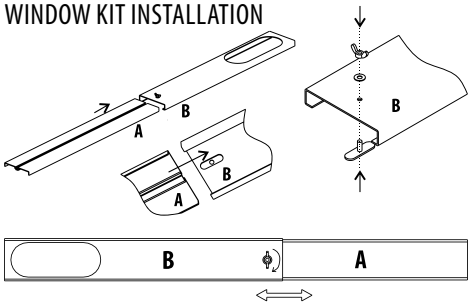

Insert board A into board B as shown in the image. The consumer can adjust board A up or down according to the height of the window.

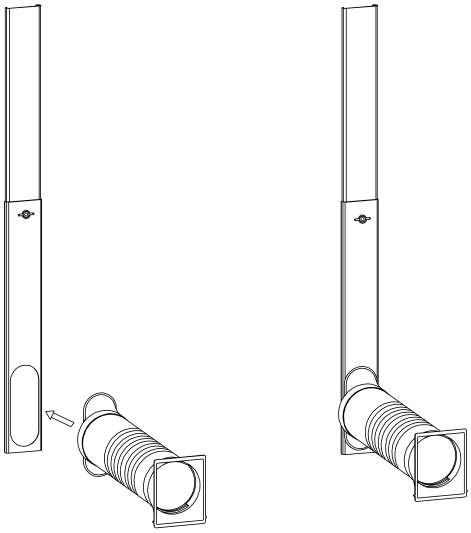

Install exhaust air duct and its accessories on the window kit as shown in the image.

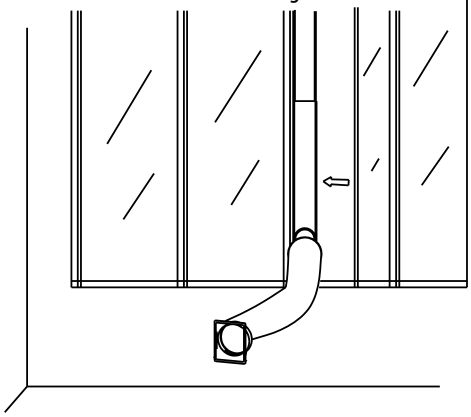

Open the window where you want to install the exhaust air duct. Install the exhaust air duct on the window, then close the window.

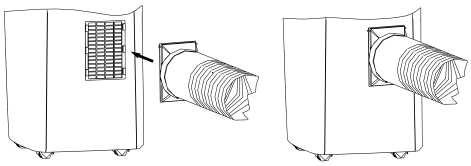

Connect the other end of the exhaust air duct and its accessories onto the air conditioner.

CONTROL PANEL OPERATION

AUTOMATIC, COOL, DEHUMIDIFY, FAN MODEL OPERATION

1. Switching the unit on/off
   Plug it in: the unit beeps once.
   Press the ⏻ button: the unit is turned on.
   Press the ⏻ button again: a sound can be heard and the unit switches off.
2. Selecting operating mode
   Select the button to select the desired mode as shown below:

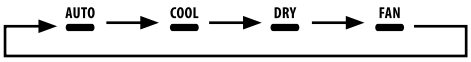

3. Adjusting the temperature
   The temperature can be set within a range of 15°C to 31°C with 1°C-increments.
   Press the ⊹ or button once to increase or decrease the temperature by 1°C. The unit LED shows the target temperature for 5 seconds and then displays the room temperature.
4. Adjusting fan speed
   Press the button to select the desired fan speed as shown below:

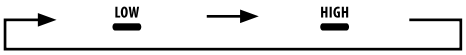

WORKING PRINCIPLE PER MODE

AUTO mode:

1. Once activated, the indoor temperature sensor selects automatically the desired operation mode: COOL or FAN.
2. When the room temperature is ≥ 24°C, the unit automatically switches to the COOL mode.
3. When the room temperature is ≤ 24°C, the unit automatically switches to the FAN mode.

DRY mode:

1. The fan runs at low speed. The speed cannot be adjusted.
2. The compressor stops after 8 minutes and resumes working after 6 minutes.
3. The adjustment of temperature has no effect.

COOL mode:

1. When the room temperature is higher than the temperature previously set, the compressor starts to run.
2. When the room temperature is lower than the temperature previously set, the compressor stops and the upper fan operates at the default speed.

FAN mode:

1. The fan runs at the set speed, the compressor does not run.
2. The adjustment of temperature has no effect.

operation:

1. Press the button to set the "automatic off" time while the unit is running.

2. Press the button to set the "automatic off" time when the unit is ready.
3. The time can be adjusted within a range from 1 hour to 24 hours. Press the or button once to increase or decrease the time by 1 hour.

operation:
1. The operation is effective when the unit is under COOL mode.
2. Press the button in COOL mode: the unit switches to the sleep mode and the fan automatically starts turning at low speed. The set temperature will increase 1°C after one hour and increase 2°C after two hours. After six hours the unit will automatically stop running.

The control panel has a memory function. When you switch on the unit, it will continue to run with the same settings as when it was switched off.

REMOTE CONTROL

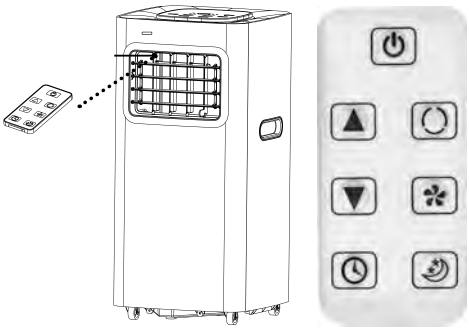

To operate the air conditioner, aim the remote control at the signal receptor as shown in the image. The remote control's range is approximately 5 meters or 16.4 feet when aimed directly at the signal receptor. The range may differ when the remote control isn't directly aimed at the signal receptor, or when objects are blocking the signal from the remote control.

BUTTON
This button will switch the appliance on or off.
BUTTON
This button will select the operation mode.
BUTTON
This button toggles between the fan speeds, or .
and BUTTONS
Depending on the operation mode these buttons will change the room temperature or the timer.
BUTTON
This button is used to set the automatic on and off times.
BUTTON
This button is used to set or cancel the mode.

HOW TO INSTALL THE BATTERY
Slide the cover open as shown in the image. Insert the battery according to its polarity. Slide the cover closed as shown in the image.

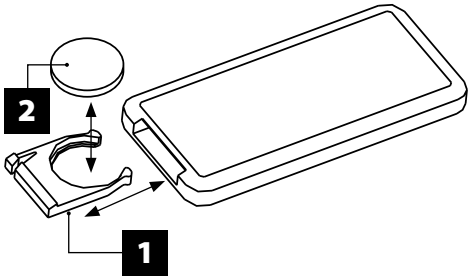

1. Before using the remote control, remove the plastic protection from the battery.
2. The remote control works with a CR2025 type battery.
3. ION function can only be operated with the remote control.
4. When not in use for long periods of time, remove the battery from the remote.

BATTERIES
Install batteries as indicated by the (+/-) polarity signs. Remove empty batteries and/or batteries which have not been used for an extended period of time. Never use different types of batteries. Never recharge non-rechargeable batteries. Never dispose of batteries into a fire. These actions may cause the batteries to explode. Do not throw away batteries; dispose of as small chemical waste.

PROTECTION
The protection device may trip and stop the appliance in the cases listed below.
Cooling:
– Indoor air temperature is over 43°C.
– Room temperature is below 15°C.
Dehumidifying:
– Room temperature is below 15°C.

The protection device will work in the following cases:
– Do not restart the unit immediately after operation stops or changing mode during operation. Wait at least 3 minutes.

NOTE: the unit stores a part of the condensed water for recycling between the condenser and the water container. When the water level rises to the highest level, the maximum water level indicator (E4) lights on to inform you that the water needs to be drained. Please cut off the power supply, move the appliance to a suitable area, remove the drain plug and drain the water completely. To avoid leaking do not forget to replace the plug when the draining is finished. Depending on the place where the appliance is positioned, you can also connect the drain hose to the drain port in order to drain the water.

MAINTENANCE
APPLIANCE MAINTENANCE
1. Cut off the power supply.
2. Wipe the body (casing) with a soft and moist cloth.

AIR FILTER MAINTENANCE
The air filter needs to be cleaned after approx. 100 operating hours.
Proceed as follows:
1. Switch off the appliance and remove the air filter.
2. Clean and reinstall the air filter. If the air filter is seriously dirty, wash it with a solution of detergent and lukewarm water. Allow the air filter to dry in a shaded and cool place before reinstalling it.
3. Clean the air filter every two weeks if the air conditioner operates in an extremely dusty environment.

MAINTENANCE AFTER USING
1. If you are not planning to use the appliance for an extended period of time, make sure to remove the primary and secondary rubber plug of the drain port in order to drain the water.
2. Keep the appliance running (fan only) for a half day (on a sunny day) to dry the circuits of the appliance and prevent the accumulation of mould.
3. Stop the appliance and remove the power supply plug, take out the batteries of the remote control and store the appliance accordingly.
4. Clean the air filter and put it back in place.
5. Remove the air hoses and store them accordingly. Cover the hole so that it is properly protected.

THE ENVIRONMENT
When this product reaches the end of its useful life, hand it in at a collection point for the recycling of electric and electronic equipment. Please refer to the symbols on the product, the users instructions or the packaging. Contact your municipality for the address of the appropriate collection point in your neighbourhood.

NL AIRCONDITIONER

GEBRUIKERSHANDLEIDING
LEES EN BEWAAR DE VOLGENDE VEILIGHEIDSINSTRUCTIES EN BEWAAR DEZE TER REFERENTIE IN TOEKOMSTIG GEBRUIK.

WAARSCHUWING: OM HET RISICO OP ELEKTRISCHE SCHOKKEN TE VOORKOMEN, STEEK NOOIT DE STEKKER IN HET STOPCONTACT, WANNEER ONDERHOUD AAN HET APPARAAT WORDT GEPLEEGD.
WAARSCHUWING: OM HET RISICO OP BRAND OF ELEKTRISCHE SCHOKKEN TE VERMIJDEN, GEBRUIK HET PRODUCT NOOIT SAMEN MET EEN ELEKTRONISCHE TIMER. SLUIT HET APPARAAT AAN OP EEN GEAARDE 3-POLIGE STROOMVOORZIENING. VERWIJDER DE AARDPEN NIET. GEBRUIK GEEN ADAPTER.

VEILIGHEIDSINSTRUCTIES

– Alle bedrading aan de lokale en nationale elektrische voorschriften voldoen en moet door een gekwalificeerde elektricien worden geïnstalleerd. Neem bij vragen over de volgende instructies contact op met een gekwalificeerde elektricien.
– Controleer de beschikbare stroomtoevoer en los eventuele bedradingsproblemen op voordat u dit apparaat installeert en bedient.
– Voor uw veiligheid en bescherming is dit apparaat geaard via de stekker van het netsnoer wanneer het op een geschikt stopcontact is aangesloten. Raadpleeg een elektricien als u niet zeker weet of de stopcontacten in uw huis goed geaard zijn. Als het netsnoer beschadigd is, moet het door de fabrikant worden vervangen, zijn serviceagent of een vergelijkbaar gekwalificeerd persoon om elk gevaar te vermijden.
– Gebruik het apparaat alleen zoals in deze handleiding beschreven.
– Dit product is alleen bedoeld voor huishoudelijk gebruik.
– Niet voor commercieel, industrieel of gebruik buitenshuis.
– Dompel het apparaat, de stekker of het snoer niet in water of in andere vloeistoffen.
– Besproei het apparaat niet met vloeistoffen.
– Dek het apparaat niet af.
– Niet gebruiken in vochtige ruimtes of in de buurt van een gootsteen.
– Niet gebruiken in de buurt van explosieve en/of licht ontvlambare dampen.
– Plaats het artikel of een deel ervan niet in de buurt van open vuur of een andere warmtebron.
– Plaats altijd buiten het bereik van kinderen.
– Plaats altijd op een vlakke, stevige ondergrond.
– Nooit iets door het ventilatierooster steken en altijd onder toezicht houden wanneer ingeschakeld.
– Dit apparaat is niet bedoeld voor gebruik door personen (waaronder kinderen) met verminderde lichamelijke, zintuiglijke of geestelijke vermogens, of die gebrek aan ervaring of kennis hebben, tenzij er iemand aanwezig is die verantwoordelijk is voor hun veiligheid toezicht op hen houdt, of hen heeft uitgelegd hoe het apparaat dient te worden gebruikt.
– Controleer voordat u het apparaat aansluit of de spanningswaarden op het typeplaatje overeenkomen met die van het elektriciteitsnet.
– Het stopcontact moet gemakkelijk bereikbaar zijn zodat de stekker in geval van nood snel kan worden verwijderd.
– Houd er rekening mee dat koelmiddelen een geur kunnen hebben.
– Niet doorboren of verbranden.
– Maximale hoeveelheid koelmiddel: 135g
– Houd het apparaat ten minste 1 meter verwijderd van tv's of radio's om elektromagnetische interferentie te voorkomen.
– Stel het apparaat niet bloot aan direct zonlicht om verkleuring van het oppervlak te voorkomen.
– Kantel het apparaat niet meer dan 35° en zet het tijdens transport niet ondersteboven.
– Leeg de condens-opvangbak voordat u het apparaat opbergt om de levensduur van het apparaat te verlengen.
– Gebruik geen chemische oplosmiddelen (bijv. Benzeen, alcohol) om het oppervlak van het apparaat schoon te maken en voorkom krassen of beschadiging van het oppervlak.
– Leeg het water uit het waterreservoir voordat u het apparaat verplaatst.
– De batterij moet uit het apparaat worden verwijderd voordat deze wordt afgedankt, en moet veilig worden afgevoerd.
– Gebruik geen andere middelen dan die door de fabrikant aanbevolen worden, om het ontdooiproces te versnellen of om het apparaat schoon te maken.

Controleer na het verwijderen van het verpakkingsmateriaal de staat van het apparaat. Als u hierover twijfelt, gebruik het dan niet en neem contact op met een gekwalificeerd persoon voor hulp. Het verpakkingsmateriaal (plastic zakken, piepschuim, spijkers, enz.) moet buiten het bereik van kinderen worden gehouden, aangezien dit een gevaar met zich meebrengt.

TREK ALTIJD DE STEKKER UIT HET STOPCONTACT WANNEER:

– niet in gebruik.
– u het artikel van de ene locatie naar de andere verplaatst.
– u onderhoud of service aan onderdelen van het artikel verleent.
– het artikel schoonmaakt.

NIET GEBRUIKEN WANNEER:

– Gebruik het artikel niet wanneer:
– de stekker of het snoer beschadigd is.
– het artikel is gevallen.
– het artikel werkt niet naar behoren.
– het artikel op enigerlei wijze beschadigd is.
– hang of monteer het artikel niet aan een muur of plafond.
– gebruik het artikel niet als de roosters niet correct zijn geplaatst.
– als het snoer tekenen van beschadiging vertoont, moet het door een erkend elektricien worden vervangen.

KOELMIDDEL

(EG) nr. 842/2006: Deze airconditioner bevat het koelmiddel R290. De hoeveelheid koelmiddel is minder dan 135g en wordt opgeslagen in een gesloten koelcircuit. De koelvloeistof veroorzaakt geen aantasting van de ozonlaag, maar is een zogenaamd broeikasgas onder het Kyoto-protocol en kan dus bijdragen aan de opwarming van de aarde als het in de atmosfeer terechtkomt. Daarom mogen alleen opgeleide monteurs met koudemiddelcertificering het apparaat vullen of legen. Als het koelcircuit van de airconditioner echter niet beschadigd is en als het apparaat correct wordt gebruikt, is het niet nodig om het koelmiddel GWP: R290 (propaan) 3 bij te vullen.

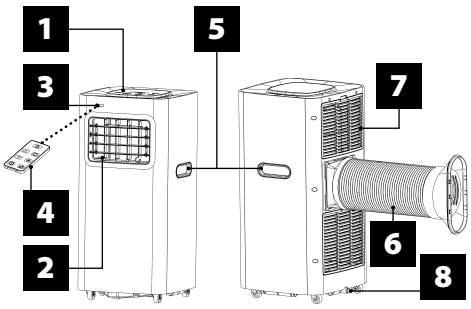

ONDERDELEN

1 Bedieningspaneel
2 Uitlaat voor koude lucht
3 Signaalreceptor
4 Afstandsbediening
5 Transportgreep
6 Luchtafvoerkanaal
7 Luchtinlaat verdamper
8 Afvoerpoort

BEDIENINGSPANEEL

Aan / uit-knop
Timer-knop
Slaapknop
Snelheidsknop
Modusknop
LOW Ventilatorsnelheid laag
HIGH Ventilatorsnelheid hoog
Timer / temperatuur OMHOOG-knop
Timer / temperatuur OMLAAG-knop
AUTO Automatische modus

COOL Koelmodus
DRY Ontvochtigingsmodus
FAN Ventilatormodus

INSTALLATIE

Kies de beste locatie

- Naast een raam, deur of een balkonraam/deur.
- Houd een afstand van minimaal 60 cm of 19½" aan van de retourluchtuitlaat tot de muur of andere obstakels.
- Bevestig een uiteinde van de luchtslang aan de luchtuitlaat (zie onderkant apparaat).
- Verleng de luchtslang om ervoor te zorgen dat er voldoende ruimte is tussen het andere uiteinde van de luchtslang en het raam, de deur, het balkonraam/deur of het gat in de muur.
- Om obstructie te voorkomen, mag de luchtuitlaat of -inlaat niet worden voorzien van een beschermrooster of enig ander item.

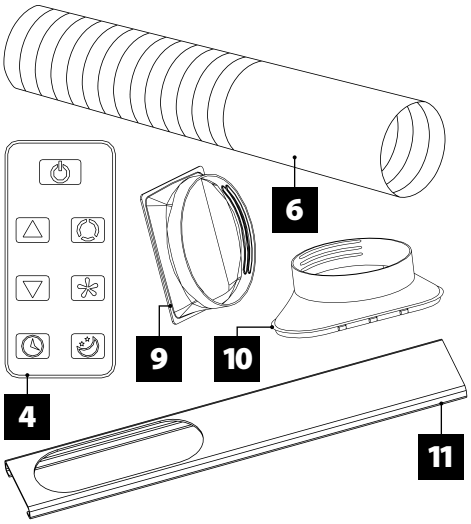

4 Afstandsbediening
6 Luchtafvoerkanaal
9 Connector voor luchtafvoerkanaal op airconditioner
10 Connector voor raamafdichting luchtafvoer
11 Raamkit

INSTALLATIE VAN UITLAATKANAAL EN ADAPTER

HOE DE CONNECTOREN OP HET LUCHTAFVOER-KANAAL TE BEVESTIGEN

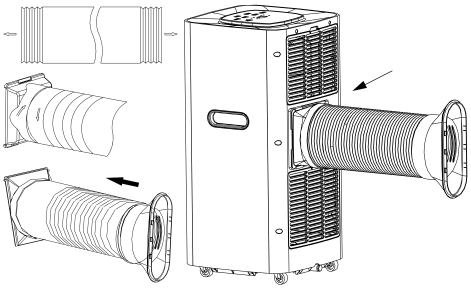

1. Verleng het luchtafvoerkanaal door de twee uiteinden van het kanaal naar buiten te trekken.
2. Schroef het luchtafvoerkanaal in de aansluiting van het luchtafvoerkanaal.
3. Schroef de connector van het raam in de plastic connector.
4. Installeer de connector van het luchtafvoerkanaal op de unit.

WINDOW KIT INSTALLATIE

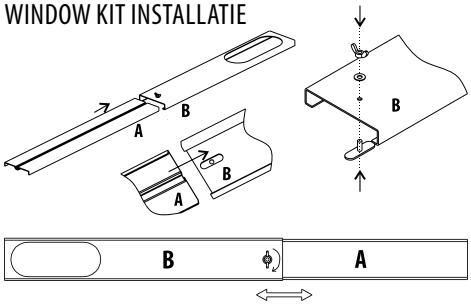

Plaats bord A in bord B zoals weergegeven in de afbeelding.
De consument kan bord A naar boven of beneden verstellen in overeenstemming met de hoogte van het raam.

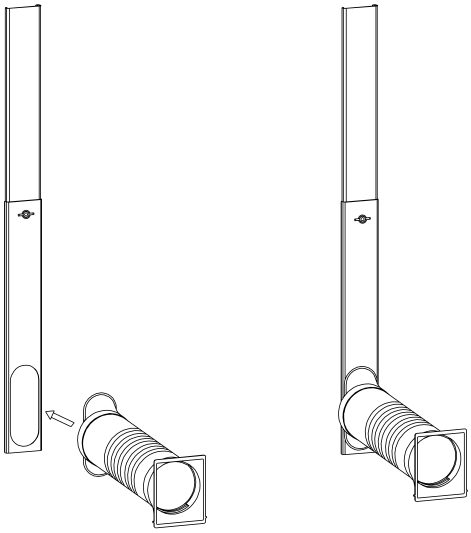

Installeer het luchtafvoerkanaal en de accessoires op de raamkit zoals weergegeven in de afbeelding.

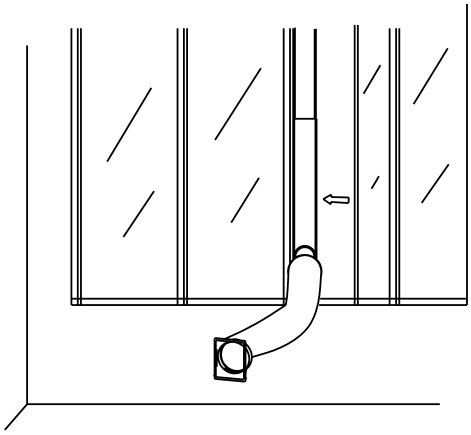

Open het raam waar u het luchtafvoerkanaal wilt installeren. Installeer het luchtafvoerkanaal op het raam en sluit het raam.

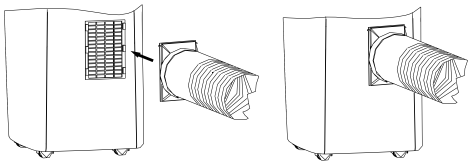

Sluit het andere uiteinde van het afvoerluchtkanaal en de accessoires aan op de airconditioner.

BEDIENINGSPANEEL

AUTOMATISCH, KOELEN, ONTVOCHTIGEN, WERKING VENTILATORMODEL

1. Het apparaat in- / uitschakelen
   Steek de stekker in het stopcontact: het apparaat piept één keer.
   Druk op de knop ⏻: het apparaat is ingeschakeld.
   Druk nogmaals op de ⏻-knop: er is een geluid te horen en het apparaat schakelt uit.
2. Bedrijfsmodus selecteren
   Selecteer de knop om de gewenste modus te selecteren, zoals hieronder weergegeven:

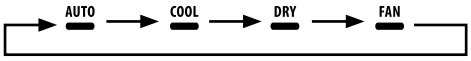

3. De temperatuur aanpassen
   De temperatuur kan worden ingesteld binnen een bereik van 15°C tot 31°C in stappen van 1°C.
   Druk eenmaal op de knop + of − om de temperatuur met 1°C te verhogen of te verlagen.
   De unit-LED geeft gedurende 5 seconden de gewenste temperatuur weer en geeft vervolgens de kamertemperatuur weer.
4. Ventilatorsnelheid aanpassen
   Druk op de knop om de gewenste ventilator-snelheid te selecteren, zoals hieronder weergegeven:

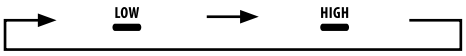

WERKINGSPRINCIPE PER MODUS

AUTO -modus:

1. Eenmaal geactiveerd, selecteert de binnentemperatuursensor automatisch de gewenste werkingsmodus: COOL of FAN.
2. Als de kamertemperatuur ≥ 24°C is, schakelt het apparaat automatisch over naar de COOL -modus.
3. Als de kamertemperatuur ≤ 24°C is, schakelt het apparaat automatisch over naar de FAN -modus.

DRY -modus:

1. De ventilator draait op lage snelheid. De snelheid kan niet worden aangepast.
2. De compressor stopt na 8 minuten en werkt weer na 6 minuten.
3. Het aanpassen van de temperatuur heeft geen effect.

COOL -modus:

1. Als de kamertemperatuur hoger is dan de eerder ingestelde temperatuur, begint de compressor te werken.
2. Als de kamertemperatuur lager is dan de eerder ingestelde temperatuur, stopt de compressor en draait de bovenste ventilator op de standaardsnelheid.

FAN -modus:

1. De ventilator draait op de ingestelde snelheid, de compressor werkt niet.

2. Het aanpassen van de temperatuur heeft geen effect.

bewerking:
1. Druk op de -knop om de "automatisch uit" -tijd in te stellen terwijl het apparaat in werking is.
2. Druk op de -knop om de 'automatische uit'-tijd in te stellen wanneer het apparaat klaar is.
3. De tijd kan worden aangepast binnen een bereik van 1 uur tot 24 uur. Druk eenmaal op de knop + of − om de tijd met 1 uur te verlengen of te verkorten.

bewerking:
1. De bewerking is effectief wanneer het apparaat zich in de COOL -modus bevindt.
2. Druk op de knop in de modus COOL: het apparaat schakelt over naar de slaapmodus en de ventilator begint automatisch op lage snelheid te draaien. De ingestelde temperatuur stijgt na één uur met 1°C en na twee uur met 2°C. Na zes uur stopt het apparaat automatisch met werken.

Het bedieningspaneel heeft een geheugenfunctie. Wanneer u het apparaat inschakelt, blijft het werken met dezelfde instellingen als toen het uitgeschakeld werd.

AFSTANDSBEDIENING

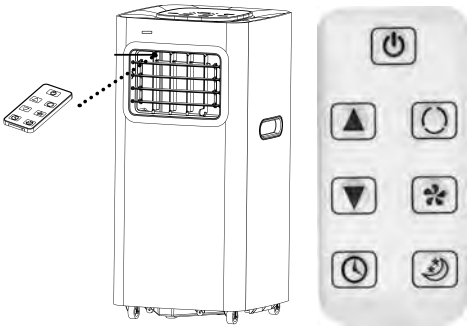

Om de airconditioner te bedienen, richt u de afstandsbediening op de signaalontvanger zoals weergegeven in de afbeelding. Het bereik van de afstandsbediening is ongeveer 5 meter of 16,4 voet wanneer deze rechtstreeks op de signaalontvanger is gericht. Het bereik kan verschillen als de afstandsbediening niet rechtstreeks op de signaalontvanger is gericht, of als objecten het signaal van de afstandsbediening blokkeren.

KNOP
Deze knop schakelt het apparaat in of uit.
KNOP
Deze knop selecteert de bedieningsmodus.
KNOP
Deze knop schakelt tussen de ventilatorsnelheden, of .
en KNOPPEN
Afhankelijk van de bedieningsmodus wijzigen deze knoppen de kamertemperatuur of de timer.

KNOP
Deze knop wordt gebruikt om de automatische aan- en uittijden in te stellen.
KNOP
Deze knop wordt gebruikt om de modus in te stellen of te annuleren.

HOE DE BATTERIJ TE INSTALLEREN

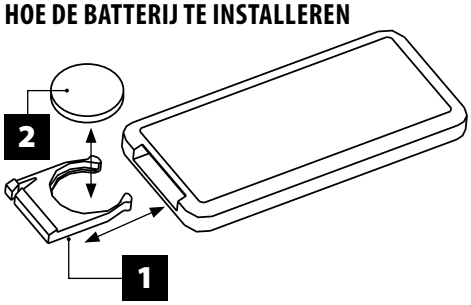

Schuif het deksel open zoals weergegeven in de afbeelding. Plaats de batterij volgens de polariteit. Schuif de klep dicht zoals weergegeven in de afbeelding.

1. Verwijder de plastic bescherming van de batterij voordat u de afstandsbediening gebruikt.
2. De afstandsbediening werkt op een batterij type CR2025.
3. De ION-functie kan alleen worden bediend met de afstandsbediening.
4. Verwijder de batterij uit de afstandsbediening als u deze langere tijd niet gebruikt.

BATTERIJEN

Plaats de batterijen in het compartiment zoals aangegeven door de + en - tekens. Verwijder lege batterijen en/of batterijen die voor langere periode niet gebruikt zijn. Gebruik nooit verschillende batterijen tegelijkertijd. Probeer niet-oplaadbare batterijen nooit op te laden. Werp lege batterijen NOOIT in het vuur. Door beide handelingen kunnen de batterijen exploderen. Batterijen niet weggooien maar inleveren als KCA.

BESCHERMING

De beveiligingsinrichting kan in de onderstaande gevallen struikelen en het apparaat stoppen.
Koeling:
– De luchttemperatuur binnen is hoger dan 43°C.
– De kamertemperatuur is lager dan 15°C.
Ontvochtigen:
– Kamertemperatuur is lager dan 15°C.

Het beveiligingsapparaat werkt in de volgende gevallen:
– Start de unit niet onmiddellijk opnieuw nadat de werking is gestopt of de modus tijdens de werking is gewijzigd. Wacht minstens 3 minuten.

OPMERKING: de unit slaat een deel van het gecondenseerde water op voor recycling tussen de condensor en het waterreservoir. Wanneer het waterniveau naar het hoogste niveau stijgt, gaat de indicator voor het maximale waterniveau (E4) branden om u te informeren dat het water moet worden afgevoerd. Sluit de stroomtoevoer af, verplaats het apparaat naar een geschikte plaats, verwijder de aftapplug en laat het water volledig weglopen. Om lekkage te voorkomen, vergeet niet de plug terug te plaatsen wanneer het aftappen klaar is. Afhankelijk van de plaats waar het apparaat staat, kunt u ook de afvoerslang aansluiten op de afvoerpoort om het water af te voeren.

ONDERHOUD

APPARAATONDERHOUD
1. Schakel de stroomtoevoer uit.
2. Veeg de behuizing (behuizing) af met een zachte en vochtige doek.

ONDERHOUD LUCHTFILTER
Het luchtfilter moet na ca. 100 draaiuren.
Ga als volgt verder:
1. Schakel het apparaat uit en verwijder het luchtfilter.
2. Maak het luchtfilter schoon en plaats het terug. Als het luchtfilter erg vuil is, was het dan met een oplossing van afwasmiddel en lauw water. Laat het luchtfilter op een schaduwrijke en koele plaats drogen voordat u het opnieuw installeert.
3. Maak het luchtfilter elke twee weken schoon als de airconditioner in een extreem stoffige omgeving werkt.

ONDERHOUD NA GEBRUIK
1. Als u van plan bent het apparaat voor langere tijd niet te gebruiken, verwijder dan de primaire en secundaire rubberen plug van de afvoeropening om het water af te voeren.
2. Laat het apparaat een halve dag draaien (alleen ventilator) (op een zonnige dag) om de circuits van het apparaat te drogen en schimmelvorming te voorkomen.
3. Stop het apparaat en trek de stekker uit het stopcontact, verwijder de batterijen van de afstandsbediening en berg het apparaat dienovereenkomstig op.
4. Maak het luchtfilter schoon en plaats het terug.
5. Verwijder de luchtslangen en berg ze dienovereenkomstig op. Dek het gat af zodat het goed wordt beschermd.

HET MILIEU

Wanneer dit product het einde van zijn levensduur heeft bereikt, inleveren bij een inzamelpunt voor hergebruik van elektrische en elektronische apparatuur. Let op de verwijzingen en symbolen op het product, in de instructie of op de verpakking. Neem contact op met uw gemeente voor het adres van het daarvoor bestemde inzamelpunt in uw buurt.

D

KLIMAANLAGE

GEBRAUCHSANWEISUNG

LESEN SIE DIE FOLGENDEN SICHERHEITS-HINWEISE VOR DER VERWENDUNG UND BEWAHREN SIE DIESE FÜR ZUKÜNFTIGES NACHSCHLAGEN AUF.

WARNHINWEIS: UM DAS RISIKO EINES STROMSCHLAGS ZU VERMEIDEN, SCHLIESSEN SIE DAS PRODUKT NIEMALS AN, WENN ES IN SEINEN EINZELTEILEN IST.

WARNHINWEIS: UM DAS RISIKO EINES BRANDES ODER EINES STROMSCHLAGS ZU VERRINGERN, DARF DAS PRODUKT NIEMALS ZUSAMMEN MIT EINER ELEKTRONISCHEN ZEITSCHALTUHR VERWENDET WERDEN. SCHLIESSEN SIE DASGERÄTANEINENGEERDETEN3-STIFTE-STROMVERSORGUNGSANSCHLUSS AN. ERDUNGSSTIFT NICHT ENTFERNEN. KEINEN ADAPTER VERWENDEN.

SICHERHEITSHINWEISE

– Alle Verkabelungen müssen den örtlichen und nationalen elektrischen Vorschriften entsprechen und von einem qualifizierten Elektriker installiert werden. Wenn Sie Fragen zu den folgenden Anweisungen haben, wenden Sie sich an einen qualifizierten Elektriker.
– Überprüfen Sie die verfügbare Stromversorgung und beheben Sie alle Verkabelungsprobleme, bevor Sie dieses Gerät installieren und in Betrieb nehmen.
– Zu Ihrer Sicherheit und Ihrem Schutz wird dieses Gerät über den Netzstecker geerdet, wenn es an eine passende Steckdose angeschlossen wird. Wenn Sie nicht sicher sind, ob die Steckdosen in Ihrem Haus ordnungsgemäß geerdet sind, wenden Sie sich an einen Elektriker. Wenn das Netzkabel beschädigt ist, muss es vom Hersteller, einem Servicemitarbeiter oder einer ähnlich qualifizierten Person ausgetauscht werden, um Gefahren zu vermeiden.
– Verwenden Sie das Produkt nur wie in dieser Gebrauchsanweisung beschrieben.
– Dieses Produkt ist nur für den Hausgebrauch bestimmt.
– Dieses Produkt ist nicht für den gewerblichen, industriellen oder Außenbereich bestimmt.
– Tauchen Sie das Gerät, den Netzstecker oder das Kabel nicht in Wasser oder andere Flüssigkeiten.
– Sprühen Sie das Produkt nicht mit Flüssigkeiten ein.
– Decken Sie das Produkt nicht ab.
– Nicht in feuchten Räumen oder in der Nähe eines Waschbeckens verwenden.
– Nicht in Gegenwart von explosiven und / oder brennbaren Dämpfen verwenden.
– Stellen Sie das Produkt oder einen Teil davon nicht in der Nähe eines offenen Feuers oder einer anderen Wärmequelle auf.
– Immer außerhalb der Reichweite von Kindern platzieren.
– Immer auf eine stabile Oberfläche stellen.
– Stecken Sie niemals etwas durch die Lüftungsgitter und behalten Sie es in eingeschaltetem Zustand unter Aufsicht.
– Dieses Gerät ist nicht für die Verwendung von Personen (einschließlich Kinder unter 8 Jahren) mit eingeschränkten körperlichen, sensorischen oder geistigen Fähigkeiten oder mangelnder Erfahrung und mangelndem Wissen vorgesehen. Es sei denn, sie werden von einer für sie verantwortlichen Person beaufsichtigt oder in die Verwendung des Gerätes eingewiesen. Kinder dürfen nicht mit dem Produkt spielen. Reinigung und Wartung sollten nicht von Kindern ohne Aufsicht durchgeführt werden.
– Überprüfen Sie vor dem Anschließen des Geräts, ob die auf dem Kennschild angegebenen Spannungswerte denen des Stromversorgungsnetzes entsprechen.
– Die Steckdose muss leicht zu erreichen sein, damit der Netzstecker im Notfall schnell gezogen werden kann.
– Beachten Sie, dass Kältemittel einen Geruch haben können.
– Bohren Sie keine Löcher durch das Gerät und verbrennen Sie es nicht.
– Maximale Kältemittelfüllmenge: 135g
– Halten Sie das Gerät mindestens 1 Meter von Fernsehgeräten oder Radios entfernt, um elektromagnetische Störungen zu vermeiden.
– Setzen Sie das Gerät nicht direktem Sonnenlicht aus, um ein Ausbleichen der Oberflächenfarbe zu vermeiden.
– Kippen Sie das Gerät nicht mehr als 35 ° und stellen Sie es während des Transports nicht auf den Kopf.
– Leeren Sie den Kondensationsbehälter, bevor Sie das Gerät lagern, um die Lebensdauer des Geräts zu verlängern.
– Verwenden Sie keine chemischen Lösungsmittel (z. B. Benzol, Alkohol), um die Oberfläche des Geräts zu reinigen, und vermeiden Sie Kratzer, die die Oberfläche beschädigen.
– Entleeren Sie das Wasser aus dem Wassertank, bevor Sie das Gerät bewegen.
– Der Akku muss vor dem Ausrangieren aus dem Gerät entfernt und sicher entsorgt werden.
– Verwenden Sie nur vom Hersteller empfohlene Mittel, um den Abtauvorgang zu beschleunigen oder das Gerät zu reinigen.

Überprüfen Sie nach dem Entfernen des Verpackungsmaterials den Zustand des Geräts. Wenn Sie Zweifel am Zustand des Geräts haben, verwenden Sie es nicht und wenden Sie sich an eine qualifizierte Person, um Hilfe zu erhalten. Die Verpackungsmaterialien (Plastiktüten, Styropor, Nägel usw.) müssen außerhalb der Reichweite von Kindern aufbewahrt werden, da sie gefährlich sein können.

ZIEHEN SIE IMMER DEN NETZSTECKER AUS DER STECKDOSE, WENN:

– Gerät wird nicht verwendet.
– Beim Verschieben des Produkts, von einem Ort zum anderen.
– Bei der Wartung oder Instandhaltung von Teilen des Produkts.
– Bei der Reinigung des Produkts.

NICHT VERWENDEN, WENN:

– Verwenden Sie das Produkt nicht, wenn:
– Der Netzstecker oder das Kabel ist beschädigt.
– Das Produkt ist um- oder heruntergefallen.
– Das Produkt funktioniert nicht ordnungsgemäß.
– Das Produkt ist in irgendeiner Weise beschädigt.
– Hängen oder montieren Sie das Produkt nicht an einer Wand oder Decke.
– Betreiben Sie das Produkt nicht, wenn die Gitter nicht richtig platziert sind.
– Das Kabel sollte von einem anerkannten Elektriker ausgetauscht werden, wenn es Anzeichen von Beschädigungen aufweist.

KÄLTEMITTEL

(EG) Nr. 842/2006: Diese Klimaanlage enthält das Kältemittel R290. Die Menge an Kältemittel beträgt weniger als 135g und wird in einem geschlossenen Kühlkreislauf gelagert. Das Kühlmittel hat kein Ozonabbaupotential, ist jedoch nach dem Kyoto-Protokoll ein sogenanntes Treibhausgas und kann daher zur globalen Erwärmung beitragen, wenn es in die Atmosphäre freigesetzt wird. Daher dürfen nur geschulte Techniker mit Kältemittelzertifizierung das Gerät füllen oder entleeren. Das Gerät muss nicht mit Kühlmittel GWP: R290 (Propan) 3 aufgefüllt werden, wenn der Kühlmittelkreislauf der Klimaanlage nicht beschädigt ist und das Gerät ordnungsgemäß verwendet wird.

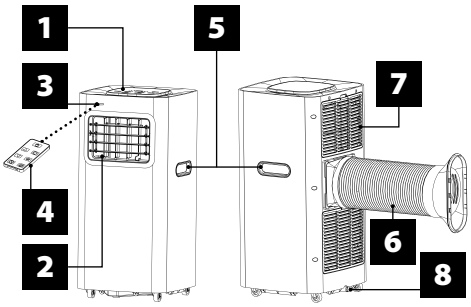

BAUTEILE

1 Display
2 Kaltluftaustritt
3 Signalrezeptor
4 Fernbedienung
5 Transportgriff
6 Luftauslasskanal
7 Verdampferlufteinlass
8 Abflussöffnung

DISPLAY

Netzschalter
Timer-Taste
Sleep-Taste
Geschwindigkeitstaste
Modus-Taste
LOW Lüfterdrehzahl niedrig
HIGH Lüfterdrehzahl hoch
Timer / Temperatur-UP-Taste
Timer / Temperatur DOWN-Taste
AUTO Automatischer Modus
COOL Kühlmodus
DRY Entfeuchtungsmodus
FAN Lüftermodus

INSTALLATION

Wählen Sie einen geeigneten Ort

– Neben einem Fenster, einer Tür oder einem französischen Fenster.
– Halten Sie einen Mindestabstand von 60 cm zum Rückluftauslass zur Wand oder zu anderen Hindernissen ein.
– Befestigen Sie ein Ende des Luftschlauchs am Luftauslass (siehe Unterseite des Geräts).
– Ziehen Sie den Luftschlauch heraus, um sicherzustellen, dass zwischen dem anderen Ende des Luftschlauchs und dem Fenster, der Tür, dem französischen Fenster oder dem Loch in der Wand genügend Platz ist.
– Um Verstopfungen zu vermeiden, sollte der Luftauslass oder -einlass nicht mit einem Schutzgitter oder einem anderen Gegenstand ausgestattet sein.

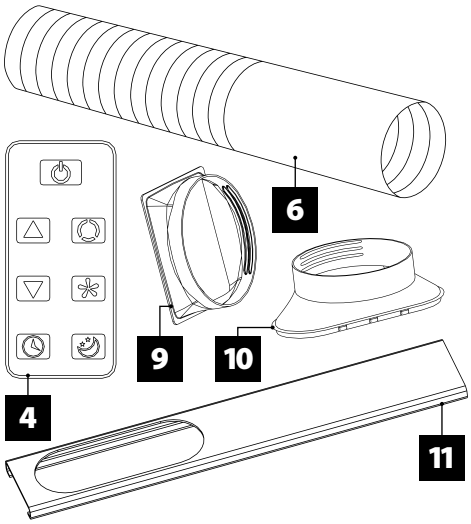

4 Fernbedienung
6 Luftauslasskanal
9 Anschluss für Luftauslasskanal an der Klimaanlage
10 Anschluss für Luftauslasskanal-Fenster
11 Fensterzubehör

INSTALLATION VON ABLUFTKANAL UND ADAPTER

SO BEFESTIGEN SIE DIE ANSCHLÜSSE AM LUFTAUSLASSKANAL

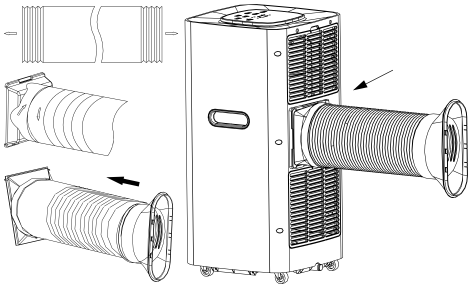

1. Verlängern Sie den Luftauslasskanal, indem Sie die beiden Enden des Kanals herausziehen.
2. Schrauben Sie den Luftauslasskanal in den Anschluss des Luftauslasskanals.
3. Schrauben Sie den Stecker des Fensters in den Kunststoffstecker.
4. Installieren Sie den Stecker des Luftauslasskanals am Gerät.

INSTALLATION DES FENSTERZUBEHÖRS

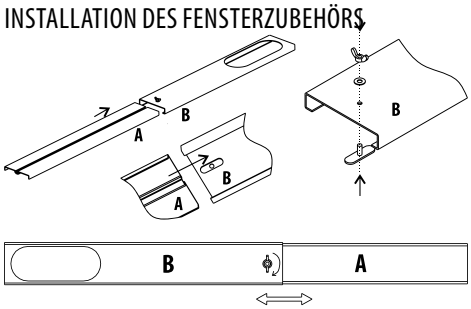

Setzen Sie Platine A, wie in der Abbildung gezeigt, in Platine B ein.
Der Verbraucher kann die Platine A je nach Fensterhöhe nach oben oder unten einstellen.

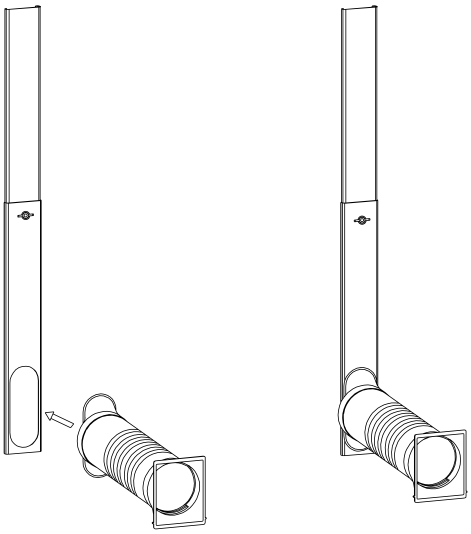

Installieren Sie den Abluftkanal und sein Zubehör wie in der Abbildung gezeigt am Fenster.

Öffnen Sie das Fenster, in dem Sie den Abluftkanal installieren möchten. Bringen Sie den Abluftkanal am Fenster an und schließen Sie das Fenster.

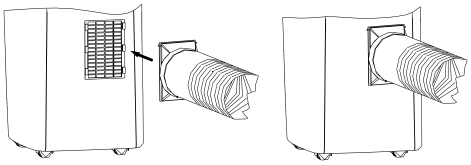

Schließen Sie das andere Ende des Abluftkanals und dessen Zubehör an die Klimaanlage an.

BETRIEB DES DISPLAYS

AUTOMATISCHER, KÜHLER, ENTFEUCHTETER LÜFTERMODELLBETRIEB

1. Ein- / Ausschalten des Geräts
   Einstecken: Es ertönt ein Piepton.
   Drücken Sie die ⏻ -Taste: Das Gerät ist eingeschaltet.
   Drücken Sie die ⏻ -Taste erneut: Es ist ein Ton zu hören und das Gerät schaltet sich aus.
2. Betriebsart auswählen
   Wählen Sie die Schaltfläche ⌂, um den gewünschten Modus wie unten gezeigt auszuwählen:

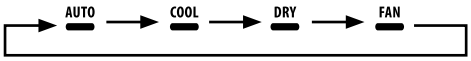

3. Einstellen der Temperatur
   Die Temperatur kann in Schritten von 1°C in einem Bereich von 15°C bis 31°C eingestellt werden.
   Drücken Sie einmal die Taste ⊞ oder ⊟, um

die Temperatur um 1°C zu erhöhen oder zu verringern. Die Geräte-LED zeigt 5 Sekunden lang die Zieltemperatur und dann die Raumtemperatur an.

4. Einstellen der Lüftergeschwindigkeit
   Drücken Sie die -Taste, um die gewünschte Lüftergeschwindigkeit wie unten gezeigt auszuwählen:

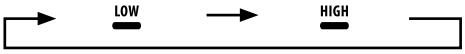

ARBEITSPRINZIP PRO MODUS

AUTO -Modus:

1. Nach der Aktivierung wählt der Innentemperatursensor automatisch den gewünschten Betriebsmodus aus: COOL oder FAN.
2. Wenn die Raumtemperatur ≥ 24°C ist, wechselt das Gerät automatisch in den Modus COOL.
3. Wenn die Raumtemperatur ≤ 24°C ist, wechselt das Gerät automatisch in den Modus FAN.

DRY -Modus:

1. Die Klimaanlage läuft mit niedriger Drehzahl. Die Geschwindigkeit kann nicht eingestellt werden.
2. Der Kompressor stoppt nach 8 Minuten und arbeitet nach 6 Minuten wieder.
3. Die Einstellung der Temperatur hat keine Auswirkung.

COOL -Modus:

1. Wenn die Raumtemperatur höher als die zuvor eingestellte Temperatur ist, beginnt der Kompressor zu laufen.
2. Wenn die Raumtemperatur niedriger als die zuvor eingestellte Temperatur ist, stoppt der Kompressor und der obere Lüfter arbeitet mit der Standarddrehzahl.

FAN -Modus:

1. Der Lüfter läuft mit der eingestellten Drehzahl, der Kompressor läuft nicht.
2. Die Einstellung der Temperatur hat keine Auswirkung.

Betrieb:

1. Drücken Sie die Taste , um die automatische Ausschaltzeit bei laufendem Gerät einzustellen.
2. Drücken Sie die -Taste, um die automatische Ausschaltzeit einzustellen, wenn das Gerät bereit ist.
3. Die Zeit kann in einem Bereich von 1 Stunde bis 24 Stunden eingestellt werden. Drücken Sie einmal die Taste oder , um die Zeit um 1 Stunde zu erhöhen oder zu verringern.

Betrieb:

1. Der Vorgang ist wirksam, wenn sich das Gerät im Modus COOL befindet.
2. Drücken Sie die Taste im Modus COOL: Das Gerät wechselt in den Ruhemodus und die Klimaanlage beginnt automatisch mit niedriger Geschwindigkeit zu arbeiten. Die eingestellte Temperatur steigt nach einer Stunde um 1°C und nach zwei Stunden um 2°C. Nach sechs Stunden hört das Gerät automatisch auf zu laufen.

Das Display verfügt über eine Speicherfunktion. Wenn Sie das Gerät einschalten, läuft es mit denselben Einstellungen weiter wie beim Ausschalten.

FERNBEDIENUNG

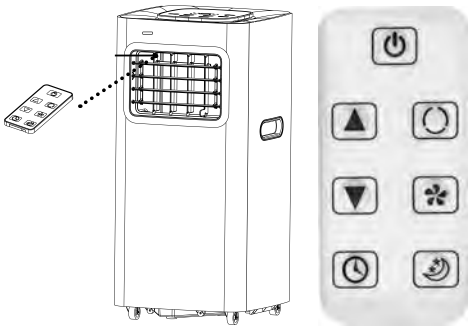

Um die Klimaanlage zu bedienen, richten Sie die Fernbedienung wie in der Abbildung gezeigt auf den Signalempfänger. Die Reichweite der Fernbedienung beträgt ungefähr 5 Meter, wenn sie direkt auf den Signalempfänger gerichtet ist. Die Reichweite kann abweichen, wenn die Fernbedienung nicht direkt auf den Signalempfänger gerichtet ist oder wenn Objekte das Signal von der Fernbedienung blockieren.

TASTE
Diese Taste schaltet das Gerät ein oder aus.
TASTE
Diese Taste wählt den Betriebsmodus aus.
TASTE
Diese Taste schaltet zwischen den Lüftergeschwindigkeiten oder um.
TASTEN und
Je nach Betriebsmodus ändern diese Tasten die Raumtemperatur oder den Timer.
TASTE
Mit dieser Taste werden die automatischen Ein- und Ausschaltzeiten eingestellt.
TASTE
Mit dieser Taste können Sie den Modus einstellen oder abbrechen.

SO LEGEN SIE DIE BATTERIE EIN

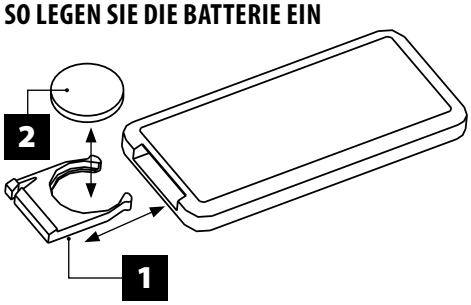

Schieben Sie die Abdeckung wie in der Abbildung gezeigt auf. Legen Sie den Akku entsprechend seiner Polarität ein. Schieben Sie die Abdeckung wie in der Abbildung gezeigt zu.

1. Entfernen Sie vor der Verwendung der Fernbedienung den Kunststoffschutz von der Batterie.
2. Die Fernbedienung arbeitet mit einer Batterie Typ CR2025.
3. Die ION-Funktion kann nur mit der Fernbedienung bedient werden.
4. Entfernen Sie den Akku aus der Fernbedienung, wenn Sie ihn längere Zeit nicht benutzen.

BATTERIEN

Die Batterien in das mit + und - vorgesehenen Fach einlegen. Leere Batterien oder Batterien die längere Zeit nicht verwendet wurden, müssen entfernt werden. Verwenden Sie nie unterschiedliche Batterien. Nicht wiederverwendbare Batterien dürfen auf keinen Fall aufgeladen werden. Werfen Sie nie leere Batterien ins Feuer. Beide Handlungen können eine Explosion der Batterien auslösen. Bitte die Batterien nicht wegwerfen, sondern als chemischen Abfall entsorgen.

SCHUTZ

In den unten aufgeführten Fällen kann die Schutzvorrichtung ausgelöst werden und das Gerät anhalten.
Kühlung:
– Die Raumlufttemperatur liegt über 43°C.
– Die Raumtemperatur liegt unter 15°C.
Entfeuchten:
– Die Raumtemperatur liegt unter 15°C.

Die Schutzvorrichtung funktioniert in folgenden Fällen:
– Starten Sie das Gerät nicht sofort neu, nachdem der Betrieb gestoppt oder der Modus während des Betriebs geändert wurde. Warten Sie mindestens 3 Minuten.

HINWEIS: Das Gerät speichert einen Teil des Kondenswassers für das Recycling zwischen dem Kondensator und dem Wasserbehälter. Wenn der Wasserstand auf den höchsten Stand ansteigt, leuchtet die Anzeige für den maximalen Wasserstand (E4) auf, um Sie darüber zu informieren, dass das Wasser abgelassen werden muss. Bitte unterbrechen Sie die Stromversorgung, stellen Sie das Gerät an einen geeigneten Ort, entfernen Sie den Verschlussstopfen und lassen Sie das Wasser vollständig ab. Vergessen Sie nicht, den Verschlussstopfen wiedereinzusetzen, wenn die Entleerung abgeschlossen ist, um ein Auslaufen zu vermeiden. Abhängig von der Position, an der sich das Gerät befindet, können Sie den Abflussschlauch auch an die Ablassöffnung anschließen, um das Wasser abzulassen.

WARTUNG

WARTUNG DES GERÄTS

1. Unterbrechen Sie die Stromversorgung.
2. Wischen Sie den Körper (das Gehäuse) mit einem weichen und feuchten Tuch ab.

WARTUNG DES LUFTFILTERS

Der Luftfilter muss nach ca. 100 Betriebsstunden gereinigt werden.

Gehen Sie wie folgt vor:

1. Schalten Sie das Gerät aus und entfernen Sie den Luftfilter.
2. Reinigen Sie den Luftfilter und setzen Sie ihn wieder ein. Wenn der Luftfilter stark verschmutzt ist, waschen Sie ihn mit einer Lösung aus Reinigungsmittel und lauwarmem Wasser. Lassen Sie den Luftfilter an einem schattigen und kühlen Ort trocknen, bevor Sie ihn wieder einbauen.
3. Reinigen Sie den Luftfilter alle zwei Wochen, wenn die Klimaanlage in einer sehr staubigen Umgebung betrieben wird.

WARTUNG NACH VERWENDUNG

1. Wenn Sie das Gerät nicht über einen längeren Zeitraum verwenden möchten, entfernen Sie unbedingt den primären und sekundären Gummistopfen der Ablassöffnung, um das Wasser abzulassen.
2. Lassen Sie das Gerät einen halben Tag (nur an einem sonnigen Tag) laufen (nur Lüfter), um die Stromkreise des Geräts zu trocknen und die Ansammlung von Schimmel zu verhindern.
3. Stoppen Sie das Gerät und ziehen Sie den Netzstecker, nehmen Sie die Batterien der Fernbedienung heraus und lagern Sie das Gerät entsprechend.
4. Reinigen Sie den Luftfilter und setzen Sie ihn wieder ein.
5. Entfernen Sie die Luftschläuche und lagern Sie sie entsprechend. Decken Sie das Loch so ab, dass es richtig geschützt ist.

DIE UMWELT

Wenn dieses Produkt am Ende seiner Nutzungsdauer ist, sollte es bei einem Sammelpunkt für Recycling von elektrischen und elektronischen Geräten eingeliefert werden. Bitte beachten Sie die Symbole auf dem Produkt, auf der Gebrauchsanleitung oder der Verpackung. Kontaktieren Sie Ihre Gemeinde für die Adresse der entsprechenden Sammelstelle in Ihrer Nähe.

F CLIMATISEUR

MANUEL

LIRE ET CONSERVER LES INSTRUCTIONS DE SÉCURITÉ SUIVANTES AFIN DE POUVOIR S'Y RÉFÉRER ULTÉRIEUREMENT.

MISE EN GARDE : AFIN D'ÉVITER LE RISQUE DE CHOCS ÉLECTRIQUES, NE JAMAIS BRANCHER LA FICHE DANS LA PRISE DE COURANT PENDANT L'ENTRETIEN DE L'APPAREIL.

MISE EN GARDE : AFIN D'ÉVITER LE RISQUE D'INCENDIE OU DE CHOCS ÉLECTRIQUES, NE JAMAIS UTILISER L'APPAREIL AVEC UNE MINUTERIE ÉLECTRONIQUE. RACCORDER L'APPAREIL À UNE PRISE ÉLECTRIQUE 3 PÔLES MISE À LA MASSE. NE PAS RETIRER LA TIGE DE TERRE. NE PAS UTILISER D'ADAPTATEUR.

INSTRUCTIONS DE SÉCURITÉ

– Tous les câbles répondent aux prescriptions électriques locales et nationales et doivent être installés par un électricien qualifié. Si vous avez des questions concernant les instructions suivantes, contactez un électricien qualifié.
– Contrôlez le système d'alimentation électrique disponible et résolvez les problèmes de câblage éventuels avant d'installer et d'actionner l'appareil.
– Pour votre sécurité et protection, cet appareil est mis à la terre via la fiche du cordon d'alimentation lorsqu'il est branché dans une prise de courant appropriée. Consultez un électricien si vous n'êtes pas sûr que les prises de courant dans votre maison sont mises à la terre. Si le cordon d'alimentation est endommagé, le fabricant, son agent d'entretien ou une personne qualifiée aux aptitudes similaires doit le remplacer afin d'éviter tout danger.
– Utiliser uniquement l'appareil selon les instructions de ce manuel.
– Ce produit est exclusivement destiné à un usage domestique.
– Non destiné à un usage commercial, industriel ou extérieur.
– Ne jamais plonger l'appareil, la fiche ou le cordon dans l'eau ou d'autres liquides.
– Ne pas vaporiser l'appareil avec des substances liquides.
– Ne pas couvrir l'appareil.
– Ne pas l'utiliser dans des pièces humides ou à proximité d'un évier.
– Ne pas l'utiliser à proximité de vapeurs explosives et/ou légèrement inflammables.
– Ne pas placer l'appareil ou une partie de l'appareil près d'un feu ouvert ou d'autres sources de chaleur.
– Toujours le placer hors de portée des enfants.
– Toujours placer l'appareil sur une surface plane et rigide.
– Ne rien introduire dans la grille de ventilation et toujours tenir l'appareil sous surveillance lorsqu'il est allumé.
– Cet appareil ne peut pas être utilisé par des personnes (dont des enfants) aux capacités physiques, sensorielles ou mentales réduites, ou manquant d'expérience ou de connaissances, sauf si une personne responsable de leur sécurité est présente et les surveille, ou leur a expliqué l'utilisation de l'appareil.
– Avant de raccorder l'appareil, contrôler si les valeurs de tension mentionnées sur la plaque signalétique correspondent à celles du réseau électrique.
– La prise de courant doit être facilement accessible pour que, en cas d'urgence, la fiche puisse en être retirée rapidement.
– Tenir compte du fait que des réfrigérants peuvent diffuser une certaine odeur.
– Ne pas perforer ou brûler.
– Quantité maximale de réfrigérant : 135g
– Tenir l'appareil à une distance minimale d'1 mètre par rapport à des téléviseurs ou des radios, afin d'empêcher les interférences électromagnétiques.
– Ne pas exposer l'appareil à la lumière directe du soleil pour éviter que la surface ne se décolore.
– Ne pas faire pivoter l'appareil de plus de 35° et ne pas le placer à l'envers pendant le transport.
– Vider le bac de récupération avant de ranger l'appareil afin de prolonger son cycle de vie.
– Ne pas utiliser de dissolvants chimiques (par ex. du benzène ou de l'alcool) pour nettoyer la surface de l'appareil, et éviter les rayures ou la détérioration de la surface.
– Vider l'eau du réservoir d'eau avant de déplacer l'appareil.
– Retirer la pile de l'appareil avant de le mettre au rebut. Prendre les mesures de sécurité nécessaires lorsque vous vous en débarrasserez.
– Ne pas utiliser de produits que le fabricant ne recommande pas pour accélérer le processus de décongélation ou nettoyer l'appareil.

Après avoir retiré l'emballage, contrôler l'état de l'appareil. En cas de doute, ne pas utiliser l'appareil et contacter une personne qualifiée qui pourra vous aider. L'emballage (sacs en plastique, polystyrène, clous, etc.) doit être tenu hors de portée des enfants pour éviter tous risques.

TOUJOURS RETIRER LA FICHE DE LA PRISE DE COURANT LORSQUE :

– n'est pas utilisé.
– vous déplacez l'appareil d'un endroit à un autre.
– vous entretenez ou réparez des pièces de l'appareil.
– vous nettoyez l'appareil.

NE PAS UTILISER L'APPAREIL LORSQUE :

– Ne pas utiliser l'appareil lorsque :
– la fiche ou le cordon est endommagé.
– l'appareil est tombé.
– l'appareil ne fonctionne pas correctement.
– l'appareil est endommagé de quelque manière que ce soit.
– n'accrochez pas ou ne fixez pas l'appareil à un mur ou un plafond.
– n'utilisez pas l'appareil si les grilles n'ont pas été placées correctement.
– si le cordon semble être endommagé, il doit être remplacé par un électricien reconnu.

RÉFRIGÉRANT

(CE) n° 842/2006 : Ce climatiseur contient le réfrigérant R290. La quantité de réfrigérant est inférieure à 135g et est entreposée dans un circuit frigorifique fermé. Le liquide de refroidissement n'affecte pas la couche d'ozone, mais est, selon le Protocole de Kyoto, un « gaz à effet de serre ». En entrant dans l'atmosphère, il peut donc contribuer au réchauffement de la terre. C'est pourquoi seuls des monteurs parfaitement qualifiés, disposant d'un certificat concernant les équipements de réfrigération, peuvent remplir ou vider l'appareil. Si le circuit frigorifique du climatiseur n'est toutefois pas endommagé et si l'appareil est utilisé correctement, il n'est pas nécessaire d'ajouter le réfrigérant PRP : R290 (propane) 3.

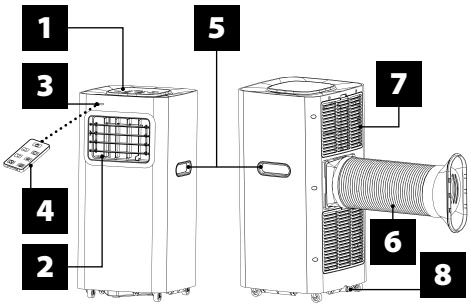

PIÈCES

1 Panneau de commande
2 Sortie d'air froid
3 Récepteur de signal
4 Télécommande
5 Poignée de transport
6 Conduit d'évacuation d'air
7 Entrée d'air de l'évaporateur
8 Porte d'évacuation

PANNEAU DE COMMANDE

Bouton marche/arrêt
Bouton minuterie
Bouton mode veille
Bouton des vitesses
Bouton Mode
LOW Vitesse de ventilateur basse
HIGH Vitesse de ventilateur élevée
Bouton HAUSSE Minuterie / température
Bouton BAISSE Minuterie / température
AUTO Mode automatique
COOL Mode froid
DRY Mode déshumidification
FAN Mode ventilation

INSTALLATION

Choisissez l'endroit le plus approprié

– À côté d'une fenêtre, d'une porte, de la fenêtre d'un balcon ou de la porte d'un balcon.
– Respectez une distance d'au moins 60 cm ou 19½" entre la sortie d'air rejeté et le mur ou d'autres obstacles.
– Raccordez l'extrémité du tuyau d'air à la sortie d'air (voir sous l'appareil).
– Allongez le tuyau d'air pour qu'il y ait suffisamment d'espace entre l'autre extrémité du tuyau d'air et la fenêtre, la porte, la fenêtre du balcon/porte du balcon ou le trou dans le mur.
– Pour éviter toute obstruction, la sortie ou l'entrée d'air ne peut pas être munie d'une grille de protection ou de tout autre élément.

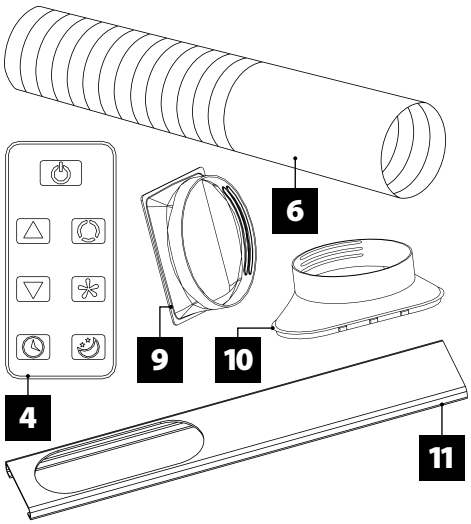

4 Télécommande
6 Conduit d'évacuation d'air
9 Connecteur du conduit d'évacuation d'air au climatiseur
10 Connecteur du joint de fenêtre du système d'évacuation d'air
11 Kit fenêtre

INSTALLATION DU CONDUIT D'ÉVACUATION D'AIR ET DE L'ADAPTATEUR

COMMENT FIXER LES CONNECTEURS AU CONDUIT D'ÉVACUATION D'AIR

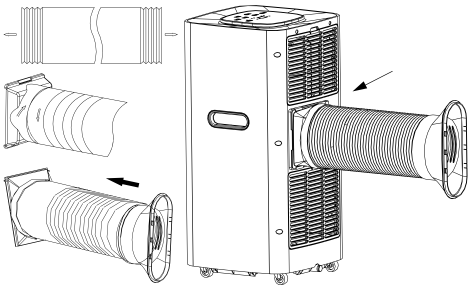

1. Allongez le conduit d'évacuation d'air en tirant les deux extrémités du canal vers l'extérieur.
2. Insérez le conduit d'évacuation d'air dans le raccordement du conduit d'évacuation d'air en le vissant.
3. Insérez le connecteur de la fenêtre dans le connecteur en plastique en le vissant.
4. Fixez le connecteur du conduit d'évacuation d'air sur l'unité.

MONTAGE DU KIT FENÊTRE

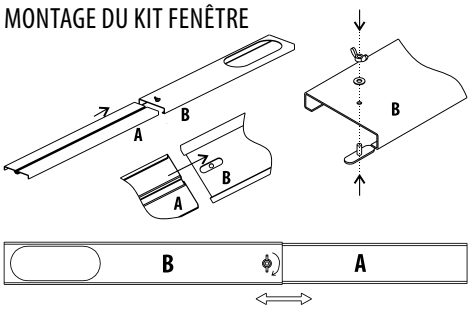

Placez bord A dans bord B comme le montre l'illustration.
Le client peut régler bord A vers le haut ou le bas en fonction de la hauteur de la fenêtre.

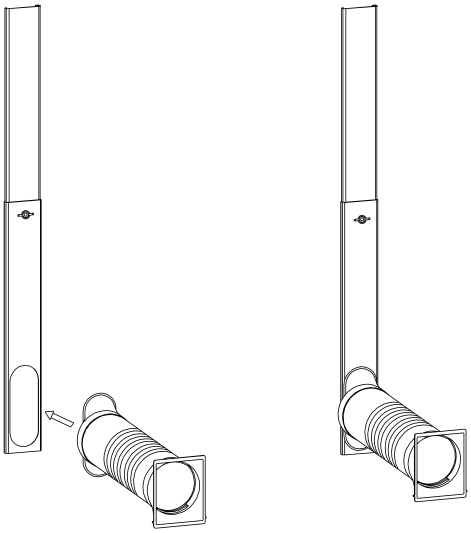

Fixez le conduit d'évacuation d'air et les accessoires au kit fenêtre comme le montre l'illustration.

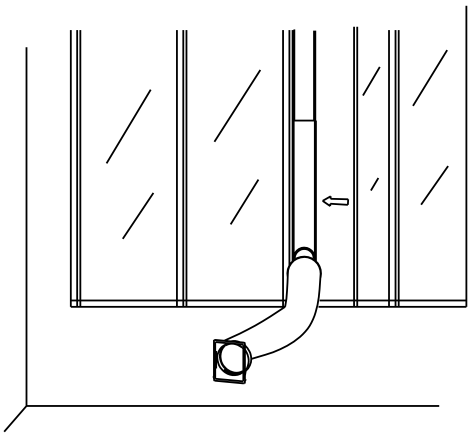

Ouvrez la fenêtre à laquelle vous voulez fixer le conduit d'évacuation d'air. Fixez le conduit d'évacuation d'air à la fenêtre et refermez la fenêtre.

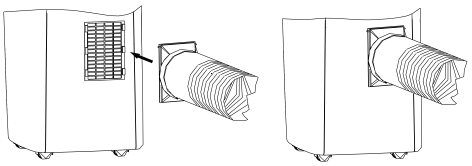

Raccordez l'autre extrémité du conduit d'évacuation d'air et les accessoires au climatiseur.

PANNEAU DE COMMANDE

AUTOMATIQUE, REFROIDIR, DÉSHUMIDIFIER, FONCTIONNEMENT DU MODÈLE DE VENTILATEUR

1. Allumer / éteindre l'appareil
   Branchez la fiche dans la prise de courant : l'appareil émet un bip sonore.
   Appuyez sur le bouton ⏻ : l'appareil est allumé.
   Appuyez encore une fois sur le bouton ⏻ : un bruit est émis et l'appareil s'éteint.
2. Sélectionner le mode fonctionnement
   Sélectionnez le bouton pour choisir le mode requis, tel qu'illustré ci-dessous :

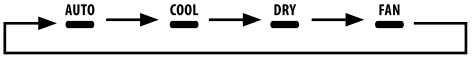

3. Modifier la température
   Vous pouvez régler la température entre 15°C et 31°C par étapes d'1°C.
   Appuyez une fois sur le bouton ou pour augmenter ou baisser la température d'1°C. L'indicateur LED de l'unité indique pendant 5 secondes la température souhaitée, puis la température ambiante.
4. Modifier la vitesse du ventilateur
   Appuyez sur le bouton pour sélectionner la vitesse du ventilateur souhaitée, tel qu'illustré ci-dessous :

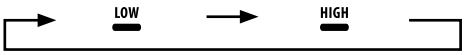

PRINCIPE DE FONCTIONNEMENT PAR MODE

Mode AUTO :

1. Une fois activé, le capteur de température intérieure sélectionne automatiquement le mode de fonctionnement souhaité : COOL ou FAN.
2. Si la température ambiante ≥ 24°C, l'appareil se met automatiquement en mode COOL.
3. Si la température ambiante ≤ 24°C, l'appareil se met automatiquement en mode FAN.

Mode DRY :

1. Le ventilateur tourne à vitesse lente. La vitesse ne peut pas être modifiée.
2. Le compresseur s'arrête après 8 minutes et se remet à fonctionner après 6 minutes.
3. Modifier la température n'a aucun effet.

Mode COOL :

1. Si la température ambiante dépasse la température réglée antérieurement, le compresseur se met à fonctionner.
2. Si la température ambiante est inférieure à la température réglée antérieurement, le compresseur s'arrête et le ventilateur supérieur tourne à la vitesse standard.

Mode FAN:

1. Le ventilateur tourne à la vitesse programmée, le compresseur ne fonctionne pas.
2. Modifier la température n'a aucun effet.

Modification :

1. Appuyez sur le bouton pour régler l'heure d'« arrêt automatique » pendant que l'appareil fonctionne.
2. Appuyez sur le bouton pour régler l'heure d'« arrêt automatique » lorsque l'appareil a terminé son cycle.
3. L'heure peut être réglée entre 1 heure et 24 heures. Appuyez une fois sur le bouton ou pour prolonger ou raccourcir la durée d'1 heure.

Modification :

1. La modification prend effet lorsque l'appareil se trouve en mode COOL.
2. Appuyez sur le bouton en mode COOL : l'appareil passe en mode veille et le ventilateur commence à tourner automatiquement à faible vitesse. La température programmée augmente d'1°C après une heure et de 2°C après deux heures. Après six heures, l'appareil s'arrête automatiquement de fonctionner.

Le panneau de commande dispose d'une fonction mémoire. Lorsque vous allumez l'appareil, il continue de fonctionner selon les mêmes paramètres que lorsqu'il était éteint.

TÉLÉCOMMANDE

Pour actionner le climatiseur, dirigez la télécommande vers le récepteur de signal, tel que le montre l'illustration. Lorsque la télécommande est dirigée directement vers le récepteur de signal, sa portée est d'environ 5 mètres ou 16,4 pieds. La portée peut diverger si la télécommande n'est pas directement dirigée vers le récepteur de signal ou si des objets bloquent le signal de la télécommande.

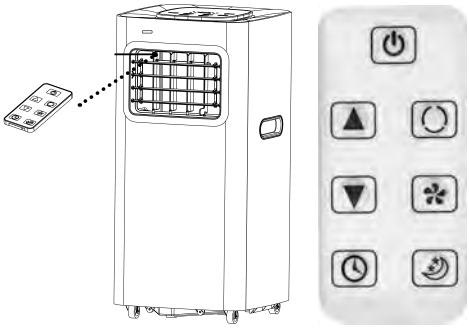

BOUTON ⏻

Ce bouton allume ou éteint l'appareil.

BOUTON

Ce bouton sélectionne le mode de commande.

BOUTON

Ce bouton alterne entre les différentes vitesses du ventilateur, ou .

BOUTONS et

En fonction du mode de commande, ces boutons modifient la température ambiante ou les paramètres de la minuterie.

BOUTON

Ce bouton est utilisé pour régler les heures de marche et d'arrêt automatiques de l'appareil.

BOUTON

Ce bouton est utilisé pour programmer le mode ou l'annuler.

COMMENT PLACER LA PILE

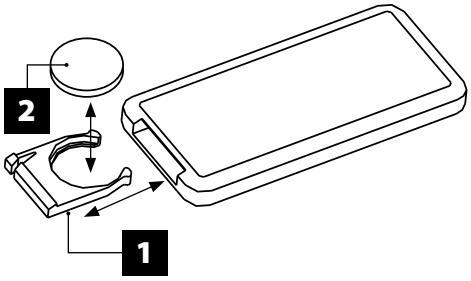

Faites glisser le couvercle pour l'ouvrir, comme le montre l'illustration. Placez la pile en respectant la polarité. Faites glisser le couvercle pour le refermer, comme le montre l'illustration.

1. Enlevez la protection en plastique de la pile avant d'utiliser la télécommande.
2. La télécommande fonctionne avec une pile de type CR2025.
3. La fonction ION peut uniquement être actionnée avec la télécommande.
4. Retirez la pile de la télécommande si vous ne l'utilisez pas pendant une longue période.

PILES

Installez les piles comme indiqué par les signes de polarité (+/-). Enlevez les piles usées ou les piles qui n´ont pas été utilisées depuis longtemps. Ne mélangez pas différents types de piles. Ne rechargez jamais des piles non rechargeables. Ne jetez jamais les piles dans le feu. Ces actions pourraient entraîner l´explosion de la pile. Ne pas jeter les piles à la poubelle, mais les déposer dans les boites pour déchets chimiques.

PROTECTION

Dans les cas suivants, le système de protection peut devenir défaillant et l'appareil peut s'arrêter de fonctionner.

Refroidissement :

– La température de l'air à l'intérieur est supérieure à 43°C.
– La température ambiante est inférieure à 15°C.

Déshumidification :

– La température ambiante est inférieure à 15°C.

Le système de protection fonctionne dans les cas suivants :

– Le système ne redémarre pas immédiatement après avoir cessé de fonctionner ou le mode a changé pendant que le système fonctionnait. Attendez au moins 3 minutes.

REMARQUE : le système stocke une partie de l'eau condensée à des fins de recyclage entre le condensateur et le réservoir d'eau. Lorsque le niveau d'eau atteint le point le plus haut, l'indicateur du niveau d'eau maximum (E4) s'allume pour vous signaler que l'eau doit être évacuée. Coupez le système d'alimentation électrique, mettez l'appareil à un autre endroit approprié, retirez le bouchon de vidange et laissez s'écouler complètement l'eau. Pour empêcher les fuites, n'oubliez pas de remettre le bouchon après le processus de vidange. En fonction de l'endroit où se trouve l'appareil, vous pouvez aussi raccorder le tuyau d'évacuation à la porte d'évacuation afin d'évacuer l'eau.

ENTRETIEN

ENTRETIEN DE L'APPAREIL

1. Coupez le système d'alimentation électrique.
2. Essuyez le boîtier à l'aide d'un chiffon doux et humide.

ENTRETIEN DU FILTRE À AIR

Le filtre à air doit être entretenu après environ 100 heures de fonctionnement.

Poursuivez comme suit :

1. Éteignez l'appareil et retirez le filtre à air.
2. Nettoyez le filtre à air et replacez-le. Si le filtre à air est très sale, lavez-le dans du savon de vaisselle et de l'eau tiède. Laissez sécher le filtre à air à un endroit ombragé et frais avant de le replacer.
3. Nettoyez le filtre à air deux fois par mois si le climatiseur est utilisé dans un environnement extrêmement poussiéreux.

ENTRETIEN APRÈS L'UTILISATION DE

1. Si vous avez l'intention d'utiliser l'appareil pendant une longue période, retirez alors les bouchons en caoutchouc primaires et secondaires de l'orifice d'évacuation afin de vider l'eau.
2. Faites fonctionner l'appareil (uniquement le ventilateur) pendant une demi-journée (ensoleillée) afin de faire sécher les circuits de l'appareil et empêcher la formation de moisissure.
3. Éteignez l'appareil et retirez la fiche de la prise de courant, enlevez les piles de la télécommande et rangez l'appareil comme indiqué dans le manuel.
4. Nettoyez le filtre à air et replacez-le.
5. Enlevez les tuyaux d'air et rangez-les comme indiqué dans le manuel. Couvrez le trou pour le protéger convenablement.

L'ENVIRONNEMENT

Lorsque l'appareil aura atteint la fin de sa durée de vie utile, il doit être apporté à un point de collecte pour le recyclage d'équipements électriques et électroniques. Veuillez vous référer aux symboles indiqués sur le produit ou l'emballage ou dans le manuel de l'utilisateur. Communiquez avec votre municipalité pour vous procurer l'adresse du point de collecte de votre quartier.

E AIRE ACONDICIONADO

MANUAL DE USUARIO

LEA LAS SIGUIENTES INSTRUCCIONES DE SEGURIDAD ANTES DE UTILIZARLAS Y GUÁRDELAS PARA FUTURAS CONSULTAS.

ADVERTENCIA: PARA EVITAR EL RIESGO DE DESCARGA ELÉCTRICA, NUNCA ENCHUFE EL PRODUCTO CUANDO ESTÉ DESARMADO.

ADVERTENCIA: PARA REDUCIR EL RIESGO DE INCENDIO O DESCARGA ELÉCTRICA, NUNCA USE EL PRODUCTO JUNTO CON UN TEMPORIZADOR ELECTRÓNICO. CONECTE EL DISPOSITIVO A UNA TOMACORRIENTE CON CONEXIÓN A TIERRA. NO QUITE EL TERMINAL DE TIERRA. NO USE UN ADAPTADOR.

INSTRUCCIONES DE SEGURIDAD

– Todo el cableado debe cumplir con los códigos eléctricos locales y nacionales y debe ser instalado por un electricista calificado. Si tiene alguna pregunta con respecto a las siguientes instrucciones, comuníquese con un electricista calificado.
– Verifique la fuente de alimentación disponible y resuelva cualquier problema de cableado antes de la instalación y operación de esta unidad.
– Para su seguridad y protección, esta unidad está conectada a tierra a través del enchufe del cable de alimentación cuando se conecta a un tomacorriente de pared correspondiente. Si no está seguro de si los enchufes de pared de su hogar están conectados a tierra correctamente, consulte a un electricista. Si el cable de alimentación está dañado, debe ser reemplazado por el fabricante, su agente de servicio o una persona calificada similar para evitar cualquier peligro.
– Utilice el producto únicamente como se describe en este manual.
– Este producto está diseñado para uso doméstico únicamente.
– Este producto no es para uso comercial, industrial o en exteriores.
– No sumerja la unidad, el enchufe o el cable en agua ni en ningún otro líquido.
– No rocíe el producto con líquidos.
– No cubra el producto.
– No lo use en espacios húmedos o cerca de un fregadero.
– No lo utilice en presencia de vapores explosivos y / o inflamables.
– No coloque el producto ni ninguna parte del mismo cerca de un fuego abierto u otra fuente de calor.
– Coloque siempre fuera del alcance de los niños.
– Coloque siempre sobre una superficie estable.
– Nunca introduzca nada a través de la rejilla de ventilación y manténgalo siempre bajo supervisión cuando esté encendido.
– Este producto no está diseñado para que lo utilicen personas (incluidos niños menores de 8 años) con capacidades físicas, sensoriales o mentales reducidas, o con falta de experiencia y conocimiento, a menos que hayan recibido supervisión o instrucción sobre el uso del producto por una persona responsable por su seguridad. Los niños no deben jugar con el producto. Los niños no deben realizar la limpieza y el mantenimiento sin supervisión.
– Antes de conectar el aparato, comprobar que los valores de tensión que se muestran en la placa de características corresponden a los de la red de suministro eléctrico.
– La toma de corriente debe ser de fácil acceso para que el enchufe se pueda quitar rápidamente en caso de emergencia.
– Tenga en cuenta que los refrigerantes pueden tener olor.
– No perforar ni quemar.
– Cantidad máxima de carga de refrigerante: 135g
– Mantenga la unidad al menos a 1 metro de distancia de televisores o radios para evitar interferencias electromagnéticas.
– No exponga la unidad a la luz solar directa para evitar la decoloración del color de la superficie.
– No incline la unidad más de 35 ° ni la ponga boca abajo durante el transporte.
– Vacíe la bandeja de drenaje de condensado antes de almacenar la unidad para extender la vida útil de la unidad.
– No utilice disolventes químicos (por ejemplo, benceno, alcohol) para limpiar

la superficie de la unidad y evite rayar o dañar la superficie.
– Vacíe el agua del depósito de agua antes de mover el aparato.
– La batería debe retirarse del aparato antes de desecharla y debe desecharse de manera segura.
– No utilice medios distintos a los recomendados por el fabricante para acelerar el proceso de descongelación o para limpiar el aparato.

Después de retirar los materiales de embalaje, compruebe el estado del aparato. Si tiene dudas sobre el estado del dispositivo, no lo use y comuníquese con una persona calificada para obtener ayuda. Los materiales de embalaje (bolsas de plástico, espuma de poliestireno, clavos, etc.) deben mantenerse fuera del alcance de los niños ya que pueden ser peligrosos.

DESENCHUFE SIEMPRE EL APARATO CUANDO:

– no está en uso.
– mover el producto de un lugar a otro.
– mantenimiento o reparación de piezas del producto.
– limpieza del producto.

NO USAR CUANDO:

– No utilice el producto cuando:
– el enchufe o el cable están dañados.
– el producto se ha caído.
– el producto no funciona correctamente.
– el producto está dañado de alguna manera.
– No cuelgue ni monte el producto en una pared o en el techo.
– No opere el producto si las rejillas no están colocadas correctamente.
– El cable debe ser reemplazado por un electricista reconocido si muestra signos de daño.

REFRIGERANTE

(CE) No 842/2006: Este aire acondicionado contiene el refrigerante R290. La cantidad de refrigerante es inferior a 135gy se almacena en un circuito de refrigeración cerrado. El refrigerante tiene un potencial cero de agotamiento del ozono, pero es un gas de efecto invernadero según el Protocolo de Kioto y, por lo tanto, puede contribuir al calentamiento global si se libera a la atmósfera. Como tal, solo los técnicos capacitados con certificaciones de refrigerante pueden llenar o vaciar el aparato. Sin embargo, si el circuito de refrigerante del aire acondicionado no está dañado y si el aparato se utiliza correctamente, no será necesario llenarlo con refrigerante GWP: R290 (propano) 3.

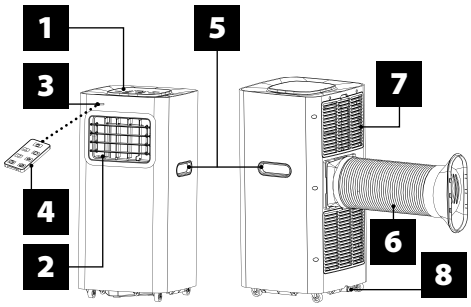

PIEZAS

1 Panel de control
2 Salida de aire frío
3 Receptor de señal
4 Mando a distancia
5 Asa de transporte
6 Conducto de escape de aire
7 Toma de aire del evaporador
8 Puerto de drenaje

PANEL DE CONTROL

Botón de encendido
Botón de temporizador
Botón de suspensión
Botón de velocidad
Botón de modo
LOW Velocidad del ventilador baja
HIGH Velocidad alta del ventilador
Temporizador / botón de aumento de temperatura
Botón para bajar la temperatura / temporizador
AUTO Modo automático
COOL Modo frío
DRY Modo deshumidificar
FAN Modo ventilador

INSTALACIÓN

Seleccione la mejor ubicación
– Junto a una ventana, una puerta o una ventana francesa.
– Mantenga una distancia mínima de 60 cm o 19½ "desde la salida de aire de retorno a la pared o cualquier otro obstáculo.
– Fije un extremo de la manguera de aire a la salida de aire (vea la parte inferior del aparato).
– Extienda la manguera de aire para asegurarse de que haya suficiente espacio entre el otro extremo de la manguera de aire y la ventana, puerta, ventana francesa o agujero en la pared.
– Para evitar cualquier obstrucción, la salida o entrada de aire no debe estar equipada con una rejilla protectora ni ningún otro elemento.

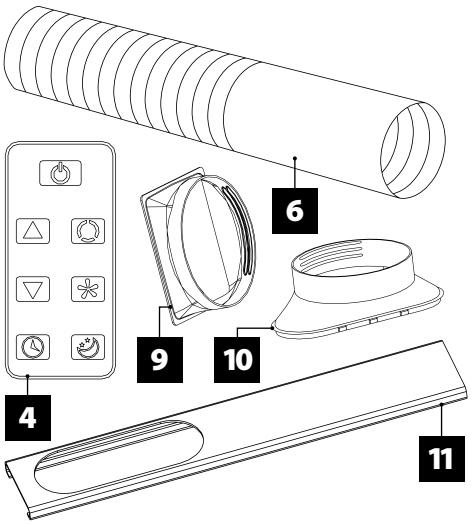

4 Control remoto
6 Conducto de escape de aire
9 Conector para conducto de escape de aire en aire acondicionado
10 Conector para kit de ventana de conducto de escape de aire
11 Kit de ventana

INSTALACIÓN DE CONDUCTO DE ESCAPE Y ADAPTADOR

CÓMO FIJAR LOS CONECTORES EN EL CONDUCTO DE ESCAPE DE AIRE

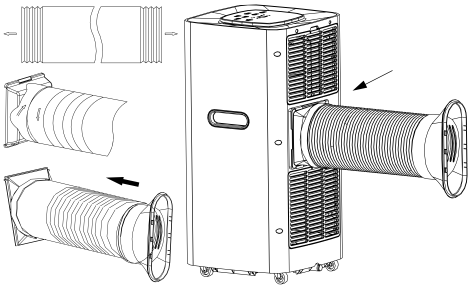

1. Extienda el conducto de escape de aire tirando de los dos extremos del conducto.
2. Atornille el conducto de escape de aire en el conector del conducto de escape de aire.
3. Atornille el conector de la ventana en el conector de plástico.
4. Instale el conector del conducto de escape de aire en la unidad.

INSTALACIÓN DEL KIT DE VENTANA

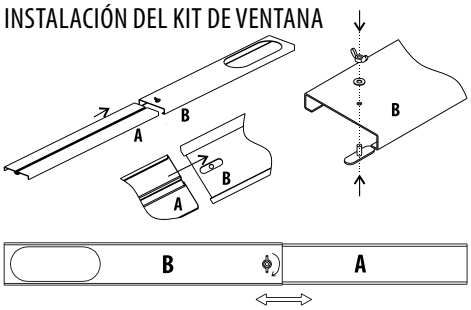

Inserte la placa A en la placa B como se muestra en la imagen.
El consumidor puede ajustar el tablero A hacia arriba o hacia abajo según la altura de la ventana.

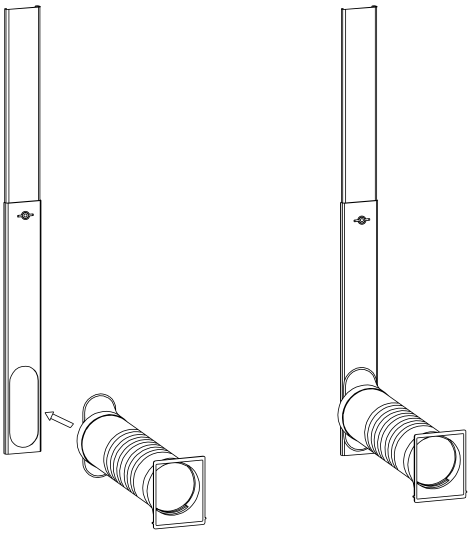

Instale el conducto de aire de escape y sus accesorios en el kit de ventana como se muestra en la imagen.

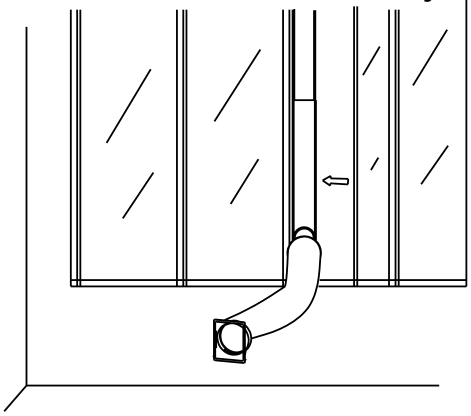

Abra la ventana donde desea instalar el conducto de aire de escape. Instale el conducto de aire de escape en la ventana, luego cierre la ventana.

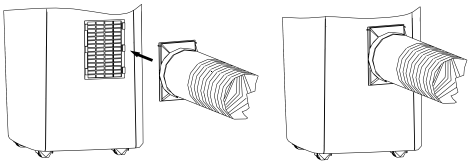

Conecte el otro extremo del conducto de aire de escape y sus accesorios al aire acondicionado.

FUNCIONAMIENTO DEL PANEL DE CONTROL

FUNCIONAMIENTO AUTOMÁTICO, ENFRIAR, DESHUMIDIFICAR, MODELO DE VENTILADOR

1. Encendido / apagado de la unidad
   Conéctelo: la unidad emite un pitido.
   Presione el botón ⏻: la unidad se enciende.
   Pulse de nuevo el botón ⏻: se puede escuchar un sonido y la unidad se apaga.
2. Selección del modo de funcionamiento
   Seleccione el botón para seleccionar el modo deseado como se muestra a continuación:

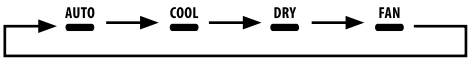

3. Ajuste de la temperatura
   La temperatura se puede ajustar dentro de un rango de 15°C a 31°C con incrementos de 1°C.
   Presione el botón + o − una vez para aumentar o disminuir la temperatura en 1°C. El LED de la unidad muestra la temperatura que se quiere alcanzar durante 5 segundos y luego muestra la temperatura ambiente.
4. Ajuste de la velocidad del ventilador
   Presione el botón para seleccionar la velocidad del ventilador deseada como se muestra a continuación:

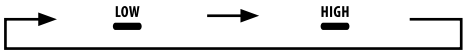

PRINCIPIO DE FUNCIONAMIENTO POR MODO

Modo AUTO:

1. Una vez activado, el sensor de temperatura interior selecciona automáticamente el modo de funcionamiento deseado: COOL o FAN.
2. Cuando la temperatura ambiente es ≥ 24°C, la unidad cambia automáticamente al modo COOL.
3. Cuando la temperatura ambiente es ≤ 24°C, la unidad cambia automáticamente al modo FAN.

Modo DRY:

1. El ventilador funciona a baja velocidad. No se puede ajustar la velocidad.
2. El compresor se detiene después de 8 minutos y vuelve a funcionar después de 6 minutos.
3. El ajuste de la temperatura no tiene ningún efecto.

Modo COOL:

1. Cuando la temperatura ambiente es más alta que la temperatura configurada previamente, el compresor comienza a funcionar.
2. Cuando la temperatura ambiente es más baja que la temperatura configurada previamente, el compresor se detiene y el ventilador superior funciona a la velocidad predeterminada.

Modo FAN:

1. El ventilador funciona a la velocidad establecida y el compresor no funciona.
2. El ajuste de temperatura no tiene ningún efecto.

Operación:

1. Presione el botón para configurar el tiempo de "apagado automático" mientras la unidad está funcionando.
2. Presione el botón para configurar el tiempo de "apagado automático" cuando la unidad esté lista.
3. El tiempo se puede ajustar dentro de un rango de 1 hora a 24 horas. Presione el botón + o − una vez para aumentar o disminuir el tiempo en 1 hora.

operación:

1. La operación es efectiva cuando la unidad está en el modo COOL.
2. Presione el botón en el modo COOL: la unidad cambia al modo de suspensión y el ventilador comienza a girar automáticamente a baja velocidad. La temperatura establecida aumentará 1°C después de una hora y aumentará 2°C después de dos horas. Después de seis horas, la unidad dejará de funcionar automáticamente.

El panel de control tiene una función de memoria. Cuando encienda la unidad, seguirá funcionando con la misma configuración que cuando se apagó.

CONTROL REMOTO

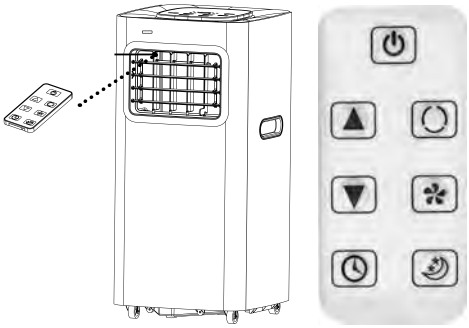

Para operar el acondicionador de aire, apunte el control remoto al receptor de señal como se muestra en la imagen. El alcance del control remoto es de aproximadamente 5 metros o 16,4 pies cuando se apunta directamente al receptor de señal. El alcance puede diferir cuando el control remoto no está dirigido directamente al receptor de señal, o cuando los objetos bloquean la señal del control remoto.

BOTÓN ⏻

Este botón encenderá o apagará el aparato.

BOTÓN

Este botón seleccionará el modo de operación.

BOTÓN

Este botón alterna entre las velocidades del ventilador, o .

BOTONES y

Dependiendo del modo de funcionamiento, estos botones cambiarán la temperatura ambiente o el temporizador.

BOTÓN

Este botón se utiliza para configurar los tiempos de encendido y apagado automático.

BOTÓN

Este botón se utiliza para configurar o cancelar el modo .

CÓMO INSTALAR LA BATERÍA

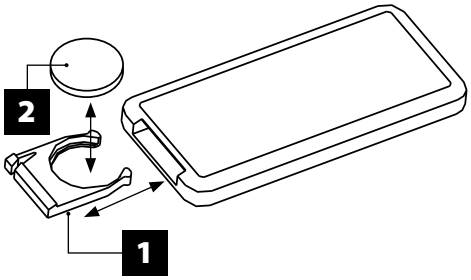

Deslice la tapa para abrirla como se muestra en la imagen. Inserte la batería según su polaridad. Deslice la tapa cerrada como se muestra en la imagen.

1. Antes de utilizar el mando a distancia, retire la protección de plástico de la batería.
2. El mando a distancia funciona con una pila tipo CR2025.
3. La función ION solo se puede utilizar con el mando a distancia.
4. Cuando no esté en uso durante largos períodos de tiempo, retire la batería del control remoto.

PILAS

Instale las pilas según los signos de polaridad indicados (+/-). No utilize pilas que ya no sirvan o que no hayan sido utilizadas por bastante tiempo. No utilize diferentes tipos de pilas en un mismo aparato. No recargue pilas que no sean recargables. Nunca tire las pilas al fuego. Estas acciones podrían provocar la explosión de la pila. No tirar las pilas usadas, deponerlas en los contenedores para materiales Tòxicos.

PROTECCIÓN

El dispositivo de protección puede dispararse y detener el aparato en los casos que se enumeran a continuación.

Enfriamiento:

– La temperatura del aire interior es superior a 43°C.
– La temperatura ambiente es inferior a 15°C.

Deshumidificante:

– La temperatura ambiente es inferior a 15°C.

El dispositivo de protección funcionará en los siguientes casos:

– No reinicie la unidad inmediatamente después de que la operación se detenga o cambie de modo durante la operación. Espere al menos 3 minutos.

NOTA: la unidad almacena una parte del agua condensada para reciclarla entre el condensador y el recipiente de agua. Cuando el nivel del agua sube al nivel más alto, el indicador de nivel máximo de agua (E4) se enciende para informarle que es necesario drenar el agua. Corte el suministro eléctrico, mueva el aparato a un área adecuada, retire el tapón de drenaje y drene el agua por completo. Para evitar fugas, no olvide volver a colocar el tapón cuando finalice el drenaje. Dependiendo del lugar donde se coloque el aparato, también puede conectar la manguera de drenaje al puerto de drenaje para drenar el agua.

MANTENIMIENTO

MANTENIMIENTO DEL DISPOSITIVO

1. Cortar la fuente de alimentación.
2. Limpie el cuerpo (carcasa) con un paño suave y húmedo.

MANTENIMIENTO DEL FILTRO DE AIRE

El filtro de aire debe limpiarse después de aprox. 100 horas de funcionamiento.

Proceder de la siguiente manera:

1. Apague el aparato y retire el filtro de aire.
2. Limpiar y reinstalar el filtro de aire. Si el filtro de aire está muy sucio, lávelo con una solución de detergente y agua tibia. Deje que el filtro de aire se seque en un lugar fresco y con sombra antes de volver a instalarlo.
3. Limpie el filtro de aire cada dos semanas si el acondicionador de aire funciona en un ambiente extremadamente polvoriento.

MANTENIMIENTO DESPUÉS DEL USO

1. Si no planea utilizar el aparato durante un período de tiempo prolongado, asegúrese de quitar el tapón de goma primario y secundario del puerto de drenaje para drenar el agua.
2. Mantenga el aparato en funcionamiento (solo ventilador) durante medio día (en un día soleado) para secar los circuitos del aparato y evitar la acumulación de moho.
3. Detenga el aparato y retire el enchufe de la fuente de alimentación, saque las baterías del mando a distancia y guarde el aparato correctamente.
4. Limpie el filtro de aire y vuelva a colocarlo.
5. Retire las mangueras de aire y guárdelas correctamente. Cubra el agujero para que esté debidamente protegido.

EL MEDIO AMBIENTE

Cuando el producto ha llegado al final de su vida útil, entregarlo en un punto de reciclaje de productos electrónicos. Por favor, haga referencia a los símbolos en el producto, los instrucciones, o el embalaje. Póngase en contacto con el municipio para los dirreciones a su punto de reciclaje más cercano.

I CONDIZIONATORE

MANUALE UTENTE

LEGGERE LE SEGUENTI ISTRUZIONI PER LA SICUREZZA E CONSERVARLE PER FUTURE CONSULTAZIONI.

AVVERTENZA: PER EVITARE IL RISCHIO DI SCOSSE ELETTRICHE, NON COLLEGARE MAI IL PRODOTTO IN RETE MENTRE SI ESEGUE LA MANUTENZIONE. AVVERTENZA: PER RIDURRE IL RISCHIO DI INCENDI O SCOSSE ELETTRICHE, NON USARE MAI IL PRODOTTO CONGIUNTAMENTE A UN TIMER ELETTRICO. INSERIRE LA SPINA IN UNA PRESA A TERRA A TRE POLI. NON TOGLIERE LA PRESA A TERRA. NON USARE ADATTATORI.

ISTRUZIONI PER LA SICUREZZA

– L'intero cablaggio deve osservare la normativa elettrica locale e nazionale e deve essere installato da un elettricista qualificato. In caso di ulteriori domande riguardanti le istruzioni che seguono, contattare un elettricista qualificato.
– Controllare le prese disponibili e risolvere ogni problema di cablaggio prima di installare e mettere in funzione questa unità.
– Per la sicurezza e la protezione dell'utente, questa unità è messa a terra grazie al cavo di alimentazione quando esso è collegato a una presa a parete abbinata. Se non si è sicuri che le prese a parete in casa siano correttamente messe a terra, consultare un elettricista. Se il cavo di alimentazione è danneggiato, per evitare rischi, deve essere sostituito dal produttore, dall'agente di servizio o da equivalente personale qualificato.
– Usare l'apparecchio solo nei modi descritti in questo manuale.
– Il prodotto è inteso esclusivamente per l'uso domestico.
– Il prodotto non è destinato a usi commerciali, industriali o all'aria aperta.
– Non immergere l'unità, il cavo e la spina in acqua o altri liquidi.
– Non spruzzare liquidi sul prodotto.
– Non coprire il prodotto.
– Non usare in spazi umidi o vicino a un lavandino.
– Non usare in presenza di esplosivi e/o vapori infiammabili.
– Non sistemare il prodotto né alcuna delle sue componenti vicino a una fiamma viva o a qualsiasi altra fonte di calore.
– Sistemare sempre lontano dalla portata dei bambini.
– Sistemare sempre su di una superficie stabile.
– Non infilare alcun oggetto attraverso la griglia di ventilazione e tenere sempre sotto osservazione quando in funzione.
– L'apparecchio non è destinato all'uso da parte di persone (inclusi i bambini al disotto degli otto anni) con capacità fisiche, sensoriali o mentali ridotte, o con mancanza di esperienza e competenza a meno che non siano controllate o abbiano ricevuto le istruzioni necessarie per l'uso dell'apparecchio da una persona responsabile della loro sicurezza. I bambini non devono giocare con il prodotto. La pulizia e la manutenzione non devono essere eseguite da bambini non sorvegliati.
– Prima di collegare l'apparecchio, controllare che i valori del voltaggio indicati sulla piastrina corrispondano a quelli della rete elettrica che si usa.
– La presa elettrica deve essere facile da raggiungere in modo che la spina possa

essere rimossa velocemente in caso di emergenza.
– Tener presente che i refrigeranti possono sprigionare odori.
– Non perforare né bruciare.
– Carico massimo di refrigerante: 135g
– Tenere l'unità ad almeno un metro di distanza da TV o radio per evitare interferenze elettromagnetiche.
– Non esporre l'unità alla luce diretta del sole per evitare che le superfici scolorino.
– Non inclinare l'unità di più di 35° né capovolgerla durante il trasporto.
– Per prolungare il ciclo vitale dell'unità, svuotare il vassoio di raccolta della condensa prima di riporla.
– Non usare solventi chimici (p. es benzene, alcol) per pulire la superficie dell'unità ed evitare graffiature e danni alla superficie stessa.
– Prima di spostare l'apparecchio, svuotare il serbatoio dell'acqua.
– Prima di rottamare l'apparecchio, togliere la batteria e smaltirla in modo sicuro.
– Non usare mezzi diversi da quelli raccomandati dal produttore per accelerare il processo di scongelamento o per pulire l'apparecchio.

Dopo aver rimosso i materiali di imballaggio, controllare le condizioni dell'apparecchio. Se si hanno dubbi sullo stato generale dell'apparecchio, non usarlo e contattare il personale qualificato per assistenza. Il materiale di imballaggio (buste di plastica, polistirolo espanso, chiodi etc.) deve essere tenuto fuori della portata dei bambini perché può essere pericoloso.

TOGLIERE SEMPRE LA SPINA QUANDO:
– non si utilizza.
– si sposta il prodotto da una postazione ad un'altra.
– si esegue la manutenzione ad alcune parti del prodotto.
– si pulisce il prodotto.

NON USARE QUANDO:
– Non usare il prodotto quando:
– la spina o il cavo sono danneggiati.
– il prodotto è caduto.
– il prodotto non funziona correttamente.
– il prodotto è danneggiato in qualsivoglia maniera.
– Non appendere o montare il prodotto su di una parete o al soffitto.
– Non mettere in funzione l'apparecchio se le griglie non sono correttamente collocate.
– Se mostra segni di danneggiamento, il cavo deve essere sostituito da un elettricista qualificato.

REFRIGERANTE
(EC) No 842/2006: Questo condizionatore contiene il refrigerante R290. La quantità di refrigerante è inferiore ai 135g ed è contenuta in un circuito di raffreddamento chiuso. Il refrigerante ha un potenziale di riduzione dell'ozono pari a zero, ma è considerato come un cosiddetto gas serra secondo il Protocollo di Kyoto e quindi può contribuire al riscaldamento globale se rilasciato nell'atmosfera. Pertanto solo tecnici specializzati con certificazione per i refrigeranti possono riempire o svuotare l'apparecchio. Ad ogni modo, se il circuito di raffreddamento del condizionatore non viene danneggiato e l'apparecchio viene correttamente usato, non ci sarà bisogno di riempirlo con refrigerante GWP: R290 (Propano) 3.

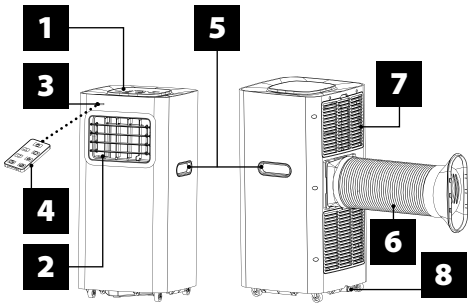

COMPONENTI
1 Pannello di controllo
2 Uscita aria fredda
3 Recettore segnale
4 Telecomando
5 Maniglia per trasporto
6 Condotto di scarico dell'aria
7 Presa d'aria dell'evaporatore
8 Porta di scarico

PANNELO DI CONTROLLO
Pulsante accensione
Pulsante timer
Pulsante sospensione
Pulsante velocità
Pulsante modalità
LOW Velocità ventilatore bassa
HIGH Velocità ventilatore alta
Pulsante Timer/temperatura SU
Pulsante Timer/temperatura GIÙ
AUTO Modalità automatica
COOL Modalità freddo
DRY Modalità deumidificazione
FAN Modalità ventilatore

INSTALLAZIONE
Scegliere la collocazione migliore
– Accanto a una finestra, a una porta o a una portafinestra.
– Osservare una distanza minima di 60 cm o 19½" fra l'uscita dell'aria e la parete o qualsiasi altro ostacolo.
– Fissare una delle estremità del tubo dell'aria all'uscita dell'aria (vedere sul fondo dell'apparecchio).
– Allungare il tubo dell'aria in modo tale che ci sia abbastanza spazio fra l'altra sua estremità e la finestra, la porta, la portafinestra o il foro nella parete.
– Per prevenire ostruzioni, non applicare alcuna griglia protettiva o altri oggetti all'uscita o all'ingresso dell'aria.

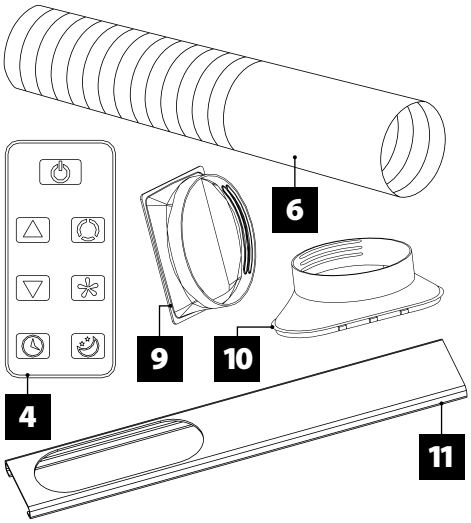

4 Telecomando
6 Condotto di scarico dell'aria
9 Giunto per il condotto di scarico dell'aria sul condizionatore
10 Giunto per il condotto di scarico dell'aria sul kit finestra
11 Kit finestra

INSTALLAZIONE DEL CONDOTTO DI SCARICO DELL'ARIA E DELL'ADATTATORE
COME FISSARE I GIUNTI AL CONDOTTO DI SCARICO DELL'ARIA

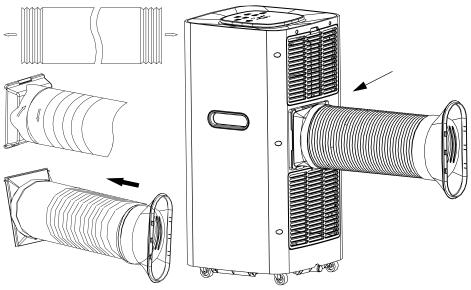

1. Allungare il condotto di scarico dell'aria tirando le due estremità del condotto.
2. Avvitare il condotto di scarico dell'aria nel giunto del condotto di scarico dell'aria.
3. Avvitare il giunto della finestra nel giunto di plastica.
4. Installare il giunto del condotto di scarico dell'aria sull'unità.

INSTALLAZIONE DEL KIT FINESTRA

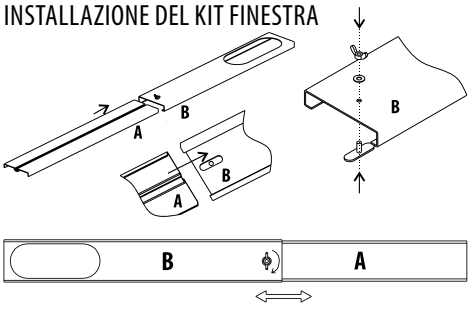

Inserire il bordo A nel bordo B come mostrato in figura.
L'utente potrà regolare il bordo A verso il basso o verso l'alto in base all'altezza della finestra.

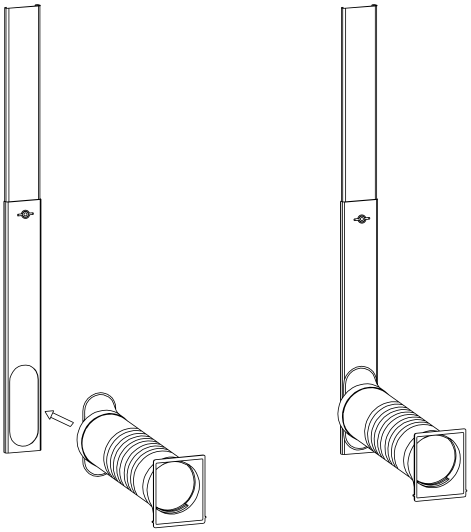

Installare il condotto di scarico dell'aria e i suoi accessori sul kit della finestra come mostrato in figura.

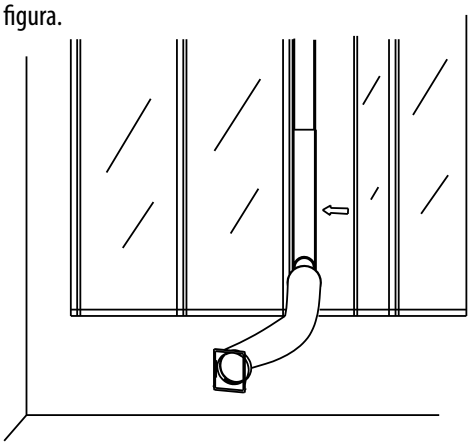

Aprire la finestra dove si desidera installare il condotto di scarico dell'aria. Installare il condotto di scarico dell'aria sulla finestra, poi chiudere la finestra.

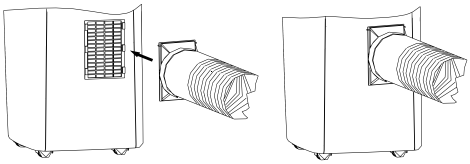

Collegare l'altra estremità del condotto di scarico dell'aria e i suoi accessori al condizionatore.

FUNZIONAMENTO DEL TELECOMANDO

FUNZIONAMENTO DEL VENTILATORE AUTOMATICO, RAFFREDDAMENTO, DEUMIDIFICATORE

1. Portare l'unità su on/off
   Inserire la spina: l'unità emette un bip.
   Premere il ⏻ pulsante: l'unità è accesa.
   Premere di nuovo ⏻ il pulsante: si sente un suono e l'unità si spegne.
2. Scelta della modalità operativa
   Selezionare il pulsante per scegliere la modalità di funzionamento come mostrato qui sotto:

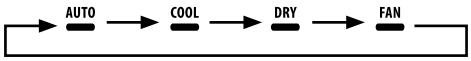

3. Regolazione della temperatura
   La temperatura può essere impostata in un intervallo fra 15°C e 31°C con 1°C di incremento.
   Premere il pulsante ⊕ o ⊖ per aumentare o diminuire la temperatura di 1°C. L'unità LED mostra la temperatura scelta per cinque secondi e poi visualizza la temperatura ambiente.
4. Regolazione della velocità del ventilatore
   Selezionare il pulsante per scegliere la velocità del ventilatore come mostrato qui sotto:

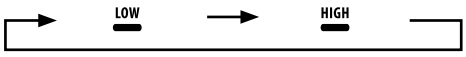

PRINCIPIO DI FUNZIONAMENTO PER MODALITÀ

AUTO modalità:

1. Una volta attivato, il sensore di temperatura incorporato seleziona automaticamente la modalità di funzionamento desiderata: COOL o FAN.
2. Quando la temperatura ambiente è ≥ 24°C, l'unità passa automaticamente in modalità COOL.
3. Quando la temperatura ambiente è ≥ 24°C, l'unità passa automaticamente in modalità FAN.

DRY modalità:

1. Il ventilatore funziona a bassa velocità. La velocità non può essere modificata.
2. Il compressore si ferma dopo otto minuti e riprende a funzionare dopo sei minuti.
3. La modifica della temperatura non ha effetto.

COOL modalità:

1. Quando la temperatura ambiente è più alta di quella precedentemente impostata, il compressore inizia a funzionare.
2. Quando la temperatura ambiente è più bassa di quella precedentemente impostata, il compressore e il ventilatore superiore funzionano a velocità preimpostata.

FAN modalità:

1. Il ventilatore funziona alla velocità impostata, il compressore non gira.
2. La modifica della temperatura non ha effetto.

funzionamento:

1. Premere il pulsante per impostare l'ora di "spegnimento automatico" mentre l'unità è in funzione.
2. Premere il pulsante per impostare l'ora di "spegnimento automatico" quando l'unità è pronta.
3. L'ora può essere regolata in un intervallo da una a ventiquattro ore. Premere il pulsante ⊕ o ⊖ una volta per portare avanti o portare indietro l'orario di un'ora.

funzionamento:

1. Il funzionamento è effettivo quando l'unità si trova in modalità COOL.
2. Premere il pulsante in modalità COOL: l'unità passa alla modalità di sospensione e il ventilatore si avvia automaticamente girando a bassa velocità. La temperatura impostata aumenterà di 1°C dopo un'ora e aumenterà di 2°C dopo due ore. Dopo sei ore l'unità si spegnerà automaticamente.

Il pannello di controllo è fornito di una funzionalità di memoria. Quando l'unità si accende, continuerà a funzionare con le stesse impostazioni di quando era spenta.

TELECOMANDO

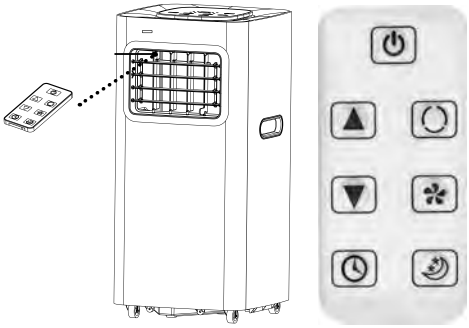

Per far funzionare il condizionatore, dirigere il telecomando verso il recettore di segnale come mostrato in figura. Il raggio d'azione del telecomando è di circa 5 metri o 16,4 piedi quando viene puntato direttamente verso il recettore di segnale. Il raggio di azione può cambiare quando il telecomando non è direttamente puntato verso il recettore di segnale o quando ci sono oggetti che bloccano il segnale verso il telecomando.

⏻ PULSANTE

Questo pulsante accende o spegne l'apparecchio.

PULSANTE

Questo pulsante seleziona la modalità operativa.

PULSANTE

Questo pulsante alterna le velocità del ventilatore, o .

PULSANTI ⊕ e ⊖

A seconda della modalità operativa questi pulsanti modificano la temperatura ambiente o il timer.

PULSANTE

Questo pulsante viene usato per impostare automaticamente i tempi di accensione e spegnimento.

PULSANTE

Questo pulsante viene usato per impostare o cancellare la modalità .

COME INSTALLARE LE BATTERIE

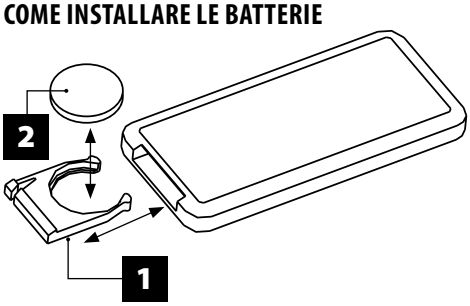

Aprire il coperchio facendolo scorrere come mostrato in figura. Inserire la batteria rispettando le polarità. Chiudere il coperchio facendolo scivolare come mostrato in figura.

1. Prima di usare il telecomando, togliere la protezione in plastica della batteria.
2. Il telecomando funziona con batterie tipo CR2025.
3. La funzione ION può essere azionata solo col telecomando.
4. Quando non lo si usa per un lungo periodo, togliere la batteria dal telecomando.

PILE

Inserire le batterie seguendo l'indicazioni negli scompartimenti - e +. Rimuovere le batterie esaurite oppure batterie on usati da tanto tempo. Non usare alcun altro tipo di batteria simultaneamente. Non provare a caricare batterie non-ricaricabile. Non gettare le batterie scaricate nel fuoco. A cause delle due azioni le batterie potranno esplodare. Non buttar via batterie, ma buttarle in appositi contenitori per i loro corretto smaltimento.

PROTEZIONE

Il meccanismo di protezione può fermare l'apparecchio nei casi elencati qui di seguito.
Raffreddamento:
– La temperatura dell'aria all'interno è superiore ai 43°C.
– La temperatura ambiente è inferiore ai 15°C.
Deumidificazione:
– La temperatura ambiente è inferiore ai 15°C.

Il meccanismo di protezione funziona nei seguenti casi:
– Non riavviare l'unità subito dopo che ha smesso di funzionare né cambiare modalità durante il funzionamento. Aspettare almeno tre minuti.

NOTA: l'unità conserva una parte dell'acqua di condensa per il riciclo fra il condensatore e il contenitore dell'acqua. Quando il livello dell'acqua arriva al massimo, l'indicatore di livello massimo (E4) si accende per avvisare che bisogna eliminare l'acqua. Togliere la spina, spostare l'apparecchio in un luogo adatto, togliere il tappo di scarico e far defluire completamente l'acqua. Per evitare perdite, non dimenticare di rimettere a posto il tappo quando l'acqua è completamente uscita. A seconda del luogo in cui l'apparecchio viene sistemato, è possibile collegare il tubo di drenaggio alla porta di scolo per far uscire l'acqua.

MANUTENZIONE

MANUTENZIONE DELL'APPARECCHIO
1. Togliere la spina.
2. Pulire il corpo centrale (involucro) con un panno morbido e umido.

MANUTENZIONE DEL FILTRO DELL'ARIA
Il filtro dell'aria deve essere pulito dopo circa cento ore di funzionamento.
Procedere in questo modo:
1. Spegnere l'apparecchio e togliere il filtro dell'aria.
2. Pulire e reinstallare il filtro dell'aria. Se il filtro dell'aria è molto sporco, lavarlo con una soluzione di detergente e acqua tiepida. Far asciugare il filtro dell'aria in luogo protetto e fresco prima di reinstallarlo.
3. Se il condizionatore viene usato in ambiente estremamente polveroso, pulire il filtro dell'aria ogni due settimane.

MANUTENZIONE DOPO L'USO
1. Se l'apparecchio non viene usato per un lungo periodo, togliere il tappo di gomma primario e secondario della porta di scolo per far uscire l'acqua.
2. Lasciar girare l'apparecchio (solo il ventilatore) per una mezza giornata (in un giorno di sole) per far asciugare i circuiti dell'apparecchio e prevenire la formazione di muffa.
3. Spegnere l'apparecchio e togliere la spina, estrarre le batterie dal telecomando e riporre l'apparecchio in maniera opportuna.
4. Pulire il filtro dell'aria e rimetterlo poi al suo posto.
5. Togliere i tubi dell'aria e riporli in maniera opportuna. Coprire il foro in modo che sia ben protetto.

AMBIENTE

Quando raggiunge il termine della sua durata di vita, portare questo prodotto presso un centro di raccolta per il riciclo di apparecchi elettrici ed elettronici. Fare riferimento alle indicazioni e ai simboli presenti sul prodotto, all'interno delle istruzioni oppure sulla confezione. Rivolgersi agli uffici comunali per l'indirizzo del punto di raccolta a voi più vicino.

CZ KLIMATIZACE

UŽIVATELSKÁ PŘÍRUČKA

PŘED POUŽITÍM SI PŘEČTĚTE NÁSLEDUJÍCÍ BEZPEČNOSTNÍ POKYNY A USCHOVEJTE JE PRO BUDOUCÍ NAHLÉDNUTÍ.

UPOZORNĚNÍ: ABY SE ZABRÁNILO RIZIKU ÚRAZU ELEKTRICKÝM PROUDEM, NIKDY NEZAPOJUJTE VÝROBEK DO EL. SÍTĚ, POKUD JE ROZMONTOVÁN.

UPOZORNĚNÍ: ABY SE SNÍŽILO RIZIKO VZNIKU POŽÁRU A ÚRAZU ELEKTRICKÝM PROUDEM, NIKDY NEPOUŽÍVEJTE VÝROBEK SPOLEČNĚ S ELEKTRONICKÝM ČASOVAČEM. ZAPOJTE ZAŘÍZENÍ DO UZEMŇOVACÍ 3 OTVOROVÉ ZÁSUVKY EL. NAPÁJENÍ. NEODSTRAŇUJTE UZEMŇOVACÍ KOLÍK. NEPOUŽÍVEJTE ADAPTÉR.

BEZPEČNOSTNÍ POKYNY

– Veškerá elektroinstalace musí splňovat místní a celostátní zákony o elektrických zařízeních a musí být instalována kvalifikovaným elektrikářem. S jakýmikoliv dotazy ohledně následujících pokynů se obraťte na kvalifikovaného elektrikáře.
– Před instalací a provozem této jednotky zkontrolujte dostupné el. napájení a vyřešte jakékoliv potíže s elektroinstalací.
– Z důvodu vaší bezpečnosti a ochrany je toto zařízení uzemněno zástrčkou el. napájecího kabelu, když je zapojena do odpovídající el. zásuvky ve zdi. Pokud si nejste jisti, zda jsou el. zásuvky ve vaší domácnosti řádně uzemněny, obraťte se na elektrikáře. Pokud je el. napájecí kabel poškozen, musí být vyměněn výrobcem, jeho servisním zástupcem nebo podobně kvalifikovanou osobou, aby se předešlo jakýmkoliv rizikům nebezpečí.
– Výrobek používejte pouze způsobem popsaným v této příručce.
– Tento výrobek je určen pouze pro použití v domácnosti.
– Tento produkt není určen pro komerční, průmyslové nebo venkovní použití.
– Neponořujte jednotku, el. zástrčku nebo kabel do vody nebo jiných tekutin.
– Nestříkejte produkt tekutinami.
– Nezakrývejte výrobek.
– Nepoužívejte ve vlhkých prostorách nebo v blízkosti umyvadla.
– Nepoužívejte v přítomnosti výbušných a/nebo hořlavých výparů.
– Neumísťujte výrobek ani jeho části do blízkosti otevřeného ohně nebo jiného zdroje tepla.
– Umístěte vždy mimo dosah dětí.
– Umístěte vždy na stabilní povrch.
– Nikdy nevkládejte nic do ventilační ochranné klece a při zapnutí mějte vždy pod dohledem.
– Tento produkt není určen k použití osobami (včetně dětí mladších 8 let) se sníženými fyzickými, smyslovými nebo duševními schopnostmi nebo nedostatkem zkušeností a znalostí, jestliže nejsou pod dohledem nebo poučeny o použití zařízení

osobou zodpovědnou za jejich bezpečnost. Výrobek neslouží jako hračka. Čištění a údržbu nesmí provádět děti bez dozoru.
– Před připojením spotřebiče zkontrolujte, zda hodnoty napětí uvedené na typovém štítku odpovídají hodnotám elektrické sítě.
– El. zásuvka musí být snadno přístupná, aby bylo zástrčku možné rychle vytáhnout v případě havárie.
– Berte na vědomí, že chladiva mohou zapáchat.
– Neprorážejte ani nepalte.
– Maximální množství náplně chladiva: 135g
– Umístěte jednotku ve vzdálenosti nejméně 1 metru od televizorů nebo rádií, aby nedošlo k elektromagnetickému rušení.
– Nevystavujte jednotku přímému slunečnímu světlu, aby nedošlo k vyblednutí barvy povrchu.
– Během přepravy nenaklánějte jednotku o více než 35° nebo nepokládejte vzhůru nohama.
– Před uskladněním vyprázdněte tácek na odkapávání kondenzátu k prodloužení životnosti výrobku.
– K čištění povrchu jednotky nepoužívejte chemická rozpouštědla (např. benzen, alkohol) a zabraňte poškrábání nebo poškození povrchu.
– Před přemístěním spotřebiče vyprázdněte vodu z nádržky na vodu.
– Baterie musí být vyjmuta ze zařízení před tím, než je zařízení sešrotováno a bezpečně zlikvidováno.
– K urychlení procesu odmrazování nebo k čištění spotřebiče nepoužívejte jiné prostředky, než jaké jsou doporučeny výrobcem.

Po odstranění obalového materiálu zkontrolujte stav spotřebiče. Pokud máte pochybnosti o stavu zařízení, nepoužívejte jej a požádejte o pomoc kvalifikovanou osobu. Obalové materiály (plastové sáčky, polystyrenová pěna, hřebíky atd.) musí být uchovávány mimo dosah dětí, protože mohou být nebezpečné.

ZAŘÍZENÍ VŽDY ODPOJTE, POKUD:
– se nepoužívá.
– je přemísťován z jednoho místa na druhé.
– se provádí údržba nebo servis součástek produktu.
– se provádí čištění produktu.

NEPOUŽÍVEJTE, POKUD:
– Nepoužívejte výrobek, pokud:
– jsou zástrčka nebo kabel poškozeny.
– produkt spadl.
– výrobek nefunguje správně.
– výrobek je jakýmkoliv způsobem poškozen.
– Výrobek nezavěšujte ani nemontujte na zeď nebo strop.
– Nezprovozňujte výrobek, pokud mřížky nejsou správně umístěny.
– Pokud el. kabel vykazuje známky poškození, musí by být vyměněn kvalifikovaným elektrikářem.

CHLADIVO
(ES) č. 842/2006: Tato klimatizace obsahuje chladivo R290. Množství chladiva je menší než 135g a je skladováno v uzavřeném chladicím okruhu. Chladicí kapalina má nulový potenciál na úbytek ozonu, je však podle Kjótského protokolu takzvaným skleníkovým plynem a může tak přispívat ke globálnímu oteplování, pokud se uvolňuje do atmosféry. Jako takový mohou spotřebič plnit nebo vyprazdňovat pouze vyškolení technici s certifikací chladiva. Pokud však není poškozený okruh chladicí kapaliny klimatizace a spotřebič je používán správným způsobem, není třeba jej doplňovat chladicí kapalinou GWP: R290 (propan) 3.

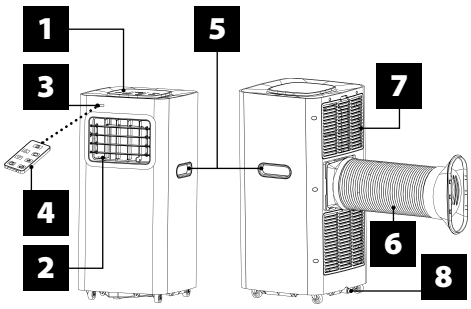

DÍLY
1 Ovládací panel
2 Výstup studeného vzduchu
3 Signální čidlo
4 Dálkové ovládání
5 Přepravní rukojeť
6 Potrubí pro odvod vzduchu
7 Přívod vzduchu do výparníku
8 Odtokový otvor

OVLÁDACÍ PANEL
Tlačítko napájení
Tlačítko časovače
Tlačítko spánku
Tlačítko rychlosti
Tlačítko režimu
LOW Nízká rychlost ventilátoru
HIGH Vysoká rychlost ventilátoru
Tlačítko časovače/ZVÝŠENÍ teploty
Tlačítko časovače /SNÍŽENÍ teploty
AUTO Automatický režim
COOL Režim chlazení
DRY Režim odvlhčování
FAN Režim ventilátoru

INSTALACE
Volba nejvhodnějšího umístění
– Vedle okna, dveří nebo francouzského okna.
– Dodržujte minimální vzdálenost 60 cm nebo 19½" od výstupu zpětného vzduchu ke zdi nebo jiným překážkám.
– Připevněte jeden konec vzduchové hadice k výstupu vzduchu (viz. spodní část zařízení).
– Rozprostřete vzduchovou hadici a ujistěte se, je mezi druhým koncem vzduchové hadice a oknem, dveřmi, francouzským oknem nebo otvorem ve zdi dostatek prostoru.
– Výstup nebo sání vzduchu nesmí být opatřeno ochrannou mřížkou nebo jiným předmětem, aby nedošlo k zacpání průchodnosti.

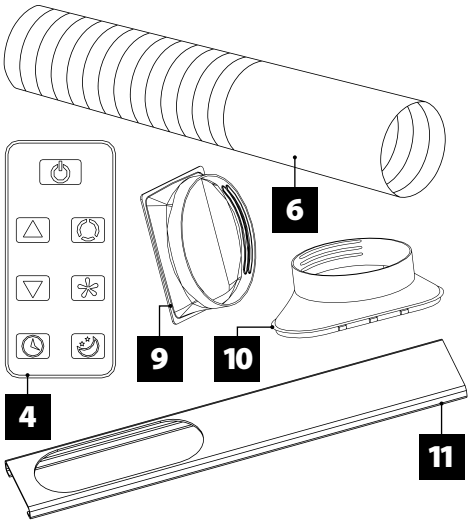

4 Dálkové ovládání
6 Potrubí pro odvod vzduchu
9 Spojka pro potrubí pro odvod vzduchu na klimatizaci
10 Spojka pro potrubí pro odvod vzduchu pro okenní soupravu
11 Okenní souprava

INSTALACE VĚTRACÍHO POTRUBÍ A ADAPTÉRU
UPEVNĚNÍ KONEKTORŮ NA POTRUBÍ PRO ODVOD VZDUCHU

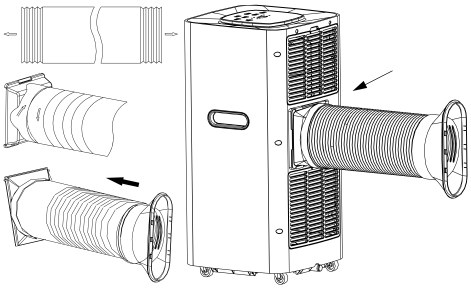

1. Potrubí pro odvod vzduchu prodloužíte zatáhnutím jeho dvou konců.
2. Přišroubujte potrubí pro odvod vzduchu do spojky na potrubí pro odvod vzduchu.

3. Přišroubujte spojku okna do plastové spojky.
4. Namontujte spojku potrubí pro odvod vzduchu na zařízení.

INSTALACE OKENNÍ SOUPRAVY

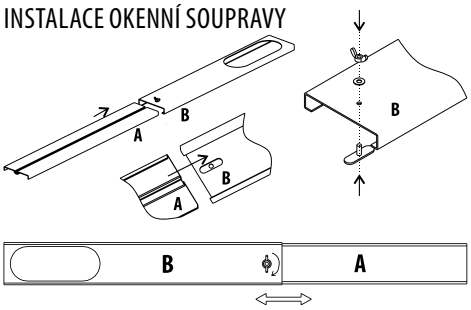

Vložte desku A do desky B jak je znázorněno na obrázku.
Spotřebitel může upravit desku A směrem nahoru nebo dolů dle výšky okna.

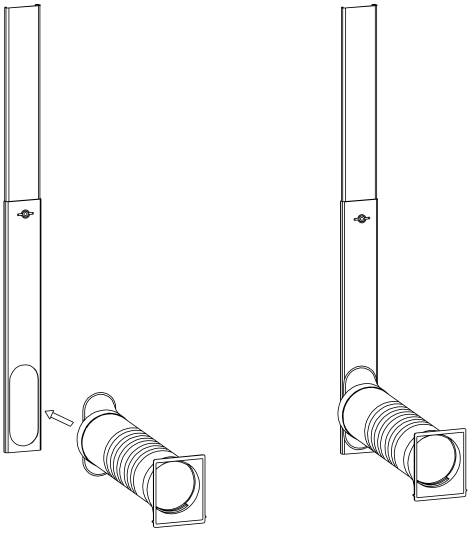

Nainstalujte potrubí pro odvod vzduchu a jeho příslušenství na okenní soupravu, jak je znázorněno na obrázku.

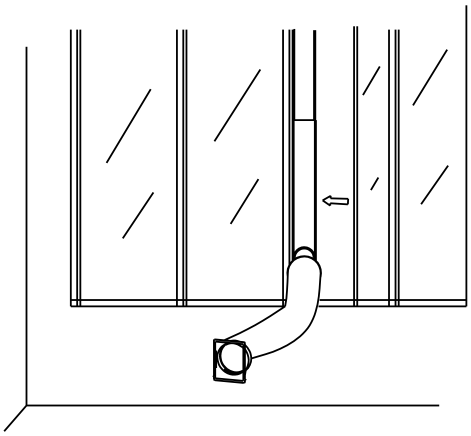

Otevřete okno tam, kde chcete instalovat potrubí pro odvod vzduchu. Namontujte potrubí na okno a poté okno zavřete.

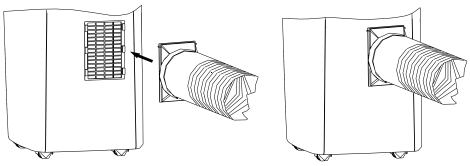

Připojte druhý konec potrubí pro odvod vzduchu a jeho příslušenství ke klimatizaci.

FUNKCE OVLÁDACÍHO PANELU

AUTOMATICKÝ, CHLAZENÍ, ODVLHČOVACÍ, PROVOZ MODELU VENTILÁTORU

1. Zapnutí/vypnutí jednotky
   Zapojte do el. sítě: jednotka vydá jednou zvukové znamení.
   Stiskněte tlačítko ⏻: jednotka je zapnutá.
   Stiskněte tlačítko ⏻ ještě jednou: jednotka vydá zvuk a se vypne.
2. Výběr provozního režimu
   Stisknutím tlačítka ⌂ vyberte požadovaný režim, jak je znázorněno níže:

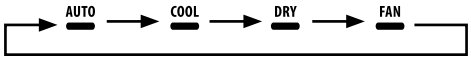

3. Nastavení teploty
   Teplotu lze nastavit v rozmezí 15°C až 31°C se zvýšením 1°C.
   Jedním stisknutím tlačítka ⊞ nebo ⊟ zvýšíte nebo snížíte teplotu o 1°C. LED jednotka zobrazí cílovou teplotu po dobu 5 sekund a poté zobrazí pokojovou teplotu.
4. Nastavení rychlosti ventilátoru
   Stisknutím tlačítka ✻ vyberte požadovanou rychlost ventilátoru, jak je znázorněno níže:

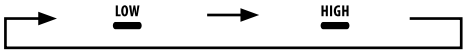

PRINCIP FUNGOVÁNÍ V REŽIMU
AUTO ▬ režim:

1. Jakmile je aktivován, čidlo pokojové teploty automaticky vybere požadovaný provozní režim: COOL ▬ nebo FAN ▬.
2. Pokud je pokojová teplota ≥ 24°C, jednotka se automaticky přepne do režimu COOL ▬.
3. Pokud je pokojová teplota ≤ 24°C, jednotka se automaticky přepne do režimu FAN ▬.

DRY ▬ režim:

1. Ventilátor běží rychlostí nízkou. Rychlost nelze upravit.
2. Kompresor se zastaví po 8 minutách a opět se dá do provozu po 6 minutách.
3. Nastavení teploty nemá žádný účinnost.

COOL ▬ režim:

1. Pokud je pokojová teplota vyšší než předešle nastavená teplota, kompresor se spustí.
2. Pokud je pokojová teplota nižší než předešle nastavená teplota, kompresor se zastaví a horní ventilátor pracuje s výchozí rychlosti.

FAN ▬ režim:

1. Ventilátor běží nastavenou rychlostí, kompresor neběží.
2. Nastavení teploty nemá žádný účinek.

⏲ provoz:

1. Stisknutím tlačítka ⏲ nastavíte čas „automatického vypnutí“, když je jednotka v provozu.
2. Když je jednotka připravena, stiskněte tlačítko ⏲ pro nastavení času „automatického vypnutí“.
3. Čas lze nastavit v rozsahu od 1 hodiny do 24 hodin. Jedním stisknutím tlačítka ⊞ nebo ⊟ zvýšíte nebo snížíte čas o 1 hodinu.

provoz:

1. Provoz jednotky je účinný, je-li v režimu COOL ▬.
2. Stiskněte tlačítko v režimu COOL ▬: jednotka se přepne do režimu spánku a ventilátor se automaticky začne otáčet nízkou rychlostí. Nastavená teplota se zvýší o 1°C po jedné hodině a zvýší se o 2°C po dvou hodinách. Po šesti hodinách se jednotka automaticky zastaví.

Ovládací panel má paměťovou funkci. Když jednotku zapnete, bude i nadále fungovat ve stejném nastavení, ve kterém byla před vypnutím.

DÁLKOVÉ OVLÁDÁNÍ

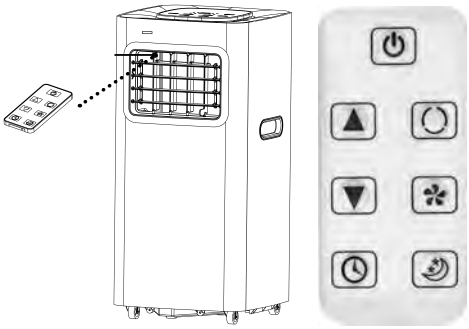

K ovládání klimatizace nasměrujte dálkové ovládání na signální čidlo, jak je znázorněno na obrázku. Dosah dálkového ovladače je přibližně 5 metrů nebo 16,4 stop, je-li namířen přímo na signální čidlo. Dosah se může lišit, pokud dálkový ovladač není přímo namířen na signální čidlo nebo pokud objekty blokují signál z dálkového ovladače.

⏻ TLAČÍTKO
Tímto tlačítkem se spotřebič zapíná a vypíná.
TLAČÍTKO
Toto tlačítko slouží k výběru provozního režimu.
✻ TLAČÍTKO
Toto tlačítko přepíná mezi rychlostmi ventilátoru ✻ nebo ✻.
△ a ▽ TLAČÍTKA
V závislosti na provozním režimu změníte pomocí těchto tlačítek teplotu v místnosti nebo časovač.
TLAČÍTKO
Toto tlačítko se používá k nastavení časů automatického zapnutí a vypnutí.
TLAČÍTKO
Toto tlačítko se používá k nastavení nebo zrušení režimu.

INSTALACE BATERIE

Vysuňte kryt, jak je znázorněno na obrázku. Vložte baterii shodně s její polaritou. Zasuňte kryt, jak je znázorněno na obrázku.

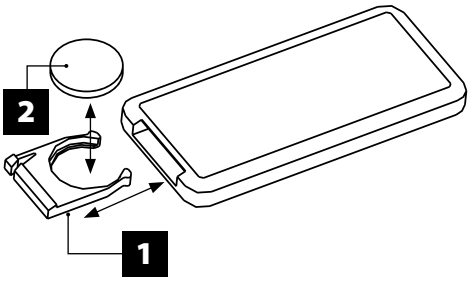

1. Před použitím dálkového ovladače odstraňte z baterie plastovou ochranu.
2. Dálkový ovladač pracuje s baterií typu CR2025.
3. Funkci ION lze ovládat pouze pomocí dálkového ovladače.
4. Pokud dálkový ovladač nepoužíváte delší dobu, baterii vyjměte.

BATERIE

Umístěte baterie podle polaritních (+/-) znaků. Vyměňte vybité baterie a baterie, které nebyly delší dobu použity. Nekombinujte různé druhy baterií. Nikdy nedobíjejte baterie, které k tomu nejsou určeny. Nikdy nevhazujte vybité baterie do ohně. Baterie by v obou případech mohly explodovat. Baterie nevyhazovat, ale odevzdat jako chemický odpad.

OCHRANA

Ochranné zařízení může zařízení vypnout a zastavit zařízení v níže uvedených případech.

Chlazení:

– Pokojová teplota je vyšší než 43°C.
– Pokojová teplota je nižší než 15°C.

Odvlhčování:

– Pokojová teplota je nižší než 15°C.

Ochranné zařízení bude fungovat v následujících případech:

– Jednotku nerestartujte bezprostředně po zastavení provozu nebo při změně režimu během provozu. Počkejte alespoň 3 minuty.

POZNÁMKA: jednotka uchovává část kondenzované vody k recyklaci mezi kondenzátorem a nádobkou na vodu. Pokud hladina vody stoupne na nejvyšší úroveň, rozsvítí se indikátor maximální hladiny vody (E4), který signalizuje, že je třeba vypustit vodu. Odpojte el. napájení, umístěte spotřebič na vhodné místo, vytáhněte vypouštěcí zátku a úplně vypusťte vodu. Po ukončení vypouštění vody nezapomeňte dát zpět zátku, aby nedošlo k úniku vody. Podle umístění spotřebiče, lze připojit hadici k otvoru pro vypouštění vody.

ÚDRŽBA

ÚDRŽBA SPOTŘEBIČE

1. Odpojte el. napájení.
2. Trup (plášť) otřete měkkým a vlhkým hadříkem.

ÚDRŽBA VZDUCHOVÉHO FILTRU

Vzduchový filtr je třeba vyčistit přibližně po 100 provozních hodinách.

Postupujte následovně:

1. Vypněte zařízení a vyjměte vzduchový filtr.
2. Vyčistěte a znovu dosaďte vzduchový filtr. Pokud je vzduchový filtr velmi znečištěný, omyjte jej roztokem čisticího prostředku a vlažné vody. Před opětovným dosazením nechte vzduchový filtr uschnout na stinném a chladném místě.
3. Čistěte vzduchový filtr každé dva týdny, pokud klimatizace pracuje v extrémně prašném prostředí.

ÚDRŽBA PO POUŽITÍ

1. Pokud neplánujete delší dobu používat spotřebič, ujistěte se o odstranění primární a sekundární pryžové zátky odtokového otvoru, aby došlo k vypuštění vody.
2. Spotřebič zprovozněte (pouze ventilátor) po dobu půl dne (za slunečného dne), aby došlo k vysušení obvodů spotřebiče a zabránilo se hromadění plísně.
3. Zastavte spotřebič a odpojte zástrčku el. napájecího zdroje, vyjměte baterie z dálkového ovladače a patřičně uskladněte uložte.
4. Vyčistěte vzduchový filtr a vložte zpět na místo.
5. Odstraňte vzduchové hadice a řádně uložte. Otvor zakryjte tak, aby byl náležitě chráněn.

ŽIVOTNÍ PROSTŘEDÍ

Když tento výrobek dosáhne své doby životnosti, odneste ho na sběrné místo určené pro recyklaci elektrických a elektronickýc zařízení. Podívejte se prosím na symboly na výrobku, v návodu, nebo na obalu. Obraťte se na obecní úřad v místě vašeho bydliště, kde by vám měli poskytnout adresu na příslušné sběrné místo ve vašem okoli.

P AR CONDICIONADO

MANUAL DE UTILIZAÇÃO

LEIA AS INSTRUÇÕES DE SEGURANÇA SEGUINTES ANTES DE UTILIZAR E MANTENHA-AS PARA REFERÊNCIA FUTURA.

AVISO: PARA EVITAR RISCOS DE CHOQUE ELÉCTRICO, NUNCA LIGUE Á ELECTRICIDADE QUANDO DESMONTADO.

AVISO: PARA REDUZIR O RISCO DE INCÊNDIO OU CHOQUE ELÉCTRICO, NUNCA UTILIZE O APARELHO COM UM TEMPORIZADOR ELECTRÓNICO. LIGUE A UMA TOMADA COM LIGAÇÃO Á TERRA. NÃO REMOVA A LIGAÇÃO Á TERRA E NÃO USE UM ADAPTADOR.

INSTRUÇÕES DE SEGURANÇA

– Todas as ligações eléctricas devem seguir os códigos locais e nacionais e devem ser instaladas por um electricista qualificado. Se tiver qualquer questão acerca das instruções seguintes, contacte um electricista qualificado.
– Verifique a corrente eléctrica e resolva quaisquer problemas de ligação antes de instalar e utilizar esta unidade.
– Para a sua segurança e protecção, esta unidade está ligada á terra através do cabo eléctrico e quando ligado a uma tomada de parede com ligação á terra. Se não tiver a certeza de que a sua tomada de parede está ligada á terra, consulte um electricista. Se o cabo eléctrico estiver danificado, deve ser substituído pelo fabricante, fornecedor ou pessoa similar e qualificada para evitar riscos.
– Utilize somente como descrito neste manual.
– Somente para uso doméstico.
– Não utilize comercialmente, industrialmente ou em exteriores.
– Não mergulhe a unidade, tomada ou cabo eléctrico em água ou outros líquidos.
– não asperge com líquidos.
– Não cubra o aparelho.
– Não utilize em espaços húmidos ou perto de um lavatório.
– Não utilize na presença de explosivos e/ou fumos inflamáveis.
– Não coloque o aparelho ou qualquer parte deste perto de fogueiras ou outras fontes de calor.
– Coloque fora do alcance de crianças.
– Coloque sempre numa superfície estável.
– Não coloque objectos através da grelha de ventilação e mantenha sempre vigiado quando ligado.
– Este aparelho não deve ser utilizado por pessoas (crianças com menos de 8 anos incluídas) com capacidade físicas, mentais ou sensoriais reduzidas, falta de experiência e conhecimento a não ser que sejam supervisionados ou instruídos na utilização do aparelho por alguém responsável pela sua segurança.
– Crianças não devem brincar com este aparelho. A limpeza e manutenção não deve ser feito por crianças sem serem vigiadas.
– Antes de ligar á electricidade, verifique se a voltagem da placa de dados do aparelho corresponde á da rede eléctrica.
– A tomada de parede deve ser de fácil alcance, de maneira a que possa ser facilmente removida em caso de emergência.

– Aparelhos refrigerantes podem ter um odor.
– Não fure ou queime.
– Máxima carga refrigerante: 135gr
– Mantenha o aparelho a pelo menos 1 metro de televisões ou rádios para evitar interferências electromagnéticas.
– Não exponha o aparelho a luz solar directa para evitar que a cor da superfície desbote.
– Não incline mais do que 35° ou vire ao contrário durante transporte.
– Esvazie o reservatório de condensação antes de armazenar o aparelho para aumentar a sua vida útil.
– Não utilize solventes químicos (benzeno, álcool, etc.) para limpar a superfície e evite riscar ou danificar a mesma.
– Esvazie a água do tanque antes de mover o aparelho.
– A bateria deve ser removida do aparelho no caso deste ser deitado fora e deve ser deitado fora seguramente.
– Não utilize outros meios que os recomendados pelo fabricante para acelerar o processo de descongelamento ou limpeza do aparelho.

Depois de retirar os materiais da embalagem, verifique a condição do aparelho. Se tiver dúvidas relativamente ao seu estado, não o utilize e contacte um técnico qualificado para o ajudar. Os materiais de embalagem (sacos de plástico, esferovite, etc.) devem ser postos fora do alcance de crianças, pois podem ser perigosos.

DESLIGUE O APARELHO SEMPRE QUE:
– não estiver a ser utilizado.
– mudar o aparelho de um local para outro.
– fizer manutenção ou substituir peças do aparelho.
– limpar o aparelho.

NÃO UTILIZE QUANDO:
– Não utilize o aparelho quando:
– o cabo eléctrico ou a tomada estejam danificados.
– o aparelho tenha caído.
– o aparelho não funcione correctamente.
– o aparelho esteja danificado.
– Não pendure ou monte o aparelho no tecto ou em paredes.
– O cabo eléctrico deve ser substituído por um electricista qualificado se mostrar sinais de dano.

REFRIGERADOR
(EC) No 842/2006: Este ar condicionado contém um refrigerador R290. A quantidade de refrigerante é menor que 135gr e armazenado num circuito arrefecedor fechado. O arrefecedor tem potencial zero de destruição da camada de ozono, mas é um gás de efeito de estufa sob o Protocolo de Kyoto e pode contribuir para o aquecimento global se for libertado para a atmosfera. Desta maneira, só técnicos treinados e com certificações para refrigeradores devem encher ou esvaziar o aparelho. Mas se o circuito arrefecedor ou o ar condicionado não estiverem danificados e se o aparelho estiver a funcionar correctamente, não haverá necessidade de o encher com refrigerador GWP: R290 (Propano) 3.

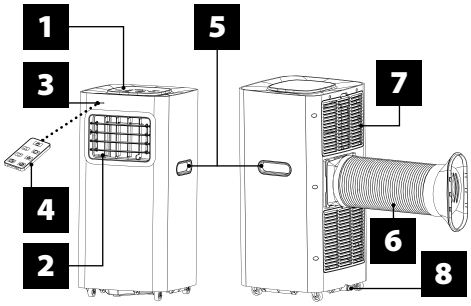

PEÇAS
1 Painel de controlo
2 Saída de ar frio
3 Sinal receptor
5 Pega de transporte
6 Tubo de saída de ar
7 Entrada de ar do evaporador
8 Porta de drenagem

PAINEL DE CONTROLO
Botão de ligar
Botão temporizador
Botão Sleep
Botão de velocidade
Botão modo
LOW Velocidade baixa de ventoinha
HIGH Velocidade alta de ventoinha
Temporizador/temperatura ACIMA
Temporizador/temperatura ABAIXO
AUTO Modo automatico
COOL Modo arrefecer
DRY Modo desumidificador
FAN Modo ventoinha

INSTALAÇÃO
Escolha a melhor localização
– Junto a uma janela, porta ou janela Francesa.
– Mantenha uma distância mínima de 60 cm da saída de ar de retorno á parede ou outros obstáculos.
– Prenda uma extremidade do tubo á saída de ar (ver fundo do aparelho).
– Estenda o tubo de ar para ter a certeza que existe espaço suficiente entre a outra extremidade e a porta, janela ou abertura na parede.
– Para evitar obstruções, as saídas e entradas de ar não devem ter uma grelha de protecção ou outros objectos.

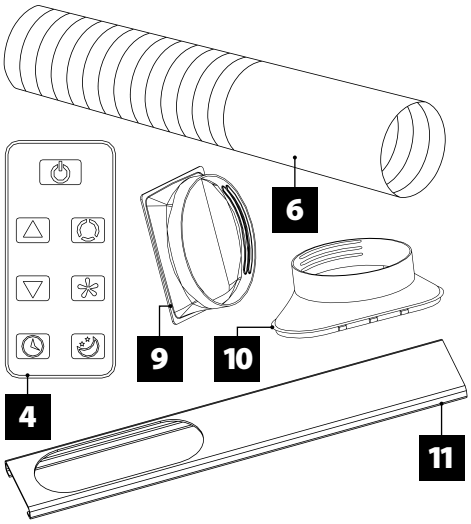

4 Controlo remoto
6 Tubo de exaustão de ar
9 Conector do tubo de exaustão de ar ao ar condicionado
10 Kit de janela para conector de exaustão de ar
11 Kit de janela

INSTALAÇÃO DO TUBO DE EXAUSTÃO E ADAPTADOR
COMO FIXAR OS CONECTORES AO TUBO DE EXAUSTÃO DE AR

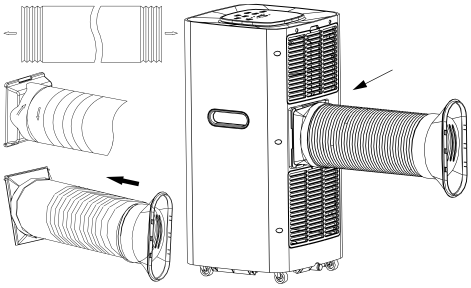

1. Estenda o tubo de exaustão de ar puxando as duas extremidades do tubo.
2. Aparafuse o tubo de exaustão de ar no conector do tubo.
3. Aparafuse o conector da janela no conector plástico.
4. Instale o conector to tubo de exaustão de ar na unidade.

KIT DE INSTALAÇÃO DE JANELA

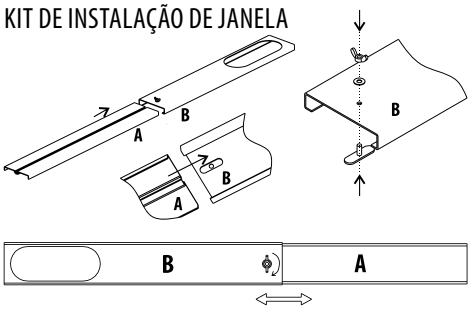

Insira a placa A na placa B como mostrado na imagem.
O utilizador pode ajustar a placa A para cima ou para baixo, de acordo com a altura da janela.

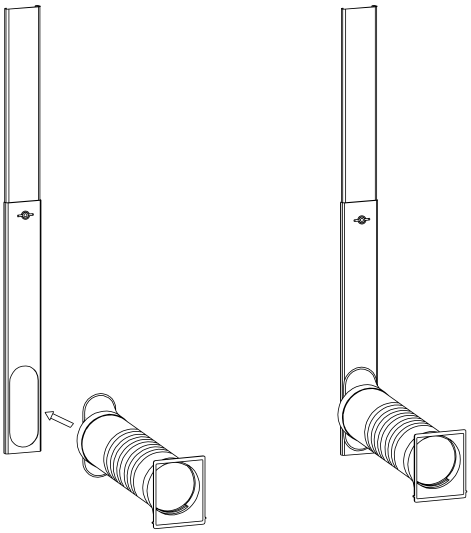

Instale o tubo de exaustão de ar e os seus acessórios no kit de janela, como mostrado na imagem.

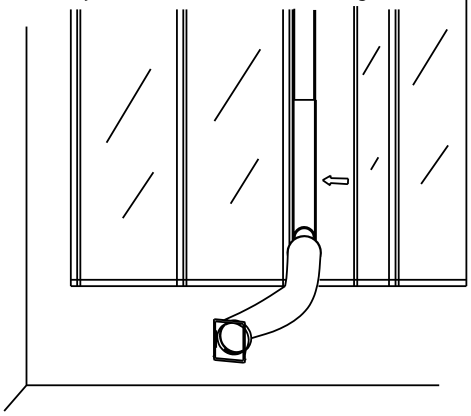

Abra a janela onde pretende instalar o tubo de exaustão de ar. Instale o tubo e feche a janela.

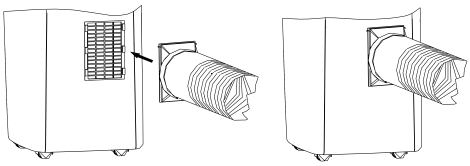

Conecte o outro extremo do tubo de exaustão e seus acessórios no ar condicionado.

UTILIZAÇÃO DO PAINEL DE CONTROLO

AUTOMÁTICO, ARREFECER, DESUMIDIFICAR, UTILIZAÇÃO DO MODELO VENTOINHA

1. Ligar e desligar o aparelho
   Ligue á electricidade, o aparelho irá emitir um zumbido.
   Pressione o botão ⏻: o aparelho irá ligar-se.
   Pressione o botão ⏻ outra vez: irá ouvir um ruído e o parelho irá desligar-se.
2. Seleccione o modo de utilizar
   Seleccione o botão ⌂ para seleccionar o modo desejado, como mostrado abaixo:

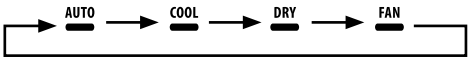

3. Ajustar a temperatura
   A temperatura pode ser ajustada entre 15°C até 31°C com incrementos de 1°C.
   Pressione o botão ⊕ ou ⊖ uma vez para aumentar ou diminuir a temperatura 1°C. O LED irá mostrar a temperatura alvo durante 5 segundos e irá mostrar de seguida a temperatura da divisão.
4. Ajustar a velocidade da ventoinha
   Pressione o botão ✣ para seleccionar a velocidade da ventoinha pretendida, como mostrado abaixo:

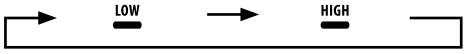

PRINCÍPIO DE FUNCIONAMENTO POR MODELO

AUTO modo:

Uma vez activado, o sensor de temperatura interior selecciona o modo desejado de operação: COOL ou FAN.

1. Quando a temperatura da divisão é maior ou igual a 24°C, o aparelho automaticamente muda para o modo COOL.
2. Quando a temperatura da divisão é menor ou igual a 24°C, o aparelho muda automaticamente para o modo FAN.

Modo DRY:

1. A ventoinha funciona a baixa velocidade. A velocidade pode ser ajustada.
2. O compressor para depois de 8 minutos e volta a funcionar depois de 6 minutos.
3. O ajuste de temperatura não tem qualquer efeito.

Modo COOL:

1. Quando a temperatura da divisão é maior que a temperatura previamente configurada, o compressor começa a funcionar.
2. Quando a temperatura da divisão é menor que a temperatura previamente configurada, o compressor para e a ventoinha superior irá funcionar á velocidade predefinida.

Utilização ⏲:

1. Pressione o botão ⏲ para configurar o tempo "automatic off" quando o aparelho está a funcionar.
2. Pressione o botão ⏲ para configurar o tempo "automatic off" quando o aparelho está pronto.
3. O tempo pode ser ajustado num intervalo de 1 até 24 horas. Pressione os botões ⊕ ou ⊖ para aumentar ou diminuir o tempo 1 hora.

Utilização ⊛

1. A utilização é efectiva quando a unidade está no modo COOL.
2. Pressione o botão ⊛ no modo COOL: O aparelho muda para o modo sleep e a ventoinha começa automaticamente a baixa velocidade. A temperatura configurada irá aumentar 1°C passada uma hora e 2°C depois de duas horas. Depois de seis horas a unidade irá parar automaticamente.

O painel de controlo tem uma função memória. Quando ligar o aparelho, as configurações são as mesmas que estavam em efeito quando desligou o parelho.

CONTROLO REMOTO

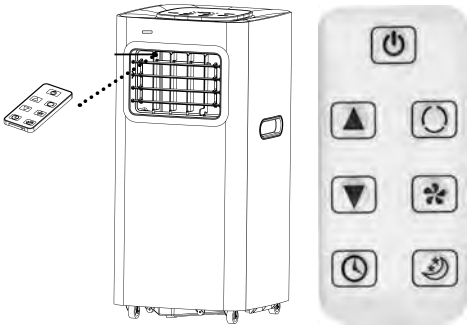

Para utilizar o ar condicionado, aponte o controlo remoto ao receptor de sinal, como mostrado na imagem. O alcance do controlo remoto é de aproximadamente 5 metros, quando apontado directamente ao receptor de sinal. O alcance pode ser diferente quando o controlo remoto não está apontado directamente ao receptor ou quando existem objectos a bloquear o sinal do controlo remoto.

BOTÃO ⏻
Este botão liga e desliga o aparelho.
BOTÃO ⟲
Este botão escolhe o modo de utilização
BOTÃO ✣
Este botão muda a velocidade das ventoinhas, ⊛ ou ⊛.
BOTÕES △ e ▽
Dependendo do modo de utilização, estes botões irão mudar a temperatura ambiente ou o temporizador.
BOTÃO ⏲
Este botão serve para configurar o ligar e desligar automático.
BOTÃO ⊛
Este botão é utilizado para configurar ou cancelar o modo ⊛.

COMO INSTALAR A PILHA

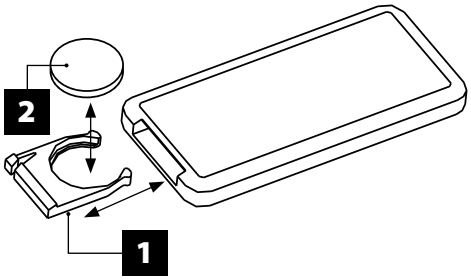

Deslize a tampa como mostra a imagem. Insira a pilha de acordo com a sua polaridade. Feche a tampa como mostra a imagem.

1. Antes de utilizar o controlo remoto, remova a protecção de plástico da pilha.
2. O controlo remoto funciona com uma pilha CR2025.

3. A função ON só pode ser utilizada com o controlo remoto.
4. Se não utilizar durante longos períodos de tempo, remova a pilha do controlo remoto.

PILHAS

Coloque as pilhas no compartimento das pilhas conforme indicado nos pólos. Substitue as pilhas quando o nível da pilha desceu abaixo do nível utilizável (p.e. caso as pilhas não foram usadas durante algum tempo). Não misture as pilhas novas com as pilhas usadas. Não misture marcas de pilhas nem tipos diferentes da mesma marca. Não coloque pilhas não recarregáveis num carregador de pilhas. Nunca incinere nem desmonte as pilhas. Não deitar as pilhas no lixo. Entregar ao posto de coleta para resíduos perigosos.

PROTECÇÃO

O mecanismo de protecção entra em funcionamento e pára o aparelho nos casos listados abaixo.
Arrefecer:
– A temperatura interior é acima de 43°C.
– A temperatura ambiente é acima de 15°C.
Desumidificar:
– A temperatura ambiente é abaixo de 15°C.

O mecanismo de protecção irá funcionar nos seguintes casos:
– Não reinicie o aparelho imediatamente depois de este parar ou mudar de modo durante a utilização. Espere pelo menos 3 minutos.

NOTA: o aparelho guarda parte da água condensada para reciclar entre o condensador e o contentor de água. Quando o nível de água subir até ao nível máximo, o indicador máximo de água (E4), irá acender. Isto indica que deverá drenar a água.
Desligue o aparelho da electricidade e mova-o para uma área adequada, remova a tampa de drenagem e remova a água completamente. Para evitar fugas, volte a colocar a tampa depois da drenagem. Dependendo do local onde o aparelho está sitiado, pode ligar o tubo de drenagem á saída de drenagem.

MANUTENÇÃO

MANUTENÇÃO DO APARELHO
1. Desligue da electricidade.
2. Limpe o exterior com um pano suave e húmido.

MANUTENÇÃO DO FILTRO DE AR
O filtro de ar deve ser limpo depois de aproximadamente 100 horas de utilização.
Proceda da seguinte maneira:
1. Desligue o aparelho e remova o filtro de ar.
2. Limpe e reinstale o filtro. Se o filtro estiver bastante sujo, lave-o com uma solução de detergente e água tépida. Deixe o filtro secar num local com sombra e fresco antes de voltar a instalar.
3. Se o ar condicionado funcionar num ambiente com bastante poeira, limpe o filtro do ar de duas em duas semanas.

MANUTENÇÃO DEPOIS DE UTILIZAR
1. Se está a planear não utilizar o aparelho durante um longo período de tempo, certifique-se que remove as tampas de borracha primária e secundária da entrada de drenagem para poder drenar a água.
2. Mantenha o aparelho a funcionar (só ventoinha) durante meio dia (num dia com sol), para secar os circuitos do aparelho e prevenir a acumulação de bolor.
3. Pare o aparelho e remova da electricidade, retire a pilha do controlo remoto e armazene o aparelho.
4. Limpe o filtro de ar e volte a colocar.
5. Remova os tubos de ar e armazene-os. Cubra as aberturas para que o aparelho esteja protegido.

O MEIO AMBIENTE

Quando este produto chegar ao fim da sua vida útil, entregue-o num dos pontos de recolha onde seja feita reciclagem de material eléctrico e electrónico. Tome os simbolos no produto, manual de instruções e embalagem como referência. Contacte a sua Câmara Municipal para endereços de pontos de recolha apropriados na sua vizinhança.

PL KLIMATYZATOR

INSTRUKCJA OBSŁUGI
PRZECZYTAĆ PONIŻSZĄ INSTRUKCJĘ OBSŁUGI I ZACHOWAĆ JĄ NA POTRZEBY EWENTUALNEGO KORZYSTANIA Z NIEJ W PRZYSZŁOŚCI.

OSTRZEŻENIE ABY UNIKNĄĆ RYZYKA PORAŻENIA PRĄDEM, NIGDY NIE WKŁADAĆ WTYCZKI DO GNIAZDKA PODCZAS PRZEPROWADZANIA KONSERWACJI URZĄDZENIA.
OSTRZEŻENIE: ABY UNIKNĄĆ RYZYKA POŻARU LUB PORAŻENIA PRĄDEM, NIGDY NIE STOSOWAĆ PRODUKTU W POŁĄCZENIU Z PROGRAMATOREM CZASOWYM. PODŁĄCZAĆ URZĄDZENIE BEZPOŚREDNIO DO UZIEMIONEGO, 3-POLOWEGO GNIAZDKA ELEKTRYCZNEGO. NIE USUWAĆ PRĘTA UZIEMIAJĄCEGO. NIE STOSOWAĆ ADAPTERA.

INSTRUKCJE BEZPIECZEŃSTWA
– Całe okablowanie musi spełniać lokalne i krajowe przepisy z zakresu elektryczności i być zainstalowane przez wykwalifikowanego elektryka. W razie pytań co do niniejszej instrukcji skontaktować się z wykwalifikowanym elektrykiem.
– Sprawdzić dostępne źródło zasilania i rozwiązać ewentualne problemy z okablowaniem przed rozpoczęciem instalacji i użytkowania urządzenia.
– Dla bezpieczeństwa i ochrony użytkownika urządzenie jest uziemione za pośrednictwem wtyczki przewodu zasilającego, gdy jest ona podłączona do odpowiedniego gniazdka. Skonsultować się z elektrykiem w razie braku pewności co do tego, czy gniazdka w domu są prawidłowo uziemione. Jeżeli przewód zasilający jest uszkodzony, producent, jego przedstawiciel serwisowy lub osoba o podobnych kwalifikacjach musi go wymienić, by uniknąć zagrożenia.
– Z urządzenia korzystać wyłącznie w sposób opisany w niniejszej instrukcji.
– Niniejszy produkt przeznaczony jest wyłącznie do użytku domowego.
– Produkt nie jest przeznaczony do użytku komercyjnego, przemysłowego lub na zewnątrz.
– Nie zanurzać urządzenia, wtyczki ani przewodu w wodzie lub innych płynach.
– Nie spryskiwać urządzenia płynami.
– Nie przykrywać urządzenia.
– Nie stosować w miejscach wilgotnych ani w pobliżu umywalek/zlewów.
– Nie stosować w pobliżu oparów wybuchowych i/lub łatwopalnych.
– Nie ustawiać urządzenia ani jego elementów w pobliżu otwartego ognia lub innego źródła ciepła.
– Zawsze umieszczać urządzenie poza zasięgiem dzieci.
– Zawsze ustawiać urządzenie na płaskim, stabilnym podłożu.
– Nigdy nie wtykać jakichkolwiek przedmiotów w kratkę wentylacyjną urządzenia i przez cały czas nadzorować urządzenie, gdy jest ono podłączone.
– Urządzenie to nie jest przeznaczone do użytkowania przez osoby (w tym dzieci) o ograniczonej sprawności fizycznej, umysłowej lub psychicznej, a także przez osoby nieposiadające odpowiedniego doświadczenia i wiedzy, chyba że osoba odpowiedzialna za ich bezpieczeństwo sprawuje nad nimi nadzór lub udzieliła im informacji na temat prawidłowej obsługi urządzenia.
– Przed podłączeniem urządzenia do sieci sprawdzić, czy wartość napięcia podana na płytce znamionowej jest zgodna z napięciem sieci elektrycznej.
– Gniazdko musi być łatwo dostępne, by możliwe było szybkie wyjęcie wtyczki w razie potrzeby.
– Należy pamiętać, że czynniki chłodnicze mogą wydzielać zapach.

– Nie przedziurawiać ani nie podpalać.
– Maksymalna ilość czynnika chłodniczego: 135g.
– Urządzenie musi znajdować się w odległości co najmniej 1 metra od odbiorników radiowych i telewizyjnych, by uniknąć zakłóceń radiowych.
– Nie wystawiać urządzenia na bezpośrednie działanie światła słonecznego, by uniknąć przebarwienia jego powłoki.
– Nie przechylać urządzenia pod kątem większym niż 35°ani nie ustawiać go do góry nogami w trakcie transportu.
– Opróżnić pojemnik ociekowy przed odstawieniem urządzenia na dłuższy czas, by wydłużyć jego żywotność.
– Nie stosować rozpuszczalników chemicznych (np. benzenu, alkoholu) do czyszczenia powierzchni urządzenia oraz chronić ją przed zarysowaniem czy uszkodzeniem.
– Opróżnić wodę ze zbiornika na wodę przed przeniesieniem urządzenia.
– Należy usunąć baterię z urządzenia przed jej całkowitym zużyciem oraz zutylizować ją w bezpieczny sposób.
– Nie stosować innych środków niż zalecane przez producenta, by przyspieszyć proces rozmarzania lub wyczyścić urządzenie.

Po usunięciu opakowania skontrolować stan urządzenia. W razie wątpliwości co do stanu urządzenia nie korzystać z niego i skontaktować się z wykwalifikowaną osobą celem uzyskania pomocy. Materiały opakowaniowe (worki foliowe, styropian, gwoździe itd.) należy trzymać poza zasięgiem dzieci, gdyż mogą one spowodować zagrożenie.

ZAWSZE WYCIĄGAĆ WTYCZKĘ Z GNIAZDKA, JEŻELI:

– urządzenie nie jest użytkowane;
– urządzenie jest przenoszone z jednego miejsca w drugie;
– przeprowadza się konserwację lub serwisowanie elementów urządzenia;
– urządzenie będzie czyszczone.

NIE UŻYWAĆ, GDY:

– Nie korzystać z urządzenia, gdy
– wtyczka lub przewód są uszkodzone;
– urządzenie spadło;
– urządzenie nie działa prawidłowo;
– urządzenie zostało w jakikolwiek sposób uszkodzone.
– Nie zawieszać ani nie montować urządzenia do ściany ani sufitu.
– Nie korzystać z urządzenia, jeżeli kratki nie są prawidłowo zamontowane.
– Jeżeli przewód wykazuje oznaki uszkodzenia, musi on zostać wymieniony przez wykwalifikowanego elektryka.

CZYNNIK CHŁODNICZY

Dyrektywa (WE) nr 842/2006: W tym urządzeniu znajduje się czynnik chłodniczy R290. Jego ilość jest mniejsza niż 135g. Czynnik znajduje się w zamkniętym obiegu chłodzenia. Czynnik chłodniczy nie narusza warstwy ozonowej, ale jest tak zwanym gazem cieplarnianym zgodnie z Protokołem z Kioto, a zatem może przyczyniać się do wzrostu globalnego ocieplenia w przypadku jego przedostania się do atmosfery. Dlatego też wyłącznie wykwalifikowani monterzy posiadający certyfikat uprawniający do pracy z czynnikami chłodniczymi mogą napełniać i opróżniać urządzenie. Jeżeli obieg chłodzenia w klimatyzatorze nie jest uszkodzony i urządzenie jest prawidłowo użytkowane, nie ma konieczności uzupełniania czynnika chłodniczego GWP: R290 (propanu) 3.

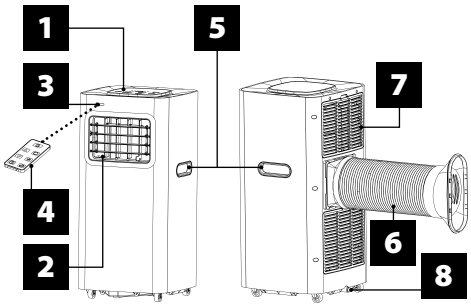

ELEMENTY

1 Panel sterowania
2 Wylot zimnego powietrza
3 Receptor sygnału
4 Zdalne sterowanie
5 Uchwyt transportowy
6 Kanał wylotowy
7 Wlot powietrza parownika
8 Port odpływowy

PANEL STEROWANIA

Włącznik/wyłącznik
Przycisk timera
Przycisk uśpienia
Przycisk prędkości
Przycisk trybu
LOW Prędkość wentylatora niska
HIGH Prędkość wentylatora wysoka
Przycisk W GÓRĘ dla timera/temperatury
Przycisk W DÓŁ dla timera/temperatury
AUTO Tryb automatyczny
COOL Tryb chłodzenia
DRY Tryb odprowadzania wilgoci
FAN Tryb wentylacji

INSTALACJA

Wybrać najbardziej odpowiednie miejsce.
– Klimatyzator najlepiej jest ustawić koło okna, drzwi lub okna/drzwi balkonowych.
– Zachować odstęp co najmniej 60 cm lub 19½" pomiędzy wylotem zużytego powietrza a ścianą czy innym obiektem.
– Przymocować koniec przewodu powietrza do wylotu powietrza (zob. spód urządzenia).
– Przedłużyć przewód powietrza, by zapewnić odpowiednią przestrzeń pomiędzy drugim końcem przewodu a oknem, drzwiami, oknem/drzwiami balkonowymi lub otworem w ścianie.
– Aby uniknąć utrudnień, na wylot i wlot powietrza nie nakładać kratki ochronnej ani innego przedmiotu.

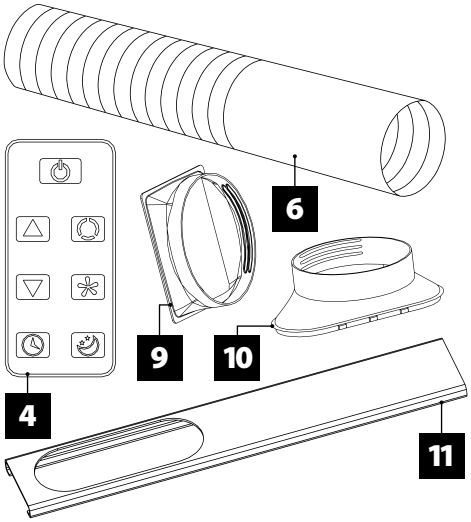

4 Zdalne sterowanie
6 Kanał wylotowy
9 Złącze do kanału wylotowego w klimatyzatorze
10 Złącze do wylotu powietrza w uszczelnieniu okna
11 Zestaw okienny

MONTAŻ KANAŁU WYLOTOWEGO I ADAPTERA

MOCOWANIE ZŁĄCZY DO KANAŁU WYLOTOWEGO

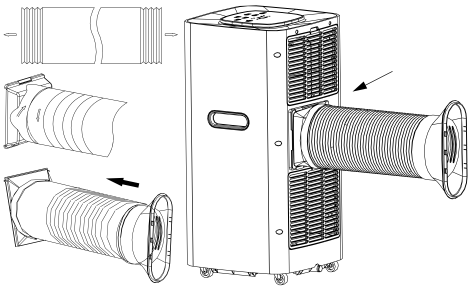

1. Wydłużyć kanał wylotowy poprzez pociągnięcie do zewnątrz obu końcówek kanału.
2. Przykręcić kanał wylotowy do przyłącza kanału wylotowego.
3. Przykręcić złącze okienne do złącza plastikowego.
4. Zamontować złącze kanału wylotowego na urządzeniu.

MONTAŻ ZESTAWU OKIENNEGO

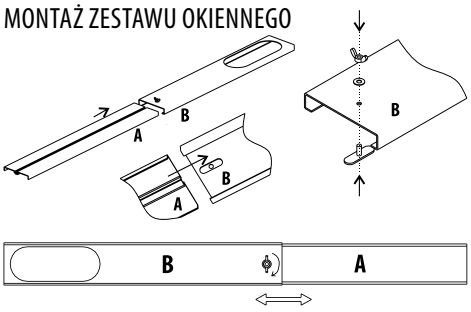

Umieścić płytkę A w płytce B, jak pokazano na obrazku.
Użytkownik może przesunąć płytkę A w górę lub w dół zgodnie z wysokością okna.

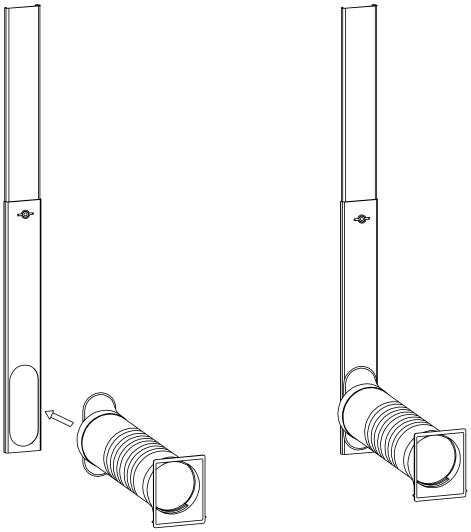

Zamontować kanał wylotowy i akcesoria do zestawu okiennego, jak pokazano na obrazku.

Otworzyć okno, do którego ma zostać zamontowany kanał wylotowy. Zamontować kanał wylotowy do okna i zamknąć je.

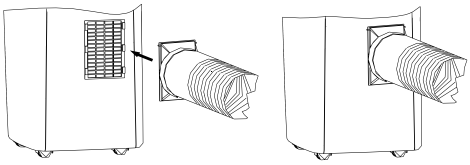

Podłączyć drugi koniec kanału wylotowego i akcesoria do klimatyzatora.

PANEL STEROWANIA

TRYB AUTOMATYCZNY, CHŁODZENIE, ODPROWADZANIE WILGOCI I DZIAŁANIE MODELU WENTYLATORA

1. Włączanie/wyłączanie urządzenia
   Włożyć wtyczkę do gniazdka: urządzenie zapiszczy jeden raz.
   Wcisnąć przycisk ⏻: urządzenie jest włączone.
   Ponownie wcisnąć przycisk ⏻: rozlegnie się dźwięk i urządzenie się wyłączy.
2. Wybór trybu pracy
   Przy pomocy przycisku wybrać wymagany tryb, jak pokazano poniżej:

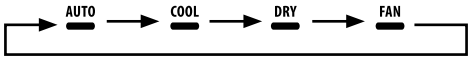

3. Regulacja temperatury
   Temperaturę można ustawiać w zakresie od 15°C do 31°C, skokowo co 1°C.
   Wcisnąć przycisk + lub −, aby podnieść lub obniżyć temperaturę o 1°C. Na wyświetlaczu LED będzie przez 5 sekund widoczna ustawiona temperatura, po czym ponownie pojawi się wskazanie temperatury panującej w pomieszczeniu.
4. Regulacja prędkości wentylatora
   Przy pomocy przycisku wybrać wymaganą prędkość wentylatora, jak pokazano poniżej:

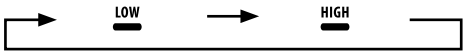

SPOSÓB DZIAŁANIA DLA POSZCZEGÓLNYCH TRYBÓW

Tryb AUTO:

1. Po aktywowaniu danego trybu czujnik temperatury w pomieszczeniu automatycznie wybiera wymagany tryb działania: COOL lub FAN.
2. Jeżeli temperatura w pomieszczeniu wynosi ≥ 24°C, urządzenie automatycznie przełącza się w tryb COOL.
3. Jeżeli temperatura w pomieszczeniu wynosi ≤ 24°C, urządzenie automatycznie przełącza się w tryb FAN.

Tryb DRY:

1. Wentylator pracuje z niską prędkością. Prędkości nie można dopasować.
2. Kompresor zatrzymuje się po 8 minutach, po czym uruchamia ponownie po kolejnych 6 minutach.
3. Zmiana temperatury nie wywołuje żadnego efektu.

Tryb COOL:

1. Jeżeli temperatura w pomieszczeniu jest wyższa od ustawionej wcześniej, kompresor uruchamia się.
2. Jeżeli temperatura w pomieszczeniu jest niższa od ustawionej wcześniej, kompresor wyłącza się, a górny wentylator pracuje ze standardową prędkością.

Tryb FAN:

1. Wentylator pracuje z ustawioną prędkością. Kompresor jest wyłączony.
2. Zmiana temperatury nie wywołuje żadnego efektu.

Obsługa ⏲:

1. Wcisnąć przycisk ⏲, by ustawić czas automatycznego wyłączenia, gdy urządzenie pracuje.
2. Wcisnąć przycisk ⏲, by ustawić czas automatycznego wyłączenia, gdy urządzenie skończyło pracę.
3. Czas można ustawiać w zakresie od 1 do 24 godzin. Wcisnąć przycisk + lub −, aby wydłużyć lub skrócić czas automatycznego wyłączenia o 1 godzinę.

Obsługa :

1. Działanie przynosi efekt, gdy urządzenie pracuje w trybie COOL.
2. Wcisnąć przycisk w trybie COOL: urządzenie przełączy się do trybu uśpienia, zaś wentylator automatycznie zacznie pracować z niską prędkością. Ustawiona temperatura wzrośnie po upływie jednej godziny o 1°C, a po 2 godzinach o 2°C. Po 6 godzinach urządzenie automatycznie wyłączy się.

Panel sterowania posiada funkcję pamięci. Gdy urządzenie zostanie włączone, będzie ono pracowało z tymi samymi ustawieniami jak w momencie, gdy zostało wyłączone.

ZDALNE STEROWANIE

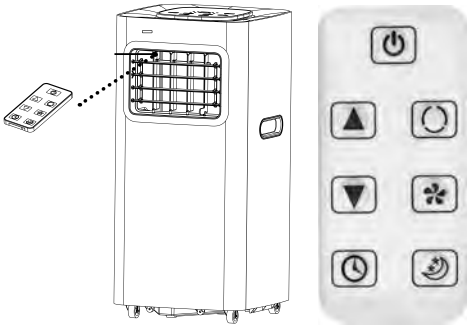

Aby obsługiwać klimatyzator za pomocą zdalnego sterowania, należy nakierować pilot na odbiornik sygnału, jak pokazano na obrazku. Zasięg pilota wynosi około 5 metrów czy też 16,4 stopy, jeżeli jest on nakierowany bezpośrednio na odbiornik sygnału. Zasięg może być inny, gdy pilot nie jest nakierowany bezpośrednio na odbiornik sygnału lub też gdy jakieś obiekty blokują sygnał z pilota.

PRZYCISK ⏻

Ten przycisk włącza lub wyłącza urządzenie.

PRZYCISK

Ten przycisk wybiera tryb pracy urządzenia.

PRZYCISK

Ten przycisk służy do przełączania pomiędzy prędkościami wentylatora, lub .

PRZYCISKI i

W zależności od trybu pracy urządzenia przyciski te służą do ustawiania temperatury w pomieszczeniu lub timera.

PRZYCISK

Ten przycisk służy do ustawiania czasu automatycznego włączenia i wyłączania urządzenia.

PRZYCISK

Ten przycisk służy do ustawiania lub anulowania trybu .

SPOSÓB MONTAŻU BATERII

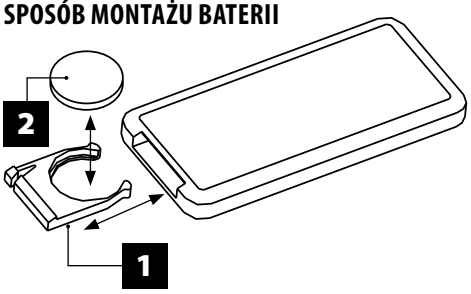

Otworzyć pokrywę, jak pokazano na obrazku. Włożyć baterię zgodnie z oznaczeniami biegunów. Zamknąć pokrywę, jak pokazano na obrazku.

1. Zdjąć folię ochronną z baterii przed rozpoczęciem korzystania z pilota.
2. Pilot zasilany jest bateriami typu CR2025.
3. Funkcją ION można sterować wyłącznie za pomocą pilota.
4. Wyjąć baterię z pilota, jeżeli nie będzie on używany przez dłuższy czas.

BATERIE

Umieść baterie w przegrodzie, według znaków (+/-). Usuń wyczerpane i/lub nie używane przez dłuższy czas baterie. Nie używaj baterii różnego typu w tym samym czasie. Nigdy nie próbuj ładować baterii, która nie jest do tego przeznaczona. Nigdy nie wrzucaj pustych baterii do ognia, może to spowodować wybuch. Nigdy nie wyrzucaj baterii; dostarcz je do specjalnych punktów zwrotu.

ZABEZPIECZENIE

Zabezpieczenie może uruchomić się i zatrzymać urządzenie w następujących przypadkach.

Chłodzenie:

– Temperatura powietrza w pomieszczeniu jest wyższa niż 43°C.
– Temperatura w pomieszczeniu jest niższa niż 15°C.

Odprowadzanie wilgoci:

– Temperatura w pomieszczeniu jest niższa niż 15°C.

Zabezpieczenie działa w następujących przypadkach:

– Urządzenie nie uruchamia się bezpośrednio ponownie po tym, jak zostało zatrzymane lub też gdy tryb został zmieniony w trakcie pracy urządzenia. Odczekać co najmniej 3 minuty.

UWAGA: Urządzenie zachowuje część skroplonej wody do jej ponownego wykorzystania pomiędzy kondensatorem a zbiornikiem wody. Jeżeli poziom wody osiągnie maksimum, kontrolka maksymalnego poziomu wody (E4) zaświeci się, by pokazać, że konieczne jest odprowadzenie wody. Odciąć dopływ prądu, przenieść urządzenie w odpowiednie miejsce, zdjąć zatyczkę do spuszczania wody i pozwolić, by cała woda spłynęła. Aby zapobiec wyciekowi, nie zapomnieć o ponownym założeniu zatyczki po zakończeniu spuszczania wody. W zależności od miejsca ustawienia urządzenia można także podłączyć wąż odpływowy do portu odpływowego, by spuścić wodę.

KONSERWACJA

KONSERWACJA URZĄDZENIA

1. Odłączyć zasilanie.
2. Zetrzeć obudowę przy pomocy miękkiej, wilgotnej ściereczki.

KONSERWACJA FILTRA POWIETRZA

Filtr powietrza należy oczyścić po upływie około 100 roboczogodzin.

Należy wykonać następujące czynności:

1. Wyłączyć urządzenie i zdjąć filtr powietrza.
2. Oczyścić filtr powietrza i założyć go ponownie. Jeżeli filtr powietrza jest bardzo brudny, umyć go roztworem płynu do mycia naczyń i letniej wody. Odstawić filtr do całkowitego wyschnięcia w zacienione, chłodne miejsce przed jego ponownym założeniem.
3. Filtr powietrza czyścić co dwa tygodnie, jeżeli klimatyzator pracuje w ekstremalnie zakurzonym środowisku.

KONSERWACJA PO UŻYCIU

1. Jeżeli planuje się niekorzystanie z urządzenia przez dłuższy czas, należy zdjąć główną oraz dodatkową gumową zatyczkę z otworu odpływowego, by spuścić wodę.
2. Uruchomić urządzenie (w słoneczny dzień) na pół dnia (sam wentylator), by osuszyć obwody klimatyzatora i zapobiec rozwojowi grzybów.
3. Zatrzymać urządzenie i wyjąć wtyczkę z gniazdka. Wyjąć baterie z pilota i w odpowiedni sposób schować urządzenie.
4. Oczyścić filtr powietrza i założyć go ponownie.
5. Zdemontować przewody powietrza i schować je we właściwy sposób. Zakryć otwór, by właściwie go zabezpieczyć.

ŚRODOWISKO

Jeśli żywotność produktu zostanie wyczerpana, zdaj go do odpowiedniego punktu zbierania odpadów elektrycznych i elektronicznych. Zapoznaj się z symbolami na produkcie, w instrukcji użytkowania lub na opakowaniu. Zapytaj w lokalnym urzędzie miejskim o adres najbliższego punktu zbierania odpadów.

RU **КОНДИЦИОНЕР**

РУКОВОДСТВО ПОЛЬЗОВАТЕЛЯ

ПЕРЕД ИСПОЛЬЗОВАНИЕМ ПРОЧИТАЙТЕ СЛЕДУЮЩИЕ ИНСТРУКЦИИ ПО БЕЗОПАСНОСТИ И СОХРАНИТЕ ИХ ДЛЯ БУДУЩЕГО ИСПОЛЬЗОВАНИЯ.

ВНИМАНИЕ: ВО ИЗБЕЖАНИЕ ПОРАЖЕНИЯ ЭЛЕКТРИЧЕСКИМ ТОКОМ НИКОГДА НЕ ПОДКЛЮЧАЙТЕ ИЗДЕЛИЕ В СЕТЬ ВО ВРЕМЯ ОБСЛУЖИВАНИЯ ПРИБОРА.

ВНИМАНИЕ: ВО ИЗБЕЖАНИЕ РИСКА ПОЖАРА ИЛИ ПОРАЖЕНИЯ ЭЛЕКТРИЧЕСКИМ ТОКОМ НИКОГДА НЕ ИСПОЛЬЗУЙТЕ УСТРОЙСТВО ВМЕСТЕ С ЭЛЕКТРОННЫМ ТАЙМЕРОМ. ПОДКЛЮЧИТЕ УСТРОЙСТВО К ЗАЗЕМЛЕННОЙ РОЗЕТКЕ ДЛЯ ИСТОЧНИКА ПИТАНИЯ. НЕ СНИМАЙТЕ ЗАЗЕМЛЕНИЕ. НЕ ИСПОЛЬЗУЙТЕ АДАПТЕР.

ИНСТРУКЦИИ ПО БЕЗОПАСНОСТИ

– Вся проводка должна соответствовать местным и региональным электротехническим нормам и правилам и выполняться квалифицированным электриком. Если у вас есть какие-либо вопросы относительно следующих инструкций, обратитесь к квалифицированному электрику.
– Перед установкой и эксплуатацией, устройства проверьте доступный источник питания и устраните проблемы с проводкой.
– Для вашей безопасности и защиты, это устройство заземляется через вилку шнура питания при подключении к соответствующей розетке. Если вы не уверены, правильно ли заземлены розетки в вашем доме, обратитесь к электрику. Если шнур питания поврежден, он должен быть заменен производителем, его агентом по обслуживанию или лицом с аналогичной квалификацией, чтобы избежать любых опасностей.
– Используйте устройство только так, как описано в данном руководстве.
– Этот продукт предназначен только для домашнего использования.
– Этот продукт не предназначен для коммерческого, промышленного или наружного использования.
– Не погружайте устройство, вилку или шнур в воду или другие жидкости.
– Не распыляйте на прибор жидкости.

– Не накрывайте прибор.
– Не используйте во влажных помещениях или рядом с раковиной.
– Не используйте при наличии взрывоопасных и / или легковоспламеняющихся паров.
– Не размещайте продукт или его часть возле открытого огня или другого источника тепла.
– Всегда храните в недоступном для детей месте.
– Всегда ставьте на устойчивую поверхность.
– Никогда ничего не вставляйте через вентиляционную решетку и всегда держите под присмотром при включении.
– Этот продукт не предназначен для использования людьми (включая детей до 8 лет) с ограниченными физическими, сенсорными или умственными способностями, либо с недостатком опыта и знаний, если они не прошли контроль или не получили инструктаж по использованию продукта ответственным лицом. которое отвечает за их безопасность. Дети не должны играть с изделием. Дети не должны производить чистку и обслуживание без присмотра.
– Перед подключением прибора убедитесь, что значения напряжения, указанные в паспортной табличке, соответствуют значениям напряжения в электросети.
– Сетевая розетка должна быть легко доступной, чтобы можно было быстро вынуть вилку в случае опасности.
– Помните, что хладагенты могут иметь запах.
– Не прокалывать и не сжигать.
– Максимальное количество заправленного хладагента: 135 г
– Держите устройство на расстоянии не менее 1 метра от телевизоров или радиоприемников, чтобы избежать электромагнитных помех.
– Не подвергайте устройство воздействию прямых солнечных лучей, чтобы избежать обесцвечивания поверхности.
– Не наклоняйте устройство более чем на 35 ° и не кладите его вверх дном во время транспортировки.
– Перед хранением устройства, опорожните поддон для слива конденсата, чтобы продлить срок его службы.
– Не используйте химические растворители (например, бензин, спирт) для очистки поверхности устройства и избегайте царапин и повреждений поверхности.
– Перед перемещением прибора слейте воду из резервуара для воды.
– Перед утилизацией, аккумулятор необходимо вынуть из прибора и утилизировать безопасным образом.
– Не используйте средства, отличные от рекомендованных производителем, для ускорения процесса размораживания или очистки прибора.

После удаления упаковочных материалов, проверьте состояние устройства. Если у вас есть сомнения относительно состояния устройства, не используйте его и обратитесь за помощью к квалифицированному специалисту. Упаковочные материалы (полиэтиленовые пакеты, пенополистирол, гвозди и т. д.) должны храниться в недоступном для детей месте, поскольку они могут быть опасными.

ВСЕГДА ОТКЛЮЧАЙТЕ УСТРОЙСТВО ОТ СЕТИ, ЕСЛИ:

– устройство не используется.
– перемещение устройства из одного места в другое.
– техническое обслуживание или ремонт частей прибора.
– очистка изделия.

НЕ ИСПОЛЬЗОВАТЬ, КОГДА:

– Не используйте продукт, если:
– вилка или шнур повреждены.
– прибор упал.
– продукт не работает должным образом.
– продукт поврежден каким-либо образом.
– Не вешайте и не устанавливайте продукт на стене или потолке.
– Не работайте с изделием, если решетки установлены неправильно.
– Шнур должен заменять квалифицированный электрик, если на нем есть признаки повреждения.

ХЛАДАГЕНТ

(ЕС) № 842/2006: Этот кондиционер содержит хладагент R290. Количество хладагента менее 135 г и хранится в замкнутом охлаждающем контуре. Хладагент имеет нулевой потенциал разрушения озонового слоя, но является так называемым парниковым газом в соответствии с Киотским протоколом и, таким образом, может способствовать глобальному потеплению, если выбрасывается в атмосферу. Таким образом, только обученные техники с сертификатами хладагента могут заполнять или опорожнять прибор. Однако, если контур охлаждающей жидкости кондиционера не поврежден и если прибор используется правильно, нет необходимости заполнять его охлаждающей жидкостью GWP: R290 (Пропан) 3.

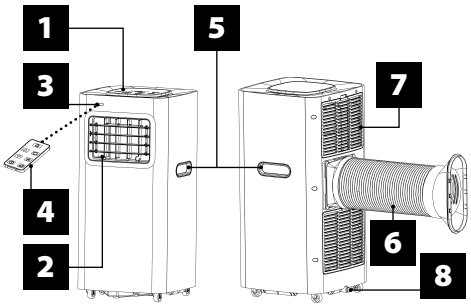

ЧАСТИ

1 Панель управления
2 Выход холодного воздуха
3 Сигнальный рецептор
4 Пульт дистанционного управления
5 Ручка для транспортировки
6 Воздуховод
7 Воздухозаборник испарителя
8 Сливной порт

ПАНЕЛЬ УПРАВЛЕНИЯ

Кнопка питания
Кнопка таймера
Кнопка сна
Кнопка скорости
Кнопка режима
LOW Низкая скорость вентилятора
HIGH Высокая скорость вентилятора
Таймер / кнопка повышения температуры
Таймер / кнопка уменьшения температуры
AUTO Автоматический режим
COOL Холодный режим
DRY Режим осушения
FAN Режим вентилятора

УСТАНОВКА

Выберите лучшее место

– Рядом с окном, дверью или дверью/окном балкона.
– Сохраняйте минимальное расстояние 60 см или 19½ дюймов от выхода рециркуляционного воздуха до стены или любых других препятствий.
– Прикрепите один конец воздушного шланга к выпускному отверстию для воздуха (см. Нижнюю часть устройства).
– Вытяните воздушный шланг, чтобы убедиться, что между другим концом воздушного шланга и окном, дверью или окном балкона, или отверстием в стене достаточно места.

– Во избежание каких-либо препятствий, воздуховыпускное отверстие или воздухозаборник не должны быть снабжены защитной решеткой или другими предметами.

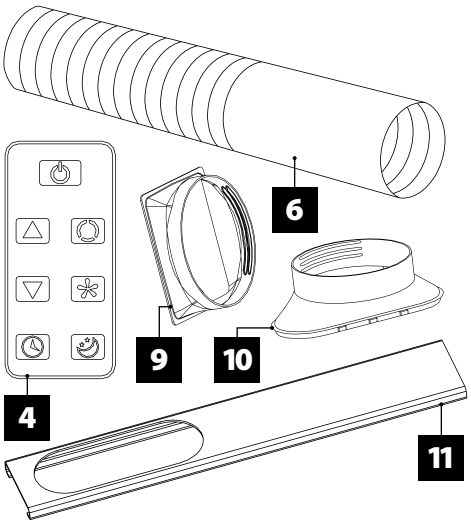

4 Пульт дистанционного управления
6 Воздуховод
9 Разъем для воздуховода кондиционера.
10 Разъем для оконного комплекта воздуховода.
11 Комплект оконный

УСТАНОВКА ВЫТЯЖНОГО КАНАЛА И ПЕРЕХОДНИКА

КАК ЗАКРЕПИТЬ СОЕДИНИТЕЛИ НА ВОЗДУХОВОДЕ

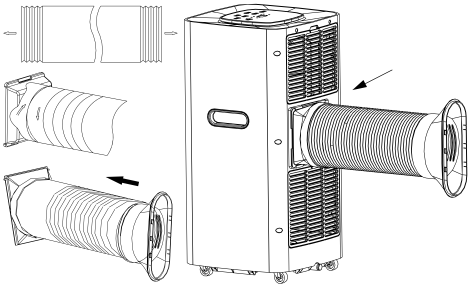

1. Расширьте вытяжной воздуховод, вытащив два конца воздуховода.
2. Вкрутите воздуховод в штуцер воздуховода.
3. Вкрутите разъем окна в пластиковый разъем.
4. Установите соединитель воздуховода на агрегат.

УСТАНОВКА ОКОННОГО КОМПЛЕКТА

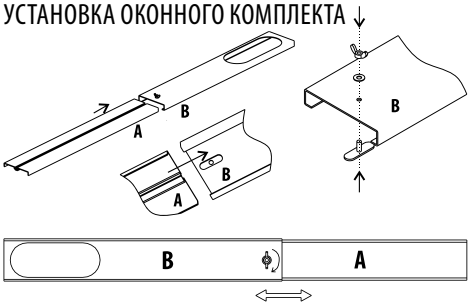

Вставьте доску A в доску B, как показано на рисунке.

Потребитель может отрегулировать доску A вверх или вниз в зависимости от высоты окна.

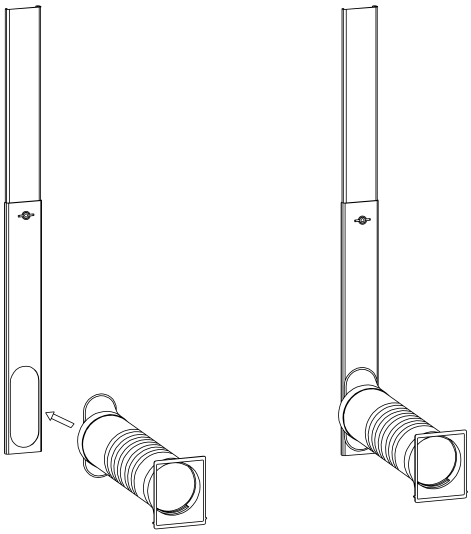

Установите вытяжной воздуховод и его аксессуары на оконный комплект, как показано на рисунке.

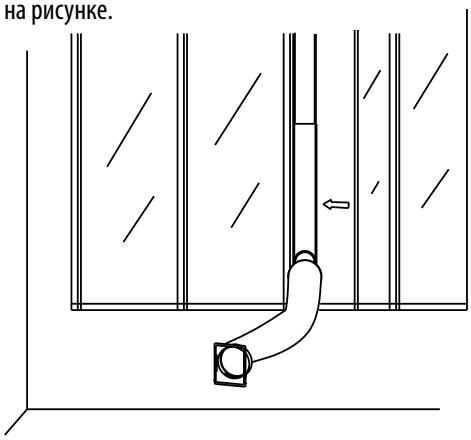

Откройте окно, в котором вы хотите установить вытяжной воздуховод. Установите вытяжной воздуховод на окно, затем закройте окно.

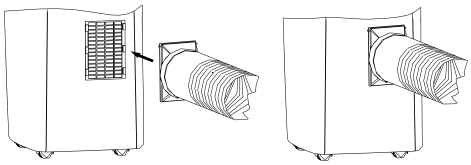

Подсоедините другой конец вытяжного воздуховода и его аксессуары к кондиционеру.

ПАНЕЛЬ УПРАВЛЕНИЯ

АВТОМАТИЧЕСКИЙ РЕЖИМ, ОХЛАЖДЕНИЕ, ОСУШЕНИЕ, РАБОТА МОДЕЛИ ВЕНТИЛЯТОРА

1. Включение / выключение устройства
   Подключите: устройство издает один звуковой сигнал.
   Нажмите кнопку ⏻: устройство включено.
   Нажмите кнопку ⏻ еще раз: слышен звук, и устройство выключится.
2. Выбор режима работы
   Нажмите кнопку ⌂, чтобы выбрать желаемый режим, как показано ниже:

3. Регулировка температуры
   Температуру можно установить в диапазоне от 15°C до 31°C с шагом 1°C.
   Нажмите кнопку + или − один раз, чтобы увеличить или уменьшить температуру на 1°C. Светодиод устройства показывает заданную температуру в течение 5 секунд, а затем отображает температуру в помещении.
4. Регулировка скорости вентилятора
   Нажмите кнопку ✣, чтобы выбрать желаемую скорость вентилятора, как показано ниже:

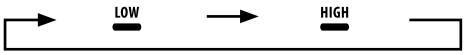

ПРИНЦИП РАБОТЫ ПО РЕЖИМАМ

AUTO режим:

1. После активации, датчик температуры в помещении автоматически выбирает желаемый режим работы: COOL или FAN.
2. Когда комнатная температура составляет ≥ 24°C, устройство автоматически переключается в режим COOL.
3. Когда температура в помещении составляет ≤ 24°C, блок автоматически переключается в режим FAN.

DRY режим:

1. Вентилятор работает на низкой скорости. Скорость не регулируется.
2. Компрессор останавливается через 8 минут и возобновляет работу через 6 минут.
3. Регулировка температуры не действует.

COOL режим:

1. Когда комнатная температура выше, чем ранее установленная температура, компрессор запускается.
2. Когда температура в помещении ниже установленной ранее, компрессор останавливается, и верхний вентилятор работает со скоростью по умолчанию.

FAN режим:

1. Вентилятор работает с заданной скоростью, компрессор не работает.
2. Регулировка температуры не дает никакого эффекта.

⏲ операция:

1. Нажмите кнопку ⏲, чтобы установить время «автоматического выключения» во время работы устройства.
2. Нажмите кнопку ⏲, чтобы установить время «автоматического выключения», когда устройство будет готово.
3. Время можно регулировать в диапазоне от 1 часа до 24 часов. Нажмите кнопку + или − один раз, чтобы увеличить или уменьшить время на 1 час.

⏲+ операция:

1. Операция эффективна, когда устройство находится в режиме COOL.

2. Нажмите кнопку в режиме COOL: устройство перейдет в спящий режим, и вентилятор автоматически начнет вращаться на низкой скорости. Установленная температура повысится на 1°C через один час и повысится на 2°C через два часа. Через шесть часов установка автоматически остановится.

В панели управления есть функция памяти. Когда вы включаете агрегат, он продолжает работать с теми же настройками, что и при выключении.

ПУЛЬТ ДИСТАНЦИОННОГО УПРАВЛЕНИЯ

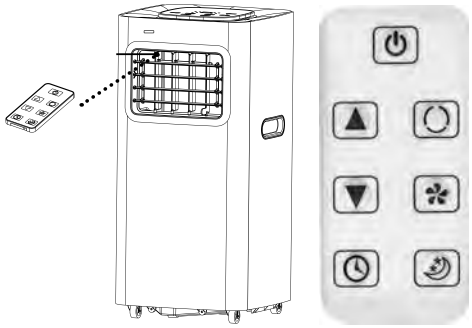

Чтобы управлять кондиционером, направьте пульт дистанционного управления на приемник сигнала, как показано на рисунке. Радиус действия пульта дистанционного управления составляет приблизительно 5 метров или 16,4 футов при наведении непосредственно на приемник сигнала. Диапазон может отличаться, если пульт дистанционного управления не направлен непосредственно на приемник сигнала или когда объекты блокируют сигнал от пульта дистанционного управления.

КНОПКА

Эта кнопка включает или выключает прибор.

КНОПКА

Эта кнопка выбирает режим работы.

КНОПКА

Эта кнопка переключает скорость вращения вентилятора, или .

КНОПКИ и

В зависимости от режима работы эти кнопки изменяют комнатную температуру или таймер.

КНОПКА

Эта кнопка используется для установки времени автоматического включения и выключения.

КНОПКА

Эта кнопка используется для установки или отмены режима .

КАК УСТАНОВИТЬ БАТАРЕЙКУ

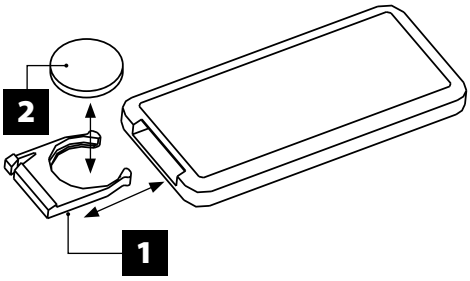

Сдвиньте крышку, как показано на рисунке. Вставьте баратейку, соблюдая полярность. Закройте крышку, как показано на изображении.

1. Перед использованием пульта дистанционного управления снимите пластиковую защиту с аккумулятора.
2. Пульт работает от батарейки типа CR2025.
3. Функцией ON можно управлять только с пульта дистанционного управления.
4. Если вы не используете устройство в течение длительного времени, извлеките батарейку из пульта дистанционного управления.

БАТАРЕЙКАХ

Вставьте батарейки в соответствии с указаниями на них (+/-). Пустые или неиспользованные в течение длительного времени батарейки удалите. Не пользуйтесь батарейками разного типа. Никогда не пытайтесь снова заряжать не предназначенные для этого батарейки. Не бросайте батарейки в огонь - это может привести к взрыву.Использованные батарейки выбрасывать только в специально предназначенные для этого контейнеры.

ЗАЩИТА

Защитное устройство может сработать и остановить прибор в случаях, перечисленных ниже.

Охлаждение:

– Температура воздуха в помещении выше 43°C.
– Температура в помещении ниже 15°C.

Осушение:

– Температура в помещении ниже 15°C.

Устройство защиты сработает в следующих случаях:

– Не перезапускайте устройство сразу после остановки работы или изменения режима во время работы. Подождите не менее 3 минут.

ПРИМЕЧАНИЕ: блок хранит часть конденсированной воды для рециркуляции между конденсатором и емкостью для воды. Когда уровень воды поднимается до максимального уровня, загорается индикатор максимального уровня воды (E4), информируя вас о том, что воду необходимо слить. Отключите электропитание, переместите прибор в подходящее место, снимите сливную пробку и полностью слейте воду. Чтобы избежать утечки, не забудьте вставить пробку, когда слив закончится. В зависимости от места, где установлен прибор, вы также можете подсоединить сливной шланг к сливному отверстию, чтобы слить воду.

ОБСЛУЖИВАНИЕ

ОБСЛУЖИВАНИЕ УСТРОЙСТВА

1. Отключите питание.
2. Протрите корпус (корпус) мягкой влажной тканью.

ОБСЛУЖИВАНИЕ ВОЗДУШНОГО ФИЛЬТРА

Воздушный фильтр необходимо очистить прибл. после 100 часов работы.

Действуйте следующим образом:

1. Выключите прибор и снимите воздушный фильтр.
2. Очистите и снова установите воздушный фильтр. Если воздушный фильтр сильно загрязнен, промойте его раствором из моющего средства и теплой воды. Дайте воздушному фильтру высохнуть в затененном и прохладном месте, прежде чем устанавливать его на место.
3. Очищайте воздушный фильтр каждые две недели, если кондиционер работает в очень запыленной среде.

ОБСЛУЖИВАНИЕ ПОСЛЕ ИСПОЛЬЗОВАНИЯ

1. Если вы не планируете использовать прибор в течение длительного периода времени, обязательно удалите резиновую заглушку первичного и вторичного отверстий сливного порта, чтобы слить воду.
2. Оставьте прибор включенным (только вентилятор) в течение полдня (в солнечный день), чтобы высушить цепи прибора и предотвратить накопление плесени.
3. Выключите прибор и выньте вилку из розетки, выньте батарейки из пульта дистанционного управления и храните прибор соответствующим образом.
4. Очистите воздушный фильтр и установите его на место.
5. Снимите воздушные шланги и храните их соответствующим образом. Закройте отверстие, чтобы оно было надежно защищено.

УЧАСТВУЙТЕ В ОХРАНЕ ОКРУЖАЮЩЕЙ СРЕДЫ

После окончания срока службы изделия его нельзя выбрасывать вместе с обычным бытовым мусором. Вместо этого оно подлежит сдаче на утилизацию в соответствующий пункт приема электрического и электронного оборудования для последующей переработки и утилизации. Обратите внимание на символы утилизации на самом изделии, на указания в инструкции или на упаковке прибора. Более подробную информацию о пунктах приема и утилизации данного продукта можно получить в местных муниципальных органах.

TR KLİMA

KULLANICI KILAVUZU

KULLANMADAN ÖNCE AŞAĞIDAKİ GÜVENLİK TALİMATLARINI OKUYUN VE İLERİDE BAŞVURMAK İÇİN SAKLAYIN.

UYARI: ELEKTRİK ÇARPMASI RİSKİNİ ÖNLEMEK İÇİN, ÜRÜN DEMONTE EDİLDİĞİNDE ASLA FİŞE TAKMAYIN.
UYARI: YANGIN VEYA ELEKTRİK ÇARPMASI RİSKİNİ AZALTMAK İÇİN ÜRÜNÜ ASLA ELEKTRONİK ZAMANLAYICI İLE BİRLİKTE KULLANMAYIN. CİHAZI TOPRAKLI 3 UÇLU GÜÇ KAYNAĞI ÇIKIŞINA TAKIN. TOPRAK UCUNU ÇIKARMAYIN. ADAPTÖR KULLANMAYIN.

GÜVENLİK TALİMATLARI

– Tüm kablolar yerel ve ulusal elektrik kurallarına uygun olmalı ve kalifiye bir elektrikçi tarafından kurulmalıdır. Aşağıdaki talimatlarla ilgili herhangi bir sorunuz varsa, kalifiye bir elektrikçiye başvurun.
– Bu ürünü kurmadan ve çalıştırmadan önce mevcut güç kaynağını kontrol edin ve tüm kablolama sorunlarını çözün.
– Güvenliğiniz ve korumanız için bu ürünü, uygun bir duvar prizine takıldığında güç kablosu fişi yoluyla topraklanır. Evinizdeki prizlerin doğru şekilde topraklandığından emin değilseniz, lütfen bir elektrikçiye danışın. Güç kaynağı kablosu hasar görürse, herhangi bir tehlikeyi önlemek için imalatçı, servis acentesi veya benzer şekilde kalifiye bir kişi tarafından değiştirilmelidir.
– Ürünü yalnızca bu kılavuzda açıklandığı şekilde kullanın.
– Bu ürün yalnızca evde kullanım için tasarlanmıştır.
– Bu ürün ticari, endüstriyel veya dış mekan kullanımı için değildir.
– Üniteyi, fişi veya kordonu suya veya diğer sıvılara batırmayın.
– Ürüne sıvı püskürtmeyin.
– Ürünün üstünü örtmeyin.
– Nemli alanlarda veya lavabo yakınında kullanmayın.
– Patlayıcı ve/veya yanıcı dumanların varlığında kullanmayın.
– Ürünü veya herhangi bir parçasını açık ateşin veya başka bir ısı kaynağının yakınına yerleştirmeyin.
– Daima çocukların erişemeyeceği bir yere yerleştirin.
– Daima sabit bir yüzeye yerleştirin.
– Havalandırma kafesinden içeri asla bir şey sokmayın ve açıkken daima gözetim altında tutun.
– Bu ürün, güvenliklerinden sorumlu bir kişi tarafından ürünün kullanımıyla ilgili gözetim veya talimat sağlanmadıkça (8 yaşın altındaki çocuklar dahil) fiziksel, duyusal veya zihinsel yetenekleri azalmış veya deneyim ve bilgi eksikliği olan kişiler tarafından kullanılmak üzere tasarlanmamıştır. Çocuklar ürünle oynamamalıdır. Temizlik ve bakım, gözetimsiz çocuklar tarafından yapılmamalıdır.
– Cihazı bağlamadan önce, veri plakasında gösterilen voltaj değerlerinin elektrik besleme şebekesinin değerlerine karşılık gelip gelmediğini kontrol edin.
– Acil bir durumda fişin hızlı bir şekilde çıkarılabilmesi için elektrik prizine erişim kolay olmalıdır.
– Soğutucularda koku olabileceğini unutmayın.
– Delmeyin veya yakmayın.
– Maksimum soğutucu şarj miktarı: 135g
– Elektromanyetik paraziti önlemek için üniteyi TV veya radyolardan en az 1 metre uzakta tutun.
– Yüzey renginin solmasını önlemek için üniteyi doğrudan güneş ışığına maruz bırakmayın.
– Taşıma sırasında üniteyi 35°'den fazla eğmeyin veya baş aşağı koymayın.
– Ünitenin ömrünü uzatmak için üniteyi saklamadan önce yoğuşma boşaltma tepsisini boşaltın.
– Ürün yüzeyini temizlemek için kimyasal çözücüler (örneğin benzen, alkol) kullanmayın ve yüzeyin çizilmesini ve hasar görmesini önleyin.
– Cihazı taşımadan önce su haznesindeki suyu boşaltın.
– Pil, hurdaya çıkarılmadan önce cihazdan çıkarılmalı ve güvenli bir şekilde imha edilmelidir.
– Buz çözme sürecini hızlandırmak veya cihazı temizlemek için üretici tarafından önerilenler dışında ürünler kullanmayın.

Ambalaj malzemelerini çıkardıktan sonra, cihazın durumunu kontrol edin. Cihazın durumu hakkında şüpheleriniz varsa, cihazı kullanmayın ve yardım için kalifiye bir kişiye başvurun. Ambalaj malzemeleri (plastik torbalar, polistiren köpük, çiviler vb.) tehlikeli olabileceğinden çocukların ulaşamayacağı bir yerde saklanmalıdır.

AŞAĞIDAKI DURUMLARDA DAIMA CIHAZIN FIŞINI ÇEKIN:

– Kullanımda değilken.
– Ürünü bir yerden diğerine taşırken.
– Ürünün parçalarının bakımı veya servisi yapılırken.
– Ürünün temizlenmesi esnasında.

ŞU DURUMLARDA KULLANMAYIN:

– Ürünü şu durumlarda kullanmayın:
– fiş veya kablo hasar görmüşse.
– Ürün düştüyse.
– Ürün düzgün çalışmıyorsa.
– Ürünün herhangi bir şekilde zarar görmesi durumunda.
– Ürünü duvara veya tavana asmayın veya monte etmeyin.
– Kafesler düzgün yerleştirilmemişse ürünü çalıştırmayın.
– Kablo hasar belirtileri gösteriyorsa yetkili bir elektrikçi tarafından değiştirilmelidir.

SOĞUTUCU

(EC) No 842/2006: Bu klima, soğutucu R290 içerir. Soğutucu akışkan miktarı 135gr'dan azdır ve kapalı bir soğutma devresinde saklanır. Soğutucunun ozon tüketme potansiyeli sıfırdır, ancak Kyoto Protokolü kapsamında sözde bir sera gazıdır ve bu nedenle atmosfere salınırsa küresel ısınmaya katkıda bulunabilir. Bu nedenle, yalnızca soğutucu sertifikasına sahip eğitimli teknisyenler cihazı doldurabilir veya boşaltabilir. Bununla birlikte, klimanın soğutma devresi hasar görmemişse ve cihaz doğru kullanılırsa, soğutma sıvısı GWP: R290 (Propan) 3 ile doldurulmasına gerek olmayacaktır.

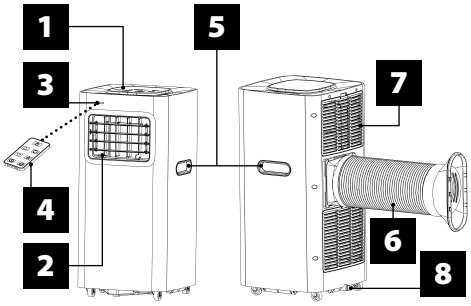

PARÇALAR

1 Kontrol paneli
2 Soğuk hava çıkışı
3 Sinyal reseptörü
4 Uzaktan kumanda
5 Taşıma kolu
6 Hava egzoz kanalı
7 Evaporatör hava girişi
8 Tahliye portu

KONTROL PANELİ

Güç düğmesi
Zamanlayıcı düğmesi
Uyku düğmesi
Hız düğmesi
Mod düğmesi
LOW Fan hızı düşük
HIGH Fan hızı yüksek
Zamanlayıcı/sıcaklık YUKARI düğmesi

Zamanlayıcı/sıcaklık AŞAĞI düğmesi
AUTO Otomatik mod
COOL Serin mod
DRY Nem alma modu
FAN Fan modu

KURULUM

En iyi yeri seçin

– Pencere, kapı veya Fransız pencerenin yanında.
– Dönüş havası çıkışından duvara veya diğer engellere en az 60 cm veya 19½" mesafe bırakın.
– Hava hortumunun bir ucunu hava çıkışına sabitleyin (cihazın altına bakın).
– Hava hortumunun diğer ucu ile duvardaki pencere, kapı, Fransız pencere veya delik arasında yeterli boşluk olduğundan emin olmak için hava hortumunu uzatın.
– Herhangi bir tıkanıklığı önlemek için, hava çıkışı veya girişine koruyucu bir ızgara veya başka herhangi bir öğe takılmamalıdır.

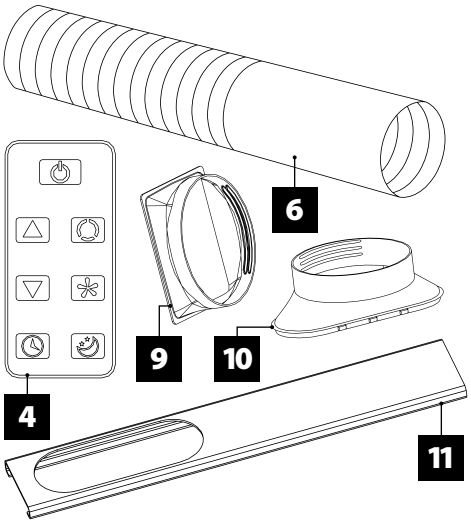

4 Uzaktan kumanda
6 Hava egzoz kanalı
9 Klima üzerindeki hava egzoz kanalı konektörü
10 Hava egzoz kanalı pencere kiti için konektör
11 Pencere kiti

EGZOZ KANALI VE ADAPTÖRÜN MONTAJI

HAVA EGZOZ KANALINDAKI KONEKTÖRLER NASIL SABITLENIR

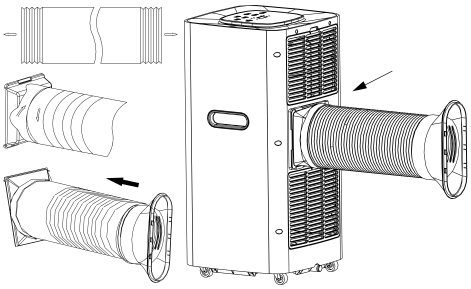

1. Kanalın iki ucunu çekerek hava egzoz kanalını uzatın.
2. Hava egzoz kanalını hava egzoz kanalının konektörüne vidalayın.
3. Pencerenin konektörünü plastik konektöre vidalayın.
4. Hava egzoz kanalının konektörünü üniteye takın.

PENCERE KITI KURULUMU

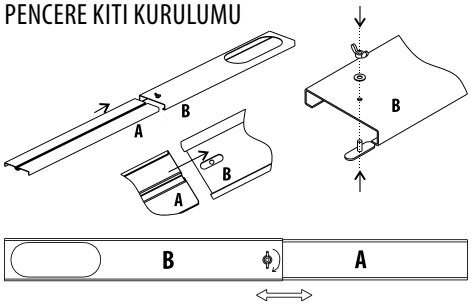

Resimde gösterildiği gibi A plakasını B plakasına yerleştirin.
Tüketici, pencere yüksekliğine göre plaka A'yı yukarı veya aşağı ayarlayabilir.

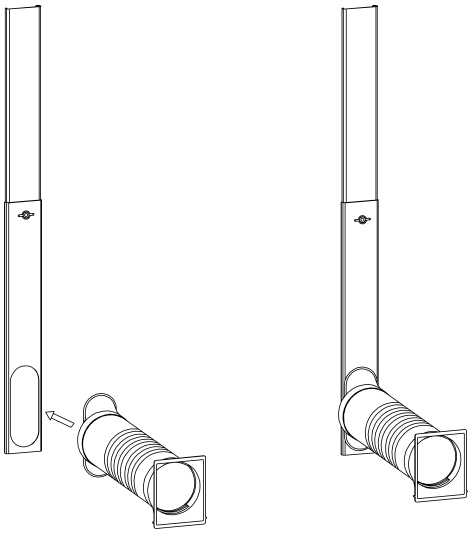

Egzoz hava kanalını ve aksesuarlarını resimde gösterildiği gibi pencere kitine takın.

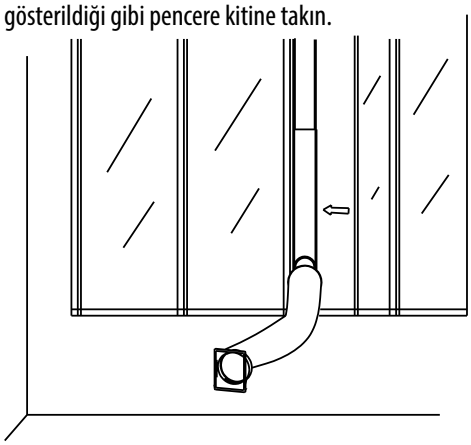

Atık hava kanalını takmak istediğiniz pencereyi açın. Egzoz hava kanalını cama takın, ardından pencereyi kapatın.

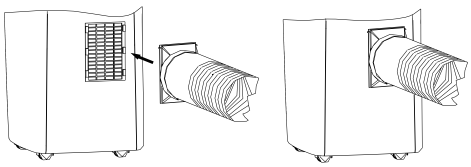

Egzoz havası kanalının diğer ucunu ve aksesuarlarını klimaya bağlayın.

KONTROL PANELİNİ ÇALIŞTIRMA

OTOMATIK, SOĞUTMA, NEM ALMA, FAN MODELI ÇALIŞMASI

1. Üniteyi açma / kapatma
   Fişe takın: ünite bir kez bip sesi çıkarır.
   ⏻ düğmesine basın: ünite açılır.
   ⏻ düğmesine tekrar basın: bir ses duyulur ve ünite kapanır.
2. Çalışma modunu seçme
   Aşağıda gösterildiği gibi istenen modu seçmek için düğmesini seçin:

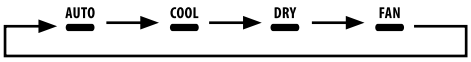

3. Sıcaklığı ayarlama
   Sıcaklık, 1°C'lik artışlarla 15°C ila 31°C aralığında ayarlanabilir.
   Sıcaklığı 1°C artırmak veya azaltmak için veya düğmesine bir kez basın. LED ekran hedef sıcaklığı 5 saniye gösterir ve ardından oda sıcaklığını gösterir.
4. Fan hızını ayarlama
   Aşağıda gösterildiği gibi istenen fan hızını seçmek için düğmesine basın:

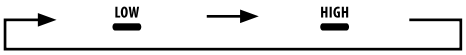

MOD BAŞINA ÇALIŞMA PRENSIBI

AUTO modu:

1. Etkinleştirildiğinde, iç ortam sıcaklık sensörü otomatik olarak istenen çalışma modunu seçer: COOL veya FAN.
2. Oda sıcaklığı ≥ 24°C olduğunda, ünite otomatik olarak COOL moduna geçer.
3. Oda sıcaklığı ≤ 24°C olduğunda, ünite otomatik olarak FAN moduna geçer.

DRY modu:

1. Fan düşük hızda çalışır. Hız ayarlanamaz.
2. Kompresör 8 dakika sonra durur ve 6 dakika sonra çalışmaya devam eder.
3. Sıcaklık ayarının hiçbir etkisi yoktur.

COOL modu:

1. Oda sıcaklığı önceden ayarlanan sıcaklıktan yüksek olduğunda, kompresör çalışmaya başlar.
2. Oda sıcaklığı önceden ayarlanan sıcaklıktan daha düşük olduğunda, kompresör durur ve üst fan varsayılan hızda çalışır.

FAN modu:

1. Fan ayarlanan hızda çalışıyor, kompresör çalışmıyor.
2. Sıcaklık ayarının hiçbir etkisi yoktur.

çalıştırma:

1. Ünite çalışırken "otomatik kapanma" süresini ayarlamak için düğmesine basın.
2. Ünite hazır olduğunda "otomatik kapanma" zamanını ayarlamak için düğmesine basın.

3. Zaman, 1 saat ile 24 saat arasında ayarlanabilir. Zamanı 1 saat artırmak veya azaltmak için ⊳ veya ⊲ düğmesine bir kez basın.

⊛ çalıştırma:
1. İşlem, ünite COOL modunda olduğunda etkilidir.
2. COOL modunda ⊛ düğmesine basın: ünite uyku moduna geçer ve fan otomatik olarak düşük hızda dönmeye başlar. Ayarlanan sıcaklık bir saat sonra 1°C, iki saat sonra 2°C artacaktır. Altı saat sonra ünite otomatik olarak çalışmayı durduracaktır.

Kontrol panelinin hafıza işlevi vardır. Üniteyi açtığınızda, kapatıldığı andaki aynı ayarlarla çalışmaya devam edecektir.

UZAKTAN KUMANDA

Klimayı çalıştırmak için, uzaktan kumandayı resimde gösterildiği gibi sinyal alıcısına yöneltin. Uzaktan kumandanın menzili, doğrudan sinyal alıcısına hedeflendiğinde yaklaşık 5 metre veya 16,4 fittir. Mesafe, uzaktan kumanda doğrudan sinyal alıcısına doğrultulmadığında veya nesneler uzaktan kumandadan gelen sinyali engellediğinde değişebilir.

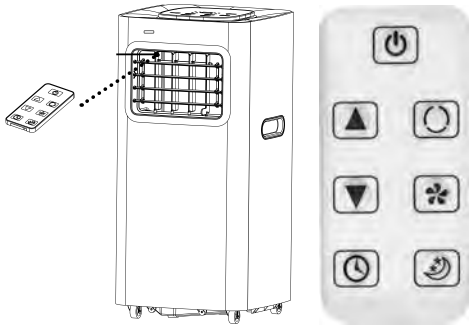

⏻ DÜĞMESİ
Bu düğme, cihazı açar veya kapatır.
⟲ DÜĞMESİ
Bu düğme çalıştırma modunu seçer.
✻ DÜĞMESİ
Bu düğme, fan hızları, ✻ veya ✻ arasında geçiş yapar.
△ ve ▽ DÜĞMELERİ
Çalışma moduna bağlı olarak bu düğmeler oda sıcaklığını veya zamanlayıcıyı değiştirir.
⏲ DÜĞMESİ
Bu düğme, otomatik açma ve kapama zamanlarını ayarlamak için kullanılır.
⊛ DÜĞMESİ
Bu düğme, ⊛ modunu ayarlamak veya iptal etmek için kullanılır.

PİLİN TAKILMASI

Kapağı resimde gösterildiği gibi kaydırarak açın. Pili kutuplarına göre yerleştirin. Kapağı resimde gösterildiği gibi kaydırarak kapatın.

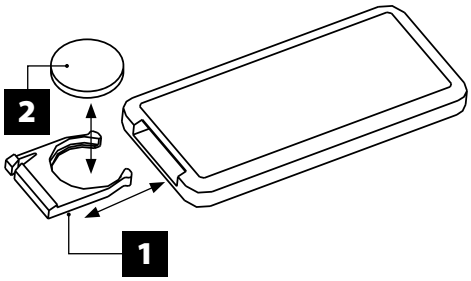

1. Uzaktan kumandayı kullanmadan önce pilin plastik korumasını çıkarın.
2. Uzaktan kumanda, CR2025 tipi bir pille çalışır.
3. ION işlevi yalnızca uzaktan kumanda ile çalıştırılabilir.
4. Uzun süre kullanılmadığında, pili uzaktan kumandadan çıkarın.

PILLER

Pilleri pil yuvasına uzerinde bulunan + ve - işaretlerine göre yerleştiriniz. Uzun süre kullanılmamış ve boş pilleri yok ediniz. Birbirinden farklı pilleri aynı anda beraber kullanmayınız. Şarjla dolmayan normal pilleri hicbir zaman doldurmaya çalışmayınız. Boş pilleri kesinlikle ateşe atmayınız. Her iki durumda da pillerin patlama olasılıgı vardır. Pilleri çöpe değil fakat özel artık toplama kablarına atın.

KORUMA

Koruma cihazı, aşağıda listelenen durumlarda cihazı durdurabilir.
Soğutma:
– İç hava sıcaklığı 43°C'nin üzerindysee.
– Oda sıcaklığı 15°C' nin altındaysa.
Nem alma:
– Oda sıcaklığı 15°C' nin altındaya.

Koruma cihazı aşağıdaki durumlarda çalışacaktır:
– Çalışma durduktan veya çalışma sırasında mod değiştirdikten hemen sonra üniteyi yeniden başlatmayın. En az 3 dakika bekleyin.

NOT: ünite, yoğunlaştırıcı ile su kabı arasında geri dönüşüm için yoğunlaştırılmış suyun bir kısmını depolar. Su seviyesi en yüksek seviyeye çıktığında, maksimum su seviyesi göstergesi (E4) suyun boşaltılması gerektiğini size bildirmek için yanar. Lütfen güç kaynağını kesin, cihazı uygun bir alana taşıyın, tahliye tıpasını çıkarın ve suyu tamamen boşaltın. Sızıntıyı önlemek için boşaltma bittiğinde tıpayı takmayı unutmayın. Cihazın bulunduğu yere bağlı olarak, suyu boşaltmak için drenaj hortumunu drenaj portuna da bağlayabilirsiniz.

BAKIM

CIHAZ BAKIMI
1. Güç kaynağını kesin.
2. Gövdeyi (kasayı) yumuşak ve nemli bir bezle silin.

HAVA FILTRESI BAKIMI
Hava filtresi yakl. 100 çalışma saatinden sonra temizlenmelidir.
Aşağıdaki gibi temizleyin:
1. Cihazı kapatın ve hava filtresini çıkarın.
2. Hava filtresini temizleyin ve yeniden takın. Hava filtresi çok kirliyse, deterjanlı ve ılık suyla yıkayın. Yeniden takmadan önce hava filtresinin gölgeli ve serin bir yerde kurumasını bekleyin.
3. Klima aşırı tozlu bir ortamda çalışıyorsa, hava filtresini iki haftada bir temizleyin.

KULLANIMDAN SONRA BAKIM
1. Cihazı uzun bir süre kullanmayı planlamıyorsanız, suyu boşaltmak için boşaltma ağzının birincil ve ikincil lastik tıpasını çıkardığınızdan emin olun.
2. Cihazın devrelerini kurutmak ve küf birikmesini önlemek için cihazı yarım gün (güneşli bir günde) çalışır durumda tutun (sadece fan).
3. Cihazı durdurun ve güç kaynağı fişini çıkarın, uzaktan kumandanın pillerini çıkarın ve cihazı uygun şekilde saklayın.
4. Hava filtresini temizleyin ve yerine koyun.
5. Hava hortumlarını çıkarın ve uygun şekilde saklayın. Deliği düzgün bir şekilde korunacak şekilde kapatın.

ÇEVREMIZ

Bu ürünün ömrü sonuna erdiği anda, ürünü elektrikli ve elektronik eşya toplayan bir noktaya veya kuruma götürün. Ürünün kendisindeki, kullanma kılavuzundaki ve ambalajındaki yönergeleri ve simgeleri dikkate alın. Eşya toplanma noktasının adres ve bilgileri için belediyeniz ile irtibata geçebilirsiniz.

DK KLIMAANLÆG

BETJENINGSVEJLEDNING
LÆS FØLGENDE SIKKERHEDSVEJLEDNING OG GEM DEN TIL SENERE OPSLAG.

ADVARSEL:FORATFOREBYGGERISIKOEN FOR ELEKTRISKE STØD MÅ STIKKET ALDRIG SIDDE I STIKKONTAKTEN, MENS DER FORETAGES VEDLIGEHOLDELSE AF ANLÆGGET.
ADVARSEL: FOR AT FOREBYGGE RISIKO FOR BRAND ELLER ELEKTRISK STØD MÅ ANLÆGGET IKKE BENYTTES SAMMEN MED ET TÆND-/SLUKUR. TILSLUT ANLÆGGET TIL EN JORDFORBUNDET 3-FASET STRØMFORSYNING. JORDFORBINDELSEN MÅ IKKE FJERNES. DER MÅ IKKE BENYTTES ADAPTER.

SIKKERHEDSVEJLEDNING
– Alle kabling skal foretages af en autoriseret elinstallatør og opfylde lokale og nationale elektriske forskrifter. Ved spørgsmål til følgende vejledninger anbefales det at kontakte en autoriseret elinstallatør.

– Kontrollér den tilgængelige strømforsyning og afhjælp eventuelle kablingsproblemer, før anlægget installeres og betjenes.
– For din sikkerhed og beskyttelse er dette anlæg jordforbundet via netkablets stik, når dette er tilsluttet til en egnet stikkontakt. Spørg en elinstallatør, hvis du er i tvivl om, hvorvidt stikkontakterne i boligen er jordede. Hvis netkablet er defekt, skal det for at forebygge risiko udskiftes af producenten, dennes serviceagent eller en tilsvarende autoriseret person.
– Anlægget må udelukkende benyttes som beskrevet i denne vejledning.
– Udelukkende beregnet til privat brug.
– Ikke beregnet til erhvervsmæssig eller industriel brug eller uden døre.
– Anlægget, stikket eller kablet må aldrig dyppes i vand eller andre væsker.
– Der må ikke sprøjtes væsker på anlægget.
– Må ikke tildækkes.
– Må ikke benyttes i et fugtigt lokale eller i nærheden af en vask.
– Må ikke benyttes i nærheden af eksplosive og/eller letantændelige dampe.
– Anlægget eller en del af dette må ikke anbringes i nærheden af åben ild eller andre varmekilder.
– Anbringes altid utilgængeligt for børn.
– Anbringes altid på et vandret, stabilt underlag.
– Sæt aldrig noget ind i ventilationsgitteret og hold altid anlægget under opsyn, når det er tændt.
– Dette anlæg er ikke beregnet til at benyttes af personer (herunder børn), der ikke er i besiddelse af fulde kropslige, sanselige og åndelige evner samt fornøden erfaring og viden, medmindre der er en voksen til stede med ansvar for deres sikkerhed, eller de er instrueret i betjening af anlægget.
– Kontrollér, før du tilslutter anlægget, om spændingsværdierne på typeskiltet svarer til dem for elektricitetsnettet.
– Stikkontakten skal være lettilgængelig, så stikket er nemt at trække ud i tilfælde af problemer.
– Vær opmærksom på, at kølemidler kan afgive lugt.
– Må ikke gennembores eller afbrændes.
– Maksimal mængde kølemiddel: 135g
– Hold anlægget på en afstand af mindst 1 m fra fjernsyn eller radioer for at forebygge elektromagnetisk interferens.
– Undlad at stille anlægget i direkte sollys for at forebygge misfarvning af overfladen.
– Anlægget må ikke vippes mere end 35° eller vendes på hovedet under transport.
– Tøm kondensopsamlingsbeholderen, før anlægget opbevares for at øge dets levetid.
– Der må ikke benyttes kemiske opløsningsmidler (f.eks. benzen eller ethanol) til rengøring af anlæggets overflade. Undgå at ridse eller beskadige overfladen.
– Tøm vandbeholderen, før anlægget flyttes.
– Fjern batteriet fra anlægget, før dette skrottes og bortskaf det på forsvarlig vis.
– Benyt ikke andre midler end de af producenten anbefalede til at fremskynde bortskaffelsesprocessen eller rengøre anlægget.

Kontrollér anlæggets tilstand efter udpakning. Undlad at benytte det i tvivlstilfælde og kontakt en autoriseret person for hjælp. Emballagematerialet (plastposer, skumplast, søm m.v.) skal opbevares utilgængeligt for børn.

STIKKET SKAL ALTID TRÆKKES UD AF STIKKONTAKTEN:

– Når anlægget ikke er i brug.
– Mens anlægget flyttes fra én placering til en anden.
– Mens anlæggets komponenter vedligeholdes eller serviceres.
– Mens anlægget rengøres.

MÅ IKKE BENYTTES, NÅR:

– Anlægget må ikke benyttes:
– Hvis stikket eller kablet er defekt.
– Hvis anlægget har været tabt.
– Hvis anlægget ikke fungerer korrekt.
– Hvis anlægget på anden måde er defekt.
– Anlægget må ikke hænges eller monteres på vægge eller lofter.
– Benyt ikke anlægget, hvis gitteret ikke sidder korrekt.
– Hvis kablet viser tegn på beskadigelser, skal det udskiftes af en autoriseret elinstallatør.

KØLEMIDDEL

EF-nr. 842/2006: Dette klimaanlæg indeholder kølemiddel R290. Kølemidlets mængde er mindre end 135g, og det rummes i et lukket kølekredsløb. Kølemidlet påvirker ikke ozonlaget men er en såkaldt drivhusgas i henhold til Kyoto-protokollen, således at det kan bidrage til opvarmning af kloden, hvis det slipper ud i atmosfæren. Derfor må anlægget kun fyldes eller tømmes af en uddannet montør med kølemiddelcertificering. Forudsat klimaanlæggets kølekredsløb er intakt, og anlægget benyttes korrekt, er det ikke nødvendigt at efterfylde kølemidlet R290 (propan) 3.

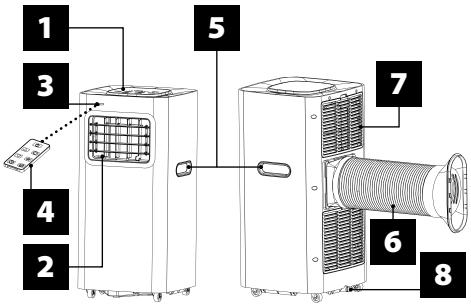

KOMPONENTER

1 Betjeningspanel
2 Udgang for kold luft
3 Signalmodtager
4 Fjernbetjening
5 Transporthåndtag
6 Luftafgangskanal
7 Luftindgangsfordamper
8 Afløbsport

BETJENINGSPANEL

Afbrydertast
Tænd-/slukurtast
Slumretast
Hastighedstast
Tilstandstast
LOW Lav blæserhastighed
HIGH Høj blæserhastighed
Tænd-/slukurtast / temperaturforøgelsestast
Tænd-/slukurtast/temperaturformindskelsestast
AUTO Automatisk tilstand
COOL Køltilstand
DRY Affugtningstilstand
FAN Blæsertilstand

INSTALLATION

Vælg optimal placering
– Ved siden af et (altan)vindue eller en (altan)dør.
– Hold en afstand på mindst 60 cm fra returluftudgangen til væggen eller andre forhindringer.
– Fastgør den ene ende af luftslangen til luftudgangen (se undersiden af anlægget).
– Forlæng luftslangen, så der er tilstrækkelig plads mellem den anden ende af luftslangen og (altan) vinduet, (altan)døren eller murgennembruddet.
– For at forebygge tilstopning må luftudgangen eller -indgangen ikke udstyres med et gitter eller tilsvarende.

4 Fjernbetjening
6 Luftafgangskanal
9 Forbindelsesstykket på klimaanlægget til luftafgangskanalen
10 Forbindelsen til karmtætningen på luftafgangen
11 Vinduessæt

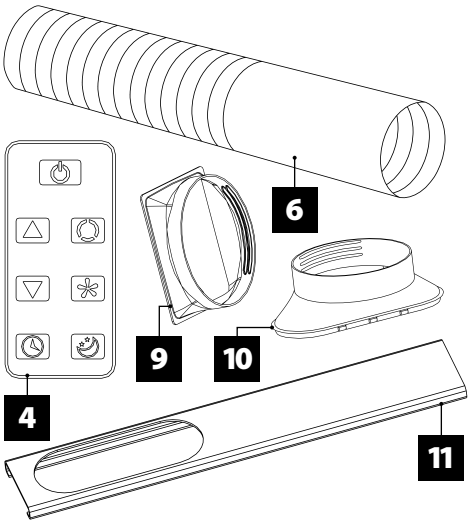

INSTALLATION AF UDGANGSKANAL OG ADAPTER

FASTGØRELSE AF FORBINDELSERNE PÅ LUFTAFGANGSKANALEN

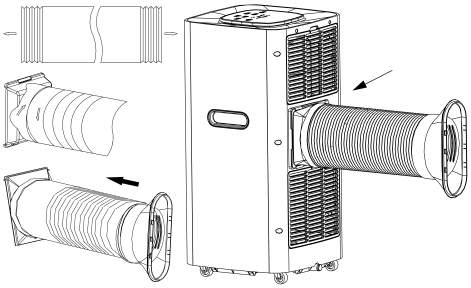

1. Forlæng luftafgangskanalen ved at trække de to ender af kanalen ud.
2. Skru luftafgangskanalen ind i luftafgangskanalens tilslutning.
3. Skru forbindelsen fra vinduet ind i plastforbindelsen.
4. Installér forbindelsen fra luftafgangskanalen på anlægget.

INSTALLATION AF VINDUESSÆT

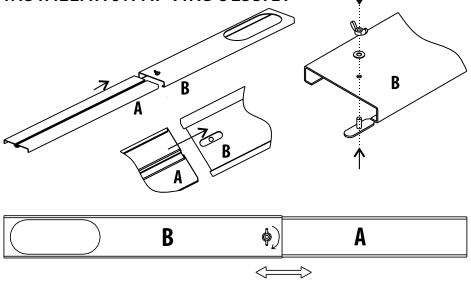

Sæt plade A ind i plade B som vist på illustrationen. Plade A kan flyttes opad eller nedad svarende til vinduets højde.

Installér luftafgangskanalen og tilbehøret på vinduessættet som vist på illustrationen.

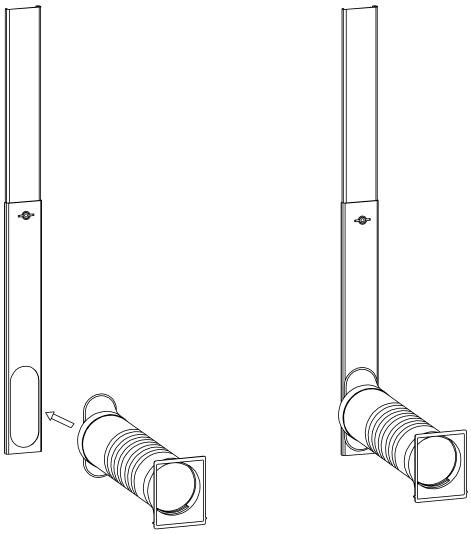

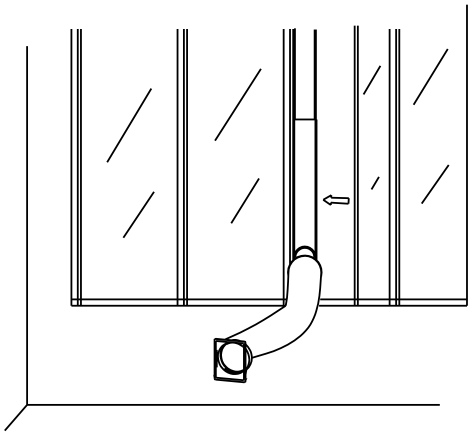

Åbn vinduet for at installere luftafgangskanalen. Installér luftafgangskanalen på vinduet og luk vinduet.

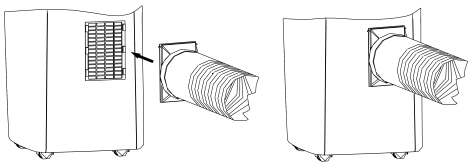

Tilslut den anden ende af luftafgangskanalen og tilbehøret på klimaanlægget.

BETJENINGSPANEL

AUTOMATISK, KØLING, AFFUGTNING, FUNKTION AF BLÆSERMODEL

1. Tænd/sluk for anlægget
   Sæt stikket i stikkontakten: Anlægget bipper én gang.
   Tryk på ⏻-tasten: Anlægget er tændt.
   Tryk en gang til på ⏻-tasten: Der lyder et bip, og anlægget slukker.
2. Vælg driftstilstand
   Vælg ⌂-tasten for at vælge den ønskede tilstand som vist nedenfor:

3. Indstil temperaturen
   Temperaturen kan indstilles i intervallet 15…31°C i spring a 1°C.
   Tryk én gang på tast ⊞ eller ⊟ for at øge eller mindske temperaturen med 1°C. Displayet viser i 5 sekunder den ønskede temperatur og derefter rumtemperaturen.
4. Tilpas blæserhastigheden
   Tryk på ✻-tasten for at vælge den ønskede blæserhastighed som vist nedenfor:

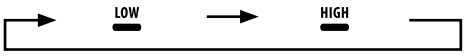

FUNKTIONSPRINCIP PER TILSTAND

AUTO-tilstand:

1. Når den er aktiveret, vælger rumtemperaturføleren automatisk den ønskede driftstilstand: COOL eller FAN.
2. Hvis rumtemperaturen er 24°C eller derover, skifter anlægget automatisk til COOL-tilstand.
3. Hvis rumtemperaturen er 24°C eller derover, skifter anlægget automatisk til FAN-tilstand.

DRY-tilstand:

1. Blæseren drejer ved lav hastighed. Hastigheden kan ikke indstilles.
2. Kompressoren standser efter 8 minutter og starter igen efter 6 minutter.
3. Indstilling af temperaturen har ingen virkning.

COOL-tilstand:

1. Hvis rumtemperaturen er højere end den tidligere indstillede temperatur, starter kompressoren.
2. Hvis rumtemperaturen er lavere end den tidligere indstillede temperatur, standser kompressoren og den øverste blæser kører ved standardhastigheden.

FAN-tilstand:

1. Blæseren kører ved den indstillede hastighed, og kompressoren kører ikke.
2. Indstilling af temperaturen har ingen virkning.

⏲ aktivering:

1. Tryk på ⏲-tasten for at indstille tid for automatisk sluk, mens anlægget kører.
2. Tryk på ⏲-tasten for at indstille tid for automatisk sluk, mens anlægget er standset.
3. Tiden kan indstilles i intervallet 1…24 h. Tryk én gang på tast ⊞ eller ⊟ for at øge eller mindske tiden med 1 h.

aktivering:

1. Aktiveringen fungerer, når anlægget befinder sig i COOL-tilstand.
2. Tryk på -tasten i tilstand COOL: Anlægget skifter til slumretilstand, og blæseren starter automatisk ved lav hastighed. Den indstillede temperatur øges efter 1 h med 1°C og efter 2 h med 2°C. Efter 6 h standser anlægget automatisk.

Betjeningspanelet har en hukommelsesfunktion. Når anlægget startes, kører det med de samme indstillinger, som da det blev standset.

FJERNBETJENING

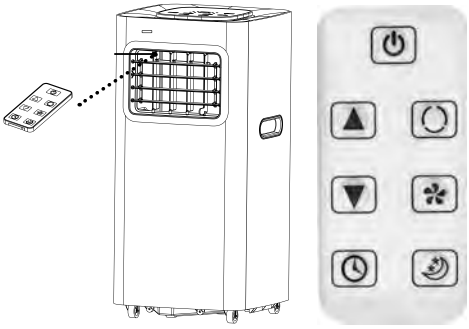

Klimaanlægget betjenes ved at rette fjernbetjeningen mod signalmodtageren som vist på illustrationen. Fjernbetjeningen har en rækkevidde på ca. 5 m, når den rettes direkte mod signalmodtageren. Rækkevidden er mindre, hvis fjernbetjeningen ikke rettes direkte mod signalmodtageren, eller hvis signalet fra fjernbetjeningen blokeres af genstande.

TAST
Denne tast tænder og slukker for anlægget.
TAST
Denne tast vælger betjeningstilstand.
TAST
Denne tast veksler mellem blæserhastighederne og .
OG -TASTERNE
Afhængigt af betjeningstilstand ændrer disse taster rumtemperaturen eller tænd-/sluktiderne.
TAST
Denne tast benyttes til at indstille automatiske tænd- og sluktider.
TAST
Denne tast benyttes til at slå tilstand til og fra.

INSTALLATION AF BATTERIET

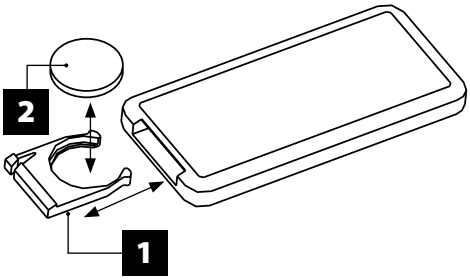

Åbn dækslet som vist på illustrationen. Sæt batteriet i, så polerne vender korrekt. Luk dækslet som vist på illustrationen.

1. Fjern batteriets plastemballage, før fjernbetjeningen tages i brug.
2. Fjernbetjeningen benytter et batteri type CR2025.
3. ION-funktionen kan kun betjenes med fjernbetjeningen.
4. Tag batteriet ud af fjernbetjeningen, hvis denne ikke skal benyttes i længere tid.

BATTERIER
Læg batterierne i batterirummet som angivet med + og - tegn. Fjern flade batterier og/eller batterier som ikke har været anvendt længe. Anvend aldrig forskellige batterier samtidigt. Prøv aldrig at oplade batterier som ikke er genopladelige. Forsøg ALDRIG at brænde flade batterier. I begge tilfælde kan batterierne eksplodere. Smid ikke batterier ud; aflever dem under alle omstændigheder til et indsamlingssted for batterier efter brug.

BESKYTTELSE
Sikringsanordningen kan i nedenstående tilfælde udløses, så anlægget standser.
Køling:
– Lufttemperaturen inden døre er højere end 43°C.
– Rumtemperaturen er lavere end 15°C.
Affugtning:
– Rumtemperaturen er lavere end 15°C.

Sikringsanordningen aktiveres i følgende tilfælde:
– Start ikke anlægget igen, umiddelbart efter at det er standset, eller tilstanden ændres under drift. Vent i mindst 3 minutter.

BEMÆRKNING: Anlægget opbevarer en del af kondensvandet til genbrug mellem kondensatoren og vandbeholderen. Når vandstanden stiger til højeste niveau, tænder indikatoren for maksimal vandstand (E4) som signal til, at vandet skal drænes. Afbryd strømtilførslen, flyt anlægget til et egnet sted, tag afløbsproppen ud og lad alt vandet løbe ud. Husk at sætte afløbsproppen i igen bagefter, så anlægget ikke lækker. Afhængigt af hvor anlægget er opstillet, kan vandet drænes ved i stedet at tilslutte afløbsslangen til afløbsporten.

VEDLIGEHOLDELSE
VEDLIGEHOLDELSE AF ANLÆGGET
1. Afbryd strømtilførslen.
2. Aftør kabinettet med en blød, fugtig klud.

VEDLIGEHOLDELSE AF LUFTFILTER
Luftfilteret skal vedligeholdes for hver ca. 100 h drift.
Foretages således:
1. Sluk for anlægget og fjern luftfilteret.
2. Rengør luftfilteret og sæt det på plads igen. Hvis luftfilteret er stærk tilsmudset, skal det afvaskes med lunkent vand tilsat opvaskemiddel. Lad luftfilteret køle af på et skyggefuldt, køligt sted, før det installeres på ny.
3. Rengør luftfilteret hver 14. dag, hvis klimaanlægget er opstillet i meget støvede omgivelser.

VEDLIGEHOLDELSE EFTER BRUG AF
1. Hvis anlægget ikke skal benyttes i længere tid, fjernes den primære og den sekundære gummiprop fra drænåbningen for at aftappe vandet.
2. Lad anlægget køre et halvt døgn (på en solrig dag er blæseren tilstrækkelig) for at tørre anlæggets elektriske kredse og forebygge skimmeldannelse.
3. Sluk anlægget og træk stikket ud af stikkontakten, fjern batterierne fra fjernbetjeningen og opbevar anlægget korrekt.
4. Rengør luftfilteret og sæt det på plads igen.
5. Fjern luftslangerne og opbevar dem korrekt. Tildæk murgennembruddet, så det er ordentligt beskyttet.

MILJØET
Når dette produkt når slutningen af sin levetid afleveres det på et indsamlingssted til genbrug af elektrisk og elektronisk udstyr. Der henvises til symbolerne på produktet, brugs instruktionerne eller emballagen. Kontakt din kommune for adressen på det relevante indsamlingssted i dit nabolag.

NO KLIMAANLEGG

BRUKERHÅNDBOK
LES FØLGENDE SIKKERHETSANVISNINGER GRUNDIG, OG TA GODT VARE PÅ DEM FOR FREMTIDIG BRUK.

ADVARSEL: FOR Å UNNGÅ RISIKO FOR ELEKTRISKE STØT, MÅ STØPSELET ALDRI SETTES I STIKKONTAKTEN MENS DET UTFØRES ARBEID PÅ APPARATET.
ADVARSEL: FOR Å UNNGÅ RISIKO FOR BRANN ELLER ELEKTRISKE STØT MÅ PRODUKTET ALDRI BRUKES SAMMEN MED EN ELEKTRONISK TIMER. APPARATET SKAL KOBLES TIL ET JORDET, 3-POLET STRØMUTTAK. FJERN IKKE JORDINGEN. IKKE BRUK EN ADAPTER.

SIKKERHETSANVISNINGER
– Alle ledninger må tilfredsstille lokale og nasjonale elektriske forskrifter, og må installeres av en kvalifisert elektriker. Hvis du har spørsmål om følgende instruksjoner må du kontakte en autorisert elektriker.
– Kontroller den tilgjengelige strømtilfør-selen, og løs eventuelle ledningsproblemer før du installerer og betjener apparatet.
– For din egen sikkerhet og beskyttelse er dette apparatet jordet via støpselet og strømledningen når det er koblet til en stikkontakt av riktig type. Rådfør deg med en elektriker hvis du er usikker på om stikkontaktene i huset ditt er jordet. Hvis strømledningen er skadet, må den for å unngå farlige situasjoner byttes av produsenten, dennes servicerepresentant eller en tilsvarende kvalifisert person.
– Bruk apparatet kun som beskrevet i denne håndboken.
– Dette produktet skal kun brukes i husholdninger.

– Det er ikke for kommersiell bruk, industriell bruk eller utendørs bruk.
– Apparatet, støpselet eller ledningen må ikke senkes ned i vann eller andre væsker.
– Sprøyt aldri væsker på apparatet.
– Ikke dekk til apparatet.
– Må ikke brukes i fuktige rom eller i nærheten av en servant.
– Må ikke brukes i nærheten av eksplosive og/eller lettantennelige damper.
– Plasser aldri apparatet eller en del av det i nærheten av åpen ild eller en annen varmekilde.
– Det må alltid være plassert utilgjengelig for barn.
– Plasser alltid apparatet på et flatt og solid underlag.
– Stikk aldri noe inn gjennom sikkerhetsgitteret. Apparatet må alltid overvåkes når det står på.
– Dette apparatet er ikke tiltenkt brukt av personer (blant annet barn) med reduserte kroppslige, sensoriske eller åndelige evner, eller som mangler erfaring eller kunnskaper, såfremt de ikke er under tilsyn av noen som er ansvarlig for deres sikkerhet, eller at noen instruerer dem i hvordan apparatet skal brukes.
– Kontroller at spenningsverdiene på typeskiltet stemmer overens med strømnettets spenningsverdier før du kobler til apparatet.
– Stikkontakten må være lett tilgjengelig slik at støpselet raskt kan trekke ut i et nødstilfelle.
– Tenk på at kjølemidler kan lukte.
– Ikke bor i apparatet eller brenn det.
– Maksimal mengde kjølemidler. 135g
– Apparatet må holdes minst 1 meter unna fjernsynsapparater eller radioer for å unngå elektromagnetisk interferens.
– For å unngå misfarging av overflaten må ikke apparatet eksponeres for direkte sollys.
– Vipp apparatet aldri mer enn 35°, og ikke sett det opp-ned under transport.
– Tøm kondensbakken før du setter bort apparatet til lagring for å forlenge apparatets levetid.
– Ikke bruk kjemiske løsemidler (f.eks. benzen, alkohol) til å rengjøre apparatets overflater, og unngå å ripe eller skade overflaten.
– Tøm ut vannet fra vannreservoaret før du flytter apparatet.
– Batteriet må fjernes fra apparatet før det kasseres, og må leveres inn på en miljøstasjon.
– Ikke bruk andre midler enn de som anbefales av produsenten til å fremskynde tiningsprosessen eller rengjøre apparatet.

Kontroller apparatets stand etter å ha fjernet emballasjematerialene. Hvis du er i tvil, ikke bruk apparatet og ta kontakt med en kvalifisert person for hjelp. Emballasjematerialet (plastposer, isopor, spikere, etc.) må holdes utenfor rekkevidde for barn, da disse kan være farlige.

TREKK ALLTID STØPSELET UT AV STIKKONTAKTEN NÅR:

– apparatet ikke er i bruk.
– du flytter apparatet fra et sted til et annet.
– du utfører vedlikehold eller service på apparatets deler.
– rengjør apparatet

IKKE BRUK NÅR:

– Ikke bruk apparatet når:
– støpselet eller ledningen er skadet.
– apparatet har falt.
– apparatet ikke fungerer som det skal.
– apparatet er skadet på en eller annen måte.
– ikke heng opp eller monter apparatet på en vegg eller i taket.
– ikke bruk apparatet hvis ikke gitrene sitter på plass.
– hvis ledningen viser tegn på skade må den byttes av en autorisert elektriker.

KJØLEMIDDEL

(EG) nr. 842/2006: Dette klimaanlegget inneholder kjølemiddelet R290. Mengden kjølemiddel er mindre enn 135g, og det lagres i en spesiell kjølekrets. Kjølevæsken er ikke skadelig for ozonlaget, men er i henhold til Kyoto-protokollen en såkalt drivhusgass, og kan derfor bidra til oppvarming av jordoverflaten hvis den havner i atmosfæren. Derfor får kun utdannede installatører med kjølemiddelsertifisering fylle eller tømme apparatet. Imidlertid er det slik at hvis apparatet kjølekrets ikke er skadet, og hvis apparatet brukes som det skal, er det ikke nødvendig å etterfylle kjølemiddelet GWP: R290 (propan) 3.

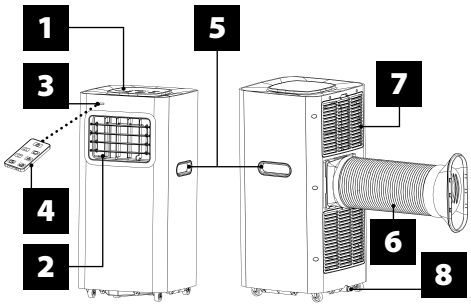

DELER

1 Kontrollpanel
2 Utløp for kald luft
3 Signalmottaker
4 Fjernkontroll
5 Transportgrep
6 Luftventilasjonskanal
7 Luftinntak fordamper
8 Ventilasjonsport

KONTROLLPANEL

On/Off På/av-knapp
Timer-knapp
Sovemodus-knapp
Hastighetsknapp
Modusknapp
LOW Viftehastighet lav
HIGH Viftehastighet høy
Timer / temperatur OPP-knapp
Timer / temperatur NED-knapp
AUTO Automatisk modus
COOL Kjølemodus
DRY Avfuktingsmodus
FAN Viftemodus

INSTALLASJON

Velg den beste plasseringen
– ved siden av et vindu, en dør eller et balkongvindu / en balkongdør.
– Sørg for en avstand på minimum 60 cm eller 19½ tommer fra returluftutløpet til veggen eller andre hindringer.
– Fest en av luftslangens ender til luftutløpet (se nede på apparatet).
– Forleng luftslangen for å sørge for at det er tilstrekkelig med plass mellom den andre enden av luftslangen og vinduet, døren, balkongvinduet/-døren eller hullet i veggen.
– For å unngå blokkeringer får ikke luftutløpet eller -inntaket være utstyrt med et beskyttelsesgitter eller lignende.

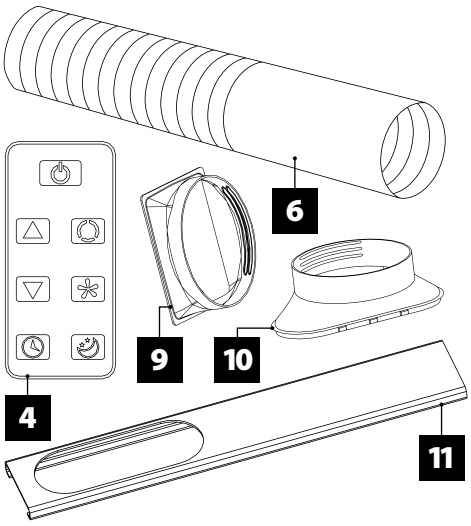

4 Fjernkontroll
6 Luftventilasjonskanal

9 Koblingsstykke for luftventilasjonskanalen på klimaanlegget
10 Koblingsstykke for vindustetning luftventilasjon
11 Vindussett

INSTALLASJON AV UTLØPSKANALEN OG ADAPTEREN

HVORDAN MAN FESTER TILKOBLINGSSTYKKENE PÅ LUFTVENTILASJONSKANALEN

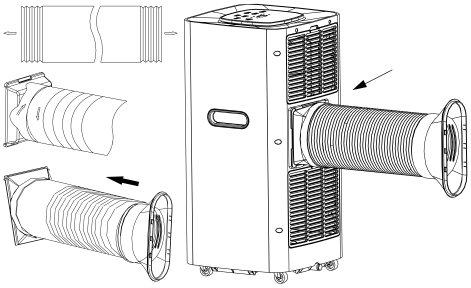

1. Forleng luftventilasjonskanalen ved å trekke ut kanalens to ender.
2. Skru luftventilasjonskanalen inn i luftventilasjonskanalens tilkobling.
3. Skru vinduskoblingsstykket i plastkoblingsstykket.
4. Installer luftventilasjonskoblingsstykket på enheten.

VINDUSSETTINSTALLASJON

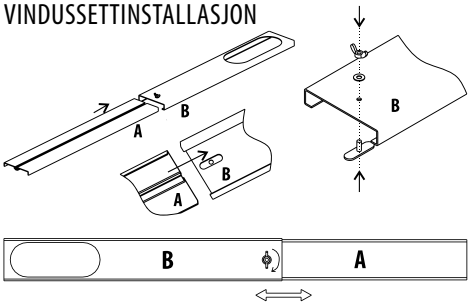

Sett plate A i plate B som vist på bildet.
Forbrukeren kan justere plate A opp eller ned i samsvar med vinduets høyde.

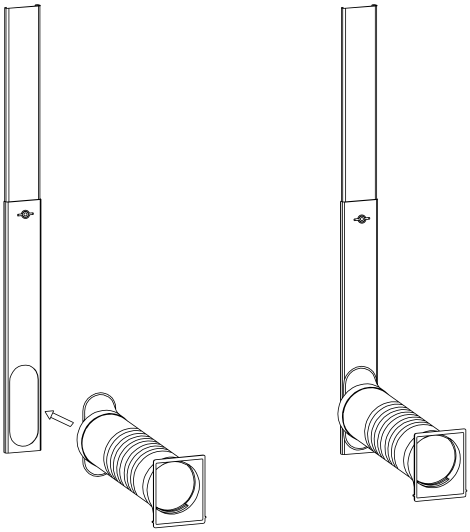

Installer luftventilasjonskanalen og tilbehøret på vindussettet som vist på bildet.

Åpne vinduet der du vil installere luftventilasjonskanalen. Installer luftventilasjonskanalen og lukk vinduet.

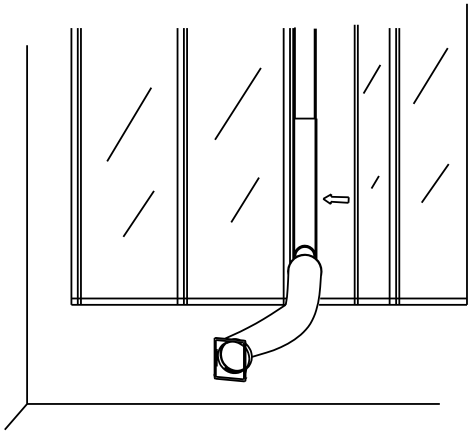

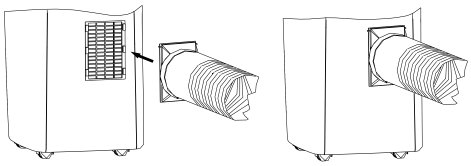

Koble den andre delen av luftventilasjonskanalen og tilbehøret til klimaanlegget.

KONTROLLPANEL

AUTOMATISK KJØLING, AVFUKTING, FUNKSJON VIFTEMODELL

1. Skru apparatet på/av
   Stikk støpselet i stikkontakten: apparatet piper én gang.
   Trykk på knappen ⏻: apparat er skrudd på.
   Trykk en gang til på ⏻-knappen: du hører en lyd, apparatet er nå skrudd av.
2. Valg av driftsmodus
   Velg knappen ⌂ for å velge modus, som vist nedenfor:

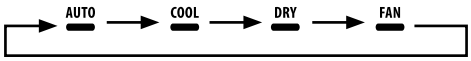

3. Justere temperaturen
   Temperatur kan stilles inn fra 15°C til 31°C i trinn på 1°C.
   Trykk en gang på knappen + eller − for å heve eller senke temperaturen med 1°C. Enhetens LED viser den ønskede temperaturen i 5 sekunder, og viser deretter romtemperaturen.
4. Justere viftehastigheten
   Trykk på knappen ✣ for å velge ønsket viftehastighet, som vist nedenfor:

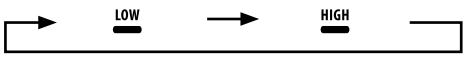

FUNKSJONSPRINSIPP PER MODUS

AUTO -modus:

1. Så snart den er aktivert velger innendørstemperatursensoren ønsket funksjonsmodus: COOL eller FAN.
2. Hvis romtemperaturen er ≥ 24°C, kobles apparatet automatisk over til COOL -modus.
3. Hvis romtemperaturen er ≤ 24°C, kobles apparatet automatisk over til FAN -modus.

DRY -modus:

1. Viften går med lav hastighet. Hastigheten kan ikke justeres.
2. Kompressoren stanser etter 8 minutter og starter igjen etter 6 minutter.
3. Justering av temperaturen har ingen effekt.

COOL -modus:

1. Hvis romtemperaturen er høyere enn den tidligere innstilte temperaturen vil kompressoren starte.
2. Hvis romtemperaturen er lavere enn den tidligere innstilte temperaturen vil kompressoren stoppe, og den øverste viften vil gå med standardhastighet.

FAN -modus:

1. Viften går med innstilt hastighet, kompressoren går ikke.
2. Justering av temperaturen har ingen effekt.

⏲ endring:

1. Trykk på ⏲-knappen for å stille inn «automatisk av»-tiden mens apparatet er i drift.
2. Trykk på ⏲-knappen for å stille inn «automatisk av»-tiden når apparatet er ferdig.
3. Tiden kan endres innen et område fra 1 time til 24 timer. Trykk en gang på knappen + eller − for å forlenge eller forkorte tiden med 1 time.

endring:

1. Endringen er effektiv når apparatet befinner seg i COOL -modus.
2. Trykk på knappen i modus COOL: apparatet går i sovemodus og viften begynner automatisk å gå med lav hastighet. Den innstilte temperaturen stiger med 1°C etter én time og med 2°C etter to timer. Etter seks timer avslutter apparatet automatisk driften.

Kontrollpanelet har en minnefunksjon. Når du skrur på apparatet vil det fortsette å fungere med de samme innstillingene som da det ble skrudd av.

FJERNKONTROLL

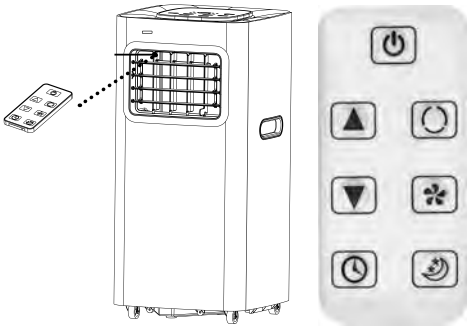

For å betjene klimaanlegget retter du fjernkontrollen mot signalmottakeren som vist på bildet. Fjernkontrollens rekkevidde er omtrent 5 meter eller 16,4 fot når den er rettet rett mot signalmottakeren. Rekkevidden kan avvike hvis ikke fjernkontrollen rettes rett mot signalmottakeren, eller hvis objekter blokkerer signalet fra fjernkontrollen.

⏻ KNAPP
Denne knappen skrur apparatet på eller av.
KNAPP
Denne knappen velger betjeningsmodus.
KNAPP
Denne knappen veksler mellom viftehastighetene, eller .
og KNAPPER
Avhengig av betjeningsmodus endrer disse knappene romtemperaturen eller timeren.
KNAPP
Denne knappen brukes til å stille inn de automatiske på- og av-tidene.
KNAPP
Denne knappen brukes til å stille inn eller annullere modus .

HVORDAN BATTERIET INSTALLERES
Skyv opp dekslet som vist på bildet. Plasser batteriet med riktig polaritet. Skyv igjen dekslet som vist på bildet.

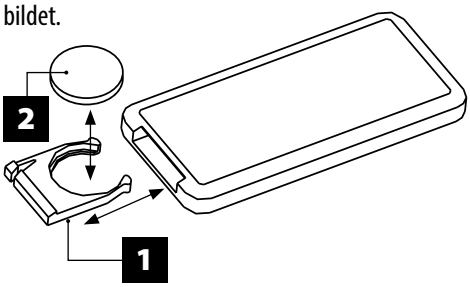

1. Fjern plastbeskyttelsen fra batteriet før du bruker fjernkontrollen.
2. Fjernkontrollen bruker et batteri av type CR2025.
3. ION-funksjonen kan kun betjenes med fjernkontrollen.
4. Ta ut batteriet fra fjernkontrollen hvis du ikke skal bruke den over en lengre periode.

BATTERIER
Installer batteriene som indikert av (+/-) polaritetstegnene. Fjern tomme batterier og/eller batterier som ikke har vært brukt for en lengre periode. Bruk aldri forskjellige typer batterier. Lad aldri opp ikke-oppladbare batterier. Kast aldri batterier i ild. Dette kan føre til at batteriene eksploderer. Ikke kast batteriene; avhendes som lite kjemisk avfall.

BESKYTTELSE
Sikkerhetsinnretningen kan stanse apparatet i tilfellene nevnt nedenfor.
Kjøling:
– Lufttemperaturen er høyere enn 43°C.
– Romtemperaturen er lavere enn 15°C.
Avfukting:
– Romtemperaturen er lavere enn 15°C.

Sikkerhetsapparatet fungerer i følgende tilfeller:
– Ikke start enheten på nytt umiddelbart etter at driften er stanset eller hvis modus er endret under drift. Vent i minst 3 minutter.

KOMMENTAR: enheten lagrer en del av det kondenserte vannet for resirkulering mellom kondensatoren og vannreservoaret. Når vannivået stiger til det høyeste nivået, tennes indikatoren for maksimalt vannivå (E4) for å informere deg om at vannet må fjernes. Koble fra strømtilførselen, flytt apparatet til et egnet sted, ta ut tappepluggen og la alt vannet renne ut. For å unngå lekkasje er det viktig at pluggen settes på plass igjen når avtappingen er avsluttet. Avhengig av hvor apparatet står kan du også koble en avløpsslange på avløpsporten for å lede bort vannet.

VEDLIKEHOLD
VEDLIKEHOLD AV APPARATET
1. Slå av strømtilførselen.
2. Tørk av huset (hus) med en myk og fuktig klut.

VEDLIKEHOLD LUFTFILTER
Luftfilteret må rengjøres etter ca. 100 driftstimer.
Gå fram på følgende måte:
1. Skru av apparatet og ta ut luftfilteret.
2. Rengjør luftfilteret og sett det tilbake på plass. Hvis luftfilteret er svært skittent må det vaskes med en løsning av oppvaskmiddel og lunkent vann. La luftfilteret tørke på et kjølig sted i skyggen før du installerer det igjen.
3. Rengjør luftfilteret annenhver uke hvis klima-anlegget brukes på et sted med svært mye støv.

VEDLIKEHOLD ETTER BRUK AV
1. Hvis du planlegger å ikke bruke apparatet i en lengre periode, må du først fjerne den primære og sekundære gummipluggen for å lede bort vannet.
2. La apparatet gå i en halv dag (kun viften) (en solrik dag) for å tørke apparatets kretser og unngå muggdannelse.
3. Stopp apparatet og trekk støpselet ut av stikkontakten, fjern batteriene fra fjernkontrollen og lagre apparatet mpå korrekt måte.
4. Rengjør luftfilteret og sett det tilbake på plass.
5. Fjern luftslangene og lagre dem på korrekt måte. Dekk til hullet slik at det er godt beskyttet.

MILJØ
Når dette produktet når slutten av sin levetid, avhende den til et mottak for resirkulering av elektrisk og elektronisk utstyr. Vennligst referer til symbolene på produktet, bruksanvisningen eller emballasje. Kontakt med lokale myndigheter for adressen til et returpunkt i nabolaget ditt.

S LUFTKONDITIONERING

BRUKSANVISNING
LÄS OCH SPARA FÖLJANDE SÄKERHETSINSTRUKTIONER OCH SPARA DESSA FÖR FRAMTIDA REFERENS.

VARNING: FÖR ATT MINSKA RISKEN FÖR ELSTÖTAR, ANSLUT ALDRIG KONTAKTEN TILL VÄGGUTTAGET NÄR UNDERHÅLL UTFÖRS PÅ ENHETEN.
VARNING: FÖR ATT MINSKA RISKEN FÖR BRAND ELLER ELSTÖTAR, ANVÄND ALDRIG PRODUKTEN MED EN ELEKTRONISK TIMER. ANSLUT ENHETEN TILL EN JORDAD 3-POLIG STRÖMFÖRSÖRJNING. AVLÄGSNA INTE JORDSTIFTET. ANVÄND INTE ADAPTER.

SÄKERHETSINSTRUKTIONER
– Alla ledningar uppfyller lokala och nationella elföreskrifter och måste installeras av en behörig elektriker. Vid frågor om dessa instruktioner, kontakta en behörig elektriker.
– Kontrollera den tillgängliga strömförsörjningen och lös eventuella ledningsproblem innan enheten installeras och används.
– För din egen säkerhet och skydd, är denna enhet jordad via nätsladdens kontakt, när det ansluts till ett lämpligt vägguttag. Rådfråga en elektriker om du är osäker på om vägguttagen i ditt hem är ordentligt jordade. Om nätsladden är skadad, måste den bytas av tillverkaren, dess serviceagent eller jämförbar kvalificerad person för att undvika fara.
– Enheten får endast användas enligt beskrivningen i denna bruksanvisning.
– Denna produkt är endast avsedd för hushållsbruk.
– Den är inte avsedd för kommersiell/industriell användning eller utomhusbruk.
– Sänk inte ned enheten, kontakten eller sladden i vatten eller annan vätska.
– Spraya inte enheten med vätskor.
– Täck inte över enheten.
– Använd inte i fuktiga utrymmen eller i närheten av en diskho.
– Använd inte i närheten av explosiva och/eller lättantändliga ångor.
– Placera inte enheten eller en del av den i närheten av öppen eld eller en annan värmekälla.
– Placera alltid utom räckhåll för barn.
– Placera alltid på ett jämnt, plant underlag.
– Stick aldrig in någonting genom ventilationsgallret och håll alltid under uppsikt när enheten är inkopplad.
– Denna enhet är inte avsedd att användas av personer (däribland barn) med nedsatt fysisk, sensorisk eller mental förmåga, eller som saknar erfarenhet eller kunskap, om det inte finns någon som är ansvarig för deras säkerhet, håller uppsikt över dem eller har förklarat för dem hur enheten ska användas.

– Innan du ansluter enheten, kontrollera att spänningsvärdena på märkskylten överensstämmer med elnätets spänning.
– Vägguttaget måste vara lättillgänglig, så att kontakten snabbt kan dras ut i en nödsituation.
– Observera att köldmedium kan lukta.
– Genomborra eller bränn inte.
– Maximal mängd köldmedium: 135g
– Håll enheten minst 1 meter från tv- eller radioapparater för att undvika elektromagnetiska störningar.
– Utsätt inte enheten för direkt solljus för att förhindra att ytan missfärgas.
– Vinkla inte enheten mer än 35° och transportera den inte upp och ned.
– Töm uppsamlingskärlet innan enheten ställs undan för att förlänga dess livslängd.
– Använd inte kemiska lösningsmedel (t.ex. bensen, alkohol) för att rengöra enhetens utsida och förhindra repor eller skador på ytan.
– Töm vattenbehållaren innan du flyttar enheten.
– Batteriet måste avlägsnas från enheten innan det kasseras och det måste deponeras på ett säkert sätt.
– Använd inga andra medel än de som rekommenderas av tillverkaren, för att påskynda avfrostningsprocessen eller rengöra enheten.

Kontrollera enhetens skick efter förpackningsmaterialet avlägsnats. Om du är osäker, använd den inte och kontakta en kvalificerad person för att få hjälp. Förpackningsmaterialet (plastpåsar, polystyren, spikar, etc.) måste hållas utom räckhåll för barn, då detta medför en fara.

DRA ALLTID UT KONTAKTEN UR VÄGGUTTAGET NÄR:

– inte används.
– du flyttar enheten från en plats till en annan.
– du utför underhåll eller service på enhetens delar.
– enheten rengörs.

ANVÄND INTE NÄR:

– Använd inte enheten när:
– kontakten eller sladden är skadad.
– enheten har tappats.
– enheten fungerar inte som den ska.
– enheten är på något sätt skadad.
– häng eller montera inte enheten på en vägg eller i taket.
– använd inte enheten om gallren inte är korrekt placerade.
– om sladden visar tecken på skador, måste den bytas av en behörig elektriker.

KÖLDMEDIUM

(EG) nr. 842/2006: Denna luftkonditionering innehåller köldmedium R290. Mängden köldmedium är mindre än 135g och finns i en sluten kylkrets. Kylvätskan orsakar ingen skada på ozonlagret, utan är en så kallad växthusgas enligt Kyoto-protokollet och kan därmed bidra till jordens uppvärmning när den hamnar i atmosfären. Därför får endast utbildade tekniker med certifiering för köldmedier, fylla på eller tömma enheten. Om luftkonditioneringens kylkrets inte är skadad och enheten fungerar korrekt, är det inte nödvändigt att fylla på köldmediet GWP: R290 (propan) 3.

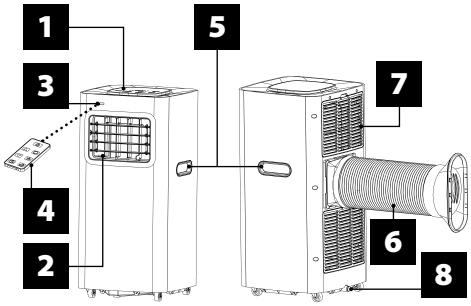

DELAR

1 Kontrollpanel
2 Utlopp för kall luft
3 Signalmottagare
4 Fjärrkontroll
5 Transporthandtag
6 Luftutloppskanal
7 Förångare luftintag
8 Utloppsport

KONTROLLPANEL

On/Off-knapp
Timerknapp
Viloknapp
Hastighetsknapp
Lägesknapp
LOW Fläkthastighet låg
HIGH Fläkthastighet hög
Timer/temperatur UPP-knapp
Timer/temperatur NED-knapp
AUTO Automatiskt läge
COOL Kylläge
DRY Avfuktningsläge
FAN Fläktläge

INSTALLATION

Välj den bästa platsen

– Bredvid ett fönster, en dörr eller ett balkongfönster/en balkongdörr.
– Håll ett avstånd på minst 60 cm eller 19½" till returluftutloppet till väggen eller andra föremål.
– Fäst luftslangens ena ände till luftutloppet (se enhetens undersida).
– Förläng luftslangen för att säkerställa att det finns tillräckligt avstånd mellan luftslangens andra ände och fönstret, dörren, balkongfönstret/-dörren eller hålet i väggen.
– För att förhindra obstruktion, får luftutloppet eller -intaget inte förses med ett skyddsgaller eller något annat föremål.

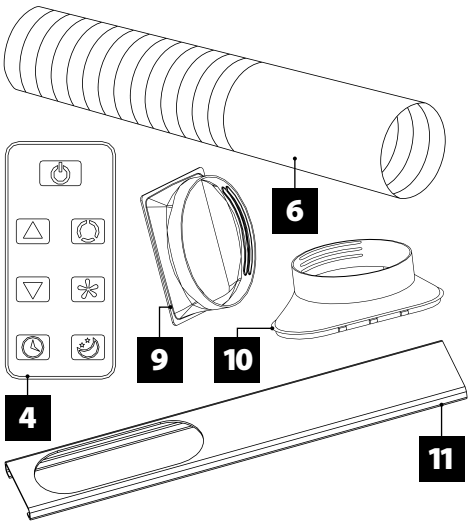

4 Fjärrkontroll
6 Luftutloppskanal
9 Anslutningsdon för luftutloppskanal på luftkonditionering
10 Anslutningsdon för fönstertätning luftutlopp
11 Fönstersats

INSTALLATION AV UTLOPPSKANAL OCH ADAPTER

HUR ANSLUTNINGSDONEN FÄSTS PÅ LUFTUTLOPPSKANALEN

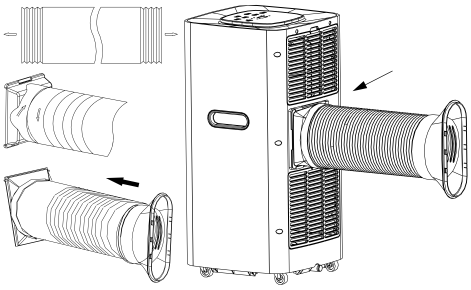

1. Förläng luftutloppskanalen genom att dra ut två kanalens två ändar.
2. Skruva fast luftutloppskanalen i luftutloppskanalens anslutning.
3. Skruva fast fönstrets anslutningsdon i plastanslutningsdonet.
4. Installera luftutloppskanalens anslutningsdon på enheten.

INSTALLATION FÖNSTERSATS

Placera platta A i platta B, enligt bilden.
Konsumenten kan justera platta A uppåt eller nedåt i enlighet med fönstrets höjd.

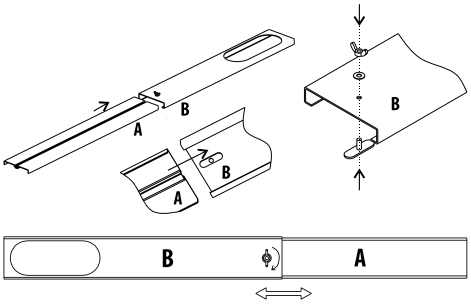

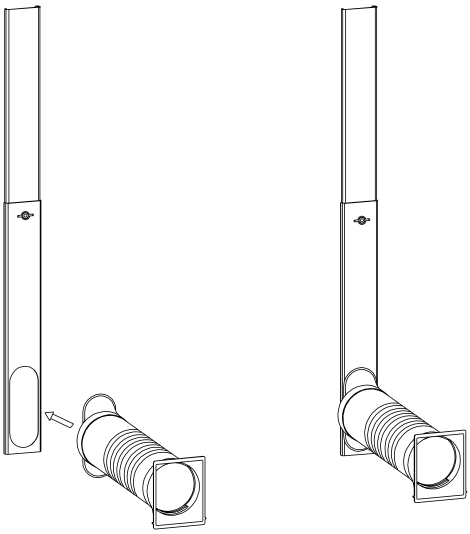

Installera luftutloppskanalen och tillbehören på fönstersatsen, enligt bilden.

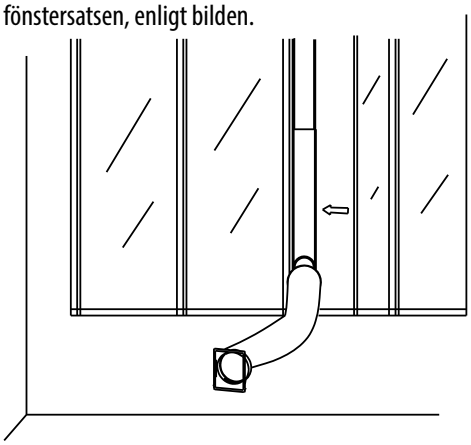

Öppna det fönster där du vill installera luftutloppskanalen. Installera luftutloppskanalen på fönstret och stäng fönstret.

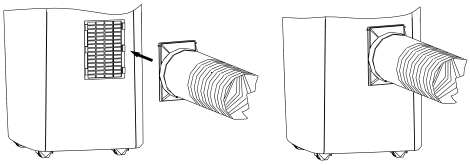

Anslut luftutloppskanalens andra ände och tillbehören på luftkonditioneringen.

KONTROLLPANEL

AUTOMATISK, KYLNING, AVFUKTNING, FUNKTION FLÄKTMODELL

1. Slå på/stäng av enheten
   Sätt kontakten i vägguttaget: enheten piper en gång.
   Tryck på knappen ⏻: enheten är påslagen.
   Tryck på knappen ⏻ igen: ett ljud hörs och enheten stängs av.
2. Välja driftläge
   Välj knappen för att välja önskat läge, som visas nedan:

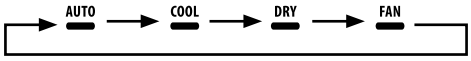

3. Justera temperaturen
   Temperaturen kan ställas in inom ett intervall från 15 till 31°C i steg om 1°C.
   Tryck en gång på knappen eller för att öka eller minska temperaturen med 1°C. LED-enheten visar önskad temperatur under 5 sekunder och visar därefter rumstemperaturen igen.
4. Justera fläkthastigheten
   Tryck på knappen för att välja önskad fläkthastighet, som visas nedan:

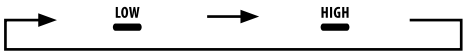

FUNKTIONSPRINCIP PER LÄGE

Läge AUTO:

1. Väl aktiverad, väljer inomhustemperatursensorn automatiskt det önskade driftläget: COOL eller FAN.
2. Om rumstemperaturen är ≥ 24°C, växlar enheten automatiskt till läge COOL.
3. Om rumstemperaturen är ≤ 24°C, växlar enheten automatiskt till läge FAN.

Läge DRY:

1. Fläktens hastighet är för låg. Hastigheten kan inte anpassas.
2. Kompressorn stannar efter 8 minuter och startar igen efter 6 minuter.
3. Temperaturjusteringen har ingen effekt.

Läge COOL:

1. Om rumstemperaturen är högre än den tidigare inställda temperaturen, börjar kompressorn att arbeta.
2. Om rumstemperaturen är lägre än den tidigare inställda temperaturen, stannar kompressorn och den översta fläkten körs på standardhastigheten.

Läge FAN:

1. Fläkten körs på den inställda hastigheten, kompressorn fungerar inte.
2. Temperaturjusteringen har ingen effekt.

Drift:

1. Tryck på knappen för att ställa in tiden för ”Automatiskt av” när enheten är igång.
2. Tryck på knappen för att ställa in tiden ”Automatiskt av” när enheten är klar.
3. Tiden kan anpassa inom ett intervall från 1 till 24 timmar. Tryck en gång på knappen eller för att öka eller minska tiden med 1 timme.

Drift:

1. Driften är effektiv när enheten befinner sig i läge COOL.
2. Tryck på knappen i läget COOL: enheten växlar över till viloläget och fläkten börjar automatiskt att rotera på låg hastighet. Den inställda temperaturen stiger efter en timme med 1°C och efter två timmar med 2°C. Efter sex timmar stoppar enheten automatiskt.

Kontrollpanelen har en minnesfunktion. När du slår på enheten, fortsätter den att fungera med samma inställningar som när den stängdes av.

FJÄRRKONTROLL

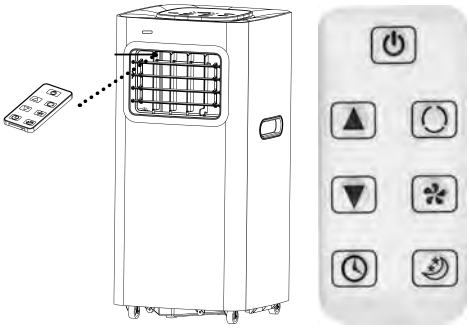

För att manövrera luftkonditioneringen, riktar du fjärrkontrollen mot signalmottagaren, enligt bilden. Fjärrkontrollens räckvidd är ungefär 5 meter (16,4 fot), när den riktas direkt mot signalmottagaren. Räckvidden kan variera om fjärrkontrollen inte är direkt riktad mot signalmottagaren, eller om föremål blockerar fjärrkontrollens signal.

KNAPP ⏻

Denna knapp slår på och stänger av enheten.

KNAPP

Denna knapp väljer driftläge.

KNAPP

Denna knapp växlar mellan fläkthastigheter, eller .

KNAPPARNA och

Beroende på driftläget, ändrar dessa knappar rumstemperaturen eller timern.

KNAPP

Denna knapp används för att ställa in tid för automatisk påslagning och avstängning.

KNAPP

Denna knapp används för att ställa in eller avbryta läget .

HUR BATTERIET INSTALLERAS

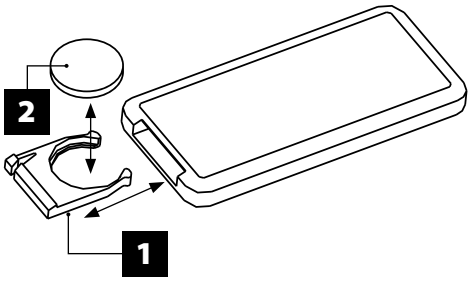

Öppna locket, enligt bilden. Placera batteriet i enlighet med polariteten. Stäng locket, enligt bilden.

1. Avlägsna batteriets plastskydd innan du använder fjärrkontrollen.
2. Fjärrkontrollen fungerar med batteritypen CR2025.
3. ION-funktionen kan endast användas med fjärrkontrollen.
4. Ta ut batteriet ur fjärrkontrollen om du inte kommer att använda den under en längre tid.

BATTERIER

Placera batterierna i utrymmet i enlighet med anvisningarna i form av + och - tecken. Avlägsna batterier som har tagit slut elller som inte har användts på en längre tid. Använd aldrig olika batterier tillsammans. Försök aldrig att ladda upp icke-uppladdbara batterier. Släng ALDRIG tomma batterier i eld. Dessa handlingar kan båda få till följd att batterierna exploderar. Släng inte batterierna; men lämna dom i batteriholken.

SKYDD

Säkerhetsanordningen kan utlösas i följande fall och stoppa enheten.

Kylning:

– Lufttemperaturen inomhus är högre än 43°C.
– Rumstemperaturen är lägre än 15°C.

Avfuktning:

– Rumstemperaturen är lägre än 15°C.

Säkerhetsanordningen fungerar i följande fall:

– Starta inte om enheten direkt efter att driften har stoppats eller läget ändrats under driften. Vänta i minst 3 minuter.

OBS! enheten lagrar en del av det avdunstade vattnet för återvinning mellan kondensatorn och vattenbehållaren. När vattennivån stiger till den högsta nivån, tänds indikatorn för maximal vattennivå (E4) för att informera dig om att vattnet måste tömmas. Koppla från strömförsörjningen, flytta enheten till en lämplig plats, avlägsna avtappningspluggen och töm allt vatten. För att förhindra läckage, glöm inte att sätta tillbaka pluggen när du är klar med tömningen. Beroende på var enheten står, kan du även ansluta tömningsslangen till utloppsporten för att tömma vattnet.

UNDERHÅLL

UNDERHÅLL AV ENHETEN

1. Stäng av strömmen.
2. Torka av höljet (hölje) med en mjuk och fuktig trasa.

UNDERHÅLL AV LUFTFILTER

Luftfiltret måste rengöras efter ca 100 timmar.

Gör så här:

1. Stäng av enheten och ta bort luftfiltret.
2. Rengör luftfiltret och sätt tillbaka det. Om luftfiltret är mycket smutsigt, rengör det då med en lösning av diskmedel och ljummet vatten. Låt luftfiltret torka på en skuggig och sval plats innan du sätter tillbaka det igen.
3. Rengör luftfiltret varannan vecka om luftkonditioneringen står i en extremt dammig miljö.

UNDERHÅLL EFTER ANVÄNDNING

1. Om du planerar att inte använda enheten under en längre tid, avlägsna då utloppets primära och sekundära gummiplugg för att tömma vattnet.
2. Låt enheten gå en halv dag (endast fläkt) (en solig dag) för att låta dess kretsar torka och förhindra att mögel bildas.
3. Stoppa enheten och drag ut kontakten ur vägguttaget, avlägsna batterierna ur fjärrkontrollen och ställ sedan undan enheten.
4. Rengör luftfiltret och sätt tillbaka det.
5. Ta bort luftslangarna och förvara dem sedan. Täck över hålet så att det är ordentligt skyddat.

MILJÖN

När produkten når slutet av sin livslängd lämna den till ett insamlingsställe för återvinning av elektrisk och elektronisk utrustning. Se symboler på produkten, användnings instruktioner eller förpackningen. Kontakta din kommun för adressen till lämplig insamlingsplats i ditt grannskap.

H LÉGKONDICIONÁLÓ

FELHASZNÁLÓI KÉZIKÖNYV

HASZNÁLAT ELŐTT OLVASSA EL A KÖVETKEZŐ BIZTONSÁGI UTASÍTÁSOKAT, ÉS ŐRIZZE MEG JÖVŐBENI TÁJÉKOZÓDÁSHOZ.

FIGYELMEZTETÉS: AZ ÁRAMÜTÉS KOCKÁZATÁNAK ELKERÜLÉSE ÉRDEKÉBEN SOHA NE CSATLAKOZTASSA ÁRAMFORRÁSHOZ A TERMÉKET, AMIKOR NINCS ÖSSZESZERELVE.

FIGYELMEZTETÉS: A TŰZ VAGY ÁRAMÜTÉS KOCKÁZATÁNAK CSÖKKENTÉSE ÉRDEKÉBEN SOHA NE HASZNÁLJAATERMÉKETELEKTRONIKUS IDŐZÍTŐVEL. CSATLAKOZTASSA A KÉSZÜLÉKET EGY FÖLDELT HÁROM TÁPELLÁTÁSÚ HÁLÓZATI ALJZATBA. NE TÁVOLÍTSA EL A FÖLDELÉST. NE HASZNÁLJON ADAPTERT.

BIZTONSÁGI UTASÍTÁSOK

– A huzalozásnak meg kell felelnie a helyi és országos elektromos előírásoknak, és képzett villanyszerelőnek kell végeznie. Ha bármilyen kérdése van az alábbi utasításokkal kapcsolatban, forduljon szakképzett villanyszerelőhöz.
– A készülék üzembe helyezése és működtetése előtt ellenőrizze a rendelkezésre álló áramforrást és oldja meg a vezetékekkel kapcsolatban esetlegesen felmerülő problémákat.
– Az Ön biztonsága és védelme érdekében ez az eszköz a tápkábel dugóján keresztül van földelve, amennyiben megfelelő fali aljzathoz van csatlakoztatva. Ha nem biztos abban, hogy otthonában a fali csatlakozók megfelelően földeltek-e, kérjük, forduljon villanyszerelőhöz. Ha a tápkábel sérült, a veszélyek elkerülése érdekében a gyártót, a szervizképviseletet vagy hasonlóan képzett személyt keressen fel a kicseréléshez.
– A terméket csak a kézikönyvben leírtak szerint használja.
– Ez a termék csak háztartási használatra készült.
– Ez a termék nem kereskedelmi, ipari vagy kültéri használatra szolgál.
– Ne merítse az egységet, dugót vagy zsinórt vízbe vagy más folyadékba.
– Ne permetezze a terméket folyadékkal.
– Ne takarja le a terméket.
– Ne használja nedves helyiségekben vagy mosdókagyló közelében.
– Ne használja robbanásveszélyes és / vagy gyúlékony elegyek közelében.
– Ne helyezze a terméket vagy annak bármely részét nyílt tűz vagy más hőforrás közelébe.
– Mindig gyermekektől elzárva tartsa.
– Mindig stabil felületre helyezze.
– Soha ne dugjon semmit a szellőzőrácson keresztül, és mindig felügyelet alatt működtesse.
– Ez a termék nem alkalmas csökkent fizikai, érzékszervi vagy szellemi képességekkel rendelkező személyek (ideértve a 8 év alatti gyermekeket is) számára vagy olyanoknak, akik nem rendelkeznek megfelelő tudással és tapasztalattal, kivéve, ha megfelelő felügyeletben vagy kioktatásban részesülnek a termék használatára vonatkozóan egy olyan személytől, aki a biztonságukért felel. Gyermekek nem játszhatnak a termékkel. A gyermekek nem végezhetnek tisztítást és karbantartást felügyelet nélkül.
– A készülék csatlakoztatása előtt ellenőrizze, hogy az adattáblán feltüntetett feszültségértékek megegyeznek-e az áramellátó hálózatéval.
– A hálózati aljzatnak könnyen elérhetőnek kell lennie, hogy vészhelyzet esetén a csatlakozó gyorsan eltávolítható legyen.
– Ne feledje, hogy a hűtőközegeknek kellemetlen szaga lehet.
– Ne szúrja át és ne égesse el.
– A hűtőközeg maximális mennyisége: 135g

– Az elektromágneses interferencia elkerülése érdekében tartsa a készüléket legalább 1 méterre a tévékészüléktől vagy rádiótól.
– Ne tegye ki az egységet közvetlen napfény hatásának, hogy elkerülje a felület színének halványulását.
– Szállítás közben ne döntse meg az egységet 35 ° foknál tovább, és ne állítsa fejjel lefelé.
– Tárolás előtt ürítse ki a kondenzvíz elvezető edényt, hogy meghosszabbítsa az egység élettartamát.
– Ne használjon vegyi oldószereket (pl. Benzol, alkohol) az egység felületének tisztításához, és kerülje a karcolódást és a felület károsodását.
– A készülék mozgatása előtt ürítse ki a vizet a víztartályból.
– Az akkumulátort el kell távolítani a készülékből, mielőtt leselejtezné, és biztonságosan meg kell semmisíteni.
– A leolvasztási folyamat felgyorsításához vagy a készülék tisztításához csak a gyártó által ajánlott eszközöket, módszereket használjon.

A csomagolóanyagok eltávolítása után ellenőrizze a készülék állapotát. Ha kétségei vannak a készülék állapotával kapcsolatban, ne használja azt, és forduljon szakképzett személyhez segítségért. A csomagolóanyagokat (műanyag zacskókat, polisztirolhabot, szögeket stb.) tartsa gyermekektől távol, mivel veszélyesek lehetnek.

MINDIG HÚZZA KI A KÉSZÜLÉK HÁLÓZATI CSATLAKOZÓJÁT, HA:

– A nincs használatban.
– a terméket áthelyezi egyik helyről a másikra.
– a termék alkatrészeinek karbantartása vagy szervizelése közben.
– a termék tisztítása közben.

NE HASZNÁLJA, HA:

– Ne használja a terméket, ha:
– a csatlakozó vagy a kábel sérült.
– a termék leesett.
– a termék nem működik megfelelően.
– a termék bármilyen módon sérült.
– Ne függessze vagy szerelje fel a terméket falra vagy mennyezetre.
– Ne használja a terméket, ha a rácsok nincsenek megfelelően felhelyezve.
– A vezetéket cserélje ki egy képesített villanyszerelő, ha sérülés jelei vannak rajta.

HŰTŐ

842/2006 / EK: Ez a légkondicionáló az R290 hűtőközeget tartalmazza. A hűtőközeg mennyisége kevesebb, mint 135g, és zárt hűtőkörben van tárolva. A hűtőfolyadék nulla ózonréteg-lebontó potenciállal rendelkezik, de a Kiotói Jegyzőkönyv értelmében úgynevezett üvegházhatású gáz, és így hozzájárulhat a globális felmelegedéshez, ha azt a légkörbe engedik. Mint ilyen, csak képzett, hűtőközeg-képesítéssel rendelkező szakemberek tölthetik fel vagy üríthetik ki a készüléket. Ha azonban a légkondicionáló hűtőfolyadék-köre nem sérült meg, és ha a készüléket megfelelően üzemeltetik, akkor nem kell feltölteni GWP: R290 (propán) 3 hűtőfolyadékkal.

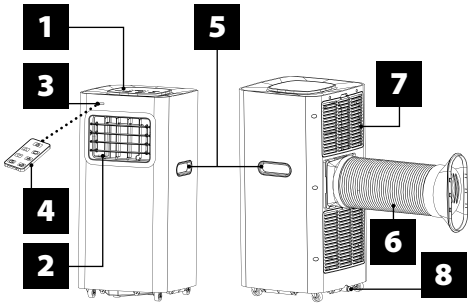

ALKATRÉSZEK

1 Vezérlőpult
2 Hideg levegő kimenet
3 Jel vevő
4 Távirányító
5 Szállító fogantyú
6 Levegő elvezető csatorna
7 Párologtató levegő beszívása
8 Leeresztő nyílás

VEZÉRLŐPANEL

Bekapcsológomb
Időzítő gomb
Alvó gomb
Sebesség gomb
Mód gomb
LOW A ventilátor sebessége alacsony
HIGH A ventilátor sebessége magas
Időzítő / hőmérséklet FEL gomb
Időzítő / hőmérséklet LE gomb
AUTO Automatikus mód
COOL Hűtő mód
DRY Párátlanítás mód
FAN Ventilátor üzemmód

TELEPÍTÉS

Válassza ki a legjobb helyet
– Egy ablak, egy ajtó vagy egy francia ablak mellett.
– Tartson legalább 60 cm távolságot a visszatérő levegő kimenete és a fal vagy bármely egyéb tárgy között.
– Rögzítse a légtömlő egyik végét a levegő kimenetéhez (lásd a készülék alját).
– Hosszabbítsa meg a légtömlőt, hogy megbizonyosodjon arról, hogy van-e elegendő hely a légtömlő másik vége és az ablak, ajtó, franciaablak vagy fali lyuk között.
– Az légáramlás akadályoztatása elkerülése érdekében a légkimenetre vagy a szívónyílásra nem szabad védőrácsot vagy más elemet felszerelni.

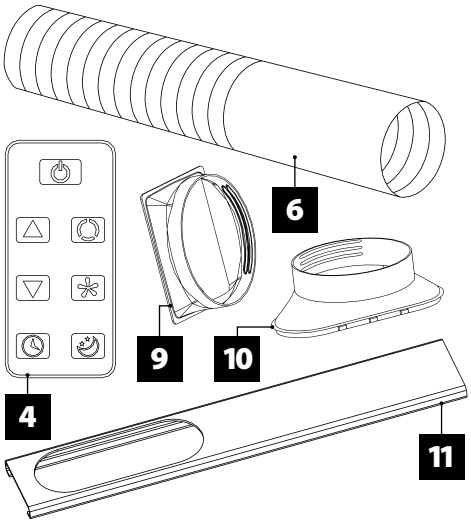

4 Távirányító
6 Levegő elvezető csatorna
9 Csatlakozó a légkondicionáló légkivezető csatornájához
10 Csatlakozó a légkivezető ablakkészlethez
11 Ablak készlet

A LÉGKIVEZETŐCSATORNA ÉS AZ ADAPTER FELSZERELÉSE

HOGYAN RÖGZÍTSÜK A CSATLAKOZÓKAT A LEVEGŐ KIVEZETŐ CSATORNÁJÁHOZ

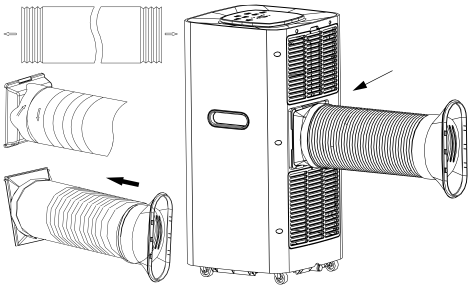

1. Hosszabbítsa meg a légkivezető csatornát a csatorna két végének széthúzásával.
2. Csavarja be a levegőelvezető csatornát a levegőelvezető csatorna csatlakozójába.
3. Csavarja be az ablak csatlakozóját a műanyag csatlakozóba.
4. Szerelje fel a levegőelvezető csatorna csatlakozóját az egységre.

ABLAKKÉSZLET TELEPÍTÉSE

Helyezze az A táblát a B táblába, a képen látható módon.

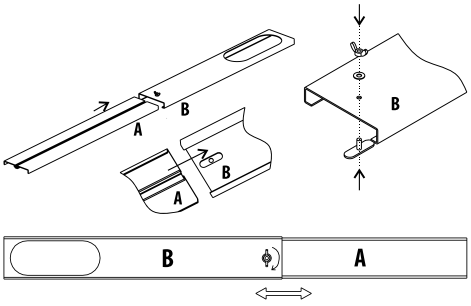

A vásárló az ablak magasságának megfelelően állíthatja fel vagy le az A táblát.

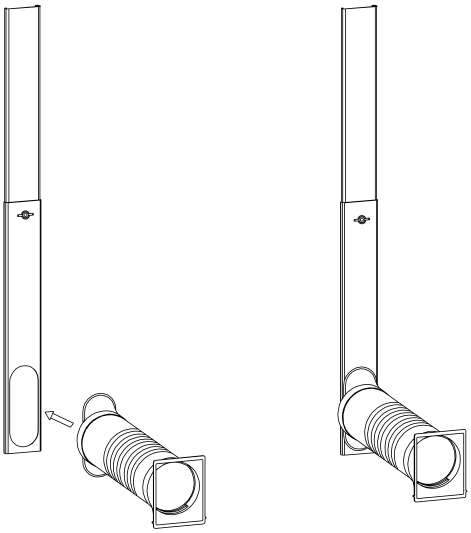

Szerelje be a kilépő légcsatornát és tartozékait az ablakkészletre, a képen látható módon.

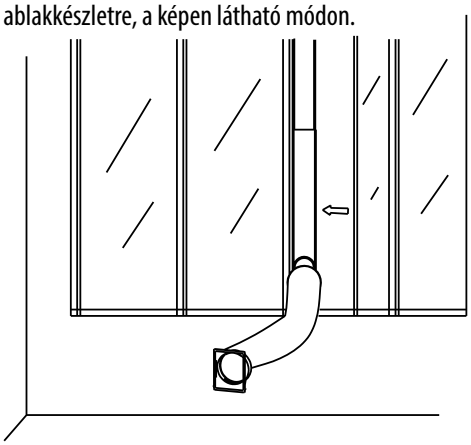

Nyissa ki azt az ablakot, ahová rá akarja szerelni a légkivezető-csatornát. Szerelje rá a távozó levegő csatornáját az ablakra, majd csukja be az ablakot.

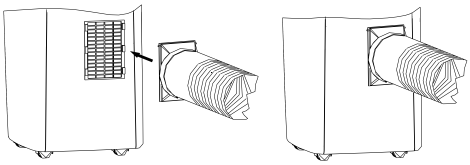

Csatlakoztassa a kivezető légcsatorna másik végét és tartozékait a légkondicionálóhoz.

VEZÉRLŐPANEL MŰKÖDTETÉSE

AUTOMATIKUS, HŰTŐ, PÁRÁTLANÍTÓ, VENTILÁTOROS MÓD MŰKÖDÉSE

1. Az egység be- és kikapcsolása
   Csatlakoztassa áramforráshoz: az egység egyszer sípol. Nyomja meg a ⏻ gombot: az egység be van kapcsolva.
   Nyomja meg ismét a ⏻ gombot: hang hallható és a készülék kikapcsol.
2. Az üzemmód kiválasztása
   Válassza a ⌂ gombot a kívánt mód kiválasztásához az alábbiak szerint:

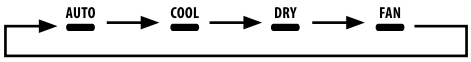

3. A hőmérséklet beállítása
   A hőmérséklet 15°C és 31°C között állítható 1°C-os lépésekben.
   Nyomja meg egyszer a ⊕ vagy ⊖ gombot a hőmérséklet 1°C-kal történő növeléséhez vagy csökkentéséhez. Az egység LED-es kijelzője 5 másodpercig mutatja a célhőmérsékletet, majd megjeleníti a helyiség hőmérsékletét.
4. A ventilátor sebességének beállítása
   Nyomja meg a ✣ gombot a kívánt ventilátorsebesség kiválasztásához az alábbiak szerint:

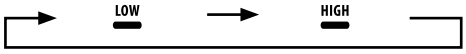

MŰKÖDÉSI ELV MÓDONKÉNT

AUTO mód:

1. Az aktiválás után a beltéri hőmérséklet-érzékelő automatikusan kiválasztja a kívánt üzemmódot: COOL vagy FAN.
2. Ha a helyiség hőmérséklete ≥ 24°C, az egység automatikusan átkapcsol COOL módba.
3. Ha a helyiség hőmérséklete ≤ 24°C, a készülék automatikusan átkapcsol FAN módba.

DRY mód:

1. A ventilátor alacsony sebességgel működik. A sebességet nem lehet átállítani.
2. A kompresszor 8 perc elteltével leáll, és 6 perc után újraindul.
3. A hőmérséklet beállítására nem reagál.

COOL mód:

1. Ha a helyiség hőmérséklete magasabb, mint az előzőleg beállított hőmérséklet, a kompresszor bekapcsol.
2. Amikor a helyiség hőmérséklete alacsonyabb, mint az előzőleg beállított hőmérséklet, a kompresszor leáll, és a felső ventilátor az alapértelmezett sebességgel működik.

FAN mód:

1. A ventilátor a beállított sebességgel működik, a kompresszor nem működik.
2. A hőmérséklet beállítására nem reagál.

⏲ művelet:

1. A készülék működése közben nyomja meg a ⏲ gombot az „automatikus kikapcsolás" idejének beállításához.
2. Nyomja meg a ⏲ gombot az „automatikus kikapcsolás" idejének beállításához, amikor a készülék készen áll.
3. Az idő 1 és 24 óra közötti tartományban állítható. Nyomja meg egyszer a ⊕ vagy ⊖ gombot az idő 1 órával történő növeléséhez vagy csökkentéséhez.

💤 művelet:

1. A művelet akkor hatékony, ha az egység COOL módban van.
2. Nyomja meg a 💤 gombot COOL módban: az egység alvó üzemmódba kapcsol, és a ventilátor automatikusan alacsony fordulatszámon kezd forogni. A beállított hőmérséklet egy óra múlva 1°C fokkal, két óra múlva 2°C fokkal emelkedik. Hat óra elteltével az egység automatikusan leáll.

A központi panel memória funkcióval rendelkezik. A készülék bekapcsolásakor ugyanazokkal a beállításokkal működik tovább, mint amikor kikapcsolták.

TÁVIRÁNYÍTÓ

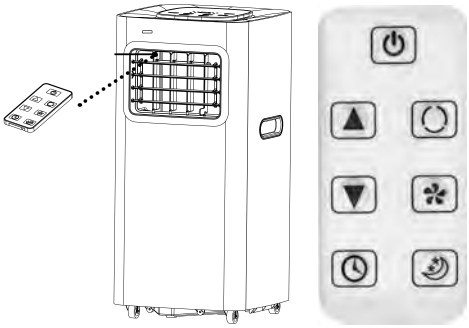

A légkondicionáló működtetéséhez irányítsa a távirányítót a jel vevőre a képen látható módon. A távirányító hatótávolsága körülbelül 5 méter, ha közvetlenül a jelvevőre irányul. A hatótávolság eltérhet, ha a távirányító nem közvetlenül a jelfogadóra irányul, vagy ha tárgyak blokkolják a távirányító jelét.

⏻ GOMB

Ezzel a gombbal be- vagy kikapcsolhatja a készüléket.

🔄 GOMB

Ez a gomb kiválasztja a működési módot.

✣ GOMB

Ez a gomb a ✣ vagy ✣ ventilátorsebesség, között vált.

△ és ▽ GOMBOK

Az üzemmódtól függően ezek a gombok megváltoztatják a helyiség hőmérsékletét vagy az időzítőt.

🕒 GOMB

Ezzel a gombbal állíthatja be az automatikus be- és kikapcsolási időt.

💤 GOMB

Ezzel a gombbal állíthatja be vagy törölheti a 💤 módot.

AZ ELEM TELEPÍTÉSE

Csúsztassa fel a fedelet a képen látható módon. Helyezze be az elemet a polaritásának megfelelően. Csúsztassa vissza a fedelet a képen látható módon.

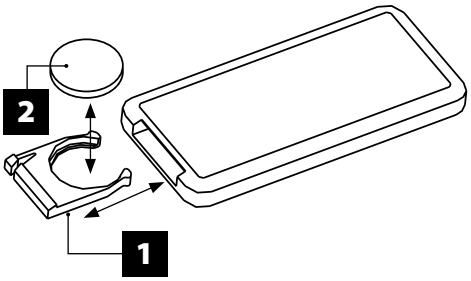

1. A távirányító használata előtt távolítsa el a műanyag védelmet az elemről.
2. A távirányító CR2025 típusú elemmel működik.
3. Az ION funkció csak a távirányítóval működtethető.
4. Ha hosszabb ideig nem használja, vegye ki az elemet a távvezérlőből.

Úgy helyezze be az elemeket, ahogy a polaritás jelzi (+/-). Távolítsa el a kimerült elemeket és/vagy azokat az elemeket, amelyeket hosszú ideje nem használtak. Ne használjon különböző típusú elemeket. Soha ne töltsön újra nem újratölthető elemeket. Soha ne dobja az elemeket tűzbe. Ez az elemek robbanását okozhatja. Ne dobja ki az elemeket; hanem adja be mint kis vegyszerhulladék.

VÉDELEM

A védőegység az alább felsorolt esetekben kioldhatja és leállíthatja a készüléket.

Hűtés:

– A beltéri levegő hőmérséklete meghaladja a 43°C-ot.
– A szobahőmérséklet 15°C alatt van.

Párátlanítás:

– A szobahőmérséklet 15°C alatt van.

A védőegység a következő esetekben működik:

– Ne indítsa újra az egységet azonnal, miután a működés leállt, és működés közben ne váltson üzemmódot. Várjon legalább 3 percet.

MEGJEGYZÉS: A egység a kondenzvíz egy részét újrahasznosítás céljából a kondenzátor és a víztartály között tárolja. Amikor a vízszint a legmagasabb szintre emelkedik, a maximális vízszint jelző (E4) világít, hogy tájékoztassa Önt arról, hogy a vizet ki kell üríteni. Kérjük, szakítsa meg az áramellátást, vigye a készüléket egy megfelelő helyre, vegye le a leeresztő dugót és engedje le teljesen a vizet. A vízszivárgás elkerülése érdekében ne felejtse el visszatenni a dugót, amikor az ürítés befejeződött. A készülék elhelyezési helyétől függően a vízleeresztő tömlőt is csatlakoztathatja a leeresztő nyíláshoz a víz leeresztése érdekében.

KARBANTARTÁS

A KÉSZÜLÉK KARBANTARTÁSA

1. Csatlakoztassa le az elektromos hálózatról.
2. Törölje le a burkolatot puha nedves ruhával.

LÉGSZŰRŐ KARBANTARTÁS

A légszűrőt kb. 100 üzemóra után meg kell tisztítani. Az alábbiak szerint járjon el:

1. Kapcsolja ki a készüléket, és távolítsa el a légszűrőt.
2. Tisztítsa meg és helyezze vissza a légszűrőt. Ha a légszűrő nagyon koszos, mosószeres langyos vízzel mossa le. Hagyja a légszűrőt egy árnyékos és hűvös helyen megszáradni, mielőtt visszahelyezi.
3. Kéthetente tisztítsa meg a légszűrőt, ha a légkondicionáló rendkívül poros környezetben működik.

KARBANTARTÁS A HASZNÁLATA UTÁN

1. Ha hosszabb ideig nem tervezi használni a készüléket, akkor a víz elvezetése érdekében távolítsa el a leeresztő nyílás elsődleges és másodlagos gumidugóját.
2. Hagyja a készüléket fél napig (csak ventilátorral) működni (egy napsütéses napon), hogy megszárítsa a készülék áramköreit és megakadályozza a penész felhalmozódását.
3. Kapcsolja ki a készüléket, húzza ki a tápkábelt, vegye ki a távirányító elemeit, és megfelelően raktározza el a készüléket.
4. Tisztítsa meg a légszűrőt és tegye vissza a helyére.
5. Távolítsa el a légtömlőket, és tárolja külön. Fedje le a lyukat, hogy megfelelően védje.

KÖRNYEZETVÉDELEM

Amikor a termék élettartama lejár, vigye a terméket egy elektromos és elektronikus újrahasznosítási gyűjtőponthoz. Kérjük, kezelje a terméket a csomagolási információs jelzések alapján. Lépjen kapcsolatba a környezetéhez tartozó, legközelebbi gyűjtőponttal.

FI ILMASTOINTILAITE

KÄYTTÖOPAS

LUE NÄMÄ TURVALLISUUSOHJEET ENNEN KÄYTTÖÄ JA SÄILYTÄ NE MYÖHEMPÄÄ TARVETTA VARTEN.

VAROITUS: SÄHKÖISKUNVAARAN VÄLTTÄMISEKSI ÄLÄ KOSKAAN KYTKE LAITETTA VERKKOVIRTAAN, KUN LAITE ON OSISSA.

VAROITUS: TULIPALON- JA SÄHKÖISKUNVAARAN VÄLTTÄMISEKSI ÄLÄ KOSKAAN KÄYTÄ LAITETTA SÄHKÖAJASTIMEN KANSSA. KYTKE MAADOITETTUUN 3-NAPAISEEN PISTORASIAAN. ÄLÄ POISTA MAADOITUSTA. ÄLÄ KÄYTÄ ADAPTERIA.

TURVALLISUUSOHJEET

– Kaiken johdotuksen pitää vastata paikallisia ja kansallisia määräyksiä ja olla valtuutetun sähköasentajan asentamia. Jos sinulla on jotain kysyttävää oheisista ohjeista, ota yhteyttä valtuutettuun sähköasentajaan. Tarkasta jännite ja ratkaise mahdolliset johdotuksen ongelmat ennen tämän laitteen asentamista ja käyttöä. Turvallisuuden lisäämiseksi tämä laite on maadoitettu, kun maadoitettu pistoke kytketään maadoitettuun pistorasiaan. Mikäli et ole varma, että kotisi on kunnolla maadoitettu, ole hyvä ja ota yhteyttä sähtöasentajaan. Mikäli virtajohto on vioittunut, vain maahantuoja, hänen edustajansa tai kaltaisensa valtuutettu henkilö saa vaihtaa sen uuteen vahinkojen välttämiseksi.
– Käytä laitetta vain tässä oppaassa kuvatulla tavalla.
– Tuote on tarkoitettu vain kotikäyttöön.
– Tuote ei ole kaupalliseen, teolliseen tai ulkokäyttöön tarkoitettu.
– Älä upota laitetta, sen johtoa tai pistoketta veteen tai muuhun nesteeseen.
– Älä ruiskuta laitetta millään nesteellä.
– Älä peitä tuotetta millään.
– Älä käytä kosteissa tiloissa tai vesialtaan läheisyydessä.
– Älä käytä tilassa, jossa on helposti räjähtäviä tai syttyviä kaasuja.
– Älä laita laitetta tai mitään sen osaa lähelle avotulta tai muunlaista lämmönlähdettä.
– Pidä aina lasten ulottumattomissa.
– Aseta laite aina vaakasuoralle alustalle.
– Älä koskaan työnnä mitään ilma-aukkoihin ja tarkkaile laitetta aina, kun se on käynnissä. Tätä laitetta ei ole tarkoitettu sellaisten henkilöiden (mukaanlukien alle 8-vuotiaat lapset) käytettäväksi, joiden fyysinen, sensorinen tai henkinen toimintakyky on alentunut, tai joilla on puutteita kokemuksessa ja tiedoissa, ellei heidän turvallisuudestaan vastuussa oleva henkilö valvo heitä tai ole opastanut heitä laitteen käytössä. Lapset eivät saa leikkiä laitteella. Lapset eivät saa puhdistaa tai huoltaa laitetta ilman valvontaa.
– Tarkasta ennen laitteen kytkemistä, että laitteen arvokilvessä oleva jännite vastaa verkkovirran jännitettä.
– Pistorasian tulee sijaita helposti saavutettavissa olevassa paikassa, jotta pistokkeen saa hätätilassa irti nopeasti.
– Huomioi, että ilmastointilaitteessa on sille ominainen haju.
– Älä lävistä tai polta.
– Jäähdytysaineen maksimaalinen määrä: 135g.
– Pidä laite vähintään metrin päässä TV:stä ja radiosta elektromagneettisten häiriöiden välttämiseksi.
– Älä altista suoralle auringonvalolle pintavärin haalistumisen estämiseksi.

– Älä kallista laitetta enempää kuin 35 astetta tai käännä sitä ylösalaisin kuljetuksen aikana.
– Tyhjennä laitteen kondensaatiovesisäiliö ennen varastoimista laitteen elinkaaren pidentämiseksi.
– Älä käytä kemiallisia liuottimia (esim. bentseeniä tai alkoholia) laitteen ulkopinnan puhdistamiseen ja varo naarmuttamasta sitä.
– Tyhjennä vesisäiliön vesi ennen laitteen liikuttamista.
– Paristo pitää poistaa laitteesta ennen laitteen romuttamista ja kierrätettävä asianmukaisesti.
– Älä käytä muita kuin valmistajan suosittelemia keinoja jäähdytysprosessin nopeuttamiseen tai laitteen puhdistamiseen.

Tarkasta laitteen kunto pakkausmateriaalin poistamisen jälkeen. Mikäli epäilet laitteessa olevan vikaa, älä käytä sitä, vaan kysy apua asiaan perehtyneeltä henkilöltä. Pakkausmateriaali (muovipussit, polystyreeni, naulat etc.) on pidettävä lasten ulottumattomissa, sillä ne voivat aiheuttaa vaaratilanteita.

IRROTA LAITE AINA VERKKOVIRRASTA, KUN:

– laitetta ei käytetä.
– laite siirretään paikasta toiseen.
– laitetta huolletaan tai korjataan.
– laitetta puhdistetaan.

ÄLÄ KÄYTÄ, KUN:

– Älä käytä tuotetta, kun:
– pistoke tai sähköjohto on vaurioitunut.
– tuote on päässyt putoamaan.
– tuote ei toimi kunnolla.
– tuotteessa on mitä tahansa vikaa.
– Älä ripusta tai asenna laitetta seinään tai kattoon.
– Älä käytä laitetta, jos sen säleiköt eivät ole kunnolla paikoillaan.
– Sähköjohto on annettava valtuutetun sähköasentajan vaihdettavaksi, mikäli siinä näkyy merkkejä vioista.

JÄÄHDYTYSAINE

(EC) Nro 842/2006: Tämä ilmastointilaite sisältää jäähdytysnestettä R290. Jäähdytysaine painaa vähemmän kuin 135g ja on varastoitu suljettuun jäähdytysjärjestelmään. Jäähdytysnesteen otsonituhopotentiaali on nolla, mutta se on silti Kyoton sopimuksessa niin sanottu kasvihuonekaasu ja voi siis vaikuttaa ilmaston lämpenemiseen, jos sitä pääsee ilmakehään. Tämän vuoksi vain kylmäalan koulutuksen saaneet asentajat saavat täyttää tai tyhjentää laitteen. Mikäli ilmastointilaitteen jäähdytysjärjestelmä ei kuitenkaan ole vahingoittunut ja laitetta käytetään oikein, jäähdytysnesteen GWP: R290 (propaani) 3 lisäämiseen ei ole tarvetta.

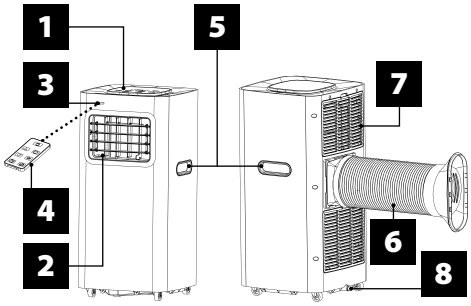

OSAT

1 Ohjauspaneeli
2 Kylmän ilman poisto
3 Signaalivastaanotin
4 Kauko-ohjain
5 Kuljetuskahva
6 Ilmanpoistokanava
7 Höyrystimen ilmanotto
8 Viemäritulppa

OHJAUSPANEELI

Virtanäppäin
Ajastinnäppäin
Nukkumatilanäppäin
Nopeusnäppäin
Toimintotapanäppäin
LOW Tuuletinnopeus hidas
HIGH Tuuletinnopeus nopea
Ajastin/lämpötila YLÖS -näppäin
Ajastin/lämpötila ALAS -näppäin
AUTO Automaattinen toiminto
COOL Jäähdytystoiminto
DRY Kuivatustoiminto
FAN Tuuletintoiminto

ASENTAMINEN

Valitse paras mahdollinen paikka.
– Ikkunan, oven tai ranskalaisen ikkunan vieressä.
– Pidä poistoilma vähintään 60 cm tai 19 ½ tuuman päässä seinästä ja muista esteistä.
– Kiinnitä ilmaletkun toinen pää ilmanpoistoon (katso laitteen alapuolelle).
– Venytä ilmaletkua varmistaaksesi, että sen toinen pää ylettyy ikkunaan, oveen, ranskalaiseen ikkunaan tai reikään seinässä.
– Tukosten välttämiseksi ilmanpoisto- ja ilmanottokanaviin ei saa kiinnittää suojaverkkoa tai mitään muuta.

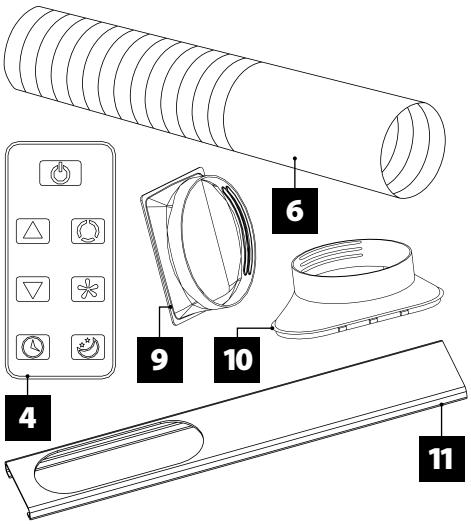

4 Kauko-ohjain
6 Ilmanpoistokanava
9 Liitin ilmanjäähdyttimen ilmanpoistokanavaan
10 Liitin ilmanpoistokanavan ikkunasarjaan
11 Ikkunasarja

POISTOKANAVAN JA ADAPTERIN ASENTAMINEN

NÄIN KIINNITÄT LIITTIMET ILMANPOISTOKANAVAAN

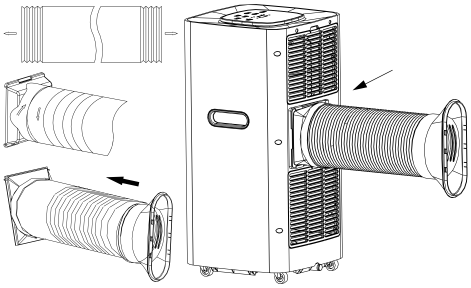

1. Venytä ilmanpoistokanavaa vetämällä sitä sen molemmista päistä.
2. Ruuvaa ilmanpoistokanava ilmanpoistokanavan liitokseen.
3. Ruuvaa ikkunan liitin muoviliittimeen.
4. Asenna ilmanpoistokanavan liitin ilmastointilaitteeseen.

IKKUNASARJAN ASENTAMINEN

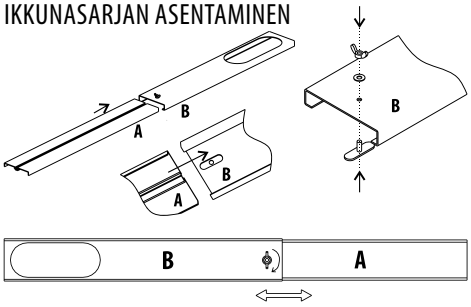

Laita levy A levyn B sisään kuvan osoittamalla tavalla.
Levyä A voi säätää ylös tai alas ikkunan korkeuden mukaan.

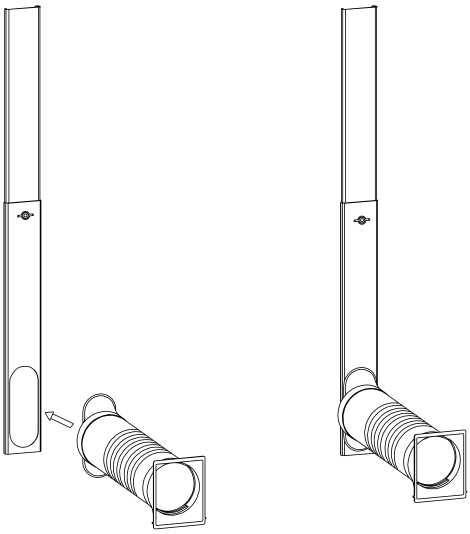

Asenna ilmanpoistokanava muine osineen ikkunasarjaan kuvan osoittamalla tavalla.

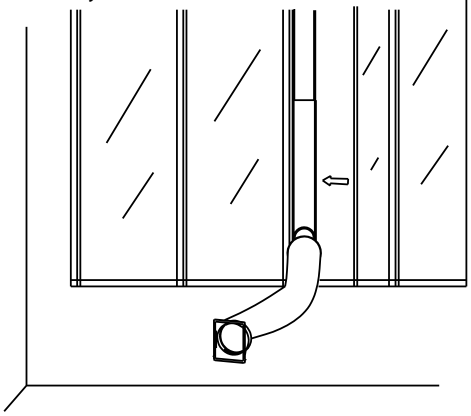

Avaa se ikkuna, johon ilmanpoistokanavan haluat asentaa. Asenna ilmanpoistokanava ikkunaan ja sulje sitten ikkuna.

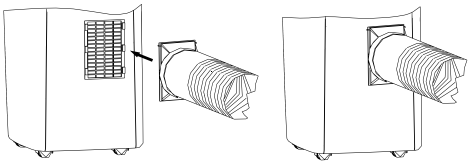

Kiinnitä ilmanpoistokanavan toinen pää lisäosineen ilmastointilaitteeseen.

OHJAUSPANEELIN TOIMINNOT

AUTOMAATTINEN, VIILENTÄEN JA KUIVATEN TOIMIVA TUULETINMALLI

1. Laite päälle/pois
   Pane pistoke pistorasiaan: laite piippaa kerran.
   Paina näppäintä ⏻: laite käynnistyy.
   Paina uudestaan näppäintä ⏻: kuulet äänen ja laite sammuu.
2. Toiminnon valinta
   Paina näppäintä valitaksesi seuraavista haluamasi toiminto:

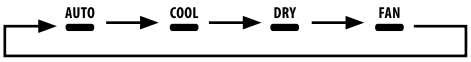

3. Lämpötilan säätäminen
   Lämpötilaa voi säätää välillä 15– 31°C yhden celsiusasteen välein. Paina kerran näppäintä tai nostaaksesi tai laskeaksesi lämpötilaa yhdellä asteella. Laitteen LED-näytöllä näkyy ensin tavoitelämpötila 5 sekunnin ajan ja sen jälkeen huoneen lämpötila.
4. Tuulettimen nopeuden säätäminen
   Paina näppäintä valitaksesi sopivan tuulettimen nopeuden kuvan osoittamalla tavalla:

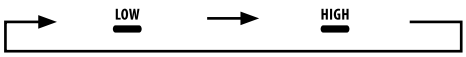

TOIMINTOPERIAATTEET

AUTO -toiminto:

1. Kun ohjelma on aktivoitu, sisäilman lämpöanturi valitsee automaattisesti toiminnon välillä: COOL ja FAN.
2. Kun huoneen lämpötila on ≥ 24°C, laite vaihtaa automaattisesti toimintoon COOL.
3. Kun huoneen lämpötila on ≤ 24°C, laite vaihtaa automaattisesti toimintoon FAN.

DRY -toiminto:

1. Tuuletin toimii hitaalla nopeudella. Nopeutta ei voi säätää.
2. Kompressori sammuu 8 minuutin kuluttua ja käynnistyy uudelleen 6 minuutin kuluttua.
3. Lämpötilaa ei voi säätää.

COOL -toiminto:

1. Kompressori käynnistyy, kun huoneen lämpötila on korkeampi kuin viimeksi säädetty lämpötila.
2. Kompressori sammuu, kun huoneen lämpötila on matalampi kuin viimeksi säädetty lämpötila ja ylempi tuuletin alkaa toimia asetusnopeudella.

FAN -toiminto:

1. Tuuletin puhaltaa säädetyllä nopeudella eikä kompressori ole päällä.
2. Lämpötilaa ei voi säätää.

käyttö:

1. Paina näppäintä valitaksesi aika, jolloin laite menee "automaatti pois päältä" sen ollessa toiminnassa.
2. Paina näppäintä valitaksesi aika, jolloin laite menee "automaatti pois päältä", kun se on valmis.
3. Aika on säädettävissä yhdestä tunnista 24 tuntiin. Paina kerran näppäintä tai lisätäksesi tai vähentääksesi kellonaikaa yhdellä tunnilla.

käyttö:

1. Laitteen toimintojen käyttö onnistuu toiminnossa COOL.
2. Paina näppäintä toiminnossa COOL: laite vaihtuu nukkumatilaan ja tuuletin alkaa automaattisesti puhaltaa hitaalla nopeudella. Valittu lämpötila nousee yhden celsiusasteen tunnin päästä ja 2°C kahden tunnin päästä. Kuuden tunnin päästä laite sammuu automaattisesti.

Ohjauspaneelissa on muistiominaisuus. Kun käynnistät laitteen, se alkaa toimia tavalla, joka siihen ennen laitteen sammuttamista oli valittu.

KAUKO-OHJAIN

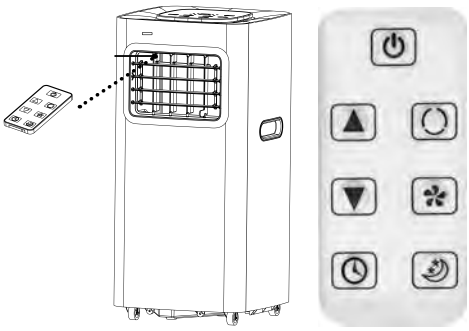

Suuntaa kauko-ohjain signaalivastaanottimeen ilmastointilaitteen ohjaamiseksi kuvan osoittamalla tavalla. Kauko-ohjaimen kantomatka on noin 5 metriä tai 16,4 jalkaa, kun kauko-ohjaimella osoitetaan suoraan signaalivastaanottimeen. Kantomatka voi vaihdella, mikali kauko-ohjaimella ei osoiteta suoraan kohti signaalivastaanotinta tai kauko-ohjaimen signaalin tiellä on esteitä.

⏻-NÄPPÄIN

Tällä näppäimellä käynnistat ja sammutat laitteen.

-NÄPPÄIN

Tällä näppäimellä valitset toimintotavan.

-NÄPPÄIN

Tällä näppäimellä pääset vaihtamaan tuulettimen nopeutta: ja .

ja -NÄPPÄIMET

Valitusta toimintotavasta riippuen voit näillä näppäimillä säätää huoneen lampötilaa tai ajastinta.

-NÄPPÄIN

Tällä näppäimellä säädät automaattista käynnistys- ja sammutusaikaa.

-NÄPPÄIN

Tällä näppäimellä käynnistät tai sammutat -toiminnon.

PARISTON ASENTAMINEN

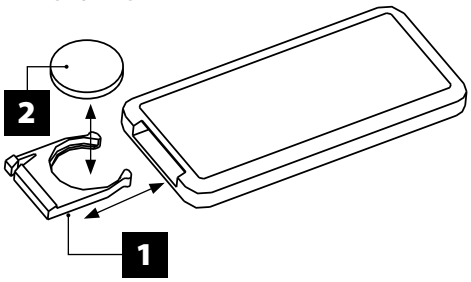

Liu'uta suojus auki kuvan osoittamalla tavalla. Asenna pariston plus- ja miinus-navat oikein päin. Liu'uta kansi kiinni kuvan osoittamalla tavalla.

1. Poista pariston muovisuojus ennen kauko-ohjaimen käyttöönottoa.
2. Kauko-ohjain toimii nappiparistolla tyyppiä CR2025.
3. IONI-toimintoa voi ohjata ainoastaan kauko-ohjaimella.
4. Poista paristo kauko-ohjaimesta, mikäli kauko-ohjain on pitkään käyttämättömänä.

PARISTOT

Asenna paristot siten, että navat tulevat oikeinpäin (+/-). Poista tyhjentyneet paristot ja/tai paristot, joita ei ole käytetty pitkään aikaan. Älä käytä koskaan eri tyyppisiä paristoja. Älä lataa koskaan ei-ladattavia paristoja. Älä hävitä paristoja koskaan polttamalla. Paristot voivat räjähtää näin menetellessä. Älä hävitä paristoja talousjätteenä vaan kemiallisena pienjätteenä.

SUOJAUS

Suojauslaite voi käynnistyä ja sammuttaa laitteen alle listatuissa tapauksissa:

Jäähdytys:

– Sisälämpötila on yli 43°C.
– Huoneen lämpötila on alle 15°C.

Kuivatus:

– Huoneen lämpötila on alle 15°C.

Suojauslaite toimii seuraavissa tapauksissa:

– Älä käynnistä laitetta heti uudelleen sen sammuttua tai vaihda toimintotapaa, kun laite on päällä. Odota ainakin 3 minuuttia.

HUOM: laite varastoi osan kondensaatiovedestä kierrättääkseen sitä lauhduttimen ja vesisäiliön välillä. Kun vedenpinta nousee ylimmälle tasolleen, veden maksimitason ilmaisin (E) syttyy ilmoittaakseen, että laitteesta pitää tyhjentää vettä. Kytke tällöin laite irti virrasta, siirrä se sopivaan paikkaan, poista viemäritulppa ja valuta vesi tyhjiin. Välttääksesi laitteen vuotaminen muista panna viemäritulppa tyhjentämisen jälkeen takaisin paikoilleen. Voit laitteen sijainnista riippuen käyttää myös viemäröintiletkua, kiinnittää sen viemäriaukkoon ja valuttaa veden tyhjiin.

HUOLTO

LAITTEEN HUOLTO

1. Irrota laite verkkovirrasta.
2. Pyyhi laitteen runko pehmeällä kostealla liinalla.

ILMANSUODATTIMEN HUOLTO

Ilmansuodatin pitää puhdistaa noin 100 käyttötunnin jälkeen.

Toimi seuraavasti:

1. Kytke laite irti verkkovirrasta ja irrota ilmansuodatin.
2. Puhdista ilmansuodatin ja pane se takaisin paikoilleen. Mikäli ilmansuodatin on todella likainen, pese se pesuaineliuoksella ja haalealla vedellä. Anna ilmansuodattimen kuivua varjoisessa ja viileässä paikassa ennen sen takaisin asentamista.
3. Puhdista ilmansuodatin kahden viikon välein, mikäli ilmastointilaitetta käytetään hyvin pölyisessä paikassa.

KÄYTÖN JÄLKEINEN HUOLTO

1. Mikäli tiedät, ettet käytä laitetta pitkään aikaan, poista ensisijainen ja toissijainen kumitulppa viemäristä veden valuttamiseksi tyhjiin.
2. Anna laitteen toimia (vain tuuletin) puoli päivää (aurinkoisena päivänä), jotta laite kuivuu eikä hometta pääse muodostumaan.
3. Sammuta laite, irrota pistoke pistorasiasta, poista kauko-ohjaimen paristot ja varastoi laite.
4. Puhdista ilmansuodatin ja pane se takaisin paikalleen.
5. Poista ilmaletkut ja varastoi ne. Peitä kokonaisuus, jotta kaikki pysyy suojattuna.

YMPÄRISTÖ

Kun tämä tuote saavuttaa käyttökelpoisen ikänsä lopun, jätä se sähkö- ja elektroniikkalaitteiden keräyspisteeseen. Katso tuotteen, käyttäjän ohjeiden tai pakkauksen symboleja. Ota yhteyttä kuntaasi sopivan lähistöllä olevan keräyspisteen osoitetta varten.

GR ΚΛΙΜΑΤΙΣΤΙΚΟ

ΕΓΧΕΙΡΙΔΙΟ ΧΡΗΣΗΣ

ΔΙΑΒΑΣΤΕ ΤΙΣ ΑΚΟΛΟΥΘΕΣ ΟΔΗΓΙΕΣ ΑΣΦΑΛΕΙΑΣ ΠΡΙΝ ΑΠΟ ΤΗ ΧΡΗΣΗ ΚΑΙ ΦΥΛΑΞΤΕ ΤΙΣ ΓΙΑ ΜΕΛΛΟΝΤΙΚΗ ΑΝΑΦΟΡΑ.

ΠΡΟΕΙΔΟΠΟΙΗΣΗ: ΓΙΑ ΝΑ ΑΠΟΦΥΓΕΤΕ ΤΟΝ ΚΙΝΔΥΝΟ ΗΛΕΚΤΡΟΠΛΗΞΙΑΣ, ΜΗΝ ΣΥΝΔΕΕΤΕ ΠΟΤΕ ΤΟ ΠΡΟΪΟΝ ΜΕ ΤΟ ΡΕΥΜΑ ΟΤΑΝ ΕΙΝΑΙ ΑΠΟΣΥΝΑΡΜΟΛΟΓΗΜΕΝΟ.

ΠΡΟΕΙΔΟΠΟΙΗΣΗ: ΓΙΑ ΝΑ ΜΕΙΩΣΕΤΕ ΤΟΝ ΚΙΝΔΥΝΟ ΠΥΡΚΑΓΙΑΣ Η ΗΛΕΚΤΡΟΠΛΗΞΙΑΣ, ΜΗΝ ΧΡΗΣΙΜΟΠΟΙΕΙΤΕ ΠΟΤΕ ΤΟ ΠΡΟΪΟΝ ΜΑΖΙ ΜΕ ΗΛΕΚΤΡΟΝΙΚΟ ΧΡΟΝΟΔΙΑΚΟΠΤΗ. ΣΥΝΔΕΣΤΕ ΤΗ ΣΥΣΚΕΥΗ ΣΕ ΜΙΑ ΓΕΙΩΜΕΝΗ ΠΡΙΖΑ ΤΡΟΦΟΔΟΣΙΑΣ 3 PRONG. ΜΗΝ ΑΦΑΙΡΕΙΤΕ ΤΗΝ ΠΡΟΕΞΟΧΗ ΓΕΙΩΣΗΣ. ΜΗΝ ΧΡΗΣΙΜΟΠΟΙΕΙΤΕ ΠΡΟΣΑΡΜΟΓΕΑ.

ΟΔΗΓΙΕΣ ΑΣΦΑΛΕΙΑΣ

– Όλη η καλωδίωση πρέπει να συμμορφώνεται με τους τοπικούς και εθνικούς ηλεκτρικούς κώδικες και να εγκαθίσταται από ειδικευμένο ηλεκτρολόγο. Εάν έχετε οποιεσδήποτε ερωτήσεις σχετικά με τις ακόλουθες οδηγίες, επικοινωνήστε με έναν ειδικευμένο ηλεκτρολόγο.
– Ελέγξτε το διαθέσιμο τροφοδοτικό και επιλύστε τυχόν προβλήματα καλωδίωσης πριν από την εγκατάσταση και τη λειτουργία αυτής της μονάδας.
– Για την ασφάλεια και την προστασία σας, αυτή η μονάδα γειώνεται μέσω του βύσματος του καλωδίου τροφοδοσίας όταν είναι συνδεδεμένη σε μια αντίστοιχη πρίζα. Εάν δεν είστε βέβαιοι για το εάν οι πρίζες στους τοίχους του σπιτιού σας είναι κατάλληλα γειωμένες, συμβουλευτείτε έναν ηλεκτρολόγο. Εάν το καλώδιο τροφοδοσίας έχει υποστεί βλάβη, πρέπει να αντικατασταθεί από τον κατασκευαστή, τον αντιπρόσωπο σέρβις ή κάποιο πρόσωπο με παρόμοια προσόντα, προκειμένου να αποφευχθούν τυχόν κίνδυνοι.
– Χρησιμοποιήστε το προϊόν μόνο όπως περιγράφεται σε αυτό το εγχειρίδιο.
– Αυτό το προϊόν προορίζεται μόνο για οικιακή χρήση.
– Αυτό το προϊόν δεν είναι για εμπορική, βιομηχανική ή χρήση σε εξωτερικούς χώρους.
– Μην βυθίζετε τη μονάδα, το βύσμα ή το καλώδιο σε νερό ή άλλα υγρά.
– Μην ψεκάζετε το προϊόν με υγρά.
– Μην καλύπτετε το προϊόν.
– Μην το χρησιμοποιείτε σε χώρους με υγρασία ή κοντά σε νεροχύτες.
– Μην το χρησιμοποιείτε παρουσία εκρηκτικών ή/και εύφλεκτων αναθυμιάσεων.
– Μην τοποθετείτε το προϊόν ή οποιοδήποτε μέρος του κοντά σε γυμνές φλόγες ή άλλη πηγή θερμότητας.
– Να το τοποθετείτε πάντοτε μακριά από παιδιά.
– Να το τοποθετείτε πάντα σε σταθερή επιφάνεια.
– Μην βάζετε ποτέ τίποτα μέσα από την κλούβα εξαερισμού και να φυλάσσεται πάντα υπό επίβλεψη όταν είναι ενεργοποιημένο.
– Αυτό το προϊόν δεν προορίζεται για χρήση από άτομα (συμπεριλαμβανομένων των παιδιών κάτω των 8 ετών) με μειωμένες σωματικές, αισθητηριακές ή διανοητικές ικανότητες, ή έλλειψη εμπειρίας και γνώσεων, εκτός εάν τους έχει δοθεί επίβλεψη ή οδηγίες σχετικά με τη χρήση του προϊόντος από άτομο υπεύθυνο για την ασφάλειά τους. Τα παιδιά δεν πρέπει να παίζουν με το προϊόν. Ο καθαρισμός και η συντήρηση δεν πρέπει να γίνονται από παιδιά χωρίς επίβλεψη.
– Πριν συνδέσετε τη συσκευή, βεβαιωθείτε ότι οι τιμές τάσης που αναγράφονται στην πινακίδα δεδομένων αντιστοιχούν σε εκείνες του δικτύου παροχής ηλεκτρικής ενέργειας.
– Η πρίζα πρέπει να είναι εύκολα προσβάσιμη, ώστε το φις να μπορεί να αφαιρεθεί γρήγορα σε περίπτωση έκτακτης ανάγκης.
– Πρέπει να γνωρίζετε ότι τα ψυκτικά μέσα μπορεί να έχουν κάποια οσμή.
– Μην τρυπάτε ή καίτε το προϊόν και τα ψυκτικά μέσα του.
– Μέγιστο ποσό χρέωσης ψυκτικού μέσου: 135g

– Κρατήστε τη μονάδα τουλάχιστον 1 μέτρο μακριά από τηλεοράσεις ή ραδιόφωνα για να αποφύγετε ηλεκτρομαγνητικές παρεμβολές.
– Μην εκθέτετε τη μονάδα κάτω από άμεση ηλιακή ακτινοβολία για να αποφύγετε το ξεθώριασμα του χρώματος της επιφάνειας.
– Μην γείρετε τη συσκευή για περισσότερο από 35° και μην την τοποθετείτε ανάποδα κατά τη μεταφορά.
– Αδειάστε το δοχείο συμπυκνωτικής αποστράγγισης πριν αποθηκεύσετε τη μονάδα για να επεκτείνετε τη διάρκεια ζωής της μονάδας.
– Μην χρησιμοποιείτε χημικούς διαλύτες (π.χ. βενζόλιο, οινόπνευμα) για να καθαρίσετε την επιφάνεια της μονάδας και αποφύγετε το ξύσιμο, που καταστρέφει την επιφάνεια.
– Αδειάστε το νερό από τη δεξαμενή νερού πριν μετακινήσετε τη συσκευή.
– Η μπαταρία πρέπει να αφαιρεθεί από τη συσκευή πριν από την καταστροφή της, και πρέπει να απορριφθεί με ασφάλεια.
– Μην χρησιμοποιείτε άλλα μέσα εκτός από αυτά που συνιστά ο κατασκευαστής για να επιταχύνετε τη διαδικασία απόψυξης ή για να καθαρίσετε τη συσκευή.

Αφού αφαιρέσετε τα υλικά συσκευασίας, ελέγξτε την κατάσταση της συσκευής. Εάν έχετε αμφιβολίες σχετικά με την κατάσταση της συσκευής, μην την χρησιμοποιήσετε και επικοινωνήστε με ένα ειδικευμένο άτομο για βοήθεια. Τα υλικά συσκευασίας (πλαστικές σακούλες, αφρός πολυστυρενίου, καρφιά, κ.λπ.) πρέπει να διατηρούνται μακριά από τα παιδιά, δεδομένου ότι μπορεί να είναι επικίνδυνα.

ΠΑΝΤΑ ΝΑ ΑΠΟΣΥΝΔΕΕΤΕ ΤΗ ΣΥΣΚΕΥΗ ΟΤΑΝ:

– δεν χρησιμοποιείται.
– όταν μετακινείτε το προϊόν από τη μία θέση στην άλλη.
– όταν συντηρείτε ή επιδιορθώνετε το προϊόν.
– όταν καθαρίζετε το προϊόν.

ΜΗΝ ΤΟ ΧΡΗΣΙΜΟΠΟΙΕΙΤΕ ΟΤΑΝ:

– Μην χρησιμοποιείτε το προϊόν όταν:
– το βύσμα (φις) ή το καλώδιο είναι κατεστραμμένο.
– το προϊόν έχει πέσει.
– το προϊόν δεν λειτουργεί σωστά.
– το προϊόν έχει υποστεί ζημιά με οποιονδήποτε τρόπο.
– Μην κρεμάτε ή τοποθετείτε το προϊόν σε τοίχο ή σε ταβάνι
– Μην χρησιμοποιείτε το προϊόν εάν οι γρίλιες δεν έχουν τοποθετηθεί σωστά.
– Το καλώδιο πρέπει να αντικατασταθεί από έναν αναγνωρισμένο ηλεκτρολόγο εάν παρουσιάζει σημάδια φθοράς.

ΨΥΚΤΙΚΟ ΜΕΣΟ

(ΕΚ) Νο 842/2006: Αυτό το κλιματιστικό περιέχει το ψυκτικό R290. Η ποσότητα ψυκτικού μέσου είναι μικρότερη από 135g και αποθηκεύεται σε κλειστό κύκλωμα ψύξης. Το ψυκτικό έχει μηδενική δυναμική ως προς την καταστροφή του όζοντος, αλλά είναι ένα αποκαλούμενο «αέριο θερμοκηπίου» στο πλαίσιο του Πρωτοκόλλου του Κιότο και μπορεί έτσι να συμβάλει στην υπερθέρμανση του πλανήτη εάν απελευθερωθεί στην ατμόσφαιρα. Ως εκ τούτου, μόνο εκπαιδευμένοι τεχνικοί με πιστοποιήσεις ψυκτικού μέσου μπορούν να γεμίσουν ή να αδειάσουν τη συσκευή. Ωστόσο, εάν το κύκλωμα ψυκτικού μέσου του κλιματιστικού δεν έχει υποστεί βλάβη και εάν η συσκευή χρησιμοποιείται σωστά, δεν θα χρειαστεί να το γεμίσετε με ψυκτικό μέσο GWP: R290 (Προπάνιο) 3.

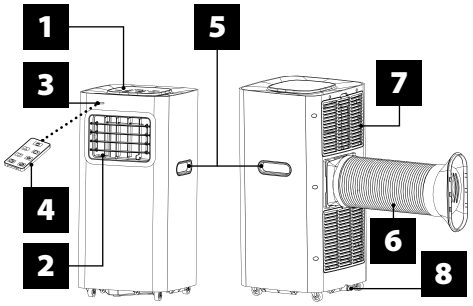

ΜΕΡΗ

1 Πίνακας ελέγχου
2 Έξοδος κρύου αέρα
3 Υποδοχέας σήματος
4 Τηλεχειριστήριο
5 Λαβή μεταφοράς
6 Αγωγός εξάτμισης αέρα
7 Εισαγωγή αέρα εξατμιστήρων
8 Θύρα αποστράγγισης

ΠΙΝΑΚΑΣ ΕΛΕΓΧΟΥ

Κουμπί ισχύος
Κουμπί χρονομέτρησης
Κουμπί αναστολής λειτουργίας
Κουμπί ταχύτητας
Κουμπί "Λειτουργία" – «Ρύθμιση»
LOW Χαμηλή ταχύτητα ανεμιστήρα
HIGH Υψηλή ταχύτητα ανεμιστήρα
Κουμπί Χρονοδιακόπτη/θερμοκρασίας UP / ΕΠΑΝΩ"
Κουμπί Χρονοδιακόπτη/θερμοκρασίας DOWN / ΚΑΤΩ"
AUTO Αυτόματη λειτουργία
COOL Λειτουργία ψύξης
DRY Λειτουργία αφύγρανσης
FAN Λειτουργία ανεμιστήρα

ΕΓΚΑΤΑΣΤΑΣΗ

Επιλέξτε την καλύτερη θέση

– Δίπλα σε ένα παράθυρο, μια πόρτα ή ένα γαλλικό παράθυρο.
– Κρατήστε ελάχιστη απόσταση 60 cm ή 19½ " από την έξοδο επιστροφής αέρα στον τοίχο ή οποιαδήποτε άλλα εμπόδια.
– Στερεώστε το ένα άκρο του σωλήνα αέρα στην έξοδο αέρα (βλ. κάτω μέρος της συσκευής).
– Επεκτείνετε τη μάνικα αέρα για να σιγουρευτείτε ότι υπάρχει αρκετό διάστημα μεταξύ του άλλου άκρου της μάνικας αέρα και του παραθύρου, της πόρτας, του γαλλικού παραθύρου, ή της τρύπας στον τοίχο.
– Για να αποφευχθεί οποιοδήποτε εμπόδιο, η έξοδος ή η είσοδος του αέρα δεν πρέπει να είναι εφοδιασμένες με προστατευτικό πλέγμα ή οποιοδήποτε άλλο στοιχείο.

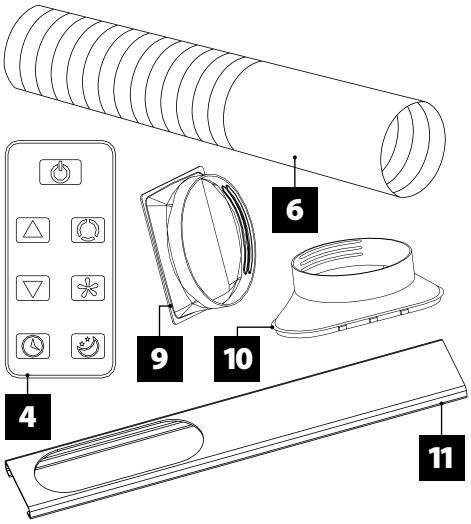

4 Τηλεχειριστήριο
6 Αγωγός εξάτμισης αέρα
9 Συνδέτης για τον αγωγό εξάτμισης αέρα στο κλιματιστικό μηχάνημα
10 Συνδέτης για το κιτ παραθύρων αγωγών εξάτμισης αέρα
11 Κιτ παραθύρων

ΕΓΚΑΤΑΣΤΑΣΗ ΑΓΩΓΟΥ ΚΑΙ ΠΡΟΣΑΡΜΟΓΕΑ ΕΞΑΤΜΙΣΗΣ

ΠΩΣ ΝΑ ΚΑΘΟΡΙΣΕΤΕ ΤΟΥΣ ΣΥΝΔΕΤΕΣ ΣΤΟΝ ΑΓΩΓΟ ΕΞΑΤΜΙΣΗΣ ΑΕΡΑ

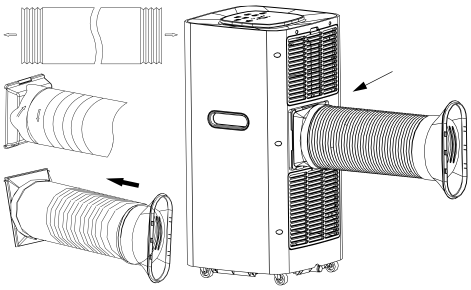

1. Επεκτείνετε τον αγωγό εξάτμισης αέρα τραβώντας τα δύο άκρα του αγωγού.
2. Βιδώστε τον αγωγό εξάτμισης αέρα στο συνδέτη του αγωγού εξάτμισης αέρα.
3. Βιδώστε το βύσμα του παραθύρου στο πλαστικό βύσμα.
4. Τοποθετήστε το βύσμα του αγωγού εξάτμισης αέρα στη μονάδα.Δεν μπορώ να το 1994.

ΕΓΚΑΤΑΣΤΑΣΗ ΚΙΤ ΠΑΡΑΘΥΡΩΝ

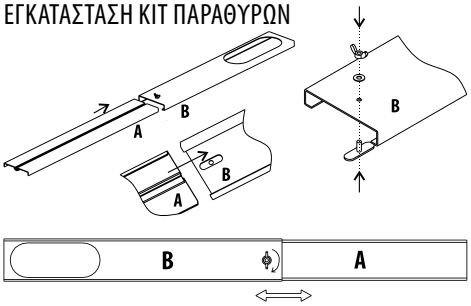

Τοποθετήστε τον πίνακα A στον πίνακα B, όπως φαίνεται στην εικόνα.

Ο καταναλωτής μπορεί να ρυθμίσει τον πίνακα A επάνω ή κάτω σύμφωνα με το ύψος του παραθύρου.

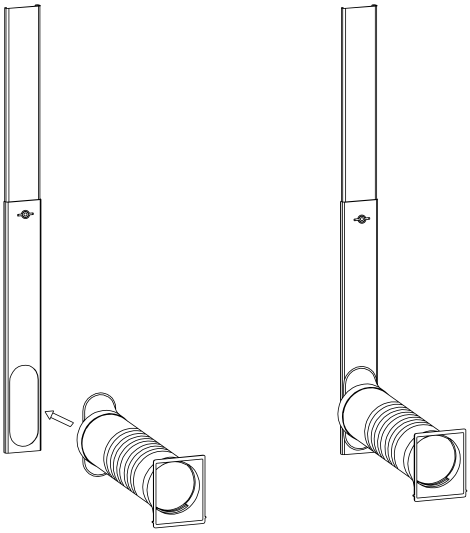

Τοποθετήστε τον αεραγωγό εξάτμισης και τα εξαρτήματά του στο κιτ παραθύρων, όπως φαίνεται στην εικόνα.

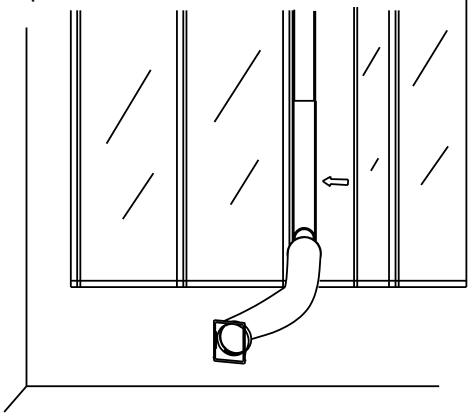

Ανοίξτε το παράθυρο όπου θέλετε να εγκαταστήσετε τον αεραγωγό εξάτμισης. Τοποθετήστε τον αεραγωγό εξάτμισης στο παράθυρο και, στη συνέχεια, κλείστε το παράθυρο.

Συνδέστε το άλλο άκρο του αεραγωγού εξάτμισης και τα εξαρτήματά του στο κλιματιστικό.

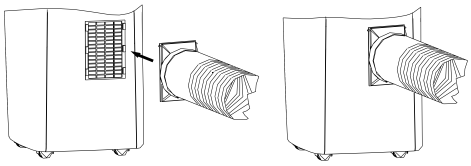

ΛΕΙΤΟΥΡΓΙΑ ΤΟΥ ΕΠΙΤΡΟΠΟΥ ΕΛΕΓΧΟΥ

ΛΕΙΤΟΥΡΓΙΑ ΑΥΤΟΜΑΤΗ, ΔΡΟΣΙΑΣ, ΑΦΥΓΡΑΝΣΗΣ, ΠΡΟΤΥΠΩΝ ΑΝΕΜΙΣΤΗΡΩΝ

1. Ενεργοποίηση/απενεργοποίηση της μονάδας
   Συνδέστε το: η μονάδα ηχεί μία φορά.
   Πιέστε το κουμπί ⏻: η μονάδα είναι ενεργοποιημένη.
   Πιέστε ξανά το κουμπί ⏻: ακούγεται ένας ήχος και η μονάδα απενεργοποιείται.
2. Επιλογή λειτουργίας
   Επιλέξτε το κουμπί 🏠 για να επιλέξετε την επιθυμητή λειτουργία όπως φαίνεται παρακάτω:

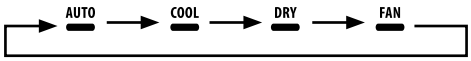

3. Ρύθμιση της θερμοκρασίας
   Η θερμοκρασία μπορεί να ρυθμιστεί μέσα σε μια κλίμακα από 15°C έως 31°C με 1°C-αυξήσεις.
   Πατήστε το κουμπί + ή − μία φορά για να αυξήσετε ή να μειώσετε τη θερμοκρασία κατά 1°C. Η μονάδα LED δείχνει τη θερμοκρασία-στόχο για 5 δευτερόλεπτα και στη συνέχεια εμφανίζει τη θερμοκρασία δωματίου.
4. Ρύθμιση της ταχύτητας ανεμιστήρα
   Πατήστε το κουμπί για να επιλέξετε την επιθυμητή ταχύτητα ανεμιστήρα όπως φαίνεται παρακάτω:

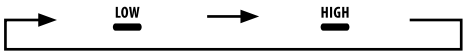

ΑΡΧΗ ΕΡΓΑΣΙΑΣ ΑΝΑ ΛΕΙΤΟΥΡΓΙΑ

AUTO Λειτουργία:

1. Μόλις ενεργοποιηθεί, ο αισθητήρας θερμοκρασίας εσωτερικού χώρου επιλέγει αυτόματα την επιθυμητή λειτουργία: COOL ή FAN.
2. Όταν η θερμοκρασία δωματίου είναι ≥ 24°C, η μονάδα μεταβαίνει αυτόματα στη λειτουργία COOL.
3. Όταν η θερμοκρασία δωματίου είναι ≤ 24°C, η μονάδα μεταβαίνει αυτόματα στη λειτουργία FAN.

DRY Λειτουργία:

1. Ο ανεμιστήρας λειτουργεί σε χαμηλή ταχύτητα. Η ταχύτητα δεν μπορεί να ρυθμιστεί.
2. Ο συμπιεστής σταματά μετά από 8 λεπτά και συνεχίζει να λειτουργεί μετά από 6 λεπτά.
3. Η ρύθμιση της θερμοκρασίας δεν έχει καμία επίδραση.

COOL Λειτουργία:

1. Όταν η θερμοκρασία δωματίου είναι υψηλότερη από τη θερμοκρασία που είχε ρυθμιστεί προηγουμένως, ο συμπιεστής αρχίζει να λειτουργεί.
2. Όταν η θερμοκρασία δωματίου είναι χαμηλότερη από τη θερμοκρασία που είχε ρυθμιστεί προηγουμένως, ο συμπιεστής σταματά και ο άνω ανεμιστήρας λειτουργεί με την προεπιλεγμένη ταχύτητα.

FAN Λειτουργία:

1. Ο ανεμιστήρας λειτουργεί με την καθορισμένη ταχύτητα, ο συμπιεστής δεν λειτουργεί.
2. Η ρύθμιση της θερμοκρασίας δεν έχει καμία επίδραση.

⏲ Λειτουργία:

1. Πιέστε το κουμπί ⏲ για να ορίσετε την ώρα "αυτόματης απενεργοποίησης" ενώ η μονάδα λειτουργεί.
2. Πιέστε το κουμπί ⏲ για να ορίσετε την ώρα "αυτόματης απενεργοποίησης" όταν η μονάδα είναι έτοιμη.
3. Ο χρόνος μπορεί να ρυθμιστεί μέσα σε μια κλίμακα από 1 ώρα έως 24 ώρες. Πιέστε το κουμπί + ή − μία φορά για να αυξήσετε ή να μειώσετε το χρόνο κατά 1 ώρα.

Λειτουργία:

1. Η λειτουργία είναι αποτελεσματική όταν η μονάδα βρίσκεται στη ρύθμιση COOL.
2. Πατήστε το κουμπί στη λειτουργία COOL: η μονάδα μεταβαίνει στη λειτουργία νάρκης και ο ανεμιστήρας αρχίζει αυτόματα να περιστρέφεται σε χαμηλή ταχύτητα. Η καθορισμένη θερμοκρασία θα αυξηθεί 1°C μετά από μια ώρα και θα αυξηθεί 2°C μετά από δύο ώρες. Μετά από έξι ώρες η μονάδα θα σταματήσει αυτόματα να λειτουργεί.

Ο πίνακας ελέγχου έχει μια λειτουργία μνήμης. Όταν ενεργοποιείτε τη μονάδα, θα συνεχίσει να λειτουργεί με τις ίδιες ρυθμίσεις που είχε όταν ήταν απενεργοποιημένη.

ΤΗΛΕΧΕΙΡΙΣΜΟΣ

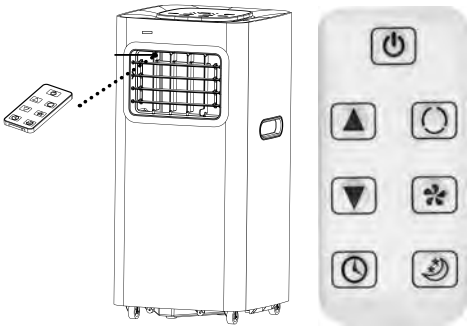

Για να χειριστείτε το κλιματιστικό, στοχεύστε το τηλεχειριστήριο στον υποδοχέα σήματος όπως φαίνεται στην εικόνα. Η εμβέλεια του τηλεχειριστηρίου είναι περίπου 5 μέτρα ή 16,4 πόδια όταν στοχεύει απευθείας στον υποδοχέα σήματος. Η περιοχή μπορεί να διαφέρει όταν το τηλεχειριστήριο δεν στοχεύει απευθείας στον υποδοχέα σήματος ή όταν αντικείμενα εμποδίζουν το σήμα από το τηλεχειριστήριο.

ΚΟΥΜΠΙ ⏻
Αυτό το κουμπί θα ενεργοποιήσει ή θα απενεργοποιήσει τη συσκευή.
ΚΟΥΜΠΙ
Αυτό το κουμπί θα επιλέξει τη λειτουργία.

ΚΟΥΜΠΙ
Αυτό το κουμπί εναλλάσσεται μεταξύ των ταχυτήτων του ανεμιστήρα, ή .
ΚΟΥΜΠΙΑ και
Ανάλογα με τη λειτουργία, αυτά τα κουμπιά θα αλλάξουν τη θερμοκρασία δωματίου ή το χρονοδιακόπτη.
ΚΟΥΜΠΙ
Αυτό το κουμπί χρησιμοποιείται για να ρυθμίσετε τις αυτόματες ώρες ενεργοποίησης και απενεργοποίησης.
ΚΟΥΜΠΙ
Αυτό το κουμπί χρησιμοποιείται για τον ορισμό ή την ακύρωση της λειτουργίας .

ΠΩΣ ΝΑ ΤΟΠΟΘΕΤΗΣΕΤΕ ΤΗΝ ΜΠΑΤΑΡΙΑ

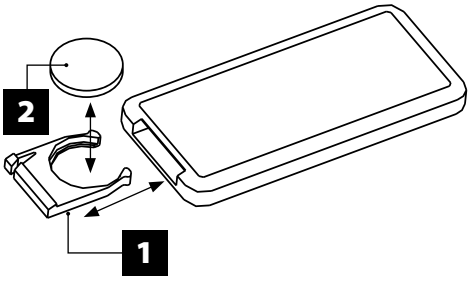

Σύρετε το καπάκι για να ανοίξει όπως φαίνεται στην εικόνα. Τοποθετήστε την μπαταρία σύμφωνα με την πολικότητα της. Σύρετε το καπάκι για να κλείσει όπως φαίνεται στην εικόνα.

1. Πριν χρησιμοποιήσετε το τηλεχειριστήριο, αφαιρέστε το πλαστικό προστατευτικό από την μπαταρία.
2. Το τηλεχειριστήριο λειτουργεί με μπαταρία τύπου CR2025.
3. Η λειτουργία ION μπορεί να λειτουργήσει μόνο με το τηλεχειριστήριο.
4. Όταν δεν χρησιμοποιείται για μεγάλα χρονικά διαστήματα, αφαιρέστε την μπαταρία από το τηλεχειριστήριο.

ΜΠΑΤΑΡΙΕΣ
Εγκαταστήστε τις μπαταρίες όπως υποδεικνύεται από (+/-) σημάδια πολικότητας. Αφαιρέστε τις εξαντλημένες μπαταρίες ή/και τις μπαταρίες, οι οποίες δεν έχουν χρησιμοποιηθεί για μια εκτεταμένη περίοδο. Μην αναμίξτε το διαφορετικό τύπο μπαταριών. Μην επαναφορτίστε ποτέ τις μη επαναφορτιζόμενες μπαταρίες. Μην πετάξετε ποτέ τις μπαταρίες σε μια πυρκαγιά. Αυτές οι ενέργειες μπορούν να προκαλέσουν στις μπαταρίες έκρηξη. Μην πετάτε τις μπαταρίες σε κοινό κάδο, αλλά σε κάδο ανακύκλωσης.

ΠΡΟΣΤΑΣΙΑ
Η συσκευή προστασίας μπορεί να σκοντάψει και να σταματήσει το κλιματιστικό στις περιπτώσεις που αναφέρονται παρακάτω.
Ψύξη:
– Η θερμοκρασία εσωτερικού αέρα είναι πάνω από 43°C.
– Η θερμοκρασία δωματίου είναι κάτω από 15°C.
Αφύγρανση:
– Η θερμοκρασία δωματίου είναι κάτω από 15°C.

Η συσκευή προστασίας θα λειτουργήσει στις ακόλουθες περιπτώσεις:
– Μην κάνετε επανεκκίνηση της μονάδας αμέσως μετά τη διακοπή λειτουργίας ή την αλλαγή της λειτουργίας κατά τη λειτουργία. Περιμένετε τουλάχιστον 3 λεπτά.

ΣΗΜΕΙΩΣΗ: Η μονάδα αποθηκεύει ένα μέρος του συμπυκνωμένου νερού για ανακύκλωση μεταξύ του συμπυκνωτή και του δοχείου νερού. Όταν η στάθμη του νερού ανεβαίνει στο υψηλότερο επίπεδο, ο δείκτης μέγιστης στάθμης νερού (E4) ανάβει για να σας ενημερώσει ότι το νερό πρέπει να αποστραγγιστεί. Παρακαλείσθε να κόψετε την παροχή ρεύματος, μετακινήστε τη συσκευή σε κατάλληλη περιοχή, αφαιρέστε το φις αποστράγγισης και στραγγίξτε το νερό εντελώς. Για να αποφύγετε τη διαρροή, μην ξεχάσετε να αντικαταστήσετε το βύσμα όταν ολοκληρωθεί η αποστράγγιση. Ανάλογα με τον τόπο όπου βρίσκεται η συσκευή, μπορείτε επίσης να συνδέσετε το σωλήνα αποστράγγισης στη θύρα αποστράγγισης για να στραγγίξετε το νερό.

ΣΥΝΤΗΡΗΣΗ
ΣΥΝΤΗΡΗΣΗ ΣΥΣΚΕΥΗΣ
1. Κόψτε την παροχή ρεύματος.
2. Σκουπίστε το σώμα (περίβλημα) με ένα μαλακό και υγρό πανί.

ΣΥΝΤΗΡΗΣΗ ΦΙΛΤΡΟΥ ΑΕΡΑ
Το φίλτρο αέρα πρέπει να καθαριστεί μετά από περίπου 100 ώρες λειτουργίας.
Προχωρήστε ως εξής:
1. Σβήστε τη συσκευή και αφαιρέστε το φίλτρο αέρα.
2. Καθαρίστε και εγκαταστήστε ξανά το φίλτρο αέρα. Εάν το φίλτρο αέρα είναι πολύ βρώμικο, πλύντε το με ένα διάλυμα απορρυπαντικού και χλιαρού νερού. Αφήστε το φίλτρο αέρα να στεγνώσει σε σκιερό και δροσερό μέρος πριν το εγκαταστήσετε ξανά.
3. Να καθαρίζετε το φίλτρο αέρα κάθε δύο εβδομάδες εάν το κλιματιστικό λειτουργεί σε ένα εξαιρετικά σκονισμένο περιβάλλον.

ΣΥΝΤΗΡΗΣΗ ΜΕΤΑ ΤΗ ΧΡΗΣΗ ΤΟΥ
1. Εάν δεν σχεδιάζετε να χρησιμοποιήσετε τη συσκευή για μεγάλο χρονικό διάστημα, φροντίστε να αφαιρέσετε το πρωτεύον και δευτερεύον ελαστικό βύσμα της θύρας αποστράγγισης για να στραγγίξετε το νερό.
2. Κρατήστε τη συσκευή σε λειτουργία (μόνο τον ανεμιστήρα) για μισή ημέρα (σε μια ηλιόλουστη ημέρα) για να στεγνώσετε τα κυκλώματα της συσκευής και να αποτρέψετε τη συσσώρευση μούχλας.
3. Σταματήστε τη συσκευή και αφαιρέστε το φις τροφοδοσίας, βγάλτε τις μπαταρίες του τηλεχειριστηρίου και αποθηκεύστε τη συσκευή ανάλογα.
4. Καθαρίστε το φίλτρο αέρα και τοποθετήστε το ξανά στη θέση του.
5. Αφαιρέστε τους σωλήνες αέρα και αποθηκεύστε τους ανάλογα. Καλύψτε την τρύπα έτσι ώστε να προστατεύεται σωστά.

ΤΟ ΠΕΡΙΒΑΛΛΟΝ
Όταν αυτό το προϊόν δεν μπορεί πλέον να χρησιμοποιηθεί παραδώστε το σε ένα σημείο ανακύκλωσης ηλεκτρικού και ηλεκτρονικού εξοπλισμού. Παρακαλώ αναφερθείτε στα σύμβολα του προϊόντος, στις οδηγίες του χρήστη ή στη συσκευασία. Ελάτε σε επαφή με το δήμο σας για τη διεύθυνση του κατάλληλου σημείου συλλογής στη γειτονιά σας.

LAT GAISA KONDICIONĒTĀJS

LIETOTĀJA ROKASGRĀMATA
IZLASIET UN SAGLABĀJIET ŠO DROŠĪBAS INSTRUKCIJU TURPMĀKAI IZMANTOŠANAI.

BRĪDINĀJUMS: LAI IZVAIRĪTOS NO ELEKTRISKĀS STRĀVAS TRIECIENA, NEKAD NEPIEVIENOJIET IEKĀRTU KONTAKTLIGZDAI, KAMĒR TIEK VEIKTA IEKĀRTAS APKOPE.
BRĪDINĀJUMS: LAI IZVAIRĪTOS NO UGUNSGRĒKA VAI ELEKTRISKĀS STRĀVAS TRIECIENA, NEKAD NEIZMANTOJIET IEKĀRTU KOPĀ AR ELEKTRONISKO TAIMERI. PIESLĒDZIET IEKĀRTU SAZEMĒTAM 3 POLU BAROŠANAS AVOTAM. NENOŅEMIET ZEMĒJUMA STIENI. NELIETOJIET ADAPTERU.

DROŠĪBAS INSTRUKCIJAS
– Visas elektroinstalācijas atbilst vietējiem un nacionālajiem elektrības drošības noteikumiem, un tās jāuzstāda kvalificētam elektriķim. Ja jums ir kādi jautājumi saistībā ar šo instrukciju, lūdzu, sazinieties ar kvalificētu elektriķi.
– Pirms šīs ierīces uzstādīšanas un lietošanas pārbaudiet pieejamo strāvas avotu un novērsiet iespējamās elektroinstalācijas problēmas.
– Jūsu drošībai un aizsardzībai šī iekārta ir sazemēta ar strāvas vada kontaktdakšu, ja tā ir pievienota atbilstošai elektrības

kontaktligzdai. Ja neesat pārliecināts, vai jūsu mājokļa kontaktligzdas ir pareizi sazemētas, konsultējieties ar elektriķi. Ja strāvas vads ir bojāts, tas jānomaina ražotājam, tā servisa pārstāvim vai līdzīgi kvalificētai personai, lai izvairītos no bīstamas situācijas.
– Izmantojiet ierīci tikai tā, kā aprakstīts šajā rokasgrāmatā.
– Šī ierīce ir paredzēta lietošanai tikai mājsaimniecībās.
– Nav paredzēta komerciālai, rūpnieciskai izmantošanai vai lietošanai ārpus telpām.
– Neslapiniet ierīci, kontaktdakšu vai vadu ūdenī, vai citos šķidrumos.
– Neapsmidziniet ierīci ar šķidrām vielām.
– Neaizsedziet ierīci.
– Nelietojiet to mitrās telpās vai izlietnes tuvumā.
– Nelietojiet sprādzienbīstamu un / vai viegli uzliesmojošu tvaiku klātbūtnē.
– Nenovietojiet ierīci vai tās daļu atklātas liesmas vai cita siltuma avota tuvumā.
– Vienmēr novietojiet ierīci bērniem nepieejamā vietā.
– Vienmēr novietojiet ierīci uz līdzenas, cietas virsmas.
– Nekad neko neievietojiet ventilācijas režģī un vienmēr to uzraugiet, kad tas ir ieslēgts.
– Šī ierīce nav paredzēta lietošanai personām (ieskaitot bērnus) ar ierobežotām fiziskām, maņu vai garīgām spējām, vai pieredzes un zināšanu trūkumu, ja vien viņus neuzrauga kāds, kurš atbild par viņu drošību, vai ir izskaidrojis, kā šī ierīce jāizmanto.
– Pirms ierīces pievienošanas pārliecinieties, vai sprieguma jauda, kas norādīta uz datu plāksnītes, atbilst elektrotīkla jaudai.
– Strāvas kontaktligzdai jābūt viegli pieejamai, lai ārkārtas situācijā to varētu ātri atvienot.
– Jāapzinās, ka dzesējošajam līdzeklim var būt specifiska smarža.
– Nedrīkst caurdurt vai dedzināt.
– Maksimālais dzesētāja daudzums: 135g
– Lai izvairītos no elektromagnētiskiem traucējumiem, novietojiet ierīci vismaz 1 metra attālumā no televīzijas aparātiem vai radio.
– Nepieļaujiet tiešu saules staru iedarbību uz ierīci, lai novērstu krāsas maiņu.
– Neturiet ierīci slīpi vairāk par 35 °, un transportēšanas laikā negrieziet to otrādi.
– Lai pagarinātu ierīces kalpošanas laiku, pirms ierīces uzglabāšanas iztukšojiet kondensāta paliktni.
– Neizmantojiet ķīmiskos šķīdinātājus (piemēram, benzolu, spirtu), lai notīrītu ierīces virsmu un izvairieties no virsmas saskrāpēšanas vai sabojāšanas.
– Pirms ierīces pārvietošanas iztukšojiet ūdeni no ūdens tvertnes.
– Pirms bateriju iznīcināšanas tās ir jāizņem no ierīces, un jāiznīcina tā, kā tas ir paredzēts.
– Lai paātrinātu atkausēšanas procesu vai, veicot ierīces tīrīšanu, neizmantojiet citus līdzekļus, izņemot ražotāja ieteiktos.

Pēc iepakojuma materiāla noņemšanas pārbaudiet ierīces stāvokli. Ja rodas šaubas, neizmantojiet to un sazinieties ar kvalificētu speciālistu, lai saņemtu palīdzību. Iepakojuma materiāls (plastmasas maisiņi, putupolistirols, naglas utt.) jāuzglabā bērniem nepieejamā vietā, jo tas rada bīstamību.

VIENMĒR ATVIENOJIET KONTAKTDAKŠU NO KONTAKTLIGZDAS, JA:

– ierīce netiek izmantota;
– jūs pārvietojat ierīci no vienas vietas uz citu;
– jūs veicat ierīces apkopi;
– ierīce tiek tīrīta.

NELIETOJIET, JA:

– Nelietojiet ierīci, ja:
– kontaktdakša vai vads ir bojāts;
– ierīce ir kritusi;
– ierīce nedarbojas pareizi;
– ierīce jebkādā veidā ir bojāta;
– nepiekariniet vai nepiestipriniet ierīci pie sienas vai griestiem;
– nelietojiet ierīci, ja režģi nav pareizi novietoti;
– ja vadam ir bojājuma pazīmes, tas jānomaina kvalificētam elektriķim.

DZESĒŠANAS LĪDZEKLIS

(EK) Nr. 842/2006: Šis gaisa kondicionētājs iekļauj dzesētāju R290. Dzesēšanas līdzeklis ir mazāk nekā 135g, un tas tiek uzglabāts slēgtā dzesēšanas tvertnē. Dzesēšanas šķidrums noārda ozona slāni, kas saskaņā ar Kioto protokolu ir tā sauktā siltumnīcas efekta gāze, un, ja tā nonāk atmosfērā, var veicināt globālo sasilšanu. Tādēļ ierīci drīkst uzpildīt vai iztukšot tikai apmācīti, aukstuma ierīču sertificēti tehniķi. Ja gaisa kondicionētāja dzesēšanas ķēde nav bojāta un ja ierīce tiek lietota pareizi, tad nav nepieciešams dzesēšanas šķidrumu GWP: R290 (propāns) 3 papildināt.

DETAĻAS

1 Vadības panelis
2 Aukstā gaisa izeja
3 Signāla uztvērējs
4 Tālvadība
5 Pārvietošanas rokturis
6 Gaisa izplūdes kanāls
7 Iztvaicētāja gaisa ieplūde
8 Drenāžas plūsma

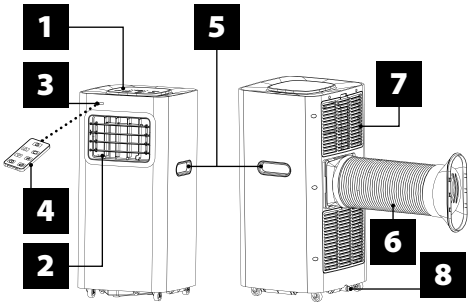

VADĪBAS PANELIS

Ieslēgšanas / izslēgšanas slēdzis
Taimera poga
"Miega" poga
Ātruma poga
Režīma poga
LOW Ventilatora ātrums zems
HIGH Ventilatora ātrums augsts
Taimera / temperatūras poga UZ AUGŠU
Taimera / temperatūras poga UZ LEJU
AUTO Automātiskais režīms
COOL Dzesēšanas režīms
DRY Mitrināšanas režīms
FAN Ventilatora režīms

UZSTĀDĪŠANA

Izvēlieties labāko atrašanās vietu
– Blakus logam, durvīm vai balkona logam / durvīm.
– No gaisa izplūdes atveres līdz sienai vai citiem objektiem jābūt vismaz 60 cm vai 19½ "attālumā.
– Pievienojiet vienu gaisa šļūtenes galu gaisa izvadam (skatiet ierīces apakšējo daļu).
– Ja nepieciešams, pagariniet gaisa šļūteni, lai pārliecinātos, ka starp gaisa šļūtenes otru galu un logu, durvīm, balkona logu / durvīm vai atveri sienā ir pietiekami daudz vietas.
– Lai izvairītos no šķēršļiem, gaisa izplūdes vai ieplūdes ejā nedrīkst būt uzstādīts aizsargrežģis vai kāds cits priekšmets.

4 Tālvadība
6 Gaisa izplūdes kanāls
9 Savienotājs gaisa kondicionētāja izplūdes gaisa vadam
10 Savienotājs loga blīvējuma izplūdes gaisa vadam
11 Logu komplekts

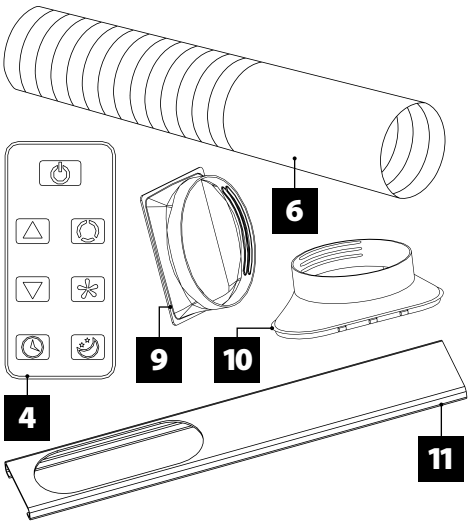

IZPLŪDES KANĀLA UN ADAPTERA UZSTĀDĪŠANA

KĀ NOSTIPRINĀT IZPLŪDES GAISA KANĀLA SAVIENOTĀJUS

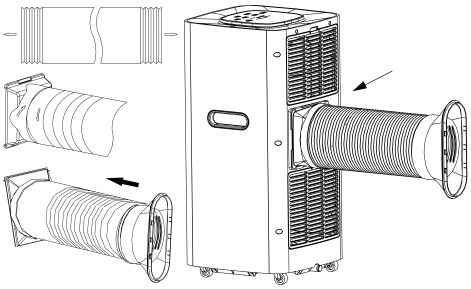

1. Pagariniet izplūdes gaisa vadu, izvelkot abus kanāla galus.
2. Ieskrūvējiet izplūdes gaisa vadu izplūdes gaisa kanāla savienojumā.
3. Pieskrūvējiet loga savienotāju plastmasas savienotājā.
4. Uzstādiet izplūdes kanāla savienotāju ierīcē.

LOGU KOMPLEKTA UZSTĀDĪŠANA

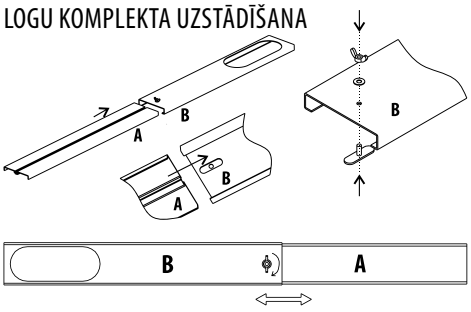

Ievietojiet plāksni A plāksnē B, kā parādīts attēlā. Uzstādītājs var noregulēt A plāksni uz augšu vai uz leju, atbilstoši loga augstumam.

Uz loga blīvējuma uzstādiet gaisa izplūdes kanālu un piederumus, kā parādīts attēlā.

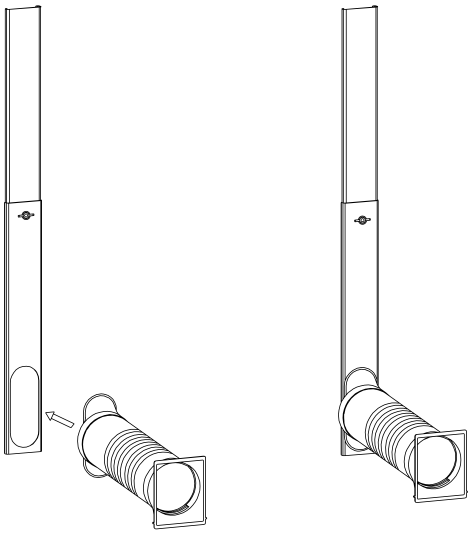

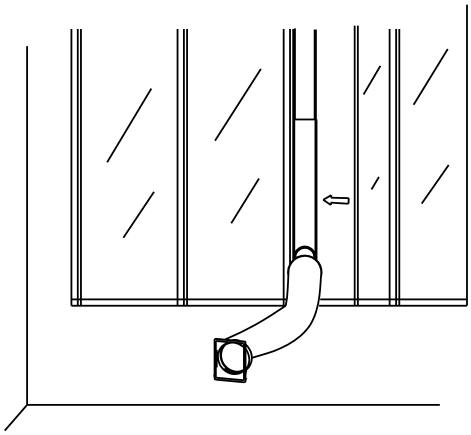

Atveriet logu, kurā vēlaties uzstādīt izplūdes gaisa vadu. Uzstādiet izplūdes gaisa vadu logā un aizveriet logu.

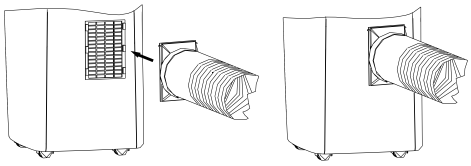

Pievienojiet izplūdes gaisa kanāla otru galu un piederumus gaisa kondicionētājam.

VADĪBAS PANELIS

AUTOMĀTISKA, DZESĒŠANAS, SAUSINĀŠANAS, VENTILATORA MODEĻA DARBĪBA

1. Ieslēdziet / izslēdziet ierīci
   Ievietojiet kontaktdakšu kontaktligzdā: ierīce nopīkst vienu reizi.
   Nospiediet pogu ⏻: ierīce ir ieslēgta.
   Nospiediet vēlreiz ⏻ pogu: atskan skaņa, un ierīce izslēdzas.
2. Atlasiet darbības režīmu
   Izvēlieties pogu ⌂, lai izvēlētos vajadzīgo režīmu, kā parādīts turpmāk:

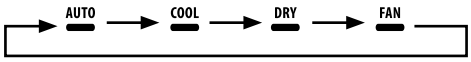

3. Noregulējiet temperatūru
   Temperatūru var iestatīt diapazonā no 15°C līdz 31°C ar 1°C pakāpieniem.
   Vienreiz nospiediet pogu ▷ vai ◁, lai paaugstinātu vai pazeminātu temperatūru par 1°C. LED gaismas diode 5 sekundes parādīs vēlamo temperatūru un pēc tam parādīs telpas temperatūru.
4. Ventilatora ātruma pielāgošana
   Izvēlieties pogu ✣, lai izvēlētos vajadzīgo režīmu, kā parādīts turpmāk:

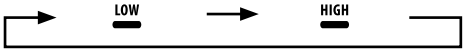

DARBĪBAS PRINCIPS PA REŽĪMIEM

AUTO režīms:

1. Pēc aktivizēšanas iekštelpu temperatūras sensors automātiski izvēlas vēlamo darbības režīmu: COOL vai FAN.
2. Ja telpas temperatūra ir ≥ 24°C, iekārta automātiski pārslēgsies uz COOL režīmu.
3. Ja telpas temperatūra ir ≤ 24°C, iekārta automātiski pārslēgsies uz FAN režīmu.

DRY režīms:

1. Ventilators darbojas ar mazu ātrumu. Ātrumu nevar noregulēt.
2. Kompresors izslēdzas pēc 8 minūtēm un atkal ieslēdzas pēc 6 minūtēm.
3. Temperatūras pielāgošana nedod nepieciešamo efektu.

COOL režīms:

1. Ja telpas temperatūra ir augstāka par iepriekš iestatīto, kompresors sāks darboties.
2. Ja telpas temperatūra ir zemāka par iepriekš iestatīto temperatūru, kompresors apstāsies un augšējais ventilators darbosies ar standarta ātrumu.

FAN režīms:

1. Ventilators darbojas ar iestatīto ātrumu, kompresors nedarbojas.
2. Temperatūras pielāgošana nedod nepieciešamo efektu.

⏲ darbība:

1. Nospiediet ⏲ pogu, lai iestatītu "automātiskās izslēgšanās" laiku, kamēr ierīce darbojas.
2. Nospiediet ⏲ pogu, lai iestatītu "automātiskās izslēgšanās" laiku, kad ierīce ir gatava.
3. Laiku var noregulēt diapazonā no 1 stundas līdz 24 stundām. Vienreiz nospiediet pogu ▷ vai ◁, lai palielinātu vai samazinātu laiku par 1 stundu.

darbība:

1. Darbība ir efektīva, ja ierīce atrodas COOL režīmā.
2. Nospiediet pogu režīmā COOL: ierīce pārslēdzas "miega" režīmā, un ventilators automātiski sāk darboties ar mazu ātrumu. Iestatītā temperatūra pēc stundas paaugstināsies par 1°C un pēc divām stundām par 2°C. Pēc sešām stundām ierīce automātiski pārtrauks darboties.

Vadības panelim ir atmiņas funkcija. Ieslēdzot ierīci, tā turpinās darboties ar tādiem pašiem iestatījumiem, kā tad, kad tā tika izslēgta.

TĀLVADĪBA

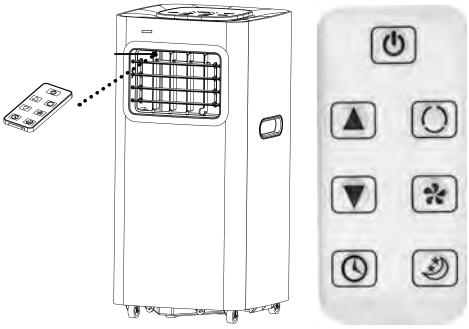

Lai darbinātu gaisa kondicionētāju, pavērsiet tālvadības pulti pret signāla uztvērēju, kā parādīts attēlā. Tālvadības pults darbības rādiuss ir aptuveni 5 metri vai 16,4 pēdas, ja tas ir vērsts tieši pret signāla uztvērēju. Diapazons var atšķirties, ja tālvadības pults nav vērsta tieši pret signāla uztvērēju vai ja objekti bloķē tālvadības pults signālu.

POGA
Šī poga ieslēdz vai izslēdz ierīci.
POGA
Šī poga izvēlas darbības režīmu.
POGA
Šī poga pārslēdzas starp ventilatora ātrumu, vai .
un POGAS
Atkarībā no darbības režīma, šīs pogas maina istabas temperatūru vai taimeri.
POGA
Šo pogu izmanto, lai iestatītu automātisko ieslēgšanas un izslēgšanas laiku.
POGA
Šo pogu izmanto, lai iestatītu vai atceltu režīmu .

KĀ UZSTĀDĪT BATERIJU

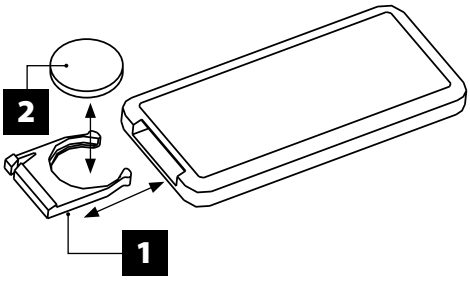

Atveriet (pabīdiet) vāku vaļā, kā parādīts attēlā. Ievietojiet bateriju atbilstoši polaritātei. Aizveriet vāku ciet, kā parādīts attēlā.

1. Pirms tālvadības pults lietošanas noņemiet baterijas plastmasas vāciņu.
2. Tālvadības pults darbojas ar CR2025 tipa bateriju.
3. ION funkciju var darbināt tikai ar tālvadības pulti.
4. Izņemiet bateriju no tālvadības pults, ja ilgu laiku to nelietojat.

BATERIJAS

Ievietojiet baterijas atbilstoši polaritātes (+/-) atzīmēm. Izņemiet tukšās baterijas un/vai baterijas, kuras nav izmantotas ilgāku laika periodu. Nekādā gadījumā neizmantojiet dažādu tipu baterijas. Nekādā gadījumā neveiciet nelādējamo bateriju atkārtotu uzlādi. Nekādā gadījumā nelikvidējiet baterijas, tās sadedzinot. Šāda rīcība var izraisīt bateriju uzsprāgšanu. Neizmetiet baterijas; likvidējiet tās kā ķīmiskus atkritumus.

AIZSARDZĪBA

Aizsargierīce var iedarboties un izslēgt ierīci šādos gadījumos.
Dzesēšana:
– Gaisa temperatūra telpās ir augstāka par 43°C.
– Gaisa temperatūra telpās ir zemāka par 15°C.
Mitruma noņemšana:
– Gaisa temperatūra telpās ir zemāka par 15°C.

Drošības ierīce darbojas šādos gadījumos:
– Neiedarbiniet ierīci uzreiz pēc tam, kad darbība tika pārtraukta vai darbības laikā tika mainīts režīms. Pagaidiet vismaz 3 minūtes.

PIEZĪME: iekārta uzglabā daļu kondensētā ūdens otrreizējai pārstrādei starp kondensatoru un ūdens tvertni. Kad ūdens līmenis paaugstinās līdz augstākajam līmenim, iedegas maksimālā ūdens līmeņa indikators (E4), lai informētu, ka jāiztukšo ūdens tvertne. Atvienojiet strāvas padevi, pārvietojiet ierīci piemērotā vietā, noņemiet aizbāzni un ļaujiet ūdenim pilnībā iztecēt. Lai novērstu noplūdi, neaizmirstiet uzlikt aizbāzni, kad tvertne ir iztukšota. Atkarībā no ierīces atrašanās vietas, drenāžas šļūteni var arī savienot ar izlietni, lai iztecinātu ūdeni.

APKOPE

IERĪCES APKOPE
1. Izslēdziet strāvas padevi.
2. Noslaukiet korpusu (ietvaru) ar mīkstu un mitru drānu.

GAISA FILTRU APKOPE
Gaisa filtram jāveic apkope pēc aptuveni 100 darba stundām.
Rīkojieties šādi:
1. Izslēdziet ierīci un noņemiet gaisa filtru.
2. Notīriet gaisa filtru un uzstādiet to atpakaļ. Ja gaisa filtrs ir ļoti netīrs, mazgājiet to ar ziepju un remdena ūdens šķīdumu. Pirms atkārtotas uzstādīšanas ļaujiet gaisa filtram nožūt ēnainā un vēsā vietā.
3. Ja gaisa kondicionētājs darbojas īpaši putekļainā vidē, tīriet gaisa filtru ik pēc divām nedēļām.

APKOPE PĒC LIETOŠANAS
1. Ja neplānojat lietot ierīci ilgāku laiku, noņemiet primāros un sekundāros gumijas aizbāžņus no izvades tvertnes, lai iztukšotu ūdeni.
2. Darbiniet ierīci pusi dienas (tikai ventilatorus) (saulainā dienā), lai nožūtu ierīces ķēdes un novērstu pelējuma veidošanos.
3. Apturiet un atvienojiet ierīci, izņemiet tālvadības pults baterijas un attiecīgi uzglabājiet ierīci.
4. Notīriet gaisa filtru un uzstādiet to atpakaļ.
5. Noņemiet gaisa šļūtenes un attiecīgi uzglabājiet tās. Pārklājiet caurumu tā, lai tas būtu labi aizsargāts.

VIDE

Kad šis produkts sasniedz tā ekspluatācijas darbmūža beigas, nododiet to savākšanas punktā, kas pārstrādā elektriskās un elektroniskās iekārtas. Lūdzu, skatiet uz produkta, lietotāja instrukcijās vai uz iepakojuma norādītos simbolus. Lai iegūtu jūsu reģionā esošā attiecīgā savākšanas punkta adresi, sazinieties ar savu pašvaldību.

LTU ORO KONDICIONIERIUS

VARTOTOJO VADOVAS
PERSKAITYKITE PRIEŠ NAUDOJIMĄ ŠIAS SAUGOS INSTRUKCIJAS IR IŠSAUGOKITE JAS NUORODAI ATEITYJE.

ĮSPĖJIMAS: VENKITE ELEKTROS ŠOKO RIZIKĄ, NIEKADA NEJUNGKITE KIŠTUKO Į ELEKTROS LIZDĄ KAI APARATAS YRA IŠARDYTAS.
ĮSPĖJIMAS: VENKITE GAISRO ARBA ELEKTROS ŠOKO RIZIKĄ, NIEKADA NENAUDOKITE GAMINIO SU ELEKTRONINIU LAIKMAČIU. PRIJUNKITE PRIETAISĄ PRIE ĮŽEMINTO 3 POLIŲ MAITINIMO ŠALTINIO. NEPAŠALINKITE ĮŽEMINIMO. NENAUDOKITE ADAPTERIO.

SAUGOS INSTRUKCIJOS
– Visi laidai turi atitikti vietiniams ir nacionaliniams elektros kodeksams ir juos turi sumontuoti kvalifikuotas elektrikas. Jei turite klausimų apie šias instrukcijas, susisiekite su kvalifikuotu elektriku.
– Prieš montuodami ir naudodami šią įrangą, patikrinkite esamą maitinimo šaltinį ir išspręskite visas laidų problemas.
– Jūsų saugumui ir apsaugai ši įranga yra įžeminta per maitinimo laido kištuką, kai jis yra prijungtas prie tinkamo elektros lizdo. Jei nesate tikri, ar jūsų namo lizdai yra tinkamai įžeminti, kreipkitės į elektriką. Jei maitinimo laidas pažeistas, jį turi pakeisti gamintojas, jo techninės priežiūros atstovas arba panašiai kvalifikuotas asmuo, kad būtų išvengta bet kokio pavojaus.
– Prietaisą naudokite tik taip, kaip aprašyta šiame vadove.
– Šis gaminys skirtas naudojimui tik buityje.
– Neskirta komerciniam, pramoniniam ar lauko naudojimui.
– Nemerkite prietaiso, kištuko ar laido į vandenį ar kitus skysčius.
– Nepurkškite prietaiso skysčiais.
– Neuždenkite prietaiso.

– Nenaudokite drėgnose patalpose ar šalia kriauklės.
– Nenaudokite šalia sprogių ir (arba) labai degių garų.
– Nestatykite daikto ar jo dalies šalia atviros liepsnos ar kito šilumos šaltinio.
– Visada pastatykite vaikams nepasiekiamoje vietoje.
– Visada pastatykite ant lygaus, tvirto paviršiaus.
– Niekada nieko nekiškite per ventiliacijos groteles ir visada prižiūrėkite aparatą kai jis yra įjungtas.
– Šis prietaisas nėra skirtas asmenims (įskaitant vaikus), kurių fizinės, jutiminės ar psichinės galimybės yra ribotos arba nėra patirties ar žinių, nebent juos prižiūri atsakingas asmuo, kuris atsako už jų saugumą, arba paaiškina, kaip prietaisas turėtų būti naudojamas.
– Prieš prijungdami prietaisą, patikrinkite, ar duomenų lentelėje esančios įtampos vertės atitinka jūsų tinklo vertėms.
– Elektros lizdas turi būti lengvai pasiekiamas, kad avarinėje situacijoje būtų galima greitai ištraukti kištuką.
– Atminkite, kad šaltnešiai gali turėti kvapą.
– Nepradurkite ir nedeginkite.
– Didžiausias šaltnešio kiekis: 135g
– Kad išvengtumėte elektromagnetinių trukdžių, prietaisą laikykite bent 1 m atstumu nuo televizorių ar radijo imtuvų.
– Kad išvengtumėte paviršiaus spalvos pasikeitimo, nelaikykite prietaiso tiesioginėse saulės spinduliuose.
– Transportuodami nenukreipkite prietaiso daugiau kaip 35° ir nedėkite jo aukštyn kojomis.
– Norėdami prailginti prietaiso tarnavimo laiką, prieš jo sandėliavimą, ištuštinkite kondensato nutekėjimo rezervuarą.
– Nenaudokite prietaiso paviršiaus valymui cheminių tirpiklių (pvz., Benzeno, alkoholio) ir venkite paviršiaus įbrėžimų ar pažeidimų.
– Prieš perkeldami prietaisą, ištuštinkite vandenį iš vandens rezervuaro.
– Kai aparatas nebebus daugiau naudojamas, reikia išimti akumuliatorių iš prietaiso ir jį saugiai išmesti.
– Atitirpinimo proceso pagreitinimui ar prietaiso valymui, nenaudokite jokių kitų priemonių, išskyrus tas, kurias rekomenduoja gamintojas.

Nuėmė pakavimo medžiagą, patikrinkite prietaiso būklę. Jei kyla abejonių, nenaudokite jo ir kreipkitės pagalbos į kvalifikuotą asmenį. Pakavimo medžiagą (plastikinius maišelius, putplasčio putas, vinys ir kt.) reikia laikyti vaikams nepasiekiamoje vietoje, nes tai kelia pavojų.

VISADA ATJUNKITE MAITINIMO LAIDĄ, KAI:

– nenaudojamas.
– perkeliate gaminį iš vienos vietos į kitą.
– jūs teikiate daikto dalių priežiūrą ar aptarnavimą.
– valote aparatą.

NENAUDOKITE, KAI:

– Nenaudokite aparato, kai:
– kištukas ar laidas yra pažeistas.
– gaminys nukrito.
– prekė veikia netinkamai.
– daiktas yra kaip nors sugadintas.
– nekabinkite ir nemontuokite daikto ant sienos ar lubų.
– nenaudokite gaminio, jei tinkleliai nėra teisingai sumontuoti.
– jei laidas turi pažeidimų požymių, jį turi pakeisti kvalifikuotas elektrikas.

ŠALTNEŠIS

(EC) Nr. 842/2006: Šiame oro kondicionieriuje yra naudojamas šaltnešis R290. Šaltnešio kiekis yra mažesnis nei 135g ir jis yra laikomas uždaroje šaldymo grandinėje. Aušinimo skystis nesuardo ozono sluoksnio, tačiau pagal Kioto protokolą yra vadinamosios šiltnamio efektą sukeliančios dujos, todėl patekusios į atmosferą gali prisidėti prie visuotinio atšilimo. Todėl prietaisą užpildyti arba ištuštinti leidžiama tik apmokytiems šaltnešio sertifikuotiems specialistams. Tačiau jei oro kondicionieriaus šaltnešio grandinė nėra pažeista ir jei prietaisas naudojamas teisingai, yra nebūtina šaltnešio GWP: R290 (propanas) 3 papildyti.

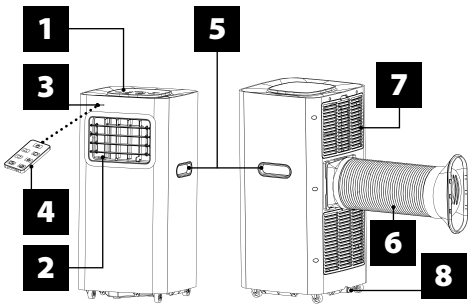

DALYS

1 Valdymo skydelis
2 Šalto oro išleidimo anga
3 Signalo imtuvas
4 Nuotolinis valdymas
5 Transportavimo rankena
6 Išmetamo oro kanalas
7 Garintuvo oro įleidimo anga
8 Drenažo anga

VALDYMO SKYDELIS

Maitinimo mygtukas
Laikmačio mygtukas
Miego mygtukas
Greičio mygtukas
Režimo mygtukas
LOW Mažas ventiliatoriaus greitis
HIGH Didelis ventiliatoriaus greitis
Laikmačio / temperatūros AUKŠTYN mygtukas
Laikmačio / temperatūros ŽEMYN mygtukas
AUTO Automatinis režimas
COOL Aušinimo režimas
DRY Drėkinimo režimas
FAN Ventiliatoriaus režimas

ĮRENGIMAS

Pasirinkite geriausią vietą
– Šalia lango, durų arba balkono lango / durų.
– Laikykitės mažiausio 60 cm arba 19½ ”atstumo nuo grįžtančio oro išleidimo angos iki sienos ar kitų kliūčių.
– Pritvirtinkite vieną oro žarnos galą prie oro išleidimo angos (žr. Prietaiso apačią).
– Išplėskite oro žarną, kad įsitikintumėte, jog tarp kito oro žarnos galo ir lango, durų, balkono lango / durų ar sienos skylės yra pakankamai vietos.
– Norint išvengti kliūčių, oro išleidimo ar įleidimo angoje neturi būti apsauginių grotelių ar kitų daiktų.

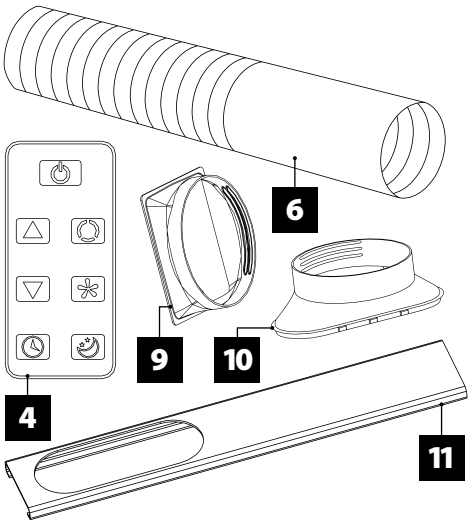

4 Nuotolinis valdymas
6 Išmetamo oro kanalas
9 Oro kondicionieriaus išmetamo oro kanalo jungtis
10 Išmetamo oro lango tarpinės jungtis
11 Lango tarpinė

IŠMETIMO KANALO IR ADAPTERIO MONTAVIMAS

KAIP PRITVIRTINTI IŠMETAMO ORO KANALO JUNGTIS

1. Prailginkite išmetamo oro kanalą ištraukdami du ortakio galus.
2. Įsukite išmetamo oro kanalą į išmetamo oro kanalo jungtį.
3. Prisukite jungtį nuo lango į plastikinę jungtį.

4. Sumontuokite išmetimo kanalo jungtį ant įrenginio.

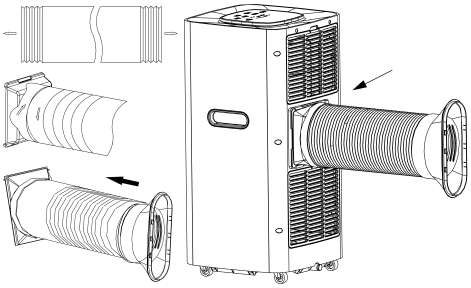

5.

LANGO TARPINĖS MONTAVIMAS

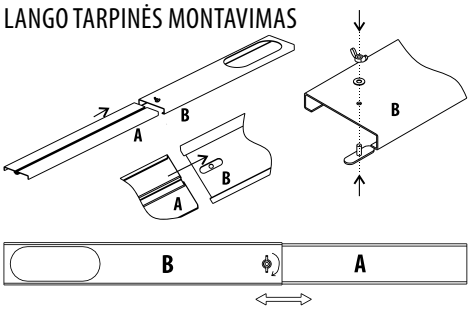

Įdėkite A pusę į B pusę, kaip parodyta paveikslėlyje. Vartotojas gali reguliuoti A pusę aukštyn arba žemyn pagal lango aukštį.

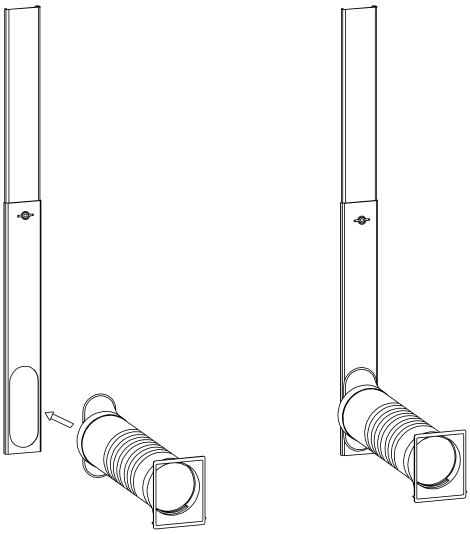

Prie lango tarpinės sumontuokite oro išmetimo kanalą ir priedus, kaip parodyta paveikslėlyje.

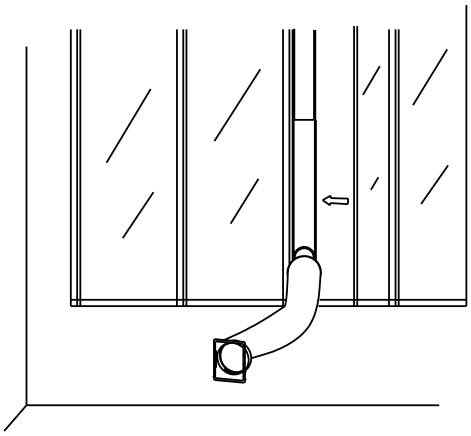

Atidarykite langą, kuriame norite sumontuoti išmetamo oro kanalą. Ant lango sumontuokite išmetamo oro kanalą ir uždarykite langą.

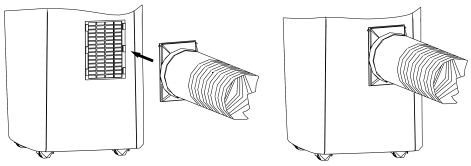

Prijunkite kitą išmetamo oro kanalo galą ir priedus prie oro kondicionieriaus.

VALDYMO SKYDELIS

AUTOMATINIS, AUŠINIMO, ORO SAUSINIMO, VENTILIATORIAUS REŽIMO VEIKIMAS

1. Įjunkite / išjunkite įrenginį
   Įkiškite kištuką į maitinimo lizdą: prietaisas pyptelės vieną kartą.
   Paspauskite ⏻ mygtuką: aparatas įjungtas.
   Dar kartą paspauskite mygtuką ⏻: pasigirs garsas ir aparatas išsijungs.
2. Darbo režimo pasirinkimas
   Paspauskite mygtuką ⌂ ir pasirinkite norimą režimą, kaip parodyta žemiau:

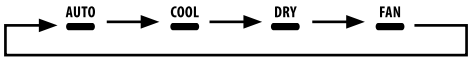

3. Temperatūros reguliavimas
   Temperatūrą galima nustatyti nuo 15°C iki 31°C su 1°C pakopomis.
   Vieną kartą paspauskite mygtuką + arba −, kad padidintumėte arba sumažintumėte temperatūrą 1°C. Valdymo skydelyje 5 sekundes bus rodoma norimą temperatūrą ir po to bus rodoma kambario temperatūra.
4. Ventiliatoriaus greičio reguliavimas
   Paspauskite ✣ mygtuką, norėdami pasirinkti norimą ventiliatoriaus greitį, kaip parodyta žemiau:

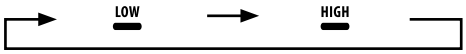

VEIKIMO PRINCIPAS PAGAL REŽIMĄ

AUTO ▬ režimas:

1. Įjungus aparatą, vidaus temperatūros jutiklis automatiškai pasirenka norimą darbo režimą: COOL ▬ arba FAN ▬.
2. Jei kambario temperatūra yra ≥ 24°C, prietaisas persijungia automatiškai į COOL ▬ režimą.
3. Jei kambario temperatūra yra ≤ 24°C, prietaisas automatiškai persijungs į FAN ▬ režimą.

DRY ▬ režimas:

1. Ventiliatorius veikia mažu greičiu. Greičio reguliuoti negalima.
2. Kompresorius sustoja po 8 minučių ir vėl veikia po 6 minučių.
3. Temperatūros reguliavimas neturi jokio poveikio.

❄ režimas:

1. Kai kambario temperatūra yra aukštesnė nei anksčiau nustatyta temperatūra, kompresorius pradeda veikti.
2. Jei kambario temperatūra yra žemesnė nei anksčiau nustatyta temperatūra, kompresorius sustos ir viršutinis ventiliatorius veiks numatytu greičiu.

FAN ▬ režimas:

1. Ventiliatorius veikia nustatytu greičiu, kompresorius neveikia.
2. Temperatūros reguliavimas neturi jokio poveikio.

⏲ pritaikymas:

1. Paspauskite mygtuką ⏲, kad nustatytumėte „automatinio išjungimo“ laiką, kai prietaisas veikia.
2. Paspauskite mygtuką ⏲, kad nustatytumėte „automatinio išjungimo“ laiką, kai įrenginys bus paruoštas.
3. Laikas gali būti koreguojamas nuo 1 valandos iki 24 valandų. Vieną kartą paspauskite + arba − mygtuką, kad padidintumėte arba sumažintumėte laiką 1 valanda.

pritaikymas:

1. Šis pritaikymas yra efektyvus, kai įrenginys veikia COOL ▬ režimu.
2. Paspauskite mygtuką COOL ▬ režimu: įrenginys persijungs į miego režimą, o ventiliatorius automatiškai pradės veikti mažu greičiu. Nustatyta temperatūra po valandos padidės 1°C, o po dviejų valandų padidės 2°C. Po šešių valandų prietaisas automatiškai nustos veikti.

Valdymo skydelyje yra atminties funkcija. Įjungus įrenginį, jis ir toliau veiks su tais pačiais nustatymais, kaip ir tada, kai buvo išjungtas.

NUOTOLINIS VALDYMAS

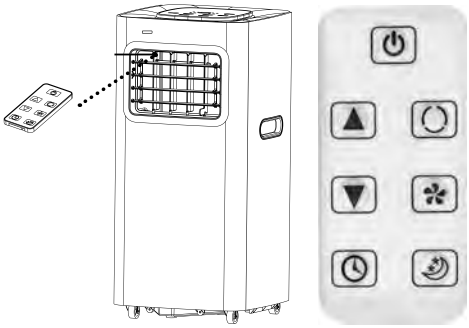

Norėdami valdyti oro kondicionierių, nukreipkite nuotolinio valdymo pultą į signalo imtuvą, kaip parodyta paveikslėlyje. Nuotolinio valdymo pulto veikimo diapazonas yra maždaug 5 metrai arba 16,4 pėdos, kai jis nukreiptas tiesiai į signalo imtuvą. Diapazonas gali skirtis, jei nuotolinio valdymo pultas nėra nukreiptas tiesiai į signalo imtuvą arba jei objektai blokuoja nuotolinio valdymo signalą.

⏻ MYGTUKAS

Šis mygtukas įjungia arba išjungia įrenginį.

MYGTUKAS

Šis mygtukas parenka darbo režimą.

✣ MYGTUKAS

Šis mygtukas perjungia ventiliatoriaus greitį ✣ arba ✣.

ir MYGTUKAI
Priklausomai nuo darbo režimo, šie mygtukai keičia kambario temperatūrą arba laikmatį.
MYGTUKAS
Šis mygtukas naudojamas nustatyti automatinio įjungimo ir išjungimo laiką.
MYGTUKAS
Šis mygtukas naudojamas režimui nustatyti arba atšaukti.

KAIP ĮDĖTI BATERIJĄ

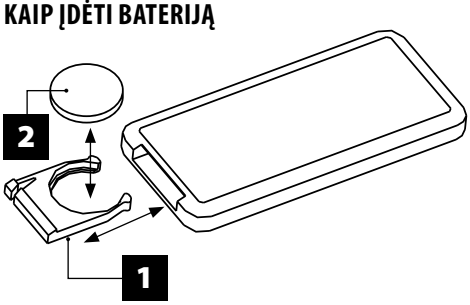

Atidarykite dangtį, kaip parodyta paveikslėlyje. Įdėkite bateriją pagal poliškumą. Įstumkite dangtelį atgal, kaip parodyta paveikslėlyje.

1. Prieš naudodamiesi nuotolinio valdymo pultu, nuimkite plastikinę baterijos apsaugą.
2. Nuotolinio valdymo pultas veikia naudojant CR2025 tipo baterijas.
3. ION funkciją galima valdyti tik nuotolinio valdymo pultu.
4. Išimkite bateriją iš nuotolinio valdymo pulto, jei neketinate jo naudoti ilgą laiką.

BATERIJOS
Įdėkite baterijas, kaip nurodo (+/-) poliarumo simboliai. Išimkite išeikvotas baterijas ir (arba) baterijas, kurios ilgą laiką nebuvo naudojamos. Nenaudokite skirtingų tipų baterijų. Neįkraukite neįkraunamų baterijų. Nemeskite baterijų į atvirą ugnį. Dėl tokių veiksmų baterijos gali sprogti. Neišmeskite baterijų; likviduokite kaip smulkias chemines atliekas.

APSAUGA
Apsaugos įtaisas gali užstrigti ir sustabdyti prietaisą toliau išvardytais atvejais.
Aušinimas:
– Patalpų oro temperatūra yra aukštesnė nei 43°C.
– Kambario temperatūra žemesnė nei 15°C.
Drėgmės pašalinimas:
– Kambario temperatūra yra žemesnė nei 15°C.

Apsaugos įtaisas veikia šiais atvejais:
– Neįjunkite aparato iš naujo iškart po to, kai darbas yra sustabdytas arba darbo metu pakeistas režimas. Palaukite bent 3 minutes.

PASTABA: įrenginys kaupia dalį kondensuoto vandens perdirbimui tarp kondensatoriaus ir vandens rezervuaro. Kai vandens lygis pakils iki aukščiausio lygio, užsidegs maksimalaus vandens lygio indikatorius (E4), kuris informuos jus, kad reikia išleisti vandenį. Atjunkite maitinimo šaltinį, perkelkite prietaisą į tinkamą vietą, nuimkite išleidimo kamštį ir leiskite vandeniui visiškai nutekėti. Kad išvengtumėte nuotėkio, po vandens nutekėjimo nepamirškite įdėti kamščio atgal. Priklausomai nuo to, kur stovi prietaisas, vandeniui nutekėti taip pat galite prijungti išleidimo žarną prie išleidimo angos.

PRIEŽIŪRA
ĮRENGINIO PRIEŽIŪRA
1. Išjunkite maitinimą.
2. Korpusą nuvalykite minkštu ir drėgnu skudurėliu.

ORO FILTRO PRIEŽIŪRA
Oro filtras turėtų būti nuvalytas maždaug po 100 darbo valandų.
Atlikite šiuos veiksmus:
1. Išjunkite įrenginį ir išimkite oro filtrą.
2. Išvalykite ir vėl įdėkite oro filtrą. Jei oro filtras yra labai nešvarus, jį nuplaukite indų ploviklio ir drungno vandens tirpalu. Prieš įdėdami oro filtrą, išdžiovinkite jį šešėlinėje ir vėsioje vietoje.
3. Valykite oro filtrą kas dvi savaites, jei oro kondicionierius dirba ypač dulkėtoje aplinkoje.

PRIEŽIŪRA PO NAUDOJIMO
1. Jei neplanuojate naudoti prietaiso ilgesnį laiką, išimkite pagrindinius ir antrinius guminius kamščius iš nutekėjimo angos, kad išleistumėte vandenį.
2. Leiskite aparatui pusę dienos dirbti(tik ventiliatorių) (saulėtą dieną), kad išdžiovintumėte įrenginio grandines ir išvengtumėte pelėsio.
3. Sustabdykite prietaisą ir ištraukite kištuką iš elektros lizdo, išimkite baterijas iš nuotolinio valdymo pulto ir sandėliuokite aparatą atitinkamai.
4. Išvalykite ir vėl įdėkite oro filtrą.
5. Nuimkite oro žarnas ir jas atitinkamai sandėliuokite. Uždenkite skylę taip, kad ji būtų gerai apsaugota.

APLINKA
Kai baigiasi šio gaminio tarnavimo laikas, pristatykite jį perdirbti į elektrinės ir elektroninės įrangos surinkimo punktą. Žr. simbolius ant gaminio, naudojimo instrukcijoje arba ant pakuotės. Arčiausiai esančio atitinkamo surinkimo punkto adreso teiraukitės savivaldybėje.

SLO KLIMATSKA NAPRAVA

PRIROČNIK ZA UPORABO
PRED UPORABO PREBERITE NASLEDNJA VARNOSTNA NAVODILA IN JIH SHRANITE ZA KASNEJŠO RABO.

OPOZORILO: DA SE IZOGNETE ELEKTRIČNEMU ŠOKU, IZDELKA NIKOLI NE PRIKLJUČITE, KO JE RAZSTAVLJEN.
OPOZORILO: IZDELKA NIKOLI NE UPORABLJAJTE SKUPAJ Z ELEKTRONSKIM ČASOVNIKOM, DA BI ZMANJŠALI TVEGANJE POŽARA ALI ELEKTRIČNEGA UDARA. NAPRAVO PRIKLJUČITE V OZEMLJENO 3 JEZIČNO VTIČNICO. NE ODSTRANJUJTE JEZIČKOV. NE UPORABLJAJTE ADAPTERJA.

VARNOSTNA NAVODILA
– Vsa ožičenja morajo biti v skladu z lokalnimi in nacionalnimi električnimi predpisi in jih mora vgraditi usposobljeni električar. Če imate kakršna koli vprašanja glede naslednjih navodil, se obrnite na usposobljenega električarja.
– Pred namestitvijo in uporabo te naprave preverite razpoložljivo napajanje in odpravite morebitne težave z ožičenjem.
– Zaradi vaše varnosti in zaščite je ta naprava ozemljena prek vtiča napajalnega kabla, ko je priključena v ustrezno vtičnico. Če niste prepričani, ali so vtičnice v vašem domu pravilno ozemljene, se posvetujte z električarjem. Če je napajalni kabel poškodovan, ga mora zamenjati proizvajalec, njegov servis ali podobno usposobljena oseba, da se izognete nevarnostim.
– Izdelek uporabljajte samo, kot je opisano v teh navodilih.
– Ta izdelek je namenjen samo gospodinjstvu.
– Ta izdelek ni za komercialno, industrijsko ali zunanjo uporabo.
– Izdelka, vtiča ali kabla ne potapljajte v vodo ali katero koli drugo tekočino.
– Izdelka ne pršite s tekočinami.
– Izdelka ne pokrivajte.
– Ne uporabljajte v vlažnih prostorih ali v bližini umivalnika.
– Ne uporabljajte v prisotnosti eksplozivnih in / ali vnetljivih hlapov.
– Izdelka ali katerega koli dela izdelka ne postavljajte v bližino odprtega ognja ali drugega vira toplote.
– Vedno postavite izven dosega otrok.
– Vedno postavite na stabilno površino.
– Nikoli ne vstavljajte ničesar skozi prezračevalno rešetko in napravo med uporabo vedno nadzorujte.
– Ta izdelek ni namenjen za uporabo osebam (vključno z otroki, mlajšimi od 8 let) z zmanjšanimi fizičnimi, senzoričnimi ali duševnimi sposobnostmi ali pomanjkanjem izkušenj in znanja, razen če so pod nadzorom odgovorne osebe ali so jim dana navodila glede uporabe izdelka

zaradi njihove varnosti. Otroci se ne smejo igrati z izdelkom. Otroci ne smejo čistiti in vzdrževati izdelka brez nadzora.
– Pred priključitvijo naprave preverite, ali vrednosti napetosti, prikazane na plošči s podatki, ustrezajo vrednostim omrežja za napajanje.
– Vtičnica mora biti lahko dostopna, da lahko napajalni kabel v nujnih primerih hitro odstranite.
– Upoštevajte, da imajo hladilna sredstva lahko vonj.
– Ne preluknjajte ali žgite.
– Največja količina polnjenja hladilnega sredstva: 135g
– Naprava naj stoji vsaj 1 meter stran od televizorjev ali radijskih sprejemnikov, da se izognete elektromagnetnim motnjam.
– Naprave ne izpostavljajte neposredni sončni svetlobi, da preprečite bledenje površinskih barv.
– Naprave med transportom ne nagibajte za več kot 35° ali jo postavljajte na glavo.
– Preden shranite napravo, izpraznite posodo za odvajanje kondenza, da podaljšate življenjsko dobo naprave.
– Za čiščenje površine naprave ne uporabljajte kemičnih topil (npr. benzena, alkohola) in se izogibajte praskanju in poškodovanju površine.
– Pred premikanjem naprave odstranite vodo iz rezervoarja za vodo.
– Baterijo morate odstraniti iz naprave, preden jo završete, pomembno jo je varno zavreči.
– Za pospeševanje postopka odtaljevanja ali za čiščenje naprave ne uporabljajte drugih sredstev, kot jih priporoča proizvajalec.

Po odstranitvi embalaže preverite stanje naprave. Če dvomite o stanju naprave, je ne uporabljajte in se za pomoč obrnite na usposobljeno osebo. Embalažne materiale (plastične vrečke, polistirenska pena, žeblji itd.) je treba hraniti izven dosega otrok, saj so lahko nevarni.

NAPRAVO VEDNO IZKLJUČITE IZ VTIČA, ČE:

– ni v uporabi.
– premikate napravo z ene lokacije na drugo.
– med vzdrževanjem ali servisiranjem delov naprave.
– ko napravo čistite.

NE UPORABLJAJTE, KADAR:

– Izdelka ne uporabljajte, kadar:
– je vtič ali kabel poškodovan.
– je izdelek padel.
– izdelek ne deluje pravilno.
– je izdelek kakor koli poškodovan.
– Izdelka ne obešajte ali pritrjujte na steno ali strop.
– Izdelka ne uporabljajte, če rešetke niso pravilno nameščene.
– Kabel naj zamenja pooblaščeni električar, če kaže znake poškodbe.

HLADILNO SREDSTVO

(EC) Št. 842/2006: Ta klimatska naprava vsebuje hladilno sredstvo R290. Količina hladilnega sredstva je manjša od 135g in je shranjena v zaprtem hladilnem krogu. Hladilna tekočina nima potenciala tanjšanja ozona, vendar je po Kjotskem protokolu tako imenovani toplogredni plin in lahko tako prispeva h globalnemu segrevanju, če se spusti v ozračje. Napravo lahko napolnijo ali izpraznijo le usposobljeni tehniki s certifikatom za hladilna sredstva. Če pa hladilni krog klimatske naprave ni poškodovan in napravo pravilno uporabljate, je ne bo treba polniti s hladilno tekočino GWP : R290 (propan) 3.

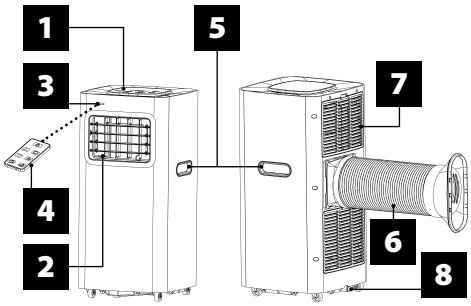

DELI

1 Nadzorna plošča
2 Odvod hladnega zraka
3 Signalni receptor
4 Daljinski upravljalnik
5 Transportni ročaj
6 Izpušni kanal
7 Dovod zraka uparjalnika
8 Odtočna odprtina

NADZORNA PLOŠČA

Gumb za vklop
Gumb časovnika
Gumb za spanec
Gumb za hitrost
Gumb za način
LOW Nizka hitrost ventilatorja
HIGH Visoka hitrost ventilatorja
Gumb časovnika / temperature GOR
Gumb časovnika / temperature DOL
AUTO Samodejni način
COOL Način hlajenja
DRY Način razvlaževanja
FAN Način ventilatorja

NAMESTITEV

Izberite najboljšo lokacijo
– Zraven okna, vrat ali francoskega okna.
– Razdalja od odvoda povratnega zraka do stene ali drugih ovir mora biti najmanj 60 cm oziroma 19½".
– En konec zračne cevi pritrdite na odvod zraka (glejte spodnji del naprave).
– Raztegnite zračno cev, da zagotovite dovolj prostora med drugim koncem zračne cevi in oknom, vrati, francoskim oknom ali luknjo v steni.
– Da bi preprečili kakršno koli oviro, odvod ali dovod zraka ne smeta biti opremljena z zaščitno mrežo ali katerim koli drugim predmetom.

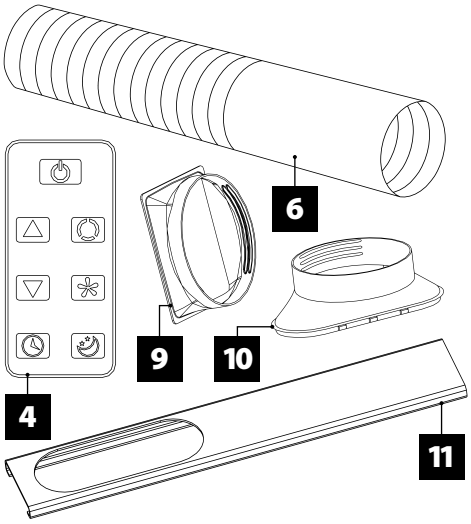

4 Daljinski upravljalnik
6 Izpušni kanal
9 Konektor za izpušni kanal na klimatski napravi
10 Konektor za izpušni kanal okenskega kompleta
11 Okenski komplet

NAMESTITEV IZPUŠNEGA KANALA IN ADAPTERJA

KAKO PRITRDITI KONEKTORJE NA IZPUŠNI KANAL

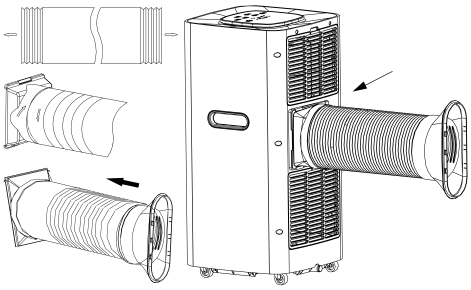

1. Podaljšajte izpušni kanal tako, da izvlečete oba konca kanala.
2. Privijte izpušni kanal v konektor izpušnega kanala.
3. Okenski konektor privijte v plastični konektor.
4. Na napravo namestite konektor izpušnega kanala.

NAMESTITEV OKENSKEGA KOMPLETA

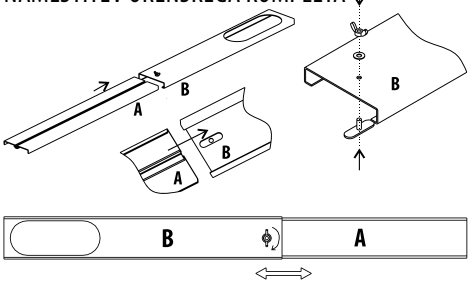

Vstavite ploščo A v ploščo B, kot je prikazano na sliki. Uporabnik lahko prilagodi ploščo A, gor ali dol, glede na višino okna.

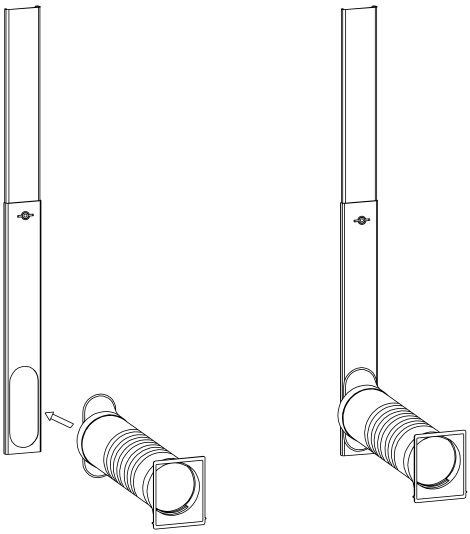

Na okenski komplet namestite izpušni kanal in pripadajočo opremo, kot je prikazano na sliki.

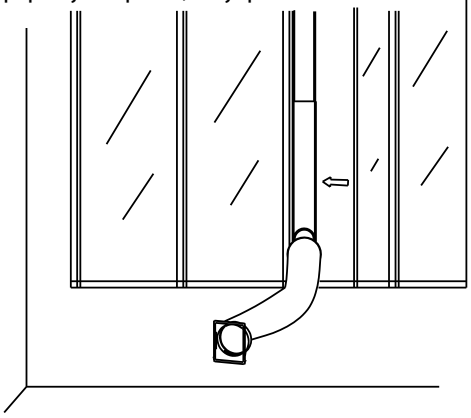

Odprite okno, kamor želite namestiti izpušni kanal. Na okno namestite izpušni kanal in nato okno zaprite.

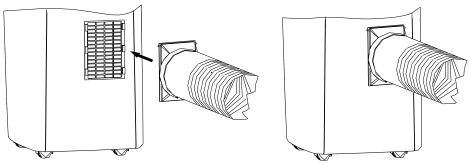

Drugi konec izpušnega kanala in njegove dodatke priključite na klimatsko napravo.

DELOVANJE NADZORNE PLOŠČE

SAMODEJNO, HLAJENJE, RAZVLAŽEVANJE, NAČIN VENTILATORJA

1. Vklop / izklop naprave
   Priklopite napravo: naprava enkrat zapiska.
   Pritisnite gumb ⏻: naprava je vklopljena.
   Ponovno pritisnite gumb ⏻: zasliši se zvok in naprava se izklopi.
2. Izbira načina delovanja
   Pritisnite gumb ⌂, da izberete želeni način delovanja, kot je prikazano spodaj:

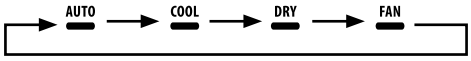

3. Nastavitev temperature
   Temperaturo lahko nastavite v razponu od 15°C do 31°C, temperaturo spreminjate po 1°C.
   Enkrat pritisnite gumb + ali −, da zvišate ali znižate temperaturo za 1°C. LED ekran prikaže ciljno temperaturo za 5 sekund in nato prikaže sobno temperaturo.
4. Prilagajanje hitrosti ventilatorja
   Pritisnite gumb ✣, da izberete želeno hitrost ventilatorja, kot je prikazano spodaj:

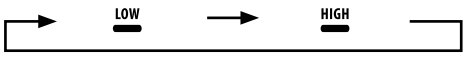

NAČELA DELOVANJA V POSAMEZNIH NAČINIH

Način AUTO:

1. Ko je aktiviran, senzor notranje temperature samodejno izbere zaželeni način delovanja: COOL ali FAN.
2. Ko je sobna temperatura ≥ 24°C, enota samodejno preklopi v način COOL.
3. Ko je sobna temperatura ≤ 24°C, enota samodejno preklopi v način FAN.

Način DRY:

1. Ventilator deluje pri nizki hitrosti. Hitrosti ni mogoče prilagoditi.
2. Kompresor se ustavi po 8 minutah in ponovno začne z delovanjem čez 6 minut.
3. Prilagoditev temperature nima učinka.

Način COOL:

1. Ko je sobna temperatura višja od predhodno nastavljene temperature, začne kompresor delovati.
2. Ko je sobna temperatura nižja od predhodno nastavljene temperature, se kompresor ustavi in zgornji ventilator deluje s privzeto hitrostjo.

Način FAN:

1. Ventilator deluje z nastavljeno hitrostjo, kompresor ne deluje.
2. Nastavitev temperature nima učinka.

⏲ delovanje:

1. Pritisnite gumb ⏲, da nastavite čas »samodejnega izklopa« med delovanjem naprave.
2. Pritisnite gumb ⏲, da nastavite čas »samodejnega izklopa«, ko je naprava pripravljena.
3. Čas lahko prilagodite v razponu od 1 ure do 24 ur. Enkrat pritisnite gumb + ali −, da povečate ali zmanjšate čas za 1 uro.

delovanje:

1. Delovanje je učinkovito, ko je naprava v načinu COOL.
2. Pritisnite gumb v načinu COOL: naprava preklopi v način spanja in ventilator začne samodejno delovati pri nizki hitrosti. Nastavljena temperatura se bo po eni uri zvišala za 1°C, po dveh urah pa za 2°C. Po šestih urah naprava samodejno preneha delovati.

Nadzorna plošča ima pomnilniško funkcijo. Ko vklopite napravo, bo še naprej delovala z enakimi nastavitvami kot takrat, ko ste jo izklopili.

DALJINSKO UPRAVLJANJE

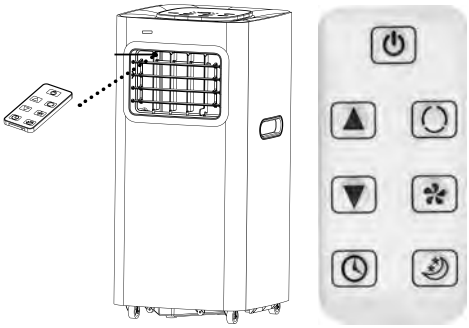

Za upravljanje klimatske naprave usmerite daljinski upravljalnik na signalni sprejemnik, kot je prikazano na sliki. Domet daljinskega upravljalnika je približno 5 metrov, če je usmerjen neposredno na signalni sprejemnik. Domet se lahko razlikuje, če daljinski upravljalnik ni neposredno usmerjen na signalni sprejemnik ali kadar predmeti blokirajo signal daljinskega upravljalnika.

⏻ GUMB
Ta gumb vklopi ali izklopi napravo.
GUMB
Ta gumb izbere način delovanja.
✣ GUMB
Ta gumb preklaplja med hitrostmi ventilatorja, ali .
in GUMBI
Ti gumbi bodo spremenili sobno temperaturo ali časovnik, odvisno od načina delovanja.
GUMB
S tem gumbom nastavite čas samodejnega vklopa in izklopa.
GUMB
Ta gumb se uporablja za nastavitev ali preklic načina .

KAKO NAMESTITI BATERIJO

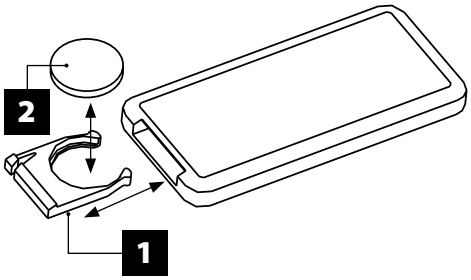

Odprite pokrov, kot je prikazano na sliki. Vstavite baterijo glede na njeno polarnost. Pokrov zaprite, kot je prikazano na sliki.

1. Pred uporabo daljinskega upravljalnika odstranite plastično zaščito z baterije.
2. Daljinski upravljalnik deluje z baterijo tipa CR2025.
3. Funkcijo ION lahko uporabljate samo z daljinskim upravljalnikom.
4. Če daljinca dlje časa ne uporabljate, odstranite baterijo iz daljinskega upravljalnika.

BATERIJE

Baterije vstavite, kot kažejo znaki (+/-) za polarnost. Odstranite izrabljene baterije, prav tako odstranite baterije, če naprave ne boste uporabljali dlje časa. Nikoli ne uporabljajte različnih tipov baterij. Nikoli ne polnite baterij, ki niso namenjene polnjenju. Izrabljenih baterij ne mečite v ogenj, saj lahko pride do eksplozije. Izrabljenih baterij ne odvrzite med gospodinjske odpadke, temveč v za to namenjene zbiralnike.

ZAŠČITA

Zaščitna naprava se lahko zažene in zaustavi napravo v spodaj naštetih primerih.

Hlajenje:
- Temperatura zraka v zaprtih prostorih je nad 43°C.
- Sobna temperatura je pod 15°C.

Razvlaževanje:
- Sobna temperatura je pod 15°C.

Zaščitna naprava bo delovala v naslednjih primerih:
- Aparata ne zaženite takoj po prenehanju delovanja ali spreminjanju načina med delovanjem. Počakajte vsaj 3 minute.

OPOMBA: enota shrani del kondenzirane vode za recikliranje med kondenzatorjem in posodo za vodo. Ko se nivo vode dvigne na najvišjo raven, zasveti indikator najvišjega nivoja vode (E4), ki vas obvesti, da je treba vodo izprazniti. Prekinite električno napajanje, aparat premaknite na primerno mesto, odstranite odtočni čep in popolnoma izpraznite vodo. Da ne pride do puščanja, ne pozabite vstaviti čepa po končanem praznjenju. Glede na kraj namestitve naprave lahko odtočno cev tudi priključite na odtočno odprtino, da voda odteče.

VZDRŽEVANJE

VZDRŽEVANJE NAPRAVE
1. Prekinite električno napajanje.
2. Telo (ohišje) obrišite z mehko in vlažno krpo.

VZDRŽEVANJE ZRAČNEGA FILTRA

Zračni filter je treba očistiti po približno 100 obratovalnih urah.

Nadaljujte na naslednji način:
1. Izklopite napravo in odstranite zračni filter.
2. Očistite in znova namestite zračni filter. Če je zračni filter zelo umazan, ga očistite z raztopino detergenta in mlačne vode. Pred ponovno namestitvijo pustite, da se zračni filter posuši v senčnem in hladnem prostoru.
3. Če klimatska naprava deluje v izredno prašnem okolju, zračni filter očistite vsaka dva tedna.

VZDRŽEVANJE PO UPORABI
1. Če naprave ne nameravate uporabljati dlje časa, odstranite primarni in sekundarni gumijasti zamašek odtočne odprtine, da odteče voda.
2. Naprava naj deluje (samo ventilator) pol dneva (na sončen dan), da se posušijo tokokrogi naprave in se tako prepreči kopičenje plesni.
3. Ustavite delovanje naprave in odstranite napajalni vtič, odstranite baterije daljinskega upravljalnika in napravo ustrezno shranite.
4. Očistite zračni filter in ga postavite nazaj na svoje mesto.
5. Odstranite zračne cevi in jih ustrezno shranite. Luknjo pokrijte tako, da je pravilno zaščitena.

ZAŠČITA OKOLICE

Ko tale izdelek doseže konec uporabnosti, odnesite ga na zbirno mesto za etektrične in elektronske naprave. Prosimo, preglejte simbole na izdelku, navodila in pakiranje. Obrnite se na odgovorni urad, naj vam dajo naslov najbližjeg zbirnog mesta v vašoj okolici.

EST KLIIMASEADE

KASUTUSJUHEND

LUGEGE NEED OHUTUSJUHISED LÄBI JA HOIDKE TULEVIKUS KASUTAMISEKS ALLES.

HOIATUS! ELEKTRILÖÖGIOHU VÄHENDAMISEKS ÄRGE KUNAGI ÜHENDAGE SEDA VOOLUVÕRKU, KUI SEADET HOOLDATAKSE.

HOIATUS! TULEKAHJU VÕI ELEKTRILÖÖGIOHU VÄHENDAMISEKS ÄRGE KUNAGI KASUTAGE SEADET KOOS ELEKTRILISE TAIMERIGA. ÜHENDAGE SEADE MAANDATUD 3-POOLUSELISE TOITEALLIKAGA. MAANDUST EI TOHI EEMALDADA. ADAPTERIT MITTE KASUTADA.

OHUTUSJUHISED
- Kõik juhtmed peavad vastama kohalikele ja riiklikele elektrieeskirjadele ning olema paigaldatud kvalifitseeritud elektriku poolt. Kui teil on järgmiste juhiste osas küsimusi, võtke ühendust kvalifitseeritud elektrikuga.
- Kontrollige olemasolevat toiteallikat ja lahendage kõik juhtmestikuga seotud probleemid enne, kui seadme paigaldate ja seda käitate.
- Teie turvalisuse ja kaitsmiseks on see seade maandatud toitejuhtme pistmiku kaudu, kui see on ühendatud sobivasse pistikupessa. Kui te pole kindel, kas teie kodu pistikupesad on korralikult maandatud, pidage nõu elektrikuga. Kui toitekaabel on kahjustatud, peab mis tahes ohu vähendamiseks tootja, selle teenuseosutaja või sarnase kvalifikatsiooniga isik selle asendama.
- Kasutage seadet ainult juhendis kirjeldatud viisil.
- See toode on mõeldud ainult koduseks kasutamiseks.
- See ei sobi äriliseks, tööstuslikuks ega välistingimustes kasutamiseks.
- Seadet, pistmikku ega toitejuhet ei tohi kasta vette ega mõnda teise vedelikku.
- Ärge pihustage seadet vedelikega.
- Ärge katke seadet.
- Ärge kasutage niisketes kohtades ega kraanikausi lähedal.
- Mitte kasutada plahvatusohtlike ega kergesti süttivate aurude läheduses.
- Ärge asetage seadet ega selle osi lahtise tule või muu soojusallika lähedale.
- Hoidke alati lastele kättesaamatus kohas.
- Paigaldage alati tasasele ja kindlale pinnale.
- Ärge kunagi pange midagi läbi ventilatsioonivõre ja töötamise ajal ei tohi seda jätta järelevalveta.
- See seade ei ole mõeldud kasutamiseks keha-, meele- või vaimupuudega inimeste poolt (sh lapsed) või kellel puuduvad kogemused või teadmised tegemiseks, v.a juhul, kui nad teevad seda nende eest vastutava isiku järelevalve all või kui neile on selgitatud, kuidas seadet tuleb kasutada.
- Enne seadme vooluvõrku ühendamist kontrollige, kas andmesildil olevad pinge väärtused vastavad elektrivõrgu omadele.
- Pistikupesa peab olema kergesti ligipääsetav, et hädaolukorras saaks pistmiku kiiresti välja tõmmata.
- Arvestage sellega, et külmaaine võib omada lõhna.
- Ärge läbistage ega põletage seda,
- Külmaaine maksimaalne kogus: 135g
- Elektromagnetiliste häirete vältimiseks hoidke seadet teleritest või raadiotest vähemalt 1 meetri kaugusel.
- Pinna värvimuutuste vältimiseks ärge hoidke seadet otsese päikesevalguse käes.
- Ärge kallutage seadet transpordi ajal üle 35° ega pöörake seda tagurpidi.
- Enne hoiustamist tühjendage kondensaadi salv, et pikendada seadme eluiga.
- Ärge kasutage seadme pinna puhastamiseks keemilisi lahusteid (nt benseeni, alkoholi) ja vältige pinna kriimustamist või kahjustamist.
- Enne seadme teisaldamist tühjendage

veeanumast vesi.
– Enne kasutusest kõrvaldamist tuleb patarei seadmest välja võtta ja see tuleb ohutult käidelda.
– Ärge kasutage sulamistoimingu kiirendamiseks ega seadme puhastamiseks muid kui tootja soovitatud vahendeid.

Pärast pakkematerjali eemaldamist kontrollige seadme seisukorda. Kui te selles osas kahtlete, ärge kasutage seda ja võtke abi saamiseks ühendust kvalifitseeritud inimesega. Pakkematerjali (plastkotid, vahtpolüstürool, naelad jne) tuleb hoida lastele kättesaamatus kohas, kuna need kujutavad endast ohtu.

ÜHENDAGE SEADE ALATI VOOLUVÕRGUST LAHTI JÄRGMISTEL JUHTUDEL:

– see pole kasutuses;
– seadme ühest kohast teise liigutamisel;
– seadme osade hooldus- ja remonditööde tegemisel;
– seadme puhastamise ajal.

MITTE KASUTADA JÄRGMISTEL JUHTUDEL.

– Ärge kasutage toodet, kui
– pistmik või toitejuhe on kahjustatud;
– toode on maha kukkunud;
– toode ei tööta ootuspäraselt;
– toode on mingilgi moel saanud kahjustada;
– ärge riputage ega paigaldage toodet seinale või lakke;
– ärge kasutage toodet, kui restid pole õigesti paigaldatud;
– kui juhtmel on kahjustuse märke, peab selle asendama kvalifitseeritud elektrik.

KÜLMAAINE

(EÜ) nr 842/2006: see kliimaseade sisaldab külmaainet R290. Külmaaine kogus on alla 135g ja seda hoitakse suletud jahutuskontuuris. Jahutusvedelik ei kahjusta osoonikihti, kuid on Kyoto protokolli kohaselt niinimetatud kasvuhoonegaas ja võib seega atmosfääri sattudes aidata kaasa globaalsele soojenemisele. Seetõttu võivad seadet täita või tühjendada ainult külmutussüsteemi sertifikaadiga koolitatud mehaanikud. Kui jahutuskontuur ei ole kahjustatud ja seadet kasutatakse õigesti, pole globaalset soojenemist põhjustava potentsiaaliga külmaainet R290 (propaan) 3 vaja lisada.

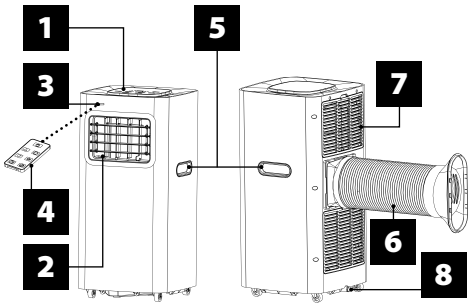

OSAD

1 Juhtpaneel
2 Külma õhu väljalaskeava
3 Signaali vastuvõtja
4 Kaugjuhtimispult
5 Transpordikäepide
6 Õhu väljalaskekanal
7 Õhu sisselaske aurusti
8 Äravooluava

JUHTPANEEL

Sisse-/väljalülitusnupp
Taimeri nupp
Unerežiimi nupp
Kiiruse nupp
Režiiminupp
LOW Ventilaatori kiirus alla
HIGH Ventilaatori kiirus üles
Taimeri/temperatuuri suurendusnupp
Taimeri/temperatuuri vähendusnupp
AUTO Automaatne režiim
COOL Jahutusrežiim
DRY Niiskuse eemaldamise režiim
FAN Ventilaatori režiim

PAIGALDAMINE

Valige parim asukoht
– Akna, ukse või rõduakna/-ukse juures.
– Hoidke tagasivooluõhu väljalaskeava ja seina või teiste takistuste vaheline kaugus vähemalt 60 cm.
– Kinnitage õhuvooliku üks ots õhu väljalaskeava külge (vt seadme põhja).
– Pikendage õhuvoolikut, hoolitsedes selle eest, et õhuvooliku teise otsa ja akna, ukse, rõduakna/-ukse või seinas oleva ava vahel oleks piisavalt ruumi.
– Ummistumise vältimiseks ei tohi õhu välja- ega sisselaskeava ette paigaldada kaitsevõret ega muid esemeid.

4 Kaugjuhtimispult
6 Õhu väljalaskekanal
9 Õhu väljalaskekanali ühendus kliimaseadmel
10 Õhu väljalaske aknatihenduse ühendus
11 Aknakomplekt

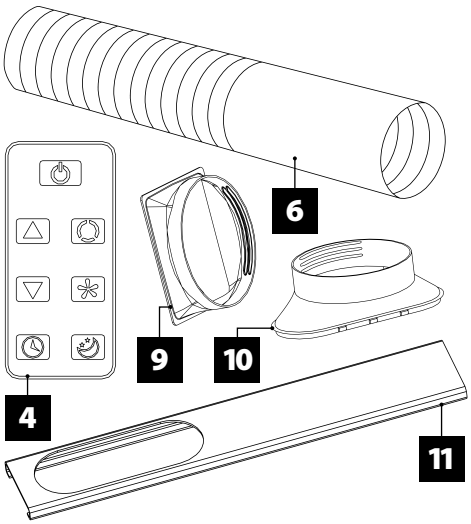

VÄLJALASKEKANALI JA ADAPTERI PAIGALDAMINE

ÕHU VÄLJALASKEKANALI ÜHENDUSTE KONTROLLIMINE

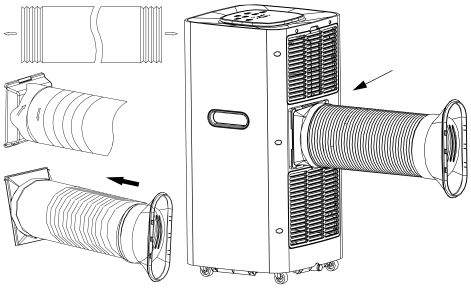

1. Pikendage õhu väljalaskekanal läbi kahe kanali otsaku, et see välja tõmmata.
2. Kinnitage õhu väljalaskekanal kruvidega kanali ühendusse.
3. Kinnitage akna ühendus kruvidega plastühendusse.
4. Paigaldage seadmel õhu väljalaskekanali ühendus.

AKNAKOMPLEKTI PAIGALDAMINE

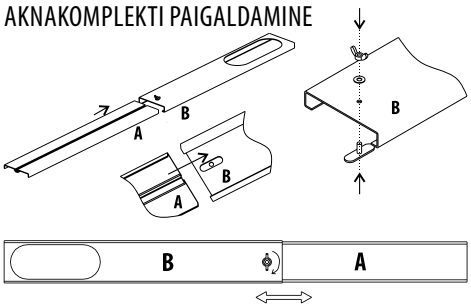

Asetage plaat A plaadile B, nagu on pildil näidatud. Klient saab vastavalt akna kõrgusele reguleerida plaadi A kõrgust üles või alla.

Kinnitage õhu väljalaskekanal ja tarvikud aknakomplekti külge, nagu on joonisel näidatud.

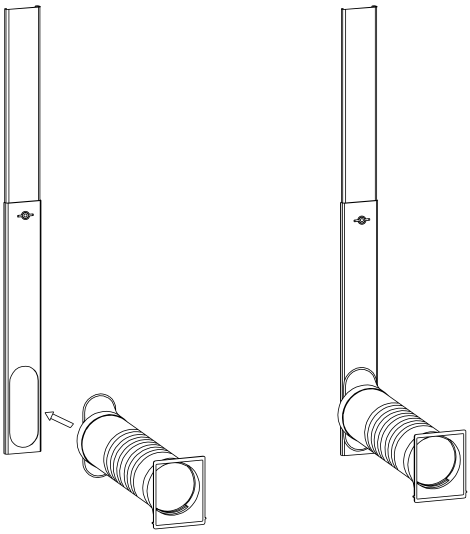

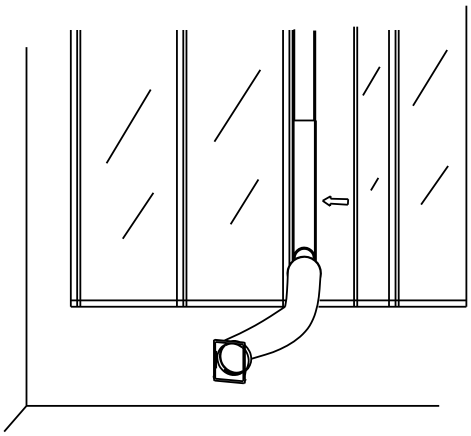

Avage aken, kuhu soovite õhu väljalasekanali paigaldada. Paigaldage õhu väljalaskekanal akna külge ja sulgege aken.

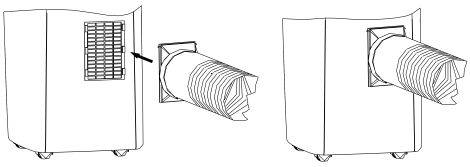

Ühendage õhu väljalaskekanali teine ots ja tarvikud kliimaseadmega.

JUHTPANEEL

AUTOMAATNE, JAHUTUS, NIISKUSE EEMALDAMINE, VENTILAATORIGA MUDELI TÖÖ

1. Seadme sisse- ja väljalülitamine
   Ühendage pistmik seinakontakti: seade piiksub üks kord.
   Vajutage nuppu ⏻: seade lülitub sisse.
   Vajutage nuppu ⏻ veel üks kord: kostub heli ja seade lülitub välja.
2. Töörežiimi valimine
   Soovitud režiimi valimiseks vajutage nuppu ⌂, nagu allpool on kirjeldatud.

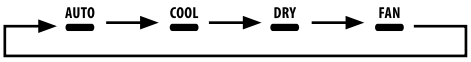

3. Temperatuuri reguleerimine
   Temperatuur on võimalik seadistada vahemikus 15–31°C sammuga 1°C.
   Temperatuuri 1°C võrra suurendamiseks või langetamiseks vajutage nuppu ⊞ või ⊟ üks kord. Seadmel olev LED-tuli kuvab 5 sekundi jooksul soovitud temperatuuri ja jätkab seejärel toatemperatuuri kuvamist.
4. Ventilaatori kiiruse reguleerimine
   Soovitud ventilaatori kiiruse valimiseks vajutage nuppu ✣, nagu allpool on kirjeldatud.

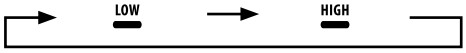

TÖÖPÕHIMÕTE VASTAVALT REŽIIMILE

Režiim AUTO.

1. Üks kord aktiveerides valib sisetemperatuuri andur automaatselt soovitud töörežiimi: COOL või FAN.
2. Kui toatemperatuur on ≥ 24°C, lülitub seade automaatselt režiimi COOL.
3. Kui toatemperatuur on ≤ 24°C, lülitub seade automaatselt režiimi FAN.

Režiim DRY.

1. Ventilaator pöörleb aeglasel kiirusel. Kiirust ei ole võimalik reguleerida.
2. Kompressor peatub 8 minuti pärast ja hakkab 6 minuti pärast uuesti tööle.
3. Temperatuuri reguleerimine ei mõju.

Režiim COOL.

1. Kui toatemperatuur on eelnevalt määratud temperatuurist kõrgem, hakkab kompressor tööle.
2. Kui toatemperatuur on eelnevalt määratud temperatuurist madalam, siis kompressor peatub ja ülemine ventilaator pöörleb tavakiirusel.

Režiim FAN.

1. Ventilaator töötab määratud kiirusel, kompressor ei tööta.
2. Temperatuuri reguleerimine ei mõju.

Suvandi ⏲ kasutamine.

1. Vajutage nuppu ⏲, et seadistada seadme töötamise ajal automaatne väljalülitamise aeg.
2. Vajutage nuppu ⏲, et määrata seadme automaatne väljalülitamise aeg, kui seade on lõpetanud.
3. Aeg on võimalik määrata vahemikus 1–24 tundi. Aja 1 tunni võrra pikendamiseks või vähendamiseks vajutage nuppu ⊞ või ⊟ üks kord.

Suvandi ⊛ kasutamine.

1. Kasutamine toimib juhul, kui seade on režiimi COOL.
2. Vajutage nuppu ⊛ režiimis COOL: seade lülitab ümber unerežiimi ja ventilaator hakkab automaatselt pöörlema madala pöörlemiskiirusega. Määratud temperatuur langeb ühe tunni pärast 1°C võrra ja kahe tunni pärast 2°C võrra. Kuue tunni pärast lõpetab seade automaatselt töötamise.

Juhtpaneelil on mälu funktsioon. Kui te seadme sisse lülitate, jätkab see tööd samade seadistustega, mis sellel väljalülitamisel olid.

KAUGJUHTIMISPULT

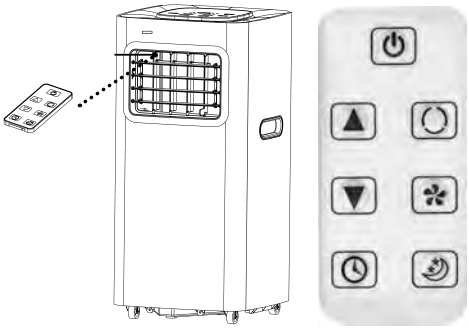

Kliimaseadme juhtimiseks suunake kaugjuhtimispult signaali vastuvõtja suunas, nagu joonisel on näidatud. Kui see on suunatud otse signaali vastuvõtjale, on kaugjuhtimispuldi tööulatus ligikaudu 5 meetrit. Tööulatus võib erineda, kui kaugjuhtimispult ei ole otse signaali vastuvõtjale suunatud või kui esemed saavad kaugjuhtimispuldi signaali blokeerida.

NUPP ⏻

See nupp lülitab seadme sisse või välja.

NUPP

See nupp valib töörežiimi.

NUPP ✣

See nupp lülitav ventilaatori kiiruste vahel – ✣ või ✣.

NUPUD △ ja ▽

Olenevalt töörežiimist reguleerivad need nupud toatemperatuuri või taimerit.

NUPP ⏲

Seda nuppu kasutatakse automaatse sisse- või väljalülitamisaja seadmiseks.

NUPP ⊛

Seda nuppu kasutatakse režiimi ⊛ seadmiseks või tühistamiseks.

PATAREI PAIGALDAMINE

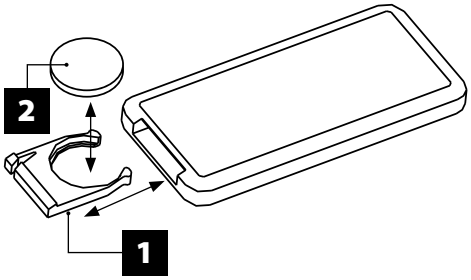

Lükake kaas lahti, nagu pildil on näidatud. Paigaldage patarei vastavalt polaarsusele. Lükake kaas kinni, nagu pildil on näidatud.

1. Enne kaugjuhtimispuldi kasutamist eemaldage patarei plastkaitse.
2. Kaugjuhtimispult töötab CR2025-tüüpi patareidega.
3. Funktsiooni ION saab kasutada ainult kaugjuhtimispuldiga.

4. Kui te kaugjuhtimispulti pikemat aega ei kasuta, võtke patarei selle seest välja.

PATAREID

Sisestage patareid vastavalt nende polaarsusele (+ ja -). Eemaldage patareid, kui need on tühjad või kui neid ei ole pikema aja jooksul kasutatud. Ärge kasutage koos erinevat tüüpi patareisid. Ärge laadige mittelaetavaid patareisid. Ärge visake patareisid tulle. Need tegevused võivad põhjustada patareide plahvatamist. Ärge visake patareisid ära, vaid käidelge neid vastavalt ohtlike jäätmete nõuetele.

KAITSMINE

Kaitseseadmestik võib järgmistel juhtudel rakenduda ja seadme peatada.

Jahutamine.

– Siseõhutemperatuur on kõrgem kui 43°C.
– Toatemperatuur on madalam kui 15°C.

Niiskuse eemaldamine.

– Toatemperatuur on madalam kui 15°C.

Kaitseseadmestik hakkab tööle järgmistel juhtudel.

– Ärge käivitage seadet uuesti kohe pärast selle seiskumist või kui režiimi töötamise ajal muudeti. Oodake vähemalt 3 minutit.

MÄRKUS. Seade säilitab osa kondenseeritud veest kondensaatori ja veemahuti vahel ringlemiseks. Kui veetase tõuseb kõrgeimale tasemele, süttib maksimaalse veetaseme näidik (E4), mis annab teada, et vesi tuleb välja lasta. Ühendage toiteallikas lahti, viige seade sobivasse kohta, eemaldage äravoolukork ja laske kogu veel välja joosta. Lekkimise vältimiseks ärge unustage pärast tühjendamist korki tagasi panna. Sõltuvalt seadme paigalduskohast võite vee tühjendamiseks ühendada äravooluava külge ka äravooluvooliku.

HOOLDUS

SEADME HOOLDUS

1. Lülitage toiteallikas välja.
2. Pühkige korpust pehme niiske lapiga.

ÕHUFILTRITE HOOLDUS

Õhufilter tuleb vahetada umbes 100 töötunni järel.

Jätkake järgmiselt.

1. Lülitage seade välja ja eemaldage õhufilter.
2. Puhastage õhufilter ja pange see tagasi. Kui õhufilter on väga must, peske seda nõudepesuvedeli ja sooja veega. Enne tagasi paigaldamist laske õhufiltril kuivas kohas varjus kuivada.
3. Kui kliimaseadet kasutatakse väga tolmuses kohas, puhastage õhufiltrit iga kahe nädala tagant.

KASUTAMISJÄRGNE HOOLDUS

1. Kui te plaanite seadet pikemat aega mitte kasutada, eemaldage vee väljalaskmiseks väljalaskeava esmane ja teisene kummist kork.
2. Laske seadmel pool päeva töötada (ainult ventilaatoril, päikeselisel päeval), et kuivatada seadme ringlussüsteeme ja ennetada hallituse teket.
3. Peatage seade ja tõmmake pistmik seinakontaktist välja, võtke patareid kaugjuhtimispuldist välja ning hoiustage seade nõuetekohaselt.
4. Puhastage õhufilter ja pange see tagasi.
5. Eemaldage õhuvoolik ja hoiustage see nõuetekohaselt. Katke ava, et see oleks korralikult kaitstud.

ESKKONNAALANE TEAVE

Kui toote kasutusiga on lõppenud, siis viige see elektriliste ja elektrooniliste jäätmete kogumispunkti. Järgige tootel, kasutusjuhendis ja pakendil olevaid sümboleid. Lisateavet lähimate kogumispunktide kohta saate kohalikust omavalitsusest.

HR KLIMA UREĐAJ

UPUTE ZA UPORABU

PROČITAJTE I ČUVAJTE SLJEDEĆE SIGURNOSNE UPUTE ZA UBUDUĆE.

UPOZORENJE: DA BISTE SMANJILI RIZIK OD ELEKTRIČNOG UDARA, NE UKLJUČUJTE UTIČNICU U STRUJU DOK SE VRŠI ODRŽAVANJE UREĐAJA.

UPOZORENJE: DA BISTE SMANJILI RIZIK OD POŽARA ILI ELEKTRIČNOG UDARA, NIKAD NE KORISTITE OVAJ PROIZVOD S ELEKTRONSKIM TAJMEROM. UREĐAJ PRIKLJUČITE NA UZEMLJENO 3-POLNO NAPAJANJE. NE UKLANJAJTE UZEMLJENJE. NEMOJTE KORISTITI PRILAGODNIK.

SIGURNOSNE UPUTE

– Sva ožičenja su u skladu s lokalnim i nacionalnim električnim propisima i mora ih instalirati kvalificirani električar. Ako imate pitanja u vezi sa sljedećim uputama, obratite se kvalificiranom električaru.
– Prije postavljanja i rada ovog uređaja provjerite dostupni dovod struje i riješite probleme s ožičenjem.
– Radi vaše sigurnosti i zaštite ovaj uređaj je uzemljen kroz utičnicu kabela za napajanje kada je uključen u odgovarajuću utičnicu. Ako niste sigurni je li utičnica u vašem domu pravilno uzemljena, obratite se električaru. Ako je kabel za struju oštećen, mora ga zamijeniti proizvođač, predstavnik servisa ili druga kvalificirana osoba kako biste spriječili rizik od oštećenja.
– Uređaj koristite samo onako kako je opisano u ovim uputama.
– Ovaj proizvod je namijenjen samo za domaću uporabu u kućanstvu.
– Nije za komercijalnu, industrijsku ili vanjsku uporabu.
– Ne zaranjajte uređaj, utikač ili kabel u vodu ili druge tekućine.
– Ne prskajte uređaj tekućinama.
– Ne pokrivajte uređaj.
– Ne upotrebljavajte na vlažnim mjestima ili u blizini sudopera.
– Ne upotrebljavajte u blizini eksplozivnih i/ili lako zapaljivih isparenja.
– Ne stavljajte uređaj ili bilo koji njegov dio blizu otvorenog plamena ili drugog izvora topline.
– Uvijek čuvajte van domašaja djece.
– Stavljajte uvijek na ravnu, čvrstu površinu.
– Nikada ništa ne provlačite kroz ventilacijsku rešetku i uvijek nadzirite kad je uključen.
– Ovaj uređaj nije namijenjen da ga koriste osobe (uključujući djecu) sa smanjenim fizičkim, senzornim ili mentalnim sposobnostima ili s nedostatkom iskustva ili znanja, osim ako osoba koja je odgovorna za njihovu sigurnost nije prisutna da bi ih nadzirala ili ako im nisu dane upute za uporabu uređaja.
– Prije uključivanja uređaja, uvjerite se da se napon na pločici podudara s naponom na utičnici.
– Električna utičnica mora biti lako dostupna kako bi se utikač mogao brzo ukloniti u slučaju opasnosti.
– Imajte na umu da rashladna sredstva mogu imati miris.
– Nemojte bušiti ili paliti.
– Maksimalna količina rashladnog sredstva: 135g
– Da biste spriječili elektromagnetne smetnje, držite uređaj na udaljenosti od najmanje 1 metra od televizora ili radija.
– Da biste spriječili promjenu boje površine, ne izlažite uređaj izravnoj sunčevoj svjetlosti.
– Nemojte naginjati uređaj za više od 35° i nemojte ga okretati naopako tijekom transporta.
– Isprazniti posudu za sakupljanje kondenzacije prije nego što odložite uređaj kako biste mu produžili radni vijek.
– Ne koristite kemijska otapala (npr. benzen, alkohol) za čišćenje površine uređaja i izbjegavajte ogrebotine ili oštećenje.
– Isprazniti vodu iz spremnika za vodu prije pomicanja uređaja.
– Baterija se mora ukloniti iz uređaja prije bacanja uređaja i mora se sigurno odložiti.
– Ne koristite druga sredstva osim onih koja preporučuje proizvođač da biste ubrzali postupak odmrzavanja ili očistili uređaj.

Nakon uklanjanja materijala za pakiranje, provjerite stanje uređaja. Ako imate sumnje, nemojte ga koristiti i kontaktirajte kvalificiranu osobu za pomoć. Materijal za pakiranje (plastične vrećice, stiropor, čavli itd.) se moraju čuvati van domašaja djece, jer predstavljaju opasnost.

UV IJEK ISKOPČAJTE UTIKAČ IZ UTIČNICE KAD:

– se ne koristi;
– premještate uređaj s jedne lokacije na drugu;
– vršite održavanje ili servis dijelova uređaja;
– čistite uređaj.

NE KORISTITI KAD:

– Ne koristiti uređaj kad:
– su utikač ili kabel oštećeni;
– uređaj padne;
– uređaj ne radi kako ispravno;
– uređaj je oštećen na bilo koji način;
– ne vješajte i ne montirajte proizvod na zid ili plafon;
– nemojte koristiti proizvod ako rešetke nisu pravilno postavljene;
– ako kabel pokazuje znake oštećenja, neka ga zamijeni kvalificirani električar.

RASHLADNO SREDSTVO

(EZ) br. 842/2006: Ovaj klima uređaj sadrži rashladno sredstvo R290. Količina rashladnog sredstva je manja od 135g i čuva se u zatvorenom rashladnom krugu. Rashladno sredstvo ne uzrokuje oštećenje ozonskog omotača, ali je u pitanju staklenički plin prema Kjoto-protokolu i stoga može pridonijeti globalnom zagrijavanju kad se ispušta u atmosferu. Iz tog razloga uređaj mogu napuniti ili isprazniti samo obučeni mehaničari s certifikatom za rashladno sredstvo. Međutim, ako rashladno kolo klima uređaja nije oštećeno i ako se uređaj koristi pravilno, nije potrebno dopunjavati rashladno sredstvo s potencijalom globalnog zatopljenja – GWP: R290 (propan) 3.

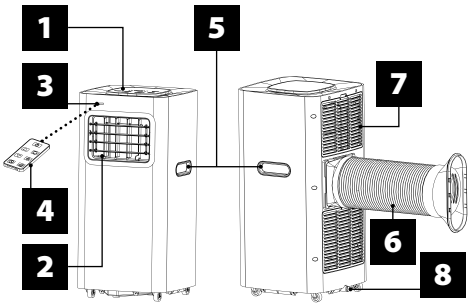

DIJELOVI

1 Kontrolna ploča
2 Odvod za hladan zrak
3 Prijemnik signala
4 Daljinski upravljač
5 Ručka za transport
6 Kanal za odvod zraka
7 Isparivač za ulaz zraka
8 Odvodni otvor

KONTROLNA PLOČA

Gumb za uključivanje/isključivanje
Gumb tajmera
Gumb za režim mirovanja
Gumb za brzinu
Gumb za režim
LOW Brzina ventilatora niža
HIGH Brzina ventilatora viša
Gumb za tajmer / temperaturu GORE
Gumb za tajmer / temperaturu DOLJE
AUTO Automatski režim
COOL Režim hlađenja
DRY Režim odvlaživanja
FAN Režim ventilatora

INSTALACIJA

Izaberite najbolju lokaciju

– Pored prozora, vrata ili balkonskog prozora/vrata.
– Držite na udaljenosti od najmanje 60 cm ili 19½"od izlaza povratnog zraka do zida ili drugih prepreka.
– Pričvrstite jedan kraj crijeva za zrak na odvod zraka (pogledajte dno uređaja).
– Proširite crijevo za zrak kako biste bili sigurni da ima dovoljno prostora između drugog kraja crijeva za zrak i prozora, vrata, balkonskog prozora/vrata ili rupe u zidu.
– Da biste spriječili prepreke, nemojte pričvršćivati zaštitnu rešetku ili bilo koji drugi predmet na izlazu ili na ulazu za zrak.

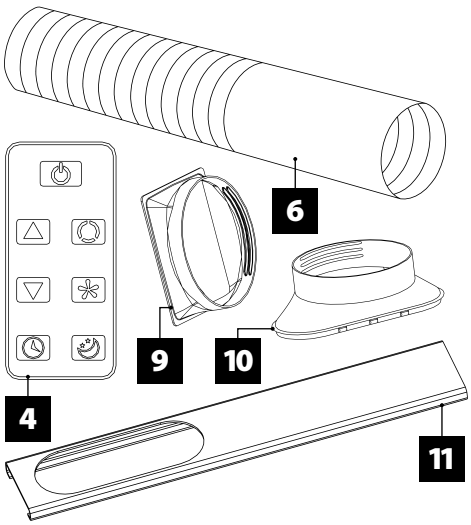

4 Daljinski upravljač
6 Kanal za odvod zraka
9 Konektor za kanal za odvod zraka na klima uređaju
10 Konektor za brtvljenje prozora za odvod zraka
11 Komplet za prozore

INSTALACIJA KANALA ZA ODVOD I PRILAGODNIKA

KAKO PRIČVRSTITI KONEKTORE NA KANAL ZA ODVOD ZRAKA

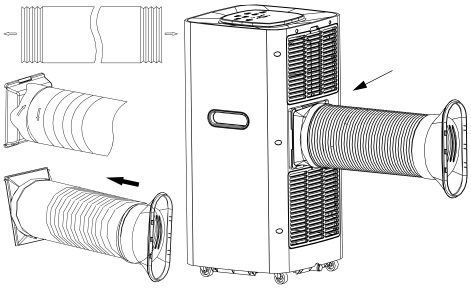

1. Proširite kanal za odvod zraka izvlačenjem dva kraja kanala prema vani.
2. Zavijte kanal za odvod zraka u priključak za kanal za odvod zraka.
3. Zavijte prozorski konektor u plastični konektor.
4. Postavite konektor kanala za odvod zraka na jedinicu.

KOMPLET ZA INSTALACIJU PROZORA

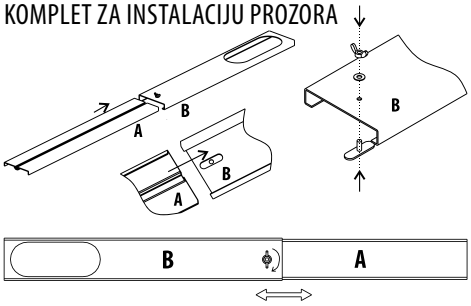

Postavite ploču A u ploču B kako je prikazano na slici. Potrošač može podesiti ploču A gore ili dolje prema visini prozora.

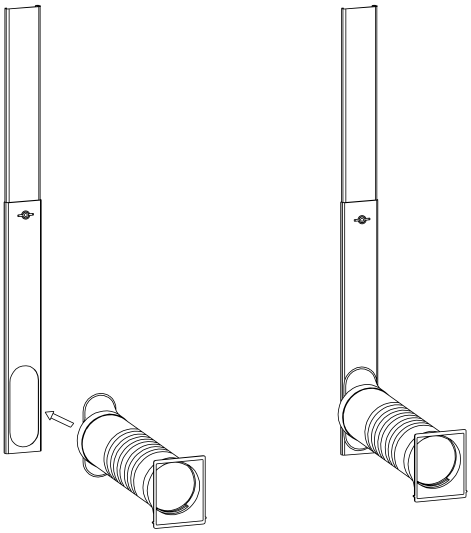

Postavite kanal za odvod zraka i dodatke na komplet za prozore, kao što je prikazano na slici.

Otvorite prozor gdje želite postaviti kanal za odvod zraka. Postavite kanal za odvod zraka na prozor i zatvorite prozor.

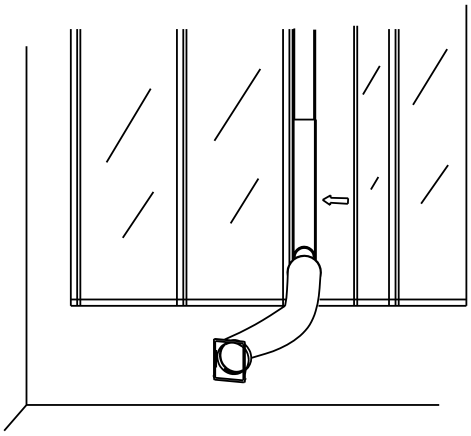

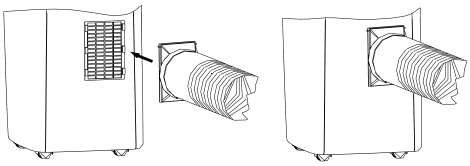

Povežite drugi kraj kanala za odvod zraka i dodatnu opremu s klima uređajem.

KONTROLNA PLOČA

AUTOMATSKI, HLAĐENJE, ODVLAŽIVANJE, RAD VENTILATORA

1. Uključivanje/isključivanje uređaja
   Utaknite utikač u utičnicu: uređaj će se oglasiti jednom.
   Pritisnite gumb ⏻: uređaj je uključen.
   Ponovo pritisnite gumb ⏻: čuje se zvuk i uređaj se isključuje.
2. Izaberite režim rada
   Izaberite gumb ⌂ da biste izabrali željeni režim, kao što je prikazano dolje:

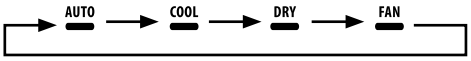

3. Podešavanje temperature
   Temperatura se može podesiti u opsegu od 15°C do 31°C u koracima od 1°C.
   Pritisnite jednom gumb ⊳ ili ⊲ da biste povećali ili smanjili temperaturu za 1°C. LED jedinica prikazuje željenu temperaturu tokom 5 sekundi, a zatim prikazuje sobnu temperaturu.
4. Podešavanje brzine ventilatora
   Pritisnite gumb ✣ da biste izabrali željenu brzinu ventilatora, kao što je prikazano ispod:

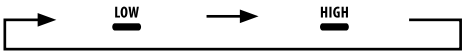

PRINCIP RADA PO REŽIMU

AUTO ▬ režim:

1. Jednom aktiviran, senzor unutarnje temperature automatski bira željeni režim rada: COOL ▬ ili FAN ▬.
2. Ako je sobna temperatura ≥ 24°C, uređaj se automatski prebacuje u režim COOL ▬.
3. Ako je sobna temperatura ≤ 24°C, uređaj se automatski prebacuje u režim FAN ▬.

DRY ▬ režim:

1. Ventilator radi na nižoj brzini. Brzina se ne može podesiti.
2. Kompresor se zaustavlja nakon 8 minuta i ponovo radi nakon 6 minuta.
3. Podešavanje temperature nema učinaka.

COOL ▬ režim:

1. Ako je sobna temperatura viša od prethodno podešene temperature, kompresor počinje raditi.
2. Ako je sobna temperatura niža od prethodno podešene temperature, kompresor se zaustavlja i gornji ventilator radi standardnom brzinom.

FAN ▬ režim:

1. Ventilator radi na podešenoj brzini, kompresor ne radi.
2. Podešavanje temperature nema učinaka.

⏲ postupak:

1. Pritisnite gumb ⏲ da biste podesili vrijeme „automatskog isključivanja“ dok uređaj radi.
2. Pritisnite gumb ⏲ da biste podesili vrijeme „automatskog isključivanja“ kad uređaj završi.
3. Vrijeme se može prilagoditi u rasponu od 1 sata do 24 sata. Pritisnite jednom tipku ⊳ ili ⊲ da biste povećali ili smanjili vrijeme za 1 sat.

(✲) postupak:

1. Postupak je učinkovit kad je uređaj u režimu COOL ▬.
2. Pritisnite gumb (✲) u režimu COOL ▬: uređaj prelazi u režim spavanja i ventilator automatski počinje raditi na nižoj brzini. Podešena temperatura raste za 1°C nakon jedan sat i za 2°C nakon dva sata. Nakon šest sati, uređaj automatski prestaje raditi.

Kontrolna ploča ima funkciju memoriranja. Kada ga uključite, uređaj i dalje radi s istim podešavanjima kao i kad je bio isključen.

DALJINSKI UPRAVLJAČ

Da biste koristili klima uređaj, usmjerite daljinski upravljač prema prijemniku signala kao što je prikazano na ilustraciji. Domet daljinskog upravljača je približno 5 metara ili 16,4 stope kada je usmjeren izravno na prijemnik signala. Domet se može razlikovati ako daljinski upravljač nije usmjeren izravno na prijemnik signala ili ako objekti blokiraju signal daljinskog upravljača.

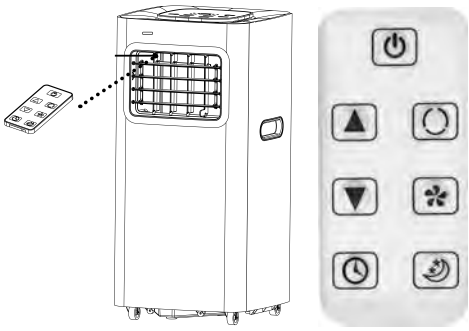

⏻ GUMB

Ovo gumb uključuje ili isključuje uređaj.

(⟲) GUMB

Ovo gumb bira režim upravljanja.

✣ GUMB

Ovaj gumb mijenja brzinu ventilatora, ✣ ili ✣.

(△) i (▽) DUGMAD

Ovisno o režimu rada, ovi gumbi mijenjaju sobnu temperaturu ili tajmer.

(🕒) GUMB

Ovaj GUMB služi za podešavanje automatskog vremena uključivanja i isključivanja.

(✲) GUMB

Ovaj GUMB (✲) se koristi za podešavanje ili otkazivanje režima.

KAKO POSTAVITI BATERIJU

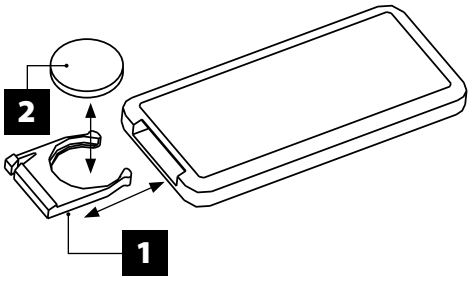

Otvorite poklopac kao što je prikazano na slici. Stavite bateriju tako da odgovara polaritetu. Zatvorite poklopac kao što je prikazano na slici.

1. Uklonite plastičnu zaštitu s baterije prije uporabe daljinskog upravljača.
2. Daljinski upravljač radi na baterije tipa CR2025.
3. ION funkcijom se može upravljati samo daljinskim upravljačem.
4. Izvadite bateriju iz daljinskog upravljača ako je nećete koristiti duže vremensko razdoblje.

BATERIJE

Umetnite baterije u kuciste i pazite na oznake + I - da budu pravilno okrenute. Izvadite prazne baterije ili baterije koje su stare. Nemojte koristiti razlicite baterije. Nemojte stavljati na punjenje baterije koje nisu namjenjene za tu funkciju. Baterije ne stavljati nikada u vatru. U ova dva slucaja nepravilnim koristenjem baterija moze doci do eksplozije. Baterije nemojte bacati, pospremite ih u spremista za stare baterije.

ZAŠTITA

Zaštitna struktura može da zaustavi uređaj u sljedećim slučajevima.

Hlađenje:

– Temperatura zraka u zatvorenom je viša od 43°C.
– Sobna temperatura je niža od 15°C.

Odvlaživanje:

– Sobna temperatura je ispod 15°C.

Zaštitni uređaj radi u sljedećim slučajevima:

– Nemojte ponovno pokretati jedinicu odmah nakon zaustavljanja rada ili promjene režima tijekom rada. Pričekajte najmanje 3 minute.

NAPOMENA: jedinica skladišti dio kondenzirane vode za reciklažu između kondenzatora i spremnika za vodu. Kad se razina vode podigne na najvišu razinu, svijetli indikator maksimalne razine vode (E4) koji vas obavještava da se voda mora odvoditi. Isključite napajanje, premjestite uređaj na odgovarajuće mjesto, ukloniti odvodni čep i potpuno ispraznite vodu. Da biste spriječili curenje, ne zaboravite zamijeniti čep kad se pražnjenje završi. Ovisno o mjestu gdje uređaj stoji, odvodno crijevo možete povezati i s odvodnim otvorom da biste odvodili vodu.

ODRŽAVANJE

ODRŽAVANJE UREĐAJA

1. Isključite napajanje.
2. Obrišite kućište (kućište) mekom, vlažnom krpom.

ODRŽAVANJE FILTRA ZA ZRAK

Filtar za zrak se mora čistiti nakon približno 100 sati. Uradite sljedeće:

1. Isključite uređaj i uklonite zračni filtar.
2. Očistite zračni filtar i vratite ga natrag. Ako je zračni filtar vrlo prljav, operite ga rastvorom deterdženta i mlakom vodom. Ostavite zračni filtar da se osuši na mračnom i hladnom mjestu prije nego što ga ponovno postavite.
3. Očistite zračni filtar svaka dva tjedna kad klima uređaj radi u izuzetno prašnjavom okruženju.

ODRŽAVANJE NAKON UPORABE

1. Ako ne planirate upotrebljavati uređaj tijekom dužeg vremenskog razdoblja, uklonite primarni i sekundarni gumeni čep iz otvora za odvod kako biste ispraznili vodu.
2. Ostavite uređaj da radi pola dana (samo ventilator) (po sunčanom danu) kako biste osušili kola uređaja i spriječili pojavu plijesni.
3. Isključite i izvadite utikač iz utičnice, izvadite baterije iz daljinskog upravljača i sukladno spremite uređaj.
4. Očistite zračni filtar i vratite ga natrag.
5. Skinite crijeva za zrak i sukladno ih spremite. Prekrijte rupu tako da je dobro zaštićena.

ZAŠTITA OKOLIŠA

Ako proizvod nije više za uporabu, odnesite ga i pohranite u sabirnim mjestima namjenjenim za recikliranje elektroničkih i električnih aparata. Napomenite reference i simbole proizvoda,koji su na uputama ili pakiranju. Obratite se svojoj općini i zatražite adresu najbližeg sabirnog mjesta za reciklažu elektroničkih i električnih aparata.

UA КОНДИЦІОНЕР

КЕРІВНИЦТВО КОРИСТУВАЧА

ПЕРЕД ВИКОРИСТАННЯМ ПРОЧИТАЙТЕ НАСТУПНІ ІНСТРУКЦІЇ З БЕЗПЕКИ І ЗБЕРЕЖІТЬ ЇХ ДЛЯ МАЙБУТНЬОГО ВИКОРИСТАННЯ.

УВАГА! ЩОБ УНИКНУТИ РИЗИКУ УРАЖЕННЯ СТРУМОМ НІКОЛИ НЕ ВСТАВЛЯЙТЕ ВИРІБ В МЕРЕЖУ ПІД ЧАС ОБСЛУГОВУВАННЯ ПРИЛАДУ.

УВАГА! ЩОБ УНИКНУТИ РИЗИКУ ПОЖЕЖІ АБО УДАРУ СТРУМОМ НІКОЛИ НЕ ВИКОРИСТОВУЙТЕ ПРИСТРІЙ РАЗОМ З ЕЛЕКТРОННИМ ТАЙМЕРОМ. ПІД'ЄДНАЙТЕ ПРИСТРІЙ ДО ЗАЗЕМЛЕНОЇ РОЗЕТКИ ДЛЯ ДЖЕРЕЛА ЖИВЛЕННЯ. НЕ ЗНІМАЙТЕ ЗАЗЕМЛЕННЯ. НЕ ВИКОРИСТОВУЙТЕ АДАПТЕР.

ІНСТРУКЦІЇ З БЕЗПЕКИ

– Вся проводка повинна відповідати місцевим і національним електротехнічним нормам і правилам і виконуватися кваліфікованим електриком. Якщо у вас є які-небудь питання щодо наступних інструкцій, зверніться до кваліфікованого електрика.
– Перед установкою і експлуатацією пристрою, перевірте доступне джерело живлення і усуньте проблеми з проводкою.
– Для вашої безпеки і захисту, цей пристрій заземлюється через шнур живлення при підключенні до відповідної розетки. Якщо ви не впевнені, чи правильно заземлені розетки в вашому домі, зверніться до електрика. Якщо шнур живлення пошкоджений, він повинен бути замінений виробником, його агентом з обслуговування або особою з аналогічною кваліфікацією, щоб уникнути будь-яких небезпек.
– Використовуйте прилад тільки так, як описано в цьому посібнику.
– Цей продукт призначений тільки для домашнього використання.
– Цей продукт не призначений для комерційного, промислового або зовнішнього використання.
– Не занурюйте пристрій, вилку або шнур у воду або інші рідини.
– Не розпилюйте на прилад рідини.
– Не кладіть нічого на прилад.
– Не використовуйте у вологих приміщеннях або поруч з раковиною.
– Не використовуйте при наявності вибухонебезпечних і / або легкозаймистих парів.
– Не ставте продукт або його частину біля відкритого вогню або іншого джерела тепла.
– Завжди зберігайте в недоступному для дітей місці.
– Завжди ставте на стійку поверхню.
– Ніколи нічого не вставляйте через вентиляційну решітку і завжди тримайте під наглядом при включенні.
– Цей продукт не призначений для використання людьми (включаючи дітей до 8 років) з обмеженими фізичними, сенсорними або розумовими здібностями, або з недоліком досвіду і знань, якщо вони не пройшли контроль або не отримали інструктаж щодо використання продукту особою. яка відповідає за їх безпеку. Діти не повинні грати з виробом. Діти не повинні проводити чистку і обслуговування без нагляду.
– Перед підключенням приладу переконайтеся, що значення напруги, зазначені в табличці, відповідають значенням напруги в електромережі.
– Розетка повинна бути легко доступною, щоб можна було швидко вийняти вилку в разі небезпеки.
– Пам'ятайте, що холодоагенти можуть мати запах.
– Не можна протикати та спалювати.
– Максимальна кількість заправленого холодоагенту: 135 г
– Тримайте пристрій на відстані не менше 1 метра від телевізорів або радіоприймачів, щоб уникнути електромагнітних завад.
– Не піддавайте пристрій під прямим сонячним світлом, щоб уникнути знебарвлення поверхні.
– Не нахиляйте пристрій більш ніж на 35 ° і не кладіть його догори дном під час транспортування.
– Перед зберіганням пристрою, спорожніть піддон для зливу конденсату, щоб продовжити термін його служби.
– Не використовуйте хімічні розчинники (наприклад, бензин, спирт) для очищення поверхні пристрою і уникайте подряпин і пошкоджень поверхні.
– Перед переміщенням приладу, злийте воду з резервуару для води.
– Перед утилізацією, акумулятор необхідно вийняти з приладу і утилізувати безпечним
– чином.
– Не використовуйте засоби, відмінні від рекомендованих виробником, для прискорення процесу розморожування або очищення приладу.

Після видалення пакувальних матеріалів, перевірте стан пристрою. Якщо у вас є сумніви щодо стану пристрою, не використовуйте його, а зверніться за

допомогою до кваліфікованого фахівця. Пакувальні матеріали (поліетиленові пакети, пінополістирол, цвяхи і т. д.) повинні зберігатися в недоступному для дітей місці, оскільки вони можуть бути небезпечними.

ЗАВЖДИ ВІДКЛЮЧАЙТЕ ПРИСТРІЙ ВІД МЕРЕЖІ, ЯКЩО:

– виріб не використовується.
– переміщення пристрою з одного місця в інше.
– технічне обслуговування або ремонт частин приладу.
– очищення виробу.

НЕ ВИКОРИСТОВУВАТИ, КОЛИ:

– Не використовуйте продукт, якщо:
– вилка або шнур пошкоджено.
– прилад впав.
– продукт не працює належним чином.
– продукт пошкоджений будь-яким чином.
– Не вішайте і не встановлюйте продукт на стіні або стелі.
– Не користуйтеся виробом, якщо решітки встановлені неправильно.
– Шнур повинен замінювати кваліфікований електрик, якщо на ньому є ознаки пошкодження.

ХОЛОДОАГЕНТ

(EC) № 842/2006: Цей кондиціонер містить холодоагент R290. Кількість холодоагенту менше 135 г і зберігається в замкнутому охолодному контурі. Холодоагент має нульовий потенціал руйнування озонового шару, але є так званим парниковим газом відповідно до Кіотського протоколу і, таким чином, може сприяти глобальному потеплінню, якщо викидається в атмосферу. Таким чином, тільки навчені техніки з сертифікатами холодоагенту можуть заповнювати або спорожняти прилад. Однак, якщо контур охолоджуючої рідини кондиціонера не пошкоджений і якщо прилад використовується правильно, немає необхідності заповнювати його охолоджувальною рідиною GWP: R290 (Пропан)3.

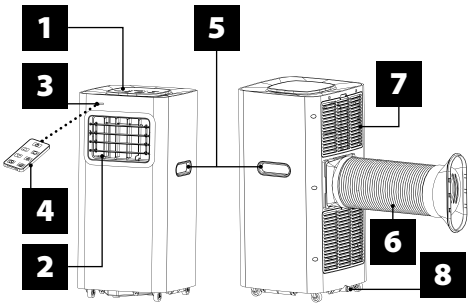

ЧАСТИНИ

1 Панель управління
2 Вихід холодного повітря
3 Сигнальний рецептор
4 Пульт дистанційного керування
5 Ручка для транспортування
6 Повітровід
7 Повітрозабірник випарника
8 Зливний порт

ПАНЕЛЬ УПРАВЛІННЯ

Кнопка живлення
Кнопка таймера
Кнопка сну
Кнопка швидкості
Кнопка режиму
LOW Низька швидкість вентилятора
HIGH Висока видкість вентилятора
Таймер / кнопка підвищення температури
Таймер / кнопка зменшення температури
AUTO Автоматичний режим
COOL Холодний режим
DRY Режим осушення
FAN Режим вентилятора

УСТАНОВКА

Виберіть найкраще місце

– Поруч з вікном, дверима або дверима / вікном балкона.
– Зберігайте мінімальну відстань 60 см або 19½ дюймів від виходу рециркуляційного повітря до стіни або будь-яких інших перешкод.
– Прикріпіть один кінець повітряного шланга до випускного отвору для повітря (див. Нижню частину пристрою).
– Витягніть повітряний шланг, щоб переконатися, що між іншим кінцем повітряного шланга і вікном, дверима або вікном балкона, або отвором в стіні досить місця.
– Щоб уникнути будь-яких перешкод, отвір для відведення повітря або повітрозабірник не повинні бути забезпечені захисними решітками або іншими предметами.

4 Пульт дистанційного керування
6 Повітровід
9 Роз'єм для відведення повітря кондиціонера.
10 Роз'єм для віконного комплекту повітропроводу.
11 Комплект віконний

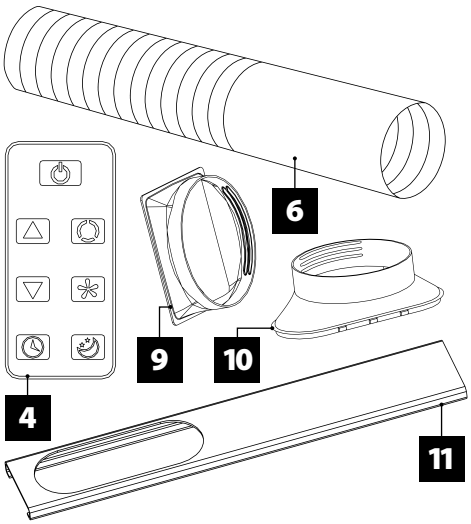

УСТАНОВКА ВИТЯЖНОГО КАНАЛУ І ПЕРЕХІДНИКА

ЯК ЗАКРІПИТИ З'ЄДНУВАЧІ НА ПОВІТРОПРОВОДІ

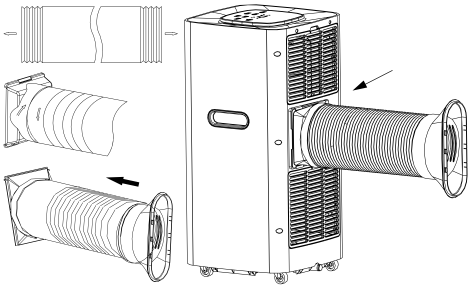

1. Розширте витяжний повітропровід, витягнувши два кінця повітропровода.
2. Укрутіть повітропровід в штуцер повітропроводу.
3. Укрутіть роз'єм вікна в пластиковий роз'єм.
4. Встановіть з'єднувач повітропроводу на агрегат.

УСТАНОВКА ВІКОННОГО КОМПЛЕКТУ

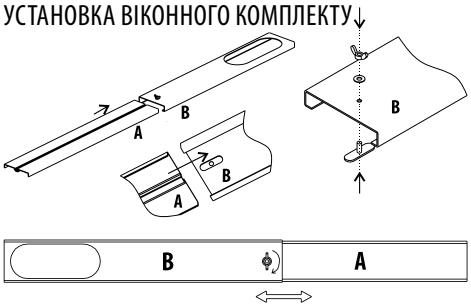

Вставте дошку A в дошку B, як показано на малюнку.
Споживач може відрегулювати дошку A вгору або вниз в залежності від висоти вікна.

Встановіть витяжний повітропровід і його аксесуари на віконний комплект, як показано на малюнку.

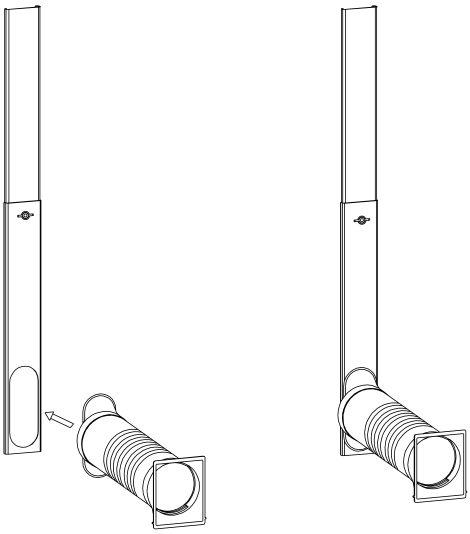

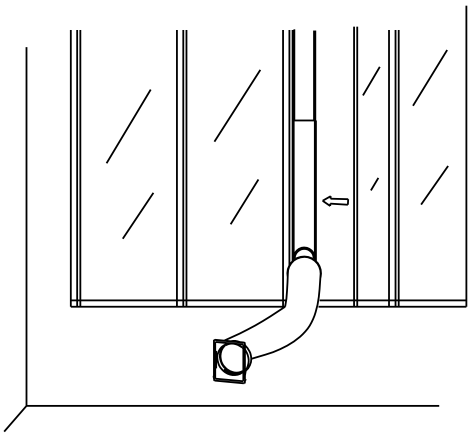

Відкрийте вікно, в якому ви хочете встановити витяжний повітропровід. Встановіть витяжний повітропровід на вікно, потім закрийте вікно.

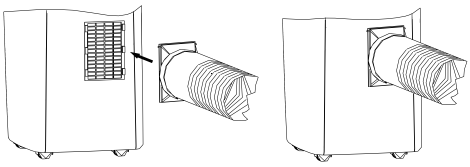

Підключіть інший кінець витяжного повітропроводу і його аксесуари до кондиціонера.

ПАНЕЛЬ УПРАВЛІННЯ

АВТОМАТИЧНИЙ РЕЖИМ, ОХОЛОДЖЕННЯ, ОСУШЕННЯ, РОБОТА МОДЕЛІ ВЕНТИЛЯТОРА

1. Включення / вимикання пристрою
   Підключіть: дзвінком лунає звуковий сигнал.
   Натисніть кнопку ⏻: пристрій включено.
   Натисніть кнопку ⏻ ще раз: чути звук, і пристрій вимкнеться.
2. Вибір режиму роботи
   Натисніть кнопку, щоб вибрати бажаний режим, як показано нижче:

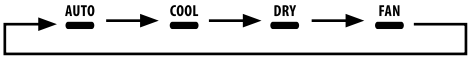

3. Регулювання температури
   Температуру можна встановити в діапазоні від 15°C до 31°C з кроком 1°C.
   Натисніть кнопку ▷ або ◁ один раз, щоб збільшити або зменшити температуру на 1°C. Світлодіод пристрою показує задану температуру протягом 5 секунд, а потім відображає температуру в приміщенні.
4. Регулювання швидкості вентилятора
   Натисніть кнопку, щоб вибрати бажану швидкість вентилятора, як показано нижче:

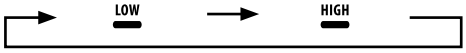

ПРИНЦИП РОБОТИ ЗА РЕЖИМАМИ

AUTO режим:

1. Після активації датчик температури в приміщенні автоматично вибирає бажаний режим роботи: COOL або FAN.
2. Коли кімнатна температура становить ≥ 24°C, пристрій автоматично перемикається в режим COOL.
3. Коли температура в приміщенні становить ≤ 24°C, блок автоматично перемикається в режим FAN.

DRY режим:

1. Вентилятор працює на низькій швидкості. Швидкість не регулюється.
2. Компресор зупиняється через 8 хвилин і відновлює роботу через 6 хвилин.
3. Регулювання температури не діє.

COOL режим:

1. Коли кімнатна температура вище, ніж раніше встановлена температура, компресор запускається.
2. Коли температура в приміщенні нижче встановленої раніше, компресор зупиняється, і верхній вентилятор працює зі швидкістю за замовчуванням.

FAN режим:

1. Вентилятор працює із заданою швидкістю, компресор не працює.
2. Регулювання температури не дає ніякого ефекту.

операція:

1. Натисніть кнопку, щоб встановити час «автоматичного вимкнення» під час роботи пристрою.
2. Натисніть кнопку, щоб встановити час «автоматичного вимкнення», коли пристрій буде готовий.
3. Час можна регулювати в діапазоні від 1 години до 24 годин. Натисніть кнопку ▷ або ◁ один раз, щоб збільшити або зменшити час на 1 годину.

операція:

1. Операція ефективна, коли пристрій знаходиться в режимі COOL.
2. Натисніть кнопку в режимі COOL: пристрій перейде в сплячий режим, і вентилятор автоматично почне обертатися на низькій швидкості. Встановлена температура
3. підвищиться на 1°C через одну годину і підвищиться на 2°C через дві години. За шість годин установка автоматично зупиниться.

В панелі управління є функція пам'яті. Коли ви включаєте пристрій, він продовжує працювати з тими ж настройками, що і при виключенні.

ПУЛЬТ ДИСТАНЦІЙНОГО КЕРУВАННЯ

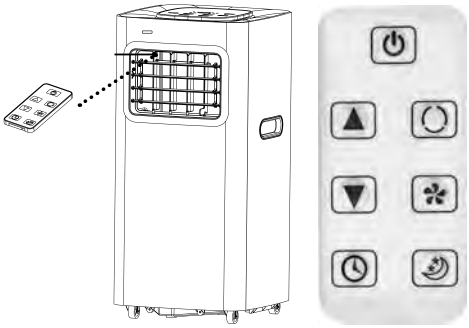

Щоб керувати кондиціонером, направте пульт дистанційного керування на приймач сигналу, як показано на малюнку. Радіус дії пульта дистанційного керування становить приблизно 5 метрів або 16,4 футів при наведенні безпосередньо на приймач сигналу. Діапазон може відрізнятися, якщо пульт дистанційного керування не спрямований безпосередньо на приймач сигналу або коли об'єкти блокують сигнал від пульта дистанційного керування.

⏻ КНОПКА

Ця кнопка включає або вимикає прилад.

КНОПКА

Ця кнопка вибирає режим роботи.

КНОПКА

Ця кнопка перемикає швидкість обертання вентилятора, або.

КНОПКИ і

Залежно від режиму роботи ці кнопки змінюють кімнатну температуру або таймер.

КНОПКА

Ця кнопка використовується для установки часу автоматичного включення і виключення.

КНОПКА

Ця кнопка використовується для установки або скасування режиму.

ЯК ВСТАНОВИТИ БАТАРЕЙКИ

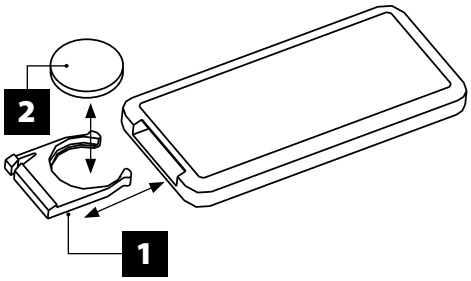

Зніміть кришку, як показано на малюнку. Вставте баратейку, дотримуючись полярності. Закрийте кришку, як показано на зображенні.

1. Перед використанням пульта дистанційного керування, зніміть пластиковий захист з акумулятора.
2. Пульт працює від батарейки типу CR2025.
3. Функцією ON можна управляти тільки з пульта дистанційного керування.
4. Якщо ви не використовуєте пристрій протягом тривалого часу, вийміть батарейку з пульта дистанційного керування.

Вставьте батарейкі як зображено на корпусі знаками + та - . Вийміть порожні або довгий час не затосовувані батарейкі. Ніколи не застосовуйте різні батарейкі разом. Ніколи не пробуйте заряджати батарейкі які для цього не пристосовані. НІКОЛИ не кидайте порожні батарейкі у вогонь. Із-за останніх двох попереджень батарейкі можуть вибухнути. Не викидайте батарейкі у смітник, а здавайте їх до пункту збору використаних батарейок.

ЗАХИСТ

Захисний пристрій може спрацювати і зупинити прилад у випадках, перерахованих нижче.
охолодження:
– Температура повітря в приміщенні вище 43°C.
– Температура в приміщенні нижче 15°C.
осушення:
– Температура в приміщенні нижче 15°C.

Пристрій захисту спрацює в наступних випадках:
– Не перезапускайте пристрій відразу після зупинки роботи або зміни режиму під час роботи. Зачекайте не менше 3 хвилин.

ПРИМІТКА: блок зберігає частину конденсованої води для рециркуляції між конденсатором і ємністю для води. Коли рівень води піднімається до максимального рівня, загоряється індикатор максимального рівня води (E4), інформуючи вас про те, що воду необхідно злити. Вимкніть електроживлення, перемістіть прилад в відповідне місце, зніміть зливну пробку і повністю злийте воду. Щоб уникнути витоку, не забудьте вставити пробку, коли злив закінчиться. Залежно від місця, де встановлено прилад, ви також можете під'єднати зливний шланг до зливного отвору, щоб злити воду.

ОБСЛУГОВУВАННЯ

ОБСЛУГОВУВАННЯ ПРИСТРОЮ
1. Вимкніть.
2. Протріть корпус (корпус) м'якою вологою тканиною.

ОБСЛУГОВУВАННЯ ПОВІТРЯНОГО ФІЛЬТРА
Повітряний фільтр необхідно очистити прибл. після 100 годин роботи.
Дійте наступним чином:
1. Вимкніть прилад і зніміть повітряний фільтр.
2. Очистіть і знову встановіть повітряний фільтр. Якщо повітряний фільтр сильно забруднений, промийте його розчином з миючого засобу і теплої води. Дайте повітряному фільтру висохнути в затіненому і прохолодному місці, перш ніж встановлювати його на місце.
3. Очищайте повітряний фільтр кожні два тижні, якщо кондиціонер працює в дуже запиленому середовищі.

ОБСЛУГОВУВАННЯ ПІСЛЯ ВИКОРИСТАННЯ
1. Якщо ви не плануєте використовувати прилад протягом тривалого періоду часу, обов'язково видаліть гумову заглушку первинного і вторинного отворів зливного порту, щоб злити воду.
2. Залиште прилад включеним (тільки вентилятор) протягом півдня (в сонячний день), щоб висушити ланцюги приладу і запобігти накопиченню цвілі.
3. Вимкніть прилад і вийміть вилку з розетки, вийміть батарейки з пульта дистанційного керування і зберігайте прилад відповідним чином.
4. Очистіть повітряний фільтр і встановіть його на місце.
5. Зніміть повітряні шланги і зберігайте їх відповідним чином. Закрийте отвір, щоб він було надійно захищений.

НАВКОЛИШНЄ СЕРЕДОВИЩЕ

Коли цей апарат досяг кінця робочого терміну, здайте його в пункт збору електричних та електронних апаратів для повторного використання. Ознайомтеся з символами, зазначеними на апараті, інструкції використання або упаковці. Зверніться в муніципалітет за адресою стосовно відповідного пункту збору у вашому районі.

RO **AER CONDITIONAT**

MANUAL DE UTILIZARE
CITIȚI URMĂTOARELE INSTRUCȚIUNI DE SIGURANȚĂ ÎNAINTE DE UTILIZARE ȘI SALVAȚI-LE PENTRU REFERINȚE VIITOARE.

AVERTISMENT: PENTRU A EVITA RISCUL ȘOCULUI ELECTRIC, NU CONECTAȚI NICIODATĂ PRODUSUL LA PRIZĂ CÂND ESTE DEMONTAT.
AVERTISMENT: PENTRU A REDUCE RISCUL DE INCENDIU ȘI DE ȘOC ELECTRIC, NU UTILIZAȚI NICIODATĂ PRODUSUL ÎMPREUNĂ CU UN CRONOMETRU ELECTRONIC. CONECTAȚI DISPOZITIVUL LA O PRIZĂ DE ALIMENTARE CU ÎMPĂMÂNTARE CU 3 DIRECȚII. NU ÎNLĂTURAȚI DIRECȚIA DE LA MASĂ DE ÎMPĂMÂNTARE. NU UTILIZAȚI UN ADAPTOR.

INSTRUCȚIUNI DE SIGURANȚĂ
– Toate cablurile trebuie să fie conforme cu codurile electrice locale și naționale și să fie instalate de un electrician calificat. Dacă aveți întrebări cu privire la următoarele instrucțiuni, contactați un electrician calificat.
– Verificați sursa de alimentare disponibilă și rezolvați orice probleme de cablare înainte de instalarea și funcționarea acestei unități.
– Pentru siguranță și protecție, această unitate este împământată prin mufa cablului de alimentare atunci când este conectată la o priză de perete potrivită. Dacă nu sunteți sigur dacă prizele de perete din casa dvs. sunt împământate corespunzător, vă rugăm să consultați un electrician. Dacă cablul de alimentare este deteriorat, acesta trebuie înlocuit de producător, un angajat de la service sau de o persoană calificată în mod corespunzător pentru a evita orice pericol.
– Utilizați produsul numai așa cum este descris în acest manual.
– Acest produs este destinat exclusiv uzului casnic.
– Acest produs nu este destinat utilizării comerciale, industriale sau în aer liber.
– Nu introduceți unitatea, stecherul sau cablul în apă sau în alte lichide.
– Nu pulverizați produsul cu lichide.
– Nu acoperiți produsul.
– A nu se utiliza în spații umede sau lângă o chiuvetă.
– A nu se utiliza în prezența fumurilor explozive și / sau inflamabile.
– Nu așezați produsul sau nici o parte a acestuia lângă foc deschis sau altă sursă de căldură.
– Nu lăsați niciodată la îndemâna copiilor.
– Așezați întotdeauna pe o suprafață stabilă.
– Nu treceți niciodată nimic prin cușca de ventilație și țineți întotdeauna sub supraveghere la pornire.
– Acest produs nu este destinat utilizării de către persoane (inclusiv copii sub 8 ani) cu capacități fizice, senzoriale sau mentale reduse sau cu lipsă de experiență și cunoștințe, cu excepția cazului în care au fost supravegheați sau instruiți cu privire la utilizarea produsului de către o persoană responsabilă pentru siguranța lor. Copiii nu trebuie să se joace cu produsul. Curățarea și întreținerea nu trebuie făcute de copii fără supraveghere.
– Înainte de a conecta aparatul, verificați dacă valorile tensiunii afișate pe plăcuța cu date corespund cu cele ale rețelei de alimentare cu energie electrică.

– Priza de alimentare trebuie să fie ușor accesibilă, astfel încât să poată fi scoasă rapid în caz de urgență.
– Rețineți că agenții frigorifici pot avea un miros.
– Nu străpungeți sau nu ardeți.
– Cantitatea maximă de încărcare a agentului frigorific: 135g
– Păstrați unitatea la cel puțin 1 metru distanță de televizoare sau radio pentru a evita interferențele electromagnetice.
– Nu expuneți unitatea sub lumina directă a soarelui pentru a evita estomparea culorii suprafeței.
– Nu înclinați unitatea mai mult de 35 ° și nu o puneți răsturnată în timpul transportului.
– Goliți tava de scurgere a condensului înainte de a depozita unitatea pentru a prelungi durata de viață a unității.
– Nu utilizați solvenți chimici (de exemplu, benzen, alcool) pentru a curăța suprafața unității și evitați zgârierea, deteriorarea suprafeței.
– Goliți apa din rezervorul de apă înainte de a muta aparatul.
– Bateria trebuie scoasă din aparat înainte de a fi casată și trebuie aruncată în siguranță.
– Nu utilizați alte mijloace decât cele recomandate de producător pentru a accelera procesul de dezghețare sau pentru a curăța aparatul.

După îndepărtarea materialelor de ambalare, verificați starea aparatului. Dacă aveți îndoieli cu privire la starea dispozitivului, nu îl utilizați și contactați o persoană calificată pentru ajutor. Materialele de ambalare (pungi de plastic, spumă de polistiren, cleme etc.) nu trebuie lăsate la îndemâna copiilor, deoarece acestea pot fi periculoase.

DECONECTAȚI ÎNTOTDEAUNA APARATUL ATUNCI CÂND:

– nu este utilizat.
– mutați produsului dintr-o locație în alta.
– efectuați întreținerea sau repararea părților produsului.
– curățati produsul

NU UTILIZAȚI CÂND:

– Nu utilizați produsul atunci când:
– ștecherul sau cablul sunt deteriorate.
– produsul a căzut.
– produsul nu funcționează corect.
– produsul este deteriorat în vreun fel.
– Nu atârnați și nu montați produsul pe perete sau tavan.
– Nu folosiți produsul dacă grătarele nu sunt așezate corect.
– Cablul trebuie înlocuit de un electrician autorizat dacă prezintă semne de deteriorare.

AGENT FRIGORIFIC

(CE) nr. 842/2006: Acest aparat de aer condiționat conține agentul frigorific R290. Cantitatea de agent frigorific este mai mică de 135g și este stocată într-un circuit de răcire închis. Lichidul de răcire are un potențial zero de epuizare a ozonului, dar este așa-numitul gaz cu efect de seră conform Protocolului de la Kyoto și poate contribui astfel la încălzirea globală dacă este eliberat în atmosferă. Ca atare, numai tehnicienii instruiți cu certificări pentru agent frigorific pot umple sau goli aparatul. Cu toate acestea, dacă circuitul de lichid de răcire al aparatului de aer condiționat nu este deteriorat și dacă aparatul este utilizat corect, nu va fi nevoie să îl umpleți cu lichid de răcire GWP: R290 (Propan) 3.

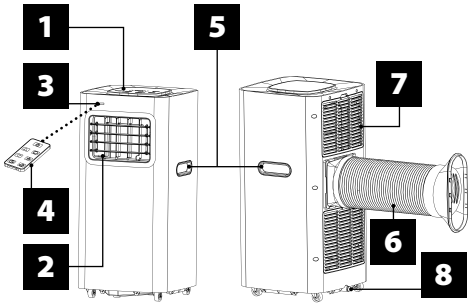

PIESE

1 Panoul de control
2 Ieșire aer rece
3 Receptor de semnal
4 Telecomandă
5 Mâner de transport
6 Canal de evacuare a aerului
7 Admisia de aer a vaporizatorului
8 Port de scurgere

PANOU DE CONTROL

Buton de alimentare
Buton cronometru
Buton repaus
Buton de viteză
Buton mod
LOW Viteză redusă a ventilatorului
HIGH Viteză mare a ventilatorului
Buton cronometru / temperatură buton SUS
Buton temporizator / temperatură buton JOS
AUTO Mod automat
COOL Mod răcire
DRY Mod dezumidificare
FAN Mod ventilator

INSTALARE

Selectați cea mai bună locație
– Lângă o fereastră, o ușă sau o ușă de sticlă.
– Păstrați o distanță minimă de 60 cm sau 19½ "de la ieșirea aerului de retur la perete sau orice alte obstacole.
– Fixați un capăt al furtunului de aer la orificiul de ieșire a aerului (vezi partea inferioară a aparatului).
– Extindeți furtunul de aer pentru a vă asigura că există suficient spațiu între celălalt capăt al furtunului de aer și fereastră, ușă, ușă de sticlă sau gaură din perete.
– Pentru a preveni orice obstrucție, ieșirea sau admisia aerului nu trebuie să fie prevăzută cu o rețea de protecție sau cu orice alt element.

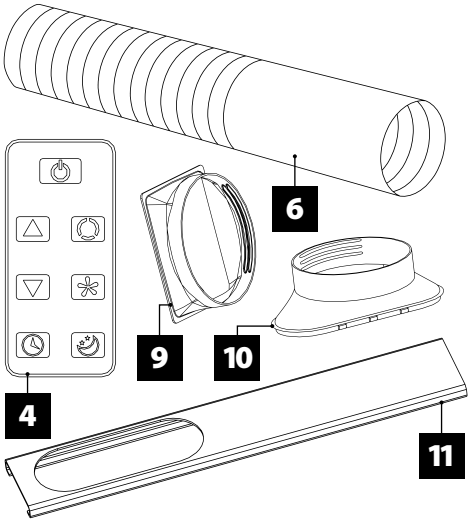

4 Telecomandă
6 Canal de evacuare a aerului
9 Conector pentru conducta de evacuare a aerului de pe aparatul de aer condiționat
10 Conector pentru kitul ferestrei conductei de evacuare a aerului
11 Kit de fereastră

INSTALAREA CONDUCTEI DE EVACUARE ȘI A ADAPTORULUI

CUM SE FIXEAZĂ CONECTORII DE PE CONDUCTA DE EVACUARE A AERULUI

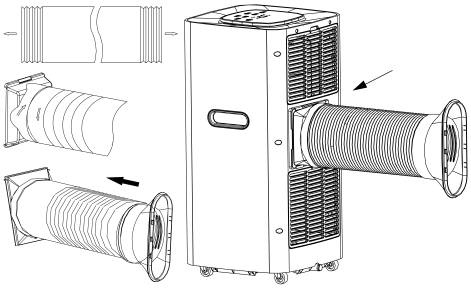

1. Extindeți conducta de evacuare a aerului trăgând cele două capete ale conductei.
2. Înșurubați conducta de evacuare a aerului în conectorul conductei de evacuare a aerului.
3. Înșurubați conectorul ferestrei în conectorul din plastic.

4. Instalați conectorul conductei de evacuare a aerului pe unitate.

INSTALARE KIT FERESTRE

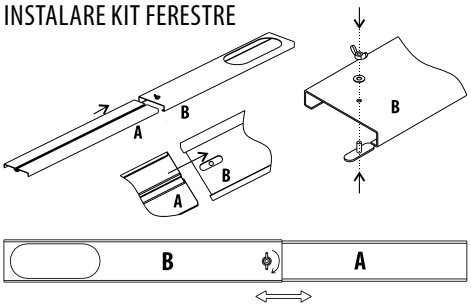

Introduceți placa A în placa B așa cum se arată în imagine.
Consumatorul poate regla placa A în sus sau în jos în funcție de înălțimea ferestrei.

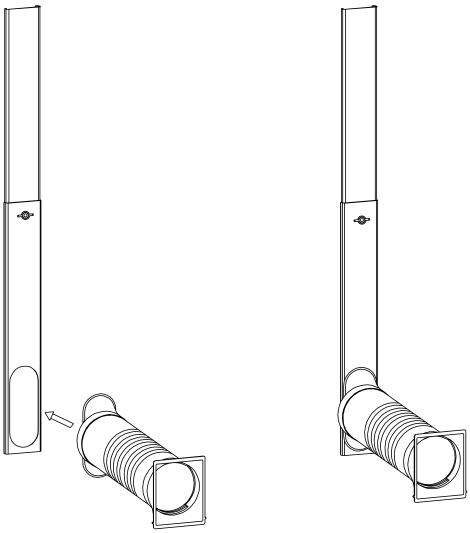

Instalați conducta de evacuare a aerului și accesoriile sale pe setul de ferestre, așa cum se arată în imagine.

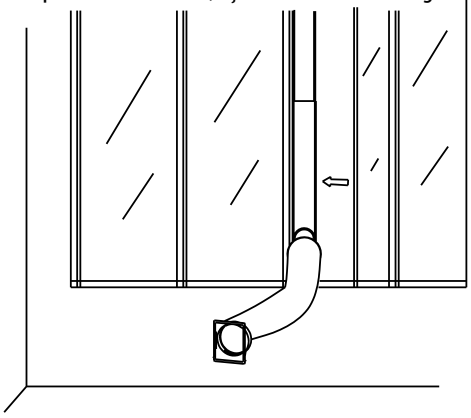

Deschideți fereastra unde doriți să instalați conducta de evacuare a aerului. Instalați conducta de evacuare a aerului pe fereastră, apoi închideți fereastra.

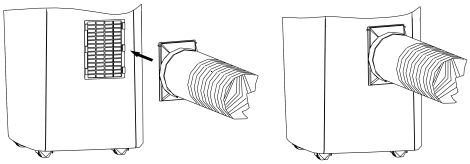

Conectați celălalt capăt al conductei de evacuare a aerului și accesoriile sale la aparatul de aer condiționat.

FUNCȚIONAREA PANELULUI DE CONTROL

FUNCȚIONARE AUTOMATĂ, RĂCIRE, DEZUMIDIFICARE, MODUL VENTILATOR

1. Pornirea / oprirea unității
   Conectați-l: unitatea emite un semnal sonor.
   Apăsați butonul ⏻: unitatea este pornită.
   Apăsați din nou butonul ⏻: se aude un sunet și unitatea se oprește.
2. Selectarea modului de operare
   Selectați butonul pentru a selecta modul dorit așa cum se arată mai jos:

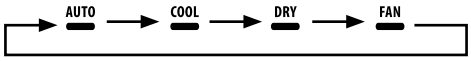

3. Reglarea temperaturii
   Temperatura poate fi setată în intervalul de la 15°C la 31°C cu creșteri de câte 1°C.
   Apăsați butonul ⊕ sau ⊖ o dată pentru a crește sau reduce temperatura cu 1°C. LED-ul unității arată temperatura țintă timp de 5 secunde și apoi afișează temperatura camerei.
4. Reglarea vitezei ventilatorului
   Apăsați butonul pentru a selecta viteză dorită a ventilatorului, după cum se arată mai jos:

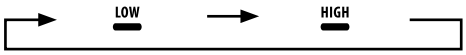

PRINCIPIUL DE FUNCȚIONARE PE MOD

Modul AUTO:
1. Odată activat, senzorul de temperatură interioară selectează automat modul de funcționare dorit: COOL sau FAN.
2. Când temperatura camerei este ≥ 24°C, unitatea trece automat la modul COOL.
3. Când temperatura camerei este ≤ 24°C, unitatea trece automat la modul FAN.

Modul DRY:
1. Ventilatorul funcționează la viteză redusă. Viteza nu poate fi reglată.
2. Compresorul se oprește după 8 minute și reia funcționarea după 6 minute.
3. Reglarea temperaturii nu are efect.

Modul COOL:
1. Când temperatura camerei este mai mare decât temperatura setată anterior, compresorul începe să funcționeze.
2. Când temperatura camerei este mai mică decât temperatura setată anterior, compresorul se oprește și ventilatorul superior funcționează la viteza implicită.

Modul FAN:
1. Ventilatorul funcționează la viteza setată, compresorul nu funcționează.
2. Reglarea temperaturii nu are efect.

Operațiunea :
1. Apăsați butonul pentru a seta timpul de „oprire automată" în timp ce unitatea funcționează.
2. Apăsați butonul pentru a seta timpul de „oprire automată" când unitatea este gata.
3. Timpul poate fi ajustat într-un interval de la 1 oră la 24 de ore. Apăsați butonul ⊕ sau ⊖ o dată pentru a mări sau micșora timpul cu 1 oră.

Operațiunea :
1. Operațiunea este eficientă atunci când unitatea se află în modul COOL.
2. Apăsați butonul în modul COOL: unitatea trece în modul de repaus și ventilatorul începe automat să se întoarcă la viteză mică. Temperatura setată va crește 1°C după o oră și va crește 2°C după două ore. După șase ore, unitatea se va opri automat din funcționare.

Panoul de control are o funcție de memorie. Când porniți unitatea, aceasta va continua să funcționeze cu aceleași setări ca atunci când a fost oprită.

TELECOMANDA

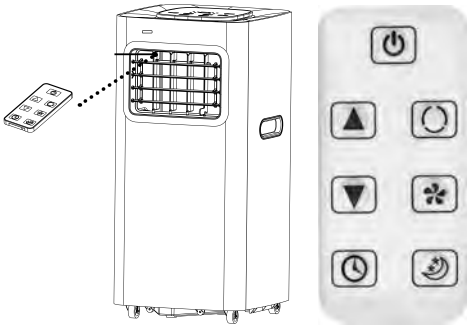

Pentru a acționa aparatul de aer condiționat, îndreptați telecomanda către receptorul de semnal așa cum se arată în imagine. Raza de acțiune a telecomenzii este de aproximativ 5 metri sau 16,4 picioare atunci când este direcționată direct către receptorul de semnal. Raza de acțiune poate diferi atunci când telecomanda nu vizează direct receptorul de semnal sau când obiectele blochează semnalul de la telecomandă.

⏻ BUTON
Acest buton va porni sau opri aparatul.
BUTON
Acest buton va selecta modul de operare.
BUTON
Acest buton comută între viteza ventilatorului, sau .
BUTOANE ⊕ și ⊖
În funcție de modul de funcționare, aceste butoane vor schimba temperatura camerei sau temporizatorul.
BUTON
Acest buton este utilizat pentru a seta orele de pornire și oprire automate.
BUTON
Acest buton este utilizat pentru a seta sau anula modul .

CUM SE INSTALEAZĂ BATERIA

Glisați capacul deschis așa cum se arată în imagine. Introduceți bateria în funcție de polaritatea sa. Glisați capacul închis așa cum se arată în imagine.

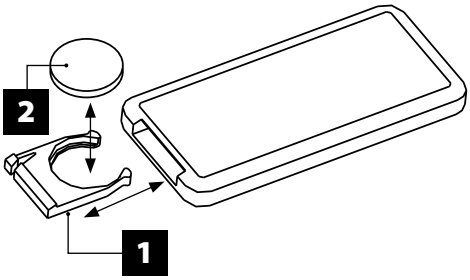

1. Înainte de a utiliza telecomanda, scoateţi protecţia din plastic de pe baterie.
2. Telecomanda funcţionează cu o baterie de tip CR2025.
3. Funcţia ION poate fi acţionată numai cu telecomanda.
4. Când nu îl folosiţi pentru perioade lungi de timp, scoateţi bateria din telecomandă.

BATERIE

Aşezaţi bateriile în compartiment după cum indică semnele + şi -. Înlăturaţi bateriile descărcate şi/sau bateriile care nu sunt utilizate o perioadă îndelungată. Nu utilizaţi niciodată baterii diferite în acelaşi timp. Încercaţi ca niciodată să nu încărcaţi bateriile care nu sunt reîncărcabile. Nu aruncaţi NICIODATĂ bateriile descărcate în foc. Ambele procedee pot duce la explodarea bateriilor. Nu aruncaţi bateriile la gunoi ci predaţi-le pentru reciclare.

PROTECȚIE

Dispozitivul de protecție poate declanșa și opri aparatul în cazurile enumerate mai jos.

Răcire:

– Temperatura aerului interior este peste 43°C.
– Temperatura camerei este sub 15°C.

Dezumidificare:

– Temperatura camerei este sub 15°C.

Dispozitivul de protecție va funcționa în următoarele cazuri:

– Nu reporniți unitatea imediat după oprirea funcției sau schimbarea modului în timpul funcționării. Așteptați cel puțin 3 minute.

NOTĂ: unitatea stochează o parte din apa condensată pentru reciclare între condensator și recipientul de apă. Când nivelul apei crește la cel mai înalt nivel, indicatorul nivelului maxim al apei (E4) se aprinde pentru a vă informa că apa trebuie evacuată. Vă rugăm să întrerupeți alimentarea cu energie electrică, mutați aparatul într-o zonă adecvată, scoateți dopul de scurgere și scurgeți complet apa. Pentru a evita scurgerile, nu uitați să puneți dopul din nou atunci când scurgerea este terminată. În funcție de locul în care este poziționat aparatul, puteți conecta și furtunul de scurgere la orificiul de scurgere pentru a scurge apa.

ÎNTREȚINERE

ÎNTREȚINEREA APARATULUI

1. Întrerupeți sursa de alimentare.
2. Ștergeți corpul (carcasa) cu o cârpă moale și umedă.

ÎNTREȚINEREA FILTRULUI DE AER

Filtrul de aer trebuie curățat după aprox. 100 de ore de funcționare.

Procedați după cum urmează:

1. Opriți aparatul și scoateți filtrul de aer.
2. Curățați și reinstalați filtrul de aer. Dacă filtrul de aer este foarte murdar, spălați-l cu o soluție de detergent și apă călduță. Lăsați filtrul de aer să se usuce într-un loc umbrit și răcoros înainte de a-l reinstala.
3. Curățați filtrul de aer la fiecare două săptămâni dacă aparatul de aer condiționat funcționează într-un mediu extrem de prăfuit.

ÎNTREȚINERE DUPĂ UTILIZAREA

1. Dacă nu intenționați să utilizați aparatul pentru o perioadă lungă de timp, asigurați-vă că ați scos dopul de cauciuc primar și secundar al orificiului de scurgere pentru a scurge apa.
2. Mențineți aparatul în funcțiune (numai ventilator) pentru o jumătate de zi (într-o zi însorită) pentru a usca circuitele aparatului și a preveni acumularea de mucegai.
3. Opriți aparatul și scoateți ștecherul, scoateți bateriile telecomenzii și depozitați aparatul corespunzător.
4. Curățați filtrul de aer și puneți-l la loc.
5. Scoateți furtunurile de aer și păstrați-le corespunzător. Acoperiți orificiul astfel încât să fie protejat corespunzător.

MEDIU

Atunci când acest produs ajunge la sfârșitul duratei sale de utilizare, predați-l la un punct de colectare pentru reutilizarea echipamentelor electrice și electronice. Vă rugăm să consultați simbolurile de pe produs, instrucțiunile de utilizare sau ambalajul. Luați legătura cu municipalitatea de care aparțineți, pentru a afla adresa celui mai apropiat punct de colectare al aparatelor electrice și electronice.

BG КЛИМАТИК

РЪКОВОДСТВО ЗА ПОТРЕБИТЕЛЯ

ПРОЧЕТЕТЕ СЛЕДНИТЕ ИНСТРУКЦИИ ЗА БЕЗОПАСНОСТ ПРЕДИ ИЗПОЛЗВАНЕ И ЗАПАЗЕТЕ ЗА БЪДЕЩА РЕФЕРЕНЦИЯ.

ПРЕДУПРЕЖДЕНИЕ: ЗА ДА СЕ ИЗБЕГНЕ РИСК ОТ ТОКОВ УДАР, НИКОГА НЕ ПУСКВАЙТЕ ПРОДУКТА, КОГАТО Е РАЗГЛОБЕН.

ВНИМАНИЕ: ЗА ДА НАМАЛИТЕ РИСКА ОТ ПОЖАР ИЛИ ТОКОВ УДАР, НИКОГА НЕ ИЗПОЛЗВАЙТЕ ПРОДУКТА ЗАЕДНО С ЕЛЕКТРОНЕН ТАЙМЕР. ВКЛЮЧЕТЕ УСТРОЙСТВОТО В ЗАЗЕМЕН 3-ГНЕЗДЕН КОНТАКТ. НЕ ПРЕМАХВАЙТЕ ЩЕПСЕЛА. НЕ ИЗПОЛЗВАЙТЕ АДАПТЕР.

УКАЗАНИЯ ЗА БЕЗОПАСНОСТ

– Всички окабелявания трябва да отговарят на местните и национални електрически кодове и да бъдат инсталирани от квалифициран електротехник. Ако имате въпроси относно следните инструкции, свържете се с квалифициран електротехник.
– Проверете наличното захранване и разрешете всички проблеми с окабеляването преди инсталирането и експлоатацията на това устройство.
– За ваша безопасност и защита, този уред е заземен чрез щепсела на захранващия кабел, когато е включен в подходящ стенен контакт. Ако не сте сигурни дали стенните контакти в дома ви са правилно заземени, моля, консултирайте се с електротехник. Ако захранващият кабел е повреден, той трябва да бъде заменен от производителя, неговия сервизен агент или квалифицирано лице, за да се избегнат всякакви опасности.
– Използвайте продукта само както е описано в това ръководство.
– Този продукт е предназначен само за битова употреба.
– Този продукт не е предназначен за търговска, промишлена употреба или употреба на открито.
– Не потапяйте уреда, щепсела или кабела във вода или други течности.
– Не пръскайте продукта с течности.
– Не покривайте продукта.
– Не използвайте във влажни помещения или в близост до мивка.
– Не използвайте в присъствието на експлозивни и / или запалими изпарения.
– Не поставяйте продукта или част от него близо до открит огън или друг източник на топлина.
– Винаги поставяйте на място, недостъпно за деца.
– Винаги поставяйте на стабилна повърхност.
– Никога не прокарвайте нищо през вентилационната решетка и винаги дръжте под наблюдение, когато уредът е включен.
– Този уред не е предназначен за употреба от лица (включително деца под 8 години) с намалени физически,

сензорни или умствени способности, които нямат опит или знания, освен ако те не са наблюдавани от лице, отговорно за тяхната безопасност или инструктирани как да използват уреда. Децата не трябва да играят с продукта. Почистването и поддръжката не трябва да се извършват от деца без надзор.
– Преди да свържете уреда, проверете дали стойностите на напрежението, показани на табелката с данни, съответстват на стойностите на електрозахранващата мрежа.
– До контакта трябва да се стига лесно, за да може щепселът да се извади бързо в случай на спешност.
– Имайте предвид, че хладилните агенти могат да имат мирис.
– Не пробивайте и не изгаряйте.
– Максимално количество зареждане с хладилен агент: 135g
– Дръжте устройството на поне 1 метър от телевизори и/или радиостанции, за да избегнете електромагнитни смущения.
– Не излагайте устройството на пряка слънчева светлина, за да избегнете избледняване на цвета на повърхността.
– Не накланяйте устройството на повече от 35° и не го поставяйте с главата надолу по време на транспортиране.
– Изпразнете съда за източване на конденза, преди да съхранявате уреда, за да удължите живота му.
– Не използвайте химически разтворители (напр. бензен, алкохол) за почистване на повърхността на устройството и избягвайте надраскване, увреждане на повърхността.
– Изпразнете водата от резервоара за вода, преди да преместите уреда.
– Батерията трябва да се извади от уреда, преди да се бракува, и да се изхвърли безопасно.
– Не използвайте средства, различни от препоръчаните от производителя, за да ускорите процеса на размразяване или да почистите уреда.

След отстраняване на опаковъчните материали, проверете състоянието на уреда. Ако имате съмнения относно състоянието на устройството, не го използвайте и се свържете с квалифицирано лице за помощ. Опаковъчните материали (найлонови торбички, полистиролова пяна, пирони и др.) Трябва да се държат далеч от достъпа на деца, тъй като те могат да бъдат опасни.

ВИНАГИ ИЗКЛЮЧВАЙТЕ УРЕДА ОТ КОНТАКТА, КОГАТО:

– не се използва.
– премествате продукта от едно място на друго.
– обслужвате части от продукта.
– почиствате продукта.

НЕ ИЗПОЛЗВАЙТЕ, КОГАТО:

– Не използвайте продукта, когато:
– щепселът или кабелът са повредени.
– продуктът е паднал.
– продуктът не функционира правилно.
– продуктът е повреден по някакъв начин.
– Не закачайте и не монтирайте продукта на стена или таван.
– Не работете с продукта, ако решетките не са поставени правилно.
– Кабелът трябва да бъде заменен от квалифициран електротехник, ако показва признаци на повреда.

ХЛАДИЛЕН АГЕНТ

(ЕО) № 842/2006: Този климатик съдържа хладилен агент R290. Количеството хладилен агент е по-малко от 135g и се съхранява в затворена хладилната верига. Охлаждащата течност има нулев потенциал за разрушаване на озона, но е така наречен парников газ според Протокола от Киото и по този начин може да допринесе за глобалното затопляне, ако бъде изпуснат в атмосферата. Поради това само обучени техници със сертификати за хладилен агент могат да пълнят или изпразват уреда. Ако обаче хладилната верига на охлаждащата течност на климатика не е повредена и ако уредът се използва правилно, няма да е необходимо да го пълните с охлаждаща течност GWP: R290 (пропан) 3.

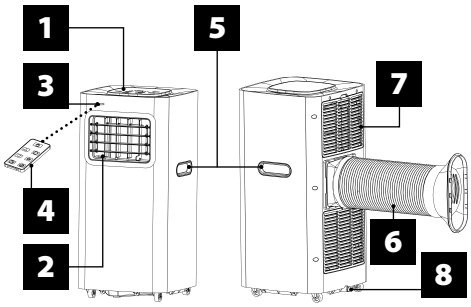

ЧАСТИ

1 Контролен панел
2 Изход за студен въздух
3 Сигнален рецептор
4 Дистанционно управление
5 Транспортна дръжка
6 Изпускателен канал за въздух
7 Вход за въздух на изпарителя
8 Отводнителен отвор

КОНТРОЛЕН ПАНЕЛ

Бутон за захранване
Бутон на таймера
Бутон за заспиване
Бутон за скорост
Бутон за режим
LOW Ниска скорост на вентилатора
HIGH Висока скорост на вентилатора
Бутон за таймер / температура НАГОРЕ
Бутон за таймер / температура НАДОЛУ
AUTO Автоматичен режим
COOL Режим на охлаждане
DRY Режим на овлажняване
FAN Режим вентилатор

ИНСТАЛАЦИЯ

Изберете най-доброто място
– До прозорец, врата или френски прозорец.
– Спазвайте минимално разстояние от 60см или 19½" от изхода за връщане на въздуха до стената или други препятствия.
– Закрепете единия край на въздушния маркуч към изхода за въздух (вижте дъното на уреда).
– Изтеглете въздушния маркуч, за да се уверите, че има достатъчно място между другия край на въздушния маркуч и прозореца, вратата, френския прозорец или дупката в стената.
– За да се предотвратят каквито и да било препятствия, изпускателният отвор или входът за въздух не трябва да бъдат снабдени със защитна решетка или друг елемент.

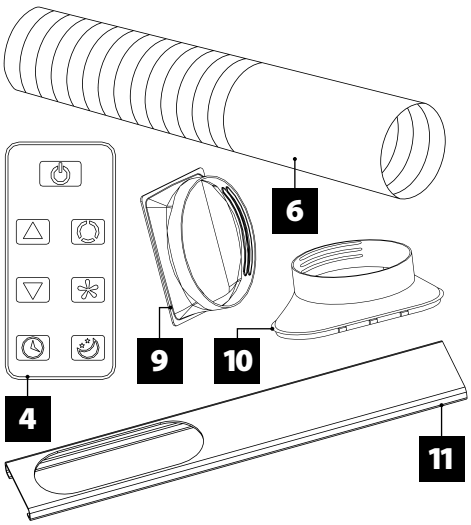

4 Дистанционно управление
6 Изпускателен канал за въздух
9 Съединител за изпускателен канал на въздуха на климатика

10 Съединител за изпускателен канал за комплект за прозорци
11 Комплект за прозорци

МОНТАЖ НА ИЗПУСКАТЕЛЕН КАНАЛ И АДАПТЕР

КАК ДА СЕ ФИКСИРАТ СЪЕДИНИТЕЛИТЕ НА ИЗПУСКАТЕЛНИЯ КАНАЛ НА ВЪЗДУХА

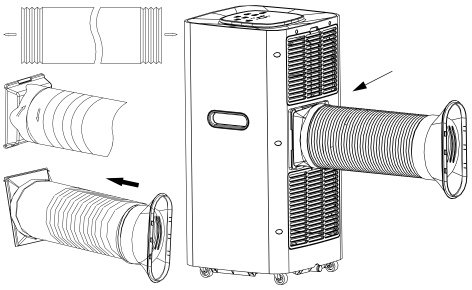

1. Удължете въздуховодния канал, като издърпате двата края на канала.
2. Завийте изпускателния канал за въздуха в съединителя на изпускателния канал на въздух.
3. Завийте съединителя на прозореца в пластмасовия съединител.
4. Инсталирайте съединителя на изпускателния канал на въздух към устройството.

ИНСТАЛИРАНЕ НА КОМПЛЕКТА ЗА ПРОЗОРЕЦ

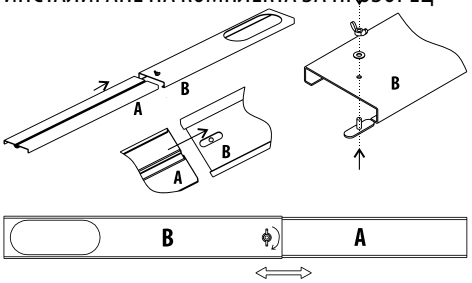

Поставете дъска A в дъска B, както е показано на изображението.
Потребителят може да регулира дъската A нагоре или надолу според височината на прозореца.

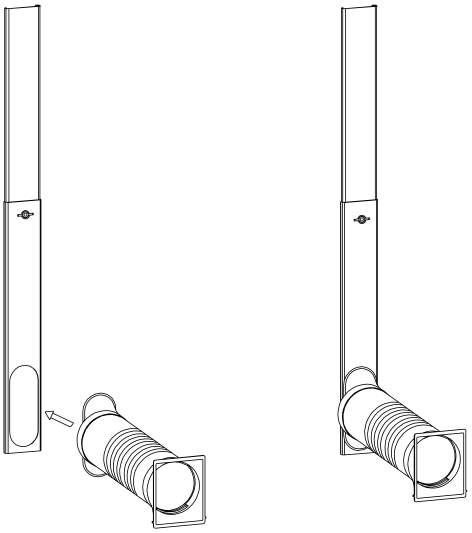

Инсталирайте изпускателния канал за въздух и аксесоарите към него върху комплекта за прозорец, както е показано на изображението.

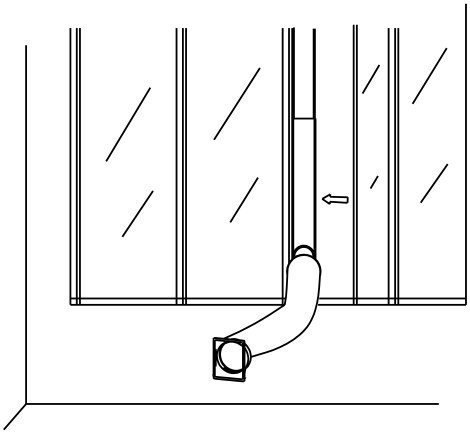

Отворете прозореца, където искате да монтирате изпускателния канал за въздух. Инсталирайте изпускателния канал за въздух на прозореца, след което затворете прозореца.

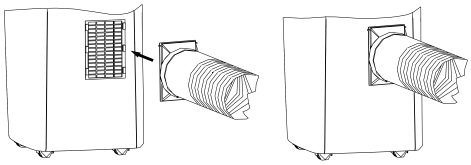

Свържете другия край на изпускателния въздуховод и неговите аксесоари към климатика.

РАБОТА С КОНТРОЛНИЯ ПАНЕЛ

АВТОМАТИЧНО, ОХЛАЖДАНЕ, ИЗСУШАВАНЕ, РАБОТА НА МОДЕЛА НА ВЕНТИЛАТОРА

1. Включване / изключване на устройството
   Поставете щепсела в контакта: устройството издава звуков сигнал веднъж.
   Натиснете бутона ⏻: устройството е включено.
   Натиснете отново бутона ⏻: чува се звук и устройството се изключва.
2. Избор на режим на работа
   Изберете бутона ⌂, за да изберете желания режим, както е показано по-долу:

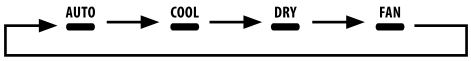

3. Регулиране на температурата
   Температурата може да се настрои в диапазона от 15°C до 31°C, с настване от 1°C.
   Натиснете веднъж бутона + или −, за да увеличите или намалите температурата с 1°C. LED индикаторът показва желаната температура за 5 секунди и след това показва стайната температура.
4. Регулиране на скоростта на вентилатора
   Натиснете бутона ✣, за да изберете желаната скорост на вентилатора, както е показано по-долу:

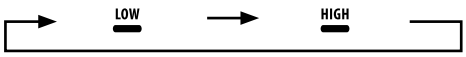

ПРИНЦИП НА РАБОТА СПОРЕД ИЗБРАН РЕЖИМ

AUTO режим:

1. След като се активира, сензорът за вътрешна температура избира автоматично желания режим на работа: COOL или FAN.
2. Когато стайната температура е ≥ 24°C, устройството автоматично превключва в режим COOL.
3. Когато стайната температура е ≤ 24°C, устройството автоматично превключва в режим FAN.

DRY режим:

1. Вентилаторът работи на ниска скорост. Скоростта не може да се регулира.
2. Компресорът спира след 8 минути и продължава работа след 6 минути.
3. Настройка на температурата няма ефект.

COOL режим:

1. Когато стайната температура е по-висока от предварително зададената температура, компресорът започва да работи.
2. Когато стайната температура е по-ниска от предварително зададената температура, компресорът спира и горният вентилатор работи със стандартна скорост

FAN режим:

1. Вентилаторът работи със зададената скорост, компресорът не работи.
2. Настройка на температурата няма ефект.

⏲ операция:

1. Натиснете бутона ⏲, за да зададете времето за „автоматично изключване“, докато уредът работи.
2. Натиснете бутона ⏲, за да зададете времето за „автоматично изключване“, когато устройството е готово.
3. Времето може да се регулира в диапазон от 1 час до 24 часа. Натиснете веднъж бутона + или −, за да увеличите или намалите времето с 1 час.

операция:

1. Операцията е ефективна, когато устройството е в режим COOL.
2. Натиснете бутона в режим COOL: устройството преминава в режим на заспиване и вентилаторът автоматично започва да се върти с ниска скорост. Зададената температура ще се повиши с 1°C след един час и ще се увеличи с 2°C след два часа. След шест часа уредът автоматично ще спре да работи.

Контролният панел има функция памет. Когато включите устройството, то ще продължи да работи със същите настройки, както когато е било изключено.

ДИСТАНЦИОНЕН КОНТРОЛ

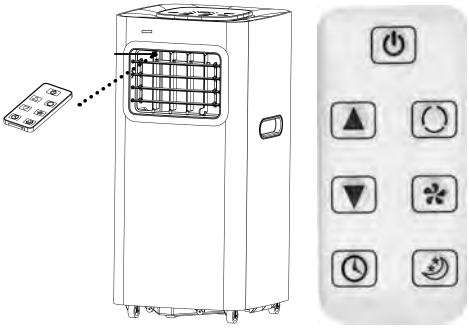

За да работите с климатика, насочете дистанционното управление към сигналния рецептор, както е показано на изображението. Обхватът на дистанционното управление е приблизително 5 метра или 16,4 фута, когато е насочен директно към сигналния рецептор. Обхватът може да се различава, когато дистанционното управление не е насочено директно към рецептора на сигнала или когато обекти блокират сигнала от дистанционното управление.

⏻ БУТОН

Този бутон включва или изключва уреда.

БУТОН

Този бутон избира режим на работа.

БУТОН

Този бутон превключва между скоростите на вентилатора, или .

и БУТОНИ

В зависимост от режима на работа тези бутони ще променят стайната температура или таймера.

БУТОН

Този бутон се използва за задаване на времето за автоматично включване и изключване.

БУТОН

Този бутон се използва за задаване или отмяна на режим .

КАК ДА ИНСТАЛИРАТЕ БАТЕРИЯТА

Плъзнете капака, за да отворите, както е показано на изображението. Поставете батерията според нейната полярност. Плъзнете капака обратно, за да затворите, както е показано на изображението.

1. Преди да използвате дистанционното управление, свалете пластмасовата защита от батерията.
2. Дистанционното управление работи с батерия тип CR2025.
3. Функцията ION може да се управлява само с дистанционното управление.
4. Когато не се използва за дълги периоди от време, извадете батерията от дистанционното.

Поставете батериите според полюсната индикация. Отстранете батериите с изтекъл срок на употреба и/или батерии, които не са употребявани в продължителен период от време. Не смесвайте различен тип батерии. Никога не презареждайте непрезареждащи се батерии. Никога не излагайте батериите на огън. Това може да доведе до експлозия на батерията. Не изхвърляйте батерията заедно с битовите отпадъци.

ЗАЩИТА

Защитното устройство може да се препъне и да спре уреда в изброените по-долу случаи.

Охлаждане:

– Температурата на въздуха в помещенията е над 43°C.
– Стайната температура е под 15°C.

Изсушаване:

– Стайната температура е под 15°C.

Защитното устройство ще работи в следните случаи:

– Не рестартирайте устройството веднага след спиране на работата или промяна на режима по време на работа. Изчакайте поне 3 минути.

ЗАБЕЛЕЖКА: устройството съхранява част от кондензираната вода за рециклиране между кондензатора и контейнера за вода. Когато нивото на водата се повиши до най-високото ниво, индикаторът за максимално ниво на водата (E4) светва, за да ви информира, че водата трябва да се източи. Моля, изключете захранването, преместете уреда на подходящо място, извадете запушалката за източване и източете водата напълно. За да избегнете течове, не забравяйте да поставите обратно запушалката, когато източването приключи. В зависимост от мястото, където е разположен уредът, можете също да свържете дренажния маркуч към отвора за източване, за да източите водата.

ПОДДРЪЖКА

ПОДДРЪЖКА НА УРЕДА

1. Изключете захранването.
2. Избършете тялото (корпуса) с мека и влажна кърпа.

ПОДДРЪЖКА НА ВЪЗДУШЕН ФИЛТЪР

Въздушният филтър трябва да се почисти след около 100 работни часа.

Направете следното:

1. Изключете уреда и извадете въздушния филтър.
2. Почистете и инсталирайте отново въздушния филтър. Ако въздушният филтър е сериозно замърсен, измийте го с разтвор от сапун и хладка вода. Оставете въздушния филтър да изсъхне на сенчесто и хладно място, преди да го инсталирате отново.
3. Почиствайте въздушния филтър на всеки две седмици, ако климатикът работи в изключително прашна среда.

ПОДДРЪЖКА СЛЕД ИЗПОЛЗВАНЕ НА

1. Ако не планирате да използвате уреда за продължителен период от време, не забравяйте да извадите първичната и вторичната гумена запушалка на дренажния отвор, за да източите водата.
2. Оставете уреда да работи (само с вентилатор) за половин ден (в слънчев ден), за да изсъхне веригата на уреда и да се предотврати натрупването на мухъл.
3. Спрете уреда и извадете щепсела на захранването, извадете батериите на дистанционното управление и съхранявайте уреда по съответния начин.
4. Почистете въздушния филтър и го върнете на мястото му.
5. Извадете въздушните маркучи и ги съхранявайте по съответния начин. Покрийте дупката, така че да е добре защитена.

ОКОЛНА СРЕДА

Когато уредът приключи своя експлоатационен живот го предайте в пункт за рециклиране на електрическа и електронна апаратура. Обърнете внимание на указанията и символите върху продукта, в инструкциите за употреба и върху опаковката. Свържете се с вашето кметство, за да поискате адреса на най-близкия подходящ събирателен пункт във вашия квартал.

SK KLIMATIZÁCIA

PRÍRUČKA POUŽÍVATEĽA

PRED POUŽITÍM SI PREČÍTAJTE NASLEDUJÚCE SA BEZPEČNOSTNÉ POKYNY A UCHOVÁVAJTE ICH PRE BUDÚCE REFERENCIE.

UPOZORNENIE: ABY STE SA VYHLI RIZIKU ÚRAZU ELEKTRICKÝM PRÚDOM, NIKDY NEZAPÁJAJTE VÝROBOK KEĎ JE ROZLOŽENÝ.

UPOZORNENIE: NA ZNÍŽENIE RIZIKA POŽIARU ALEBO ÚRAZU ELEKTRICKÝM PRÚDOM NIKDY NEPOUŽÍVAJTE VÝROBOK SPOLU S ELEKTRONICKÝM ČASOVAČOM. ZAPOJTE ZARIADENIE DO UZEMNENEJ 3 KOLÍKOVEJ ZÁSUVKY NAPÁJANIA. NEODSTRAŇUJTE ZEMNIACI KOLÍK: NEPOUŽÍVAJTE ADAPTÉR.

BEZPEČNOSTNÉ POKYNY

– Všetky vodiče musia zodpovedať miestnym a národným elektrickým predpisom a musia byť inštalované kvalifikovaným elektrikárom. Ak máte otázky týkajúce sa nasledujúcich pokynov, obráťte sa na kvalifikovaného elektrikára.
– Pred inštaláciou a prevádzkou tohto zariadenia skontrolujte dostupné napájanie a vyriešte všetky problémy s pripojením.
– Kvôli vašej bezpečnosti a ochrane je tento prístroj uzemnený cez zástrčku napájacieho kábla, keď je zapojený do zodpovedajúcej elektrickej zásuvky. Ak si nie ste istí, či sú zásuvky v domácnosti správne uzemnené, obráťte sa na elektrikára. Ak je napájací kábel poškodený, musí byť vymenený výrobcom, jeho servisným zástupcom alebo podobne kvalifikovanou osobou, aby sa zabránilo riziku.
– Výrobok používajte iba podľa pokynov v tejto príručke.
– Tento výrobok je určený iba na použitie v domácnosti.
– Tento produkt nie je určený na komerčné, priemyselné alebo vonkajšie použitie.
– Neponárajte jednotku, zástrčku alebo kábel do vody alebo iných tekutín.
– Nestriekajte výrobok tekutinami.
– Nezakrývajte výrobok.
– Nepoužívajte vo vlhkých priestoroch alebo v blízkosti umývadla.
– Nepoužívajte v prítomnosti výbušných a / alebo horľavých výparov.
– Výrobok ani jeho časti neumiestňujte do blízkosti otvoreného ohňa alebo iného zdroja tepla.
– Umiestnite vždy mimo dosahu detí.
– Umiestnite vždy na stabilný povrch.
– Nikdy nevkladajte nič cez ventilačnú klietku a po zapnutí vždy majte pod dohľadom.
– Tento výrobok nie je určený na použitie pre osoby (vrátane detí do 8 rokov) so zníženými fyzickými, zmyslovými alebo duševnými schopnosťami alebo s nedostatkom skúseností a znalostí, pokiaľ nie sú pod dohľadom alebo pokynmi týkajúcimi sa použitia výrobku osobou zodpovednou za ich bezpečnosť. Deti sa s výrobkom nesmú hrať. Čistenie a údržbu by nemali vykonávať deti bez dozoru.
– Pred pripojením spotrebiča skontrolujte, či hodnoty napätia uvedené na typovom štítku zodpovedajú hodnotám napájacej siete.
– Sieťová zásuvka musí byť ľahko dostupná, aby bolo možné zástrčku v prípade núdze rýchlo odpojiť.
– Uvedomte si, že chladivo môže mať zápach.
– Neprepichujte ani nespaľujte.
– Maximálne množstvo náplne chladiva: 135g
– Udržujte výrobok vo vzdialenosti najmenej 1 meter od televízorov alebo rádií, aby ste predišli elektromagnetickému rušeniu.
– Nevystavujte prístroj priamemu slnečnému žiareniu, aby nedošlo k vyblednutiu farby povrchu.
– Počas prepravy nenakláňajte výrobok o viac ako 35° ani nedávajte hore dnom.
– Pred uložením jednotky vyprázdnite nádobu na odvádzanie kondenzátu, aby sa predĺžila životnosť jednotky.
– Na čistenie povrchu zariadenia nepoužívajte chemické rozpúšťadlá (napr. Benzén, alkohol) a zabráňte poškriabaniu alebo poškodeniu povrchu.
– Pred premiestnením prístroja vyprázdnite vodu z nádrže na vodu.
– Pred zošrotovaním musí byť batéria zo spotrebiča vybratá a musí byť bezpečne zlikvidovaná.
– Na urýchlenie procesu odmrazovania alebo na čistenie prístroja nepoužívajte iné prostriedky, ako sú odporúčané výrobcom.

Po odstránení obalového materiálu skontrolujte stav spotrebiča. Ak máte pochybnosti o stave prístroja, nepoužívajte ho a požiadajte o pomoc kvalifikovanú osobu. Obalové materiály (plastové vrecká, polystyrénová pena, nechty atď.) Musia byť uchovávané mimo dosahu detí, pretože môžu byť nebezpečné.

ODPOJTE ZARIADENIE VŽDY, KEĎ:

– sa nepoužíva.
– premiestňujete výrobok z jedného miesta na druhé.
– robíte údržbu alebo servis častí výrobku.
– čistíte výrobok.

NEPOUŽÍVAŤ, KEĎ:

– Výrobok nepoužívajte, keď:
– je zástrčka alebo kábel poškodený.
– výrobok spadol.
– výrobok nefunguje správne.
– výrobok je akýmkoľvek spôsobom poškodený.
– Produkt nevešajte ani nemontujte na stenu alebo strop.
– Nepoužívajte výrobok, pokiaľ nie sú mriežky správne umiestnené.
– Ak kábel vykazuje známky poškodenia, mal by ho vymeniť kvalifikovaný elektrikár.

CHLADIVO

(ES) č. 842/2006: Toto klimatizačné zariadenie obsahuje chladivo R290. Množstvo chladiva je menej ako 135g a je uložené v uzavretom chladiacom okruhu. Chladiaca kvapalina má nulový potenciál poškodzovania ozónu, je však takzvaným skleníkovým plynom podľa Kjótskeho protokolu a môže teda prispievať ku globálnemu otepľovaniu, ak sa uvoľní do atmosféry. Preto môžu spotrebič plniť alebo vyprázdňovať iba vyškolení technici s osvedčením o chladive. Ak však nie je poškodený okruh chladiacej kvapaliny klimatizácie a ak je prístroj správne používaný, nebude potrebné ho plniť chladiacou kvapalinou GWP: R290 Propán) 3.

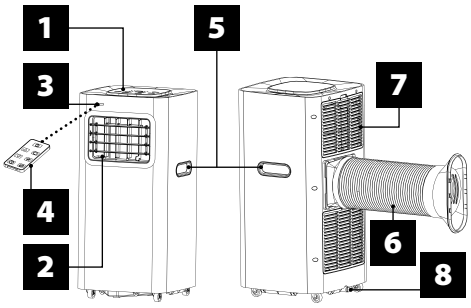

DIELY

1 Ovládací panel
2 Výstup studeného vzduchu
3 Signálny receptor
4 Diaľkové ovládanie
5 Prepravná rukoväť
6 Potrubie na odvádzanie vzduchu
7 Nasávanie vzduchu do výparníka
8 Vypúšťací otvor

OVLÁDACÍ PANEL

Tlačidlo napájania
Tlačidlo časovača
Tlačidlo spánku
Tlačidlo rýchlosti
Tlačidlo režimu
LOW Nízka rýchlosť ventilátora
HIGH Vysoká rýchlosť ventilátora
Tlačidlo časovača/zvyšovania teploty
Tlačidlo časovača/teploty NADOL
AUTO Automatický režim
COOL Chladný režim
Režim odvlhčovania
FAN Režim ventilátora

INŠTALÁCIA

Vyberte najlepšie umiestnenie
– Vedľa okna, dverí alebo francúzskeho okna.
– Dodržiavajte minimálnu vzdialenosť 60 cm alebo 19½ "od výstupu spätného vzduchu k stene alebo iným prekážkam.
– Jeden koniec vzduchovej hadice pripevnite k výstupu vzduchu (pozri spodnú časť prístroja).

– Predĺžte vzduchovú hadicu, aby ste sa uistili, že je dostatok priestoru medzi druhým koncom vzduchovej hadice a oknom, dverami, francúzskym oknom alebo otvorom v stene.
– Aby sa zabránilo akejkoľvek prekážke, nemal by byť výstup alebo nasávanie vzduchu vybavené ochrannou mriežkou alebo iným predmetom.

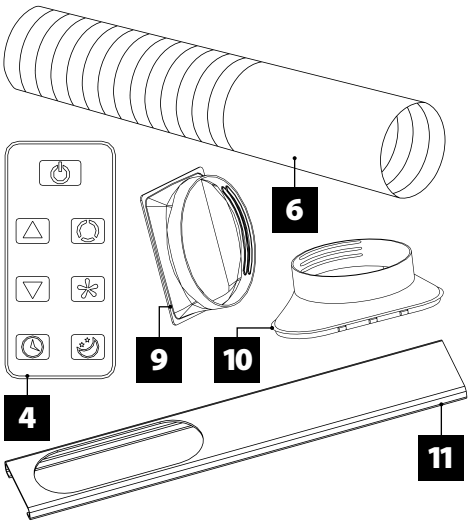

4 Diaľkové ovládanie
6 Potrubie na odvádzanie vzduchu
9 Konektor pre výfukové potrubie vzduchu na klimatizácii
10 Konektor výfukového potrubia pre montáž do okna
11 Okenná súprava

INŠTALÁCIA VÝFUKOVÉHO POTRUBIA A ADAPTÉRA

AKO PRIPEVNIŤ KONEKTORY NA POTRUBÍ NA ODVÁDZANIE VZDUCHU

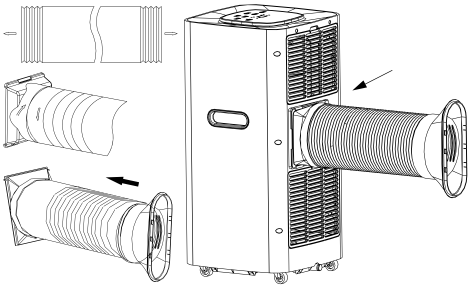

1. Predĺžte výfukové potrubie vzduchu tak, že vytiahnete jeho dva konce.
2. Zaskrutkujte potrubie na odvádzanie vzduchu do konektora potrubia na odvádzanie vzduchu.
3. Zaskrutkujte konektor okna do plastového konektora.
4. Namontujte konektor potrubia na odvádzanie vzduchu na výrobok.

INŠTALÁCIA OKENNEJ SADY

Vložte dosku A do dosky B, ako je to znázornené na obrázku.

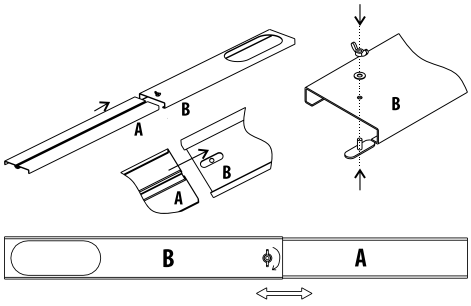

Spotrebiteľ môže nastaviť dosku A hore alebo dole podľa výšky okna.

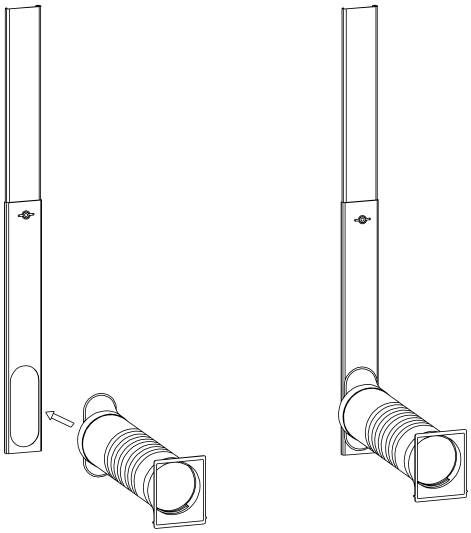

Nainštalujte potrubie pre odvod vzduchu a jeho príslušenstvo na okennú súpravu, ako je to znázornené na obrázku.

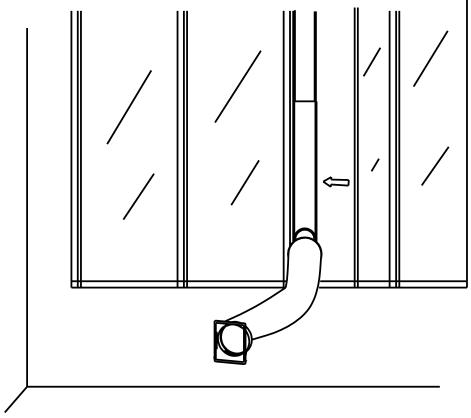

Otvorte okno, kam chcete inštalovať potrubie odpadového vzduchu. Namontujte potrubie pre odvod vzduchu na okno a potom okno zatvorte.

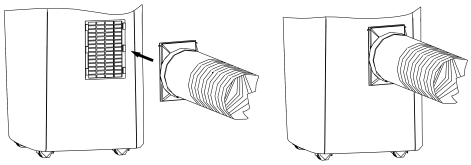

Pripojte druhý koniec potrubia na odvádzanie vzduchu a jeho príslušenstvo ku klimatizácii.

OBSLUHA OVLÁDACIEHO PANELU

AUTOMATICKÉ, CHLADENIE, ODVLHČOVANIE, PREVÁDZKA VENTILÁTORA

1. Zapnutie / vypnutie prístroja on/off
   Pripojte: výrobok pípne.
   Stlačte tlačidlo ⏻: jednotka je zapnutá.
   Znovu stlačte tlačidlo ⏻: bude počuť zvuk a jednotka sa vypne.
2. Výber prevádzkového režimu
   Stlačením tlačidla ⌂ vyberte požadovaný režim, ako je uvedené nižšie:

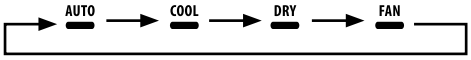

3. Nastavenie teploty
   Teplotu je možné nastaviť v rozmedzí od 15°C do 31°C s krokmi 1°C.
   Jedným stlačením tlačidla + alebo − zvýšite alebo znížite teplotu o 1°C. LED dióda jednotky zobrazí cieľovú teplotu na 5 sekúnd a potom zobrazí teplotu v miestnosti.
4 Úprava rýchlosti ventilátora
   Stlačením tlačidla ✣ zvoľte požadovanú rýchlosť ventilátora, ako je uvedené nižšie:

PRINCÍP FUNGOVANIA PRE KAŽDÝ REŽIM

AUTO ▬ režim:
1. Po aktivácii snímač vnútornej teploty automaticky vyberie požadovaný prevádzkový režim: COOL ▬ alebo FAN ▬.
2. Keď je izbová teplota ≥ 24°C, jednotka sa automaticky prepne do režimu COOL ▬.
3. Keď je izbová teplota ≤ 24°C, jednotka sa automaticky prepne do režimu FAN ▬.

💧 režim:
1. Ventilátor beží pri nízkych otáčkach. Rýchlosť sa nedá upraviť.
2. Kompresor sa zastaví po 8 minútach a po 6 minútach obnoví svoju činnosť.
3. Úprava teploty nemá žiadny vplyv.

COOL ▬ režim:
1. Keď je izbová teplota vyššia ako predtým nastavená teplota, kompresor začne pracovať.
2. Ak je izbová teplota nižšia ako predtým nastavená teplota, kompresor sa zastaví a horný ventilátor pracuje s predvolenými otáčkami.

FAN ▬ režim:
1. Ventilátor beží na nastavenej rýchlosti, kompresor nefunguje.
2. Nastavenie teploty nemá žiadny vplyv.

⏲ prevádzka:
1. Stlačením tlačidla ⏲ nastavte čas „automatického vypnutia“, keď je jednotka v prevádzke.
2. Stlačením tlačidla ⏲ nastavte čas „automatického vypnutia“, keď je jednotka pripravená.
3. Čas je možné nastaviť v rozmedzí od 1 hodiny do 24 hodín. Jedným stlačením tlačidla + alebo − zvýšite alebo znížite čas o 1 hodinu.

prevádzka:

1. Operácia je účinná, keď je jednotka v režime COOL.
2. Stlačte tlačidlo v režime COOL: jednotka sa prepne do režimu spánku a ventilátor sa začne automaticky otáčať pri nízkej rýchlosti. Nastavená teplota sa po jednej hodine zvýši o 1°C a po dvoch hodinách sa zvýši o 2°C. Po šiestich hodinách sa jednotka automaticky zastaví.

Ovládací panel má pamäťovú funkciu. Po zapnutí bude jednotka naďalej pracovať s rovnakými nastaveniami, ako keď bola vypnutá.

DIAĽKOVÉ OVLÁDANIE

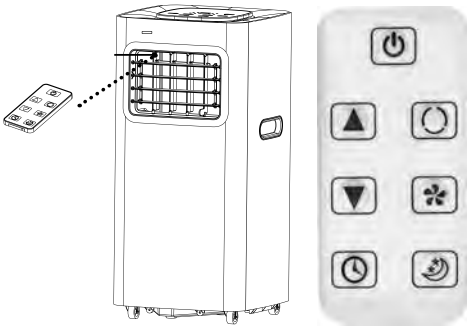

Ak chcete klimatizáciu ovládať, nasmerujte diaľkové ovládanie na signálny receptor, ako je to znázornené na obrázku. Dosah diaľkového ovládača je približne 5 metrov alebo 16,4 stôp, keď je namierený priamo na signálny receptor. Dosah sa môže líšiť, ak diaľkové ovládanie nie je priamo namierené na signálny receptor alebo keď objekty blokujú signál z diaľkového ovládača.

TLAČIDLO

Týmto tlačidlom sa prístroj zapína alebo vypína.

TLAČIDLO

Toto tlačidlo slúži na voľbu prevádzkového režimu.

TLAČIDLO

Toto tlačidlo prepína medzi rýchlosťami ventilátora alebo .

a TLAČIDLÁ

V závislosti od prevádzkového režimu budú tieto tlačidlá meniť teplotu v miestnosti alebo časovač.

TLAČIDLO

Toto tlačidlo sa používa na nastavenie časov automatického zapnutia a vypnutia.

TLAČIDLO

Toto tlačidlo sa používa na nastavenie alebo zrušenie režimu .

AKO NAINŠTALOVAŤ BATÉRIU

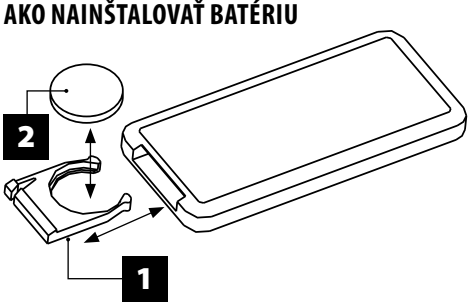

Odklopte kryt tak, ako je to znázornené na obrázku. Vložte batériu podľa jej polarity. Zasuňte kryt na zatvorený, ako je to znázornené na obrázku.

1. Pred použitím diaľkového ovládača odstráňte z batérie plastovú ochranu.
2. Diaľkové ovládanie pracuje s batériou typu CR2025.
3. Funkciu ION je možné ovládať iba pomocou diaľkového ovládača.
4. Ak diaľkový ovládač dlhší čas nepoužívate, vyberte z neho batériu.

BATÉRIE

Umiestnite batérie podľa polaritných (+/-) znakov. Vymeňte vybité batérie a batérie, ktoré neboli dlhšiu dobu použité. Nekombinujte rozne druhy baterií. Nikdy nedobíjajte batérie, ktoré k tomu nie sú určené. Nikdy nevyhadzujte vybité batérie do ohňa. Batérie by v oboch prípadoch mohli explodovať. Batérie nevyhadzujte, ale odovzdajte ako chemický odpad.

OCHRANA

Ochranné zariadenie môže v prípadoch uvedených nižšie zakopnúť a zastaviť prístroj.

Chladenie:

– Teplota vnútorného vzduchu je vyššia ako 43°C.
– Teplota v miestnosti je nižšia ako 15°C.

Odvlhčovanie:

– Teplota v miestnosti je nižšia ako 15°C.

Ochranné zariadenie bude fungovať v nasledujúcich prípadoch:

– Výrobok nereštartujte ihneď po zastavení prevádzky alebo zmene režimu počas prevádzky. Počkajte aspoň 3 minúty.

POZNÁMKA: výrobok uchováva časť kondenzovanej vody na recykláciu medzi kondenzátorom a nádobou na vodu. Keď hladina stúpne na najvyššiu úroveň, rozsvieti sa indikátor maximálnej hladiny vody (E4), ktorý vás informuje, že je potrebné vypustiť vodu. Odpojte napájanie, presuňte spotrebič na vhodné miesto, vytiahnite vypúšťaciu zátku a úplne vypustite vodu. Po ukončení vypúšťania nezabudnite zátku zaskrutkovať, aby nedošlo k úniku. V závislosti od miesta, kde je spotrebič umiestnený, môžete tiež pripojiť odtokovú hadicu k odtokovému otvoru, aby ste mohli vypustiť vodu.

ÚDRŽBA

ÚDRŽBA ZARIADENIA

1. Vypnite napájanie.
2. Telo (plášť) utrite mäkkou vlhkou handričkou.

ÚDRŽBA VZDUCHOVÉHO FILTRA

Vzduchový filter je potrebné vyčistiť po cca. 100 prevádzkových hodinách.

Postupujte nasledovne:

1. Vypnite prístroj a vyberte vzduchový filter.
2. Vyčistite a znovu namontujte vzduchový filter. Ak je vzduchový filter vážne znečistený, umyte ho roztokom saponátu a vlažnou vodou. Pred opätovnou inštaláciou nechajte vzduchový filter vyschnúť na tmavom a chladnom mieste.
3. Ak klimatizácia pracuje v extrémne prašnom prostredí, čistite vzduchový filter každé dva týždne.

ÚDRŽBA PO POUŽITÍ

1. Ak neplánujete prístroj používať dlhšiu dobu, nezabudnite vytiahnuť primárnu a sekundárnu gumovú zátku odtokového otvoru, aby ste mohli vypustiť vodu.
2. Nechajte spotrebič v prevádzke (iba ventilátor) pol dňa (za slnečného dňa), aby ste vysušili okruhy spotrebiča a zabránili hromadeniu plesní.
3. Zastavte prístroj a vytiahnite zástrčku napájacieho zdroja, vyberte batérie z diaľkového ovládača a podľa toho prístroj uložte.
4. Vyčistite vzduchový filter a vložte ho späť na miesto.
5. Vyberte vzduchové hadice a uložte ich. Otvor zakryte tak, aby bol správne chránený.

ŽIVOTNÉ PROSTREDIE

Keď tento výrobok dosiahne svoju dobu životnosti, odneste ho na zberné miesto určené pre recykláciu elektrických a elektronických zariadení. Pozrite sa prosím na symboly na výrobku, v návode, alebo na obale. Obráťte se na obecný úrad v mieste Vášho bydliska, kde by Vám mali poskytnúť adresu na príslušné zberné miesto vo Vašem okolí.

Troubleshooting

(UK) TROUBLESHOOTING

THE FOLLOWING CASES MAY NOT ALWAYS REVEAL A MALFUNCTION.
PLEASE CHECK THE TIPS BELOW BEFORE ASKING FOR HELP.

PROBLEM	ANALYSIS
Appliance does not run	The protector trip or fuse is blown
	Please wait for 3 minutes and restart the appliance. The protection device may be preventing the unit from working.
	Batteries in the remote control are empty.
	The plug is not properly plugged in.
Appliance only works for a short while	The set temperature is close to room temperature; you can lower the set temperature.
	Air outlet is blocked by obstacle. Remove the obstacle to free the air outlet.
Appliance runs, but is not cooling	The door or window is open
	There is another appliance giving off heat, like a heater or lamp, etc.
	The air filter is dirty. Please clean it.
	Set temperature is too high.
Water leaks while moving the appliance	Drain the condensed water before moving.
	To avoid water leakage, please position the unit on a flat surface.
Appliance does not run and the max. water level indicator displays "E4"	Pull out the rubber plug to drain water.
	If this happens often, contact a qualified service technician.

BEFORE CLAIMING REPAIR, CHECK THE MACHINE AS FOLLOWS:

FAILURES	CAUSES	SOLUTIONS
Appliance fails to start	Not plugged in	Plug in appliance
	Plug or socket is damaged	Replace the power cord or socket
Appliance automatically stops.	Timing shut down or set temperature has been reached.	Restart or wait for the unit to switch on automatically.
No cold air under cooling mode	Room temperature is lower than set temperature	This is a normal occurrence. The appliance will automatically starts running when the room temperature is higher than the set temperature
	Anti-frost protection is activated	The appliance will automatically starts running after the anti-frost protection is deactivated
LED displays failure code "E2"	Room temperature sensor doesn't work or is damaged	Replace the room temperature sensor
LED displays failure code "E3"	The evaporator coil pipe sensor doesn't work or is damaged.	Replace the evaporator coil pipe sensor
LED displays failure code "E4"	Maximum water level warning	Drain out the water

(NL) PROBLEEMOPLOSSING

DE VOLGENDE GEVALLEN WIJZEN MOGELIJK NIET ALTIJD OP EEN STORING.
CONTROLEER DE ONDERSTAANDE TIPS VOORDAT U OM HULP VRAAGT.

PROBLEEM	ANALYSE
Het apparaat werkt niet	De beveiliging is geactiveerd of de zekering is doorgebrand
	Wacht 3 minuten en start het apparaat opnieuw. Het beveiligingsapparaat verhindert mogelijk dat het apparaat werkt.
	Batterijen in de afstandsbediening zijn leeg.
	De stekker is niet goed ingestoken.
Toestel werkt maar kort	De ingestelde temperatuur ligt dicht bij kamertemperatuur; u kunt de ingestelde temperatuur verlagen.
	Luchtuitlaat is geblokkeerd door een obstakel. Verwijder het obstakel om de luchtuitlaat vrij te maken.
Het apparaat werkt, maar koelt niet	De deur of het raam staat open
	Er is een ander apparaat dat warmte afgeeft, zoals een kachel of lamp, enz.
	Het luchtfilter is vuil. Maak het schoon.
	Ingestelde temperatuur is te hoog.
Er lekt water tijdens het verplaatsen van het apparaat	Tap het gecondenseerde water af voordat u gaat verplaatsen.
	Plaats het apparaat op een vlak oppervlak om waterlekkage te voorkomen.
Het apparaat werkt niet en de max. waterniveau-indicator geeft "E4" weer	Trek de rubberen plug eruit om het water af te voeren.
	Als dit vaak gebeurt, neem dan contact op met een gekwalificeerde servicetechnicus.

CONTROLEER HET APPARAAT ALS VOLGT VOORDAT U EEN REPARATIE CLAIMT:

STORINGEN	OORZAKEN	OPLOSSINGEN
Het apparaat start niet	Niet aangesloten	Sluit het apparaat aan
	Stekker of stopcontact is beschadigd	Vervang het netsnoer of stopcontact
Het apparaat stopt automatisch.	Timing uitgeschakeld of ingestelde temperatuur is bereikt.	Start opnieuw of wacht tot het apparaat automatisch wordt ingeschakeld.
Geen koude lucht in koelmodus	De kamertemperatuur is lager dan de ingestelde temperatuur	Dit is normaal. Het apparaat gaat automatisch werken als de kamertemperatuur hoger is dan de ingestelde temperatuur
	De antivriesbeveiliging is geactiveerd	Het apparaat start automatisch nadat de antivriesbeveiliging is uitgeschakeld
LED geeft storingscode "E2" weer	Kamertemperatuursensor werkt niet of is beschadigd	Vervang de kamertemperatuursensor
LED geeft storingscode "E3" weer	De buissensor van de verdamperbatterij werkt niet of is beschadigd.	Vervang de buissensor van de verdamperbatterij
LED geeft storingscode "E4" weer	Waarschuwing voor maximaal waterniveau	Laat het water weglopen

(D) FEHLERSUCHE

DIE FOLGENDEN FÄLLE ZEIGEN MÖGLICHERWEISE NICHT IMMER EINE FEHLFUNKTION.
BITTE ÜBERPRÜFEN SIE DIE FOLGENDEN TIPPS, BEVOR SIE UM HILFE BITTEN.

PROBLEM	ANALYSE
Gerät läuft nicht	Die Schutzvorrichtung oder Sicherung ist durchgebrannt
	Bitte warten Sie 3 Minuten und starten Sie das Gerät neu. Die Schutzvorrichtung verhindert möglicherweise, dass das Gerät funktioniert.
	Die Batterien in der Fernbedienung sind leer.
	Der Stecker ist nicht richtig eingesteckt.
Gerät funktioniert nur für kurze Zeit	Die eingestellte Temperatur liegt nahe bei Raumtemperatur; Sie können die eingestellte Temperatur senken.
	Der Luftauslass ist durch ein Hindernis blockiert. Entfernen Sie das Hindernis, um den Luftauslass freizugeben.
Gerät läuft, kühlt aber nicht	Die Tür oder das Fenster ist offen
	Es gibt ein anderes Gerät, das Wärme abgibt, wie eine Heizung oder Lampe usw.
	Der Luftfilter ist verschmutzt. Bitte reinigen Sie es.
	Die eingestellte Temperatur ist zu hoch.
Beim Bewegen des Geräts tritt Wasser aus	Lassen Sie das Kondenswasser ab, bevor Sie das Gerät bewegen.
	Stellen Sie das Gerät auf eine ebene Fläche, um ein Austreten von Wasser zu vermeiden.
Gerät läuft nicht und die max. Die Wasserstandsanzeige zeigt „E4" an.	Ziehen Sie den Gummistopfen heraus, um das Wasser abzulassen.
	Wenn dies häufig vorkommt, wenden Sie sich an einen qualifizierten Servicetechniker.

ÜBERPRÜFEN SIE DAS GERÄT WIE FOLGT, BEVOR SIE EINE REPARATUR BEANTRAGEN:

AUSFÄLLE	URSACHEN	LÖSUNGEN
Gerät startet nicht	Nicht eingesteckt	Gerät anschließen
	Stecker oder Steckerbuchse ist beschädigt	Ersetzen Sie das Netzkabel oder die Steckdose
Das Gerät stoppt automatisch.	Die Zeitschaltuhr wurde abgeschaltet oder die eingestellte Temperatur wurde erreicht.	Starten Sie das Gerät neu oder warten Sie, bis es sich automatisch einschaltet.
Keine kalte Luft im Kühlmodus	Die Raumtemperatur ist niedriger als die eingestellte Temperatur	Dies ist ein normales Ereignis. Das Gerät läuft automatisch an, wenn die Raumtemperatur höher als die eingestellte Temperatur ist
	Frostschutz ist aktiviert	Das Gerät läuft automatisch an, nachdem der Frostschutz deaktiviert wurde
LED zeigt Fehlercode "E2" an	Der Raumtemperatursensor funktioniert nicht oder ist beschädigt	Ersetzen Sie den Raumtemperatursensor
LED zeigt Fehlercode "E3" an	Der Verdampfer-Spulensensor funktioniert nicht oder ist beschädigt.	Ersetzen Sie den Verdampfer-Spulensensor
LED zeigt Fehlercode "E4" an	Warnung vor maximalem Wasserstand	Lassen Sie das Wasser ab

(F) RÉSOLUTION DES PROBLÈMES

LES SITUATIONS SUIVANTES NE SIGNIFIENT PAS TOUJOURS QU'IL Y A UNE PANNE.
CONTRÔLEZ LES CONSEILS SUIVANTS AVANT DE DEMANDER DE L'AIDE.

PROBLÈME	ANALYSE
L'appareil ne fonctionne pas	Le système de protection est activé ou le fusible a brûlé
	Attendez 3 minutes avant de rallumer l'appareil. Le système de protection empêche probablement l'appareil de fonctionner.
	Les piles de la télécommande sont à plat.
	La fiche est mal branchée.
L'appareil ne fonctionne que brièvement	La température programmée est presque la même que la température ambiante ; vous pouvez baisser la température programmée.
	La sortie d'air est bloquée par un obstacle. Enlevez l'obstacle pour libérer la sortie d'air.
L'appareil fonctionne mais ne refroidit pas l'air	La porte ou la fenêtre est ouverte
	Il y a un autre appareil qui diffuse de la chaleur, tel qu'un poêle ou une lampe, etc.
	Le filtre à air est sale. Nettoyez-le.
	La température programmée est trop élevée.
De l'eau s'écoule de l'appareil lorsque je le déplace	Videz l'eau condensée avant de déplacer l'appareil.
	Mettez l'appareil sur une surface plane pour empêcher toute fuite d'eau.
L'appareil ne fonctionne pas et l'indicateur de niveau d'eau maximum affiche « E4 »	Retirez le bouchon en caoutchouc afin de vider l'eau.
	Si cela arrive souvent, contactez un technicien d'entretien qualifié.

CONTRÔLEZ L'APPAREIL COMME SUIT AVANT DE RÉCLAMER UNE RÉPARATION :

PANNES	CAUSES	SOLUTIONS
L'appareil ne démarre pas	Non raccordé	Raccordez l'appareil
	La fiche ou la prise d'alimentation électrique est endommagée	Remplacez le cordon d'alimentation ou la prise d'alimentation électrique
L'appareil s'arrête automatiquement.	La minuterie est désactivée ou la température programmée est atteinte.	Faites redémarrer l'appareil ou attendez qu'il s'allume automatiquement.
En mode de refroidissement, il n'y a pas d'air froid	La température ambiante est inférieure à la température programmée.	C'est normal. L'appareil se met à fonctionner automatiquement lorsque la température ambiante est plus élevée que la température programmée
	Le système de protection antigel est activé	L'appareil s'allume automatiquement après que le système de protection antigel a été désactivé
L'indicateur LED affiche le code de panne « E2 »	Le capteur de température ambiante ne fonctionne pas ou est endommagé	Remplacez le capteur de température ambiante
L'indicateur LED affiche le code de panne « E3 »	Le capteur du tuyau de la pile de l'évaporateur ne fonctionne pas ou est endommagé.	Remplacez le capteur de tuyau de la pile de l'évaporateur
L'indicateur LED affiche le code de panne « E4 »	Un avertissement est émis concernant le niveau d'eau maximum	Laissez l'eau s'écouler

(E) SOLUCIÓN DE PROBLEMAS

ES POSIBLE QUE LOS SIGUIENTES CASOS NO SIEMPRE REVELEN UN MAL FUNCIONAMIENTO.
\POR FAVOR, CONSULTE LOS SIGUIENTES CONSEJOS ANTES DE PEDIR AYUDA.

PROBLEMA	ANÁLISIS
El aparato no funciona	El disparo del protector o el fusible está quemado
	Espere 3 minutos y reinicie el dispositivo. El dispositivo de protección puede estar impidiendo que la unidad funcione.
	Las pilas del control remoto están vacías.
	El enchufe no está enchufado correctamente.
El aparato solo funciona por un corto tiempo	La temperatura ajustada se acerca a la temperatura ambiente; puede bajar la temperatura establecida.
	La salida de aire está bloqueada por un obstáculo. Retire el obstáculo para liberar la salida de aire.
El aparato funciona, pero no enfría	La puerta o ventana está abierta
	Hay otro aparato que emite calor, como un calentador o una lámpara, etc.
	El filtro de aire está sucio. Por favor límpielo.
	La temperatura establecida es demasiado alta.
Fugas de agua al mover el aparato	Drene el agua condensada antes de mover.
	Para evitar fugas de agua, coloque la unidad sobre una superficie plana.
El aparato no funciona y el máx. el indicador de nivel de agua muestra "E4"	Saque el tapón de goma para drenar el agua.
	Si esto sucede con frecuencia, comuníquese con un técnico de servicio calificado.

ANTES DE SOLICITAR UNA REPARACIÓN, VERIFIQUE EL APARATO DE LA SIGUIENTE MANERA:

FALLOS	CAUSAS	SOLUCIONES
El aparato no se inicia	No enchufado	Enchufe el aparato
	El enchufe o el enchufe están dañados	Reemplace el cable de alimentación o el enchufe
El aparato se detiene automáticamente.	La temporización se apagó o se alcanzó la temperatura establecida.	Reinicie o espere a que la unidad se encienda automáticamente.
Sin aire frío en modo enfriamiento	La temperatura ambiente es más baja que la temperatura establecida	Esto es algo normal. El aparato comenzará a funcionar automáticamente cuando la temperatura ambiente sea superior a la temperatura establecida
	La protección antihielo está activada	El aparato comenzará a funcionar automáticamente después de que se desactive la protección antihielo
El LED muestra el código de falla "E2"	El sensor de temperatura ambiente no funciona o está dañado	Reemplace el sensor de temperatura ambiente
El LED muestra el código de falla "E3"	El sensor del evaporador de la tubería serpentín no funciona o está dañado.	Reemplace el sensor de la tubería serpentín del evaporador
El LED muestra el código de falla "E4"	Advertencia de nivel máximo de agua	Drena el agua

(I) RISOLUZIONE PROBLEMI

LE SEGUENTI PROBLEMATICHE NON COSTITUISCONO SEMPRE UN MALFUNZIONAMENTO.
PRIMA DI RICHIEDERE L'ASSISTENZA CONSULTARE LA LISTA DI CONSIGLI QUI DI SEGUITO.

PROBLEMA	ANALISI
L'apparecchio non funziona	Il dispositivo di protezione blocca o il fusibile è bruciato
	Attendere tre minuti prima di riaccendere l'apparecchio. Il dispositivo di protezione potrebbe impedire all'unità di funzionare.
	Le batterie nel telecomando sono esaurite.
	La spina non è inserita correttamente.
L'apparecchio funziona solo per un breve tempo	La temperatura impostata è prossima a quella ambiente; si può abbassare la temperatura impostata.
	L'uscita dell'aria è bloccata da un ostacolo. Togliere l'ostacolo per liberare l'uscita dell'aria.
L'apparecchio funziona ma non raffredda	La porta o la finestra sono aperte
	C'è un altro apparecchio che rilascia calore, come una stufa o una lampada, etc.
	Il filtro dell'aria è sporco. È opportuno pulirlo.
	La temperatura impostata è troppo alta.
Quando si sposta, l'apparecchio perde acqua	Eliminare l'acqua di condensa prima di spostarlo.
	Per evitare perdite d'acqua sistemare l'unità su una superficie piana.
L'apparecchio non funziona e l'indicatore di livello massimo dell'acqua segna "E4"	Estrarre il tappo di gomma per far uscire l'acqua.
	Se ciò accade spesso, contattare un tecnico specializzato.

PRIMA DI FAR EFFETTUARE RIPARAZIONI, CONTROLLARE L'APPARECCHIO COME SEGUE:

GUASTI	CAUSE	SOLUZIONE
L'apparecchio non si avvia	Spina non inserita	Inserire la spina
	Spina o presa danneggiata	Sostituire il cavo o la presa
L'apparecchio si ferma automaticamente.	È stata raggiunta la temperatura impostata o l'ora di spegnimento.	Riavviare l'unità o attendere che si accenda automaticamente.
Non produce aria fredda in modalità raffreddamento	La temperatura ambiente è più bassa di quella impostata	Questo succede normalmente. L'apparecchio si avvia automaticamente quando la temperatura ambiente è più alta di quella impostata
	Si è attivata la protezione anti-gelo	L'apparecchio si avvia automaticamente dopo che la protezione anti-gelo viene disattivata
Il LED visualizza codice guasto "E2"	Il sensore della temperatura ambiente non funziona o è danneggiato	Sostituire il sensore della temperatura ambiente
Il LED visualizza codice guasto "E3"	Il sensore del tubo dell'evaporatore non funziona o è danneggiato.	Sostituire il sensore del tubo dell'evaporatore
Il LED visualizza codice guasto "E4"	Avvertimento livello massimo dell'acqua	Eliminare l'acqua

(CZ) ODSTRAŇOVÁNÍ ZÁVAD

NÁSLEDUJÍCÍ PŘÍPADY NEMUSÍ VŽDY ODHALIT PORUCHU.
NEŽ POŽÁDÁTE O POMOC, ZKONTROLUJTE NÍŽE UVEDENÉ TIPY.

PROBLÉM	ANALÝZA
Zařízení nefunguje	Ochranné vypínání nebo pojistka jsou vyhořené.
	Počkejte 3 minuty a restartujte zařízení. Ochranné zařízení může bránit fungování jednotky.
	Baterie v dálkovém ovladači jsou vybité.
	Zástrčka není správně zapojena.
Zařízení funguje pouze krátkou dobu	Nastavená teplota se blíží pokojové teplotě; můžete snížit nastavenou teplotu.
	Výstup vzduchu je blokován překážkou. Odstraňte překážku a uvolněte výstup vzduchu.
Zařízení běží, ale nechladí	Dveře nebo okno jsou otevřené.
	Existuje další zařízení vydávající teplo, např. topení nebo lampa atd.
	Vzduchový filtr je znečištěný. Vyčistěte jej.
	Nastavená teplota je příliš vysoká.
Při pohybu spotřebiče vytéká voda	Před přemísťováním spotřebiče vypusťte kondenzovanou vodu.
	K zabránění úniku vody umístěte jednotku na rovný povrch.
Spotřebič nefunguje a max. ukazatel hladiny vody zobrazuje "E4"	Vytáhněte gumovou zátku a vypusťte vodu.
	Pokud k těmto jevům dochází často, kontaktujte kvalifikovaného servisního technika.

PŘED NÁROKOVÁNÍM OPRAVY STROJ ZKONTROLUJTE NÁSLEDUJÍCÍM ZPŮSOBEM:

PORUCHY	PŘÍČINY	ŘEŠENÍ
Zařízení se nespustilo.	Zařízení není zapojeno.	Připojte zařízení k el. napájení.
	Zástrčka nebo zásuvka je poškozená.	Vyměňte napájecí kabel nebo zásuvku.
Zařízení se automaticky zastaví.	Časovací nastavení se vypnulo nebo nastavená teplota byla dosažena.	Restartujte zařízení nebo počkejte, až se jednotka automaticky zapne.
Nepřítomnost vzduchu v režimu chlazení.	Pokojová teplota je nižší než nastavená teplota.	Jedná se o běžný jev. Spotřebič se automaticky spustí, je-li pokojová teplota vyšší než nastavená teplota
	Protinámrazová ochrana je aktivována.	Po ukončení funkce protinámrazové ochrany se spotřebič automaticky spustí.
LED zobrazuje chybový kód "E2"	Čidlo pokojové teploty nefunguje nebo je poškozené.	Vyměňte čidlo pokojové teploty.
LED zobrazuje chybový kód "E3"	Čidlo topné spirály výparníku nefunguje nebo je poškozené.	Vyměňte čidlo topné spirály výparníku.
LED zobrazuje chybový kód "E4"	Upozornění na maximální hladinu vody.	Vypusťte vodu.

(P) RESOLUÇÃO DE PROBLEMAS

OS CASOS SEGUINTES PODEM NÃO NECESSARIAMENTE REVELAR UM FUNCIONAMENTO DEFEITUOSO.
VERIFIQUE AS SUGESTÕES ANTES DE PROCURAR AJUDA.

PROBLEMA	ANÁLISE
O aparelho não funciona	O fusível ou o dispositivo de protecção estão queimados
	Espere 3 minutos e volte a iniciar o aparelho. O dispositivo de protecção pode estar a fazer com que o aparelho funcione.
	A pilha do controlo remoto está descarregada.
	O cabo eléctrico não está correctamente ligada á electricidade.
O aparelho só funciona durante breves instantes	A temperatura configurada está perto da temperatura ambiente. Baixe o valor da temperatura.
	A saída de ar está bloqueada. Remova o obstáculo.
O aparelho funciona, mas não arrefece	A porta ou janela estão abertas.
	Existe outro aparelho a fornecer calor, tais com uma lâmpada ou aquecedor, etc.
	O filtro de ar está sujo. Limpe-o.
	A temperatura configurada está demasiado alta.
Existe fuga de água ao mover o aparelho	Drene a água condensada antes de mover.
	Para evitar fugas de água, coloque o aparelho numa superfície plana.
O aparelho não funciona e o indicador de máximo nível de água mostra "E4"	Retire a tampa de borracha para drenar água.
	Se acontecer frequentemente, contacte um técnico certificado

ANTES DE NECESSITAR DE REPARAÇÃO, VERIFIQUE O APARELHO DA SEGUINTE MANEIRA:

FALHAS	CAUSAS	SOLUÇÕES
O aparelho não liga	Não está ligado á electricidade	Ligue o aparelho á electricidade.
	A tomada do cabo eléctrico ou tomada de parede estão danificadas.	Substitua o cabo eléctrico ou tomada de parede.
O aparelho para automaticamente	O temporizador desligou o parelho ou a temperatura configurada foi atingida.	Reinicie o aparelho ou espere que este ligue automaticamente.
Não sai ar frio no modo de arrefecer	A protecção anti congelamento está activada.	Esta é uma ocorrência normal. O aparelho irá iniciar automaticamente quando a temperatura ambiente é mais alta que a temperatura configurada.
	O sensor de temperatura ambiente não funciona ou está danificado.	O aparelho irá ligar automaticamente quando a protecção anti congelamento for desactivada.
O LED mostra código de falha "E2"	O sensor da espiral de evaporação não funciona ou está danificado.	Substitua o sensor de temperatura ambiente.
O LED mostra código de falha "E3"	Aviso de máximo nível de água.	Substitua o tubo do sensor da espiral de evaporação.
O LED mostra código de falha "E4"	Avvertimento livello massimo dell'acqua	Drene a água.

(PL) ROZWIĄZYWANIE PROBLEMÓW

PONIŻSZE SYTUACJE NIE ZAWSZE WSKAZUJĄ NA USTERKĘ.
ZASTOSOWAĆ SIĘ DO PONIŻSZYCH WSKAZÓWEK PRZED ZWRÓCENIEM SIĘ O POMOC DO SPECJALISTY.

PROBLEM	ANALIZA
Urządzenie nie działa.	Zabezpieczenie jest uruchomione lub też przepalił się bezpiecznik.
	Odczekać 3 minuty i ponownie uruchomić urządzenie. Zabezpieczenie może uniemożliwiać pracę urządzenia.
	Baterie w panelu zdalnego sterowania są wyczerpane.
	Wtyczka nie jest poprawnie podłączona.
Urządzenie działa jedynie przez krótki czas.	Ustawiona temperatura jest zbyt zbliżona do temperatury panującej w pomieszczeniu. Można ustawić niższą temperaturę.
	Wylot powietrza jest zablokowany przez jakąś przeszkodę. Usunąć przeszkodę, by odblokować wylot powietrza.
Urządzenie działa, lecz nie chłodzi.	Drzwi lub okno są otwarte.
	W pomieszczeniu znajduje się inne urządzenie emitujące ciepło, np. piec, lampa itd.
	Filtr powietrza jest brudny. Wyczyścić filtr powietrza.
	Ustawiona temperatura jest zbyt wysoka.
W trakcie przenoszenia urządzenia wycieka z niego woda.	Spuścić skroploną wodę przed przeniesieniem urządzenia.
	Ustawić urządzenie na płaskiej powierzchni, by uniknąć wycieku.
Urządzenie nie działa, a na wskaźniku maksymalnego poziomu wody widnieje komunikat „E4".	Wyjąć gumową zatyczkę, by spuścić wodę.
	Jeżeli zdarza się to często, skontaktować się z wykwalifikowanym serwisantem.

SPRAWDZIĆ URZĄDZENIE W NASTĘPUJĄCY SPOSÓB PRZED ZGŁOSZENIEM USTERKI:

USTERKI	PRZYCZYNY	ROZWIĄZANIE
Urządzenie nie uruchamia się.	Urządzenie nie jest podłączone do prądu.	Podłączyć urządzenie do prądu.
	Wtyczka lub gniazdko są uszkodzone.	Wymienić przewód zasilający lub gniazdko.
Urządzenie zatrzymuje się automatycznie.	Timer wyłączył urządzenie lub też osiągnięto ustawioną temperaturę.	Ponownie uruchomić urządzenie lub odczekać, aż urządzenie zostanie automatycznie włączone.
Brak chłodnego powietrza w trybie chłodzenia.	Temperatura w pomieszczeniu jest niższa niż ustawiona temperatura.	Jest to normalne. Urządzenie uruchamia się automatycznie, gdy temperatura w pomieszczeniu staje się wyższa od ustawionej temperatury.
	Aktywowane zostało zabezpieczenie przed zamarzaniem.	Urządzenie uruchamia się automatycznie po wyłączeniu zabezpieczenia przed zamarzaniem.
Na wyświetlaczu widnieje kod usterki „E2".	Czujnik temperatury w pomieszczeniu nie działa lub jest uszkodzony.	Wymienić czujnik temperatury w pomieszczeniu.
Na wyświetlaczu widnieje kod usterki „E3".	Czujnik rurowy baterii parownika nie działa lub jest uszkodzony.	Wymienić czujnik rurowy baterii parownika.
Na wyświetlaczu widnieje kod usterki „E4".	Ostrzeżenie przed maksymalnym poziomem wody.	Spuścić wodę.

(RU) УСТРАНЕНИЕ НЕПОЛАДОК

СЛЕДУЮЩИЕ СЛУЧАИ НЕ ВСЕГДА МОГУТ ВЫЯВИТЬ НЕИСПРАВНОСТЬ.
ПОЖАЛУЙСТА, ОЗНАКОМЬТЕСЬ С ПРИВЕДЕННЫМИ НИЖЕ СОВЕТАМИ, ПРЕЖДЕ ЧЕМ ОБРАЩАТЬСЯ ЗА ПОМОЩЬЮ.

ПРОБЛЕМА	АНАЛИЗ
Устройство не запускается	Сработала защита или перегорел предохранитель
	Подождите 3 минуты и перезапустите прибор. Устройство защиты может препятствовать работе устройства.
	Батарейки в пульте дистанционного управления разряжены.
	Вилка вставлена неправильно.
Устройство работает недолго	Установленная температура близка к комнатной; вы можете снизить установленную температуру.
	Выход воздуха заблокирован препятствием. Устраните препятствие, чтобы освободить воздуховыпускное отверстие.
Устройство работает, но не охлаждает	Дверь или окно открыты
	Есть другой прибор, излучающий тепло, например обогреватель, лампа и т. д.
	Воздушный фильтр загрязнен. Пожалуйста, очистите его.
	Установленная температура слишком высока.
Утечка воды при перемещении прибора	Перед перемещением слейте конденсат.
	Чтобы избежать утечки воды, установите устройство на ровную поверхность.
Прибор не запускается и макс. индикатор уровня воды отображает «E4»	Вытяните резиновую пробку, чтобы слить воду.
	Если это происходит часто, обратитесь к квалифицированному специалисту по обслуживанию.

ПЕРЕД ТЕМ КАК ПОТРЕБОВАТЬ РЕМОНТА, ПРОВЕРЬТЕ УСТРОЙСТВО СЛЕДУЮЩИМ ОБРАЗОМ:

ОТКАЗЫ	ПРИЧИНЫ	РЕШЕНИЯ
Устройство не запускается	Устройство не подключено	Подключите прибор
	Вилка или розетка повреждены	Замените шнур питания или розетку.
Устройство автоматически останавливается.	Время выключения или достижение заданной температуры.	Перезагрузите или дождитесь автоматического включения устройства.
Нет холодного воздуха в режиме охлаждения	Температура в помещении ниже заданной	Это нормальное явление. Прибор автоматически запускается, когда температура в помещении выше заданной.
	Активирована защита от замерзания	Прибор автоматически запускается после отключения защиты от замерзания.
Светодиод отображает код неисправности «E2»	Датчик температуры в помещении не работает или поврежден	Замените датчик температуры в помещении.
Светодиод отображает код неисправности «E3»	Датчик трубки змеевика испарителя не работает или поврежден.	Замените датчик трубки змеевика испарителя.
Светодиод отображает код неисправности «E4»	Предупреждение о максимальном уровне воды	Слейте воду

(TR) SORUN GİDERME

AŞAĞIDAKI DURUMLAR HER ZAMAN BIR ARIZAYI ORTAYA ÇIKARMAYABILIR.
YARDIM ISTEMEDEN ÖNCE LÜTFEN AŞAĞIDAKI IPUÇLARINI KONTROL EDIN.

SORUN	ANALİZ
Cihaz çalışmıyor	Koruyucu veya sigorta atmıştır
	Lütfen 3 dakika bekleyin ve cihazı yeniden başlatın. Koruma cihazı, ünitenin çalışmasını engelliyor olabilir.
	Uzaktan kumandanın pilleri boştur.
	Fiş düzgün takılmamıştır.
Cihaz sadece kısa bir süre çalışıyor	Ayar sıcaklığı oda sıcaklığına yakındır; ayarlanan sıcaklığı düşürebilirsiniz.
	Hava çıkışı bir engelle tıkanmıştır. Hava çıkışını serbest bırakmak için engeli kaldırın.
Cihaz çalışıyor ancak soğutmuyor	Kapı veya pencere açıktır
	Isıtıcı veya lamba gibi ısı yayan başka bir cihaz vardır.
	Hava filtresi kirlidir. Lütfen temizleyin.
	Ayar sıcaklığı çok yüksektir.
Cihazı taşırken su sızıyor	Taşımadan önce yoğunlaşmış suyu boşaltın.
	Su sızıntısını önlemek için lütfen üniteyi düz bir yüzeye yerleştirin.
Cihaz çalışmıyor ve maks. su seviyesi göstergesi "E4" gösteriyor	Suyu boşaltmak için lastik tıpayı çıkarın.
	Bu sık sık oluyorsa, kalifiye bir servis teknisyenine başvurun.

ONARIM TALEBINDE BULUNMADAN ÖNCE, MAKINEYI AŞAĞIDAKI ŞEKILDE KONTROL EDIN:

HATALAR	NEDENLERİ	ÇÖZÜMLER
Cihaz başlatılamıyor	Fiş takılı değildir	Cihazı fişe takın
	Fiş veya priz hasarlıdır	Güç kablosunu veya soketi değiştirin
Cihaz otomatik olarak durur.	Zamanlama kapatılmış veya ayarlanan sıcaklığa ulaşılmıştır.	Yeniden başlatın veya ünitenin otomatik olarak açılmasını bekleyin.
Soğutma modunda soğuk hava yok	Oda sıcaklığı ayarlanan sıcaklıktan daha düşüktür	Bu normal bir durumdur. Oda sıcaklığı ayarlanan sıcaklıktan yüksek olduğunda cihaz otomatik olarak çalışmaya başlayacaktır.
	Donmaya karşı koruma etkinleştirilmiştir	Donmaya karşı koruma devre dışı bırakıldıktan sonra cihaz otomatik olarak çalışmaya başlayacaktır.
LED, "E2" arıza kodunu gösteriyor	Oda sıcaklığı sensörü çalışmıyordur veya hasar görmüştür	Oda sıcaklığı sensörünü değiştirin
LED, "E3" arıza kodunu gösteriyor	Evaporatör bobin borusu sensörü çalışmıyordur veya hasarlıdır.	Evaporatör bobini boru sensörünü değiştirin
LED, "E4" arıza kodunu gösteriyor	Maksimum su seviyesi uyarısı	Suyu boşaltın

(DK) FEJLSØGNING

DE NEDENSTÅENDE TILFÆLDE ER IKKE ALTID TEGN PÅ EN FEJL.
KONTROLLÉR NEDENSTÅENDE FORSLAG, FØR DU TILKALDER HJÆLP.

PROBLEM	ANALYSE
Anlægget fungerer ikke	Sikringsanordningen er aktiveret, eller sikringen er afbrændt
	Vent 3 minutter og start anlægget igen. Sikringsanordningen forhindrer muligvis anlægget i at fungere.
	Batterierne i fjernbetjeningen er afladte.
	Stikket er ikke sat korrekt i.
Anlægget fungerer men kortvarigt	Den indstillede temperatur ligger tæt på rumtemperaturen. Du kan sænke den indstillede temperatur.
	Luftudgangen blokeres af en forhindring. Fjern forhindringen, så luftudgangen er fri.
Anlægget fungerer men køler ikke	Døren eller vinduet står åbent
	Der er et andet anlæg, der afgiver varme som f.eks. en radiator eller en lampe.
	Luftfilteret er tilsmudset. Rengør det.
	Den indstillede temperatur er for høj.
Der lækker vand fra anlægget, når det flyttes	Dræn kondensvandet før flytning.
	Stil anlægget på en vandret overflade for at forebygge vandlækage.
Anlægget fungerer ikke, og indikatoren for maksimal vandstand viser "E4"	Tag gummiproppen ud for at dræne vand.
	Hvis det sker tit, så kontakt en autoriseret servicetekniker.

KONTROLLÉR ANLÆGGET SOM BESKREVET NEDENFOR, FØR DET INDLEVERES TIL REPARATION:

FEJL	ÅRSAGER	AFHJÆLPNING
Anlægget starter ikke	Ikke tilsluttet	Tilslut anlægget
	Stikket eller stikkontakten er defekt	Udskift netkablet eller stikkontakten
Anlægget standser automatisk.	Tænd-/slukfunktionen er slået fra, eller den indstillede temperatur er nået.	Start igen eller vent, til anlægget starter igen automatisk.
Ingen kold luft i køletilstand	Rumtemperaturen er lavere end den indstillede temperatur	Dette er helt normalt. Anlægget starter automatisk, hvis rumtemperaturen er højere end den indstillede temperatur
	Frostsikringen er slået fra	Anlægget starter automatisk, når frostsikringen slår fra
Displayet viser fejlkode "E2"	Rumtemperaturføleren fungerer ikke eller er defekt	Udskift rumtemperaturføleren
Displayet viser fejlkode "E3"	Fordamperbatteriets rørføler fungerer ikke eller er defekt.	Udskift rørføleren i fordamperbatteriet
Displayet viser fejlkode "E4"	Advarsel mod maksimal vandstand	Dræn vandet

(NO) PROBLEMLØSING

FØLGENDE SCENARIOER BETYR IKKE NØDVENDIGVIS AT DET HAR OPPSTÅTT EN FEIL.
KONTROLLER TIPSENE NEDENFOR FØR DU BER OM HJELP.

PROBLEM	ANALYSE
Apparatet fungerer ikke	Sikringen er aktivert eller sikringen er brent opp
	Vent i 3 minutter og start deretter apparatet på nytt. Det kan hende at sikkerhetsanordningen hindrer at apparatet virker.
	Batteriene i fjernkontrollen er tomme.
	Støpselet er ikke satt skikkelig i.
Apparatet starter men slår seg av med en gang	Den innstilte temperaturen ligger for nær romtemperaturen, du kan redusere den innstilte temperaturen.
	Luftutløpet er blokkert av en hindring. Fjern hindringen for å frigjøre luftutløpet.
Apparatet fungerer, men kjøler ikke	Døren eller vinduet står åpen.
	Det er et annet apparat som avgir varme, som en ovn eller en lampe osv.
	Luftfilteret er skittent. Rengjør det.
	Den innstilte temperaturen er for høy.
Det lekker vann under flytting av apparatet	Tapp av kondensvannet før du flytter de apparatet.
	Sett apparatet på et flatt underlag for å unngå vannlekkasje.
Apparatet fungerer ikke og indikatoren for maks. vannivå angir «E4»	Trekk ut gummipluggen for å lede bort vannet.
	Hvis dette skjer ofte, ta kontakt med en kvalifisert vedlikeholdstekniker.

KONTROLLER APPARATET PÅ FØLGENDE MÅTE FØR DU BESTILLER EN REPARASJON:

FEIL	ÅRSAKER	LØSNINGER
Apparatet starter ikke	Ikke tilkoblet	Koble til apparatet
	Støpselet eller stikkontakten er skadet	Bytt strømledningen eller stikkontakten
Apparatet stopper automatisk.	Timingen har koblet ut eller den innstilte temperaturen er nådd.	Start på nytt og vent til apparatet kobles inn automatisk.
Ingen kald luft i kjølemodus	Romtemperaturen er lavere enn den innstilte temperaturen	Dette er normalt. Apparatet starter automatisk når romtemperaturen er høyere enn den innstilte temperaturen
	Antifrys-sikringen er aktivert	Apparatet starter automatisk når antifrys-sikringen kobles ut
LED angir feilkode «E2»	Romtemperatursensoren fungerer ikke eller er skadet	Bytt romtemperatursensoren
LED angir feilkode «E3»	Fordamperbatteriets rørsensor fungerer ikke eller er skadet.	Bytt fordamperbatteriets rørsensor
LED angir feilkode «E4»	Varsel for maksimalt vannivå	La vannet renne ut

(S) PROBLEMLÖSNING

FÖLJANDE FALL TYDER INTE ALLTID PÅ ETT FEL.
KONTROLLERA TIPSEN NEDAN INNAN DU BER OM HJÄLP.

PROBLEM	ANALYS
Enheten fungerar inte	Skyddet är aktiverat eller säkringen har smält
	Vänta 3 minuter och starta om enheten. Skyddsanordningen kanske förhindrar att enheten fungerar.
	Batteriet i fjärrkontrollen är slut.
	Kontakten är inte isatt på korrekt sätt.
Enheten fungerar endast en kort stund	Den inställda temperaturen är för nära rumstemperaturen. Du kan sänka den inställda temperaturen.
	Luftutloppet är blockerat av ett föremål. Ta bort föremålet för att frigöra luftinloppet.
Enheten fungerar, men kyler inte	Dörren/fönstret är öppen/öppet
	Det finns en annan enhet som avger värme, som en kamin eller lampa, etc.
	Luftfiltret är smutsigt. Rengör det.
	Inställd temperatur är för hög.
Enheten läcker vatten när den flyttas	Töm det avdunstade vattnet innan du flyttar enheten.
	Placera enheten på en plan yta för att förhindra vattenläckage.
Enheten fungerar inte och den maximala vattennivåindikatorn visar "E4"	Drag ut gummipluggen för att tömma ut vattnet.
	Om detta händer ofta, kontakta en kvalificerad servicetekniker.

KONTROLLERA ENHETEN ENLIGT LISTAN NEDAN INNAN DU KRÄVER EN REPARATION:

FEL	ORSAKER	LÖSNINGAR
Enheten startar inte	Ej ansluten	Anslut enheten
	Kontakt eller vägguttag är skadade	Byt nätsladden eller vägguttaget
Enheten stoppar automatiskt.	Timing frånkopplad eller inställd temperatur har uppnåtts.	Starta om eller vänta tills enheten slås på automatiskt.
Ingen kall luft i kylläge	Rumstemperaturen är lägre än den inställda temperaturen	Detta är normalt. Enheten går över till automatisk drift om rumstemperaturen är högre än den inställda temperaturen
	Frostskyddet är aktiverat	Enheten startar automatiskt efter att frostskyddet har stängts av
LED visar felkod "E2"	Rumstemperatursensorn fungerar inte eller är skadad	Byt ut rumstemperatursensorn
LED visar felkod "E3"	Avdunstarbatteriets rörsensor fungerar inte eller är skadat.	Byt ut avdunstarbatteriets rörsensor
LED visar felkod "E4"	Varning för maximal vattennivå	Töm vattnet

(H) HIBAELHÁRÍTÁS

A KÖVETKEZŐ ESETEK NEM MINDIG JELEZNEK HIBÁT.
KÉRJÜK, ELLENŐRIZZE AZ ALÁBBI TIPPEKET, MIELŐTT SZERELŐHÖZ FORDULNA.

PROBLÉMA	ELEMZÉS
A készülék nem működik	A védőegység kioldott vagy a biztosíték kiolvadt
	Várjon 3 percet, és indítsa újra a készüléket. Előfordulhat, hogy a védőegység megakadályozza a készülék működését.
	A távirányító elemei lemerültek.
	A dugó nincs megfelelően bedugva a konnektorba.
A készülék csak rövid ideig működik	A beállított hőmérséklet közel van a szobahőmérséklethez; csökkentheti a beállított hőmérsékletet.
	A légkimenetet valami akadályozza. Távolítsa el az akadályt a légáramlás felszabadításához.
A készülék működik, de nem hűt	Az ajtó vagy ablak nyitva van
	Egy másik készülék hőt ad le, például fűtőberendezés, lámpa stb.
	A légszűrő piszkos. Kérjük, tisztítsa meg.
	A beállított hőmérséklet túl magas.
A készülék mozgatása közben víz szivárog	A mozgatás előtt engedje le a kondenzált vizet.
	A vízcsöpögés elkerülése érdekében helyezze az egységet sík felületre.
A készülék nem működik, és a maximális vízszintjelzőn az „E4" felirat látható	A víz leeresztéséhez húzza ki a gumidugót.
	Ha ez gyakran előfordul, forduljon szakképzett szerviztechnikushoz.

A JAVÍTÁS IGÉNYLÉSE ELŐTT AZ ALÁBBIAK SZERINT ELLENŐRIZZE A GÉPET:

HIBÁK	OKOK	MEGOLDÁSOK
A készülék nem indul el	Nincs csatlakoztatva	Csatlakoztassa a készüléket
	A csatlakozó vagy az aljzat sérült	Cserélje le a tápkábelt vagy az aljzatot
A készülék automatikusan leáll	Az időzítés leállította a készüléket, vagy a készülék elérte a beállított hőmérsékletet.	Indítsa újra, vagy várja meg, amíg az egység automatikusan bekapcsol.
Nincs hideg levegő hűtési üzemmódban	A szobahőmérséklet alacsonyabb, mint a beállított hőmérséklet	Ez teljesen normális eset. A készülék automatikusan elindul, ha a helyiség hőmérséklete meghaladja a beállított hőmérsékletet
	A fagyvédelem be van kapcsolva	A fagyvédelem kikapcsolása után a készülék automatikusan elindul
A LED „E2" hibakódot mutat	A szobahőmérséklet-érzékelő nem működik, vagy megsérült	Cserélje ki a szobahőmérséklet-érzékelőt
A LED „E3" hibakódot mutat	Az párologtató cső-érzékelője nem működik vagy sérült.	Cserélje ki a párologtató cső érzékelőjét
A LED „E4" hibakódot mutat	A maximális vízszintjelző figyelmeztetése	Engedje le a vizet

(FI) VIANETSINTÄ

SEURAAVISSA TAPAUKSISSA EI AINA OLE KYSE VIASTA.
OLE HYVÄ JA KÄY SEURAAVAT VINKIT LÄPI ENNEN AVUN KYSYMISTA.

ONGELMA	ANALYYSI
Laite ei toimi	Suojauslaite on käynnistynyt tai sulake palanut.
	Ole hyvä ja odota ensin 3 minuuttia ja käynnistä sitten laite uudestaan. Suojauslaite voi estää laitetta toimimasta.
	Kauko-ohjaimen paristot ovat tyhjentyneet.
	Pistoke ei ole kunnolla pistorasiassa.
Laite toimii vain hetken aikaa	Valittu lämpötila on lähellä huoneen lämpötilaa; voit alentaa valittua lämpötilaa.
	Jokin tukkii ilmanpoiston. Poista este vapauttaaksesi ilmanpoisto.
Laite toimii, muttei jäähdytä	Ovi tai ikkuna on auki.
	Jokin muu laite tuottaa lämpöä, se voi olla lämmitin tai lamppu tms.
	Ilmansuodatin on likainen. Ole hyvä ja puhdista se.
	Valittu lämpötila on liian korkea.
Laitteesta vuotaa vettä sitä liikutettaessa	Tyhjennä kondensaatiovesi ennen laitteen liikuttamista.
	Aseta laite tasaiselle pinnalle estääksesi veden vuotaminen.
Laite ei toimi ja vedenpinnan ilmaisin näyttää "E4"	Irrota kumitulppa veden valuttamiseksi.
	Mikäli tätä tapahtuu usein, ota yhteyttä valtuutettuun sähköasentajaan.

TARKASTA LAITTEESTA SEURAAVAT ASIAT ENNEN KORJAAJAN KUTSUMISTA:

VIAT	SYYT	RATKAISUT
Laite ei käynnisty	Pistoke irti pistorasiasta	Laita pistoke pistorasiaan
	Pistoke tai pistorasia on viallinen	Vaihda sähköjohto tai pistoke
Laite sammuu itsestään.	Ajastimen sammutusaika tai säädetty lämpötila on saavutettu.	Käynnistä uudelleen tai odota, että laite käynnistyy uudelleen.
Jäähdytystoiminto ei jäähdytä ilmaa	Huoneen lämpötila on matalampi kuin säädetty lämpötila.	Tämä on normaalia. Laite käynnistyy automaattisesti, mikäli huoneen lämpötila on korkeampi kuin valittu lämpötila.
	Hallanestosuojaus on aktivoitunut.	Laite käynnistyy automaattisesti sen jälkeen kun hallanestosuojaus on sammunut.
LED-näytöllä virhekoodi "E2"	Huonelämpötila-anturi ei toimi ollenkaan tai on epäkunnossa	Vaihda huonelämpötila-anturi
LED-näytöllä virhekoodi "E3"	Höyrystimen putkianturi ei toimi ollenkaan tai on epäkunnossa.	Vaihda höyrystimen putkianturi
LED-näytöllä virhekoodi "E4"	Vedenpinnan maksimitason varoitus	Valuta vesi pois

(GR) ΑΝΤΙΜΕΤΩΠΙΣΗ ΠΡΟΒΛΗΜΑΤΩΝ

ΟΙ ΑΚΟΛΟΥΘΕΣ ΠΕΡΙΠΤΩΣΕΙΣ ΜΠΟΡΕΙ ΝΑ ΜΗΝ ΑΠΟΚΑΛΥΠΤΟΥΝ ΠΑΝΤΑ ΔΥΣΛΕΙΤΟΥΡΓΙΑ.
ΠΑΡΑΚΑΛΕΙΣΘΕ ΝΑ ΕΛΕΓΞΕΤΕ ΤΙΣ ΠΑΡΑΚΑΤΩ ΣΥΜΒΟΥΛΕΣ ΠΡΙΝ ΖΗΤΗΣΕΤΕ ΒΟΗΘΕΙΑ.

ΠΡΟΒΛΗΜΑ	Ανάλυση
Η συσκευή δεν λειτουργεί	Το προστατευτικό βραχυκυκλώματος ή η ασφάλεια έχει καεί
	Παρακαλείσθε να περιμένετε 3 λεπτά και να επανεκκινήσετε τη συσκευή. Η συσκευή προστασίας μπορεί να εμποδίζει τη λειτουργία της μονάδας.
	Οι μπαταρίες στο τηλεχειριστήριο είναι άδειες.
	Το βύσμα δεν είναι σωστά συνδεδεμένο.
Η συσκευή λειτουργεί μόνο για ένα μικρό χρονικό διάστημα	Η καθορισμένη θερμοκρασία είναι κοντά στη θερμοκρασία δωματίου. Μπορείτε να μειώσετε τη ρύθμισμένη θερμοκρασία.
	Η έξοδος αέρα μπλοκάρεται από κάποιο εμπόδιο. Αφαιρέστε το εμπόδιο για να ελευθερώσετε την έξοδο αέρα.
Η συσκευή λειτουργεί, αλλά δεν ψύχεται	Η πόρτα ή το παράθυρο είναι ανοιχτά.
	Υπάρχει μια άλλη συσκευή που εκπέμπει θερμότητα, όπως μια θερμάστρα ή ένας λαμπτήρας, κ.λπ.
	Το φίλτρο αέρα είναι βρώμικο. Παρακαλείσθε να το καθαρίσετε.
	Η ρυθμισμένη θερμοκρασία είναι πολύ υψηλή.
Υπάρχει διαρροή νερού κατά τη μετακίνηση της συσκευής	Στραγγίξτε το συμπυκνωμένο νερό πριν από τη μετακίνηση.
	Για να αποφύγετε τη διαρροή νερού, τοποθετήστε τη μονάδα σε επίπεδη επιφάνεια.
Η συσκευή δεν λειτουργεί και ο δείκτης μέγιστης στάθμης νερού εμφανίζει "E4"	Τραβήξτε το λαστιχένιο βύσμα για να στραγγίξετε το νερό.
	Εάν αυτό συμβαίνει συχνά, επικοινωνήστε με έναν ειδικευμένο τεχνικό σέρβις.

ΠΡΙΝ ΖΗΤΗΣΕΤΕ ΕΠΙΣΚΕΥΗ, ΕΛΕΓΞΤΕ ΤΟ ΜΗΧΑΝΗΜΑ ΩΣ ΕΞΗΣ:

ΑΠΟΤΥΧΙΕΣ	ΑΙΤΙΕΣ	ΛΥΣΕΙΣ
Η συσκευή αποτυγχάνει να ξεκινήσει	Δεν είναι συνδεδεμένο	Συνδέστε τη συσκευή στην παροχή ρεύματος
	Η πρίζα ή η υποδοχή είναι κατεστραμμένες.	Αντικαταστήστε το καλώδιο ή την υποδοχή ρεύματος
Η συσκευή σταματά αυτόματα.	Ο χρονισμός έχει κλείσει ή η ρυθμισμένη θερμοκρασία έχει επιτευχθεί.	Επανεκκινήστε τη μονάδα ή περιμένετε να ανάψει αυτόματα.
Δεν υπάρχει κρύος αέρας υπό λειτουργία ψύξης	Η θερμοκρασία δωματίου είναι χαμηλότερη από τη ρυθμισμένη θερμοκρασία	Αυτό είναι ένα φυσιολογικό περιστατικό. Η συσκευή θα αρχίσει αυτόματα να λειτουργεί όταν η θερμοκρασία δωματίου είναι υψηλότερη από τη ρυθμισμένη θερμοκρασία
	Η προστασία από τον παγετό ενεργοποιείται	Η συσκευή θα αρχίσει αυτόματα να λειτουργεί μετά την απενεργοποίηση της προστασίας από τον παγετό.
Η οθόνη Led εμφανίζει κωδικό αποτυχίας "E2"	Ο αισθητήρας θερμοκρασίας δωματίου δεν λειτουργεί ή έχει υποστεί βλάβη	Αντικαταστήστε τον αισθητήρα θερμοκρασίας δωματίου
Η οθόνη Led εμφανίζει κωδικό αποτυχίας "E3"	Ο σπιράλ αισθητήρας των σωλήνων εξάτμισης δεν λειτουργεί ή είναι χαλασμένος.	Αντικαταστήστε τον αισθητήρα σωλήνων σπειρών εξατμιστήρων
Η οθόνη Led εμφανίζει κωδικό αποτυχίας "E4"	Προειδοποίηση μέγιστης στάθμης νερού	Στραγγίξτε το νερό

(LAT) PROBLĒMU RISINĀJUMI

ŠIE GADĪJUMI NE VIENMĒR VAR NORĀDĪT UZ NEPAREIZU DARBĪBU.
PIRMS LŪDZAT PALĪDZĪBU, PĀRBAUDIET TURPMĀK SNIEGTOS PADOMUS.

PROBLĒMA	ANALĪZE
Ierīce nedarbojas	Aizsardzība ir nostrādājusi vai drošinātājs ir izdedzis
	Pagaidiet 3 minūtes un restartējiet ierīci. Drošības ierīce, iespējams, kavē ierīces darbību.
	Tālvadības pults baterijas ir tukšas.
	Strāvas kontaktdakša nav pareizi ievietota.
Ierīce darbojas tikai īsu laiku	Iestatītā temperatūra ir tuvu istabas temperatūrai; jūs varat pazemināt iestatīto temperatūru.
	Gaisa izvadi bloķē šķērslis. Noņemiet šķērsli, lai attīrītu gaisa izplūdi.
Ierīce darbojas, bet neatdziest	Durvis vai logs ir atvērts
	Ir vēl viena ierīce, kas izdala siltumu, piemēram, plīts vai lampa utt.
	Gaisa filtrs ir netīrs. Notīriet to.
	Iestatītā temperatūra ir pārāk augsta.
Ūdens noplūst, pārvietojot ierīci	Pirms pārvietošanas iztukšojiet kondensēto ūdeni.
	Novietojiet ierīci uz līdzenas virsmas, lai novērstu ūdens noplūdi.
Ierīce nedarbojas, un maksimālā ūdens līmeņa indikators rāda "E4"	Lai iztukšotu ūdens tvertni, izvelciet gumijas aizbāzni.
	Ja tas notiek bieži, sazinieties ar kvalificētu servisa tehniķi.

PIRMS IZSAUCAT MEISTARU, PĀRBAUDIET IERĪCI ŠĀDI:

KĻŪDAS (TRAUCĒJUMI)	IEMESLI	RISINĀJUMI
Ierīci nevar iedarbināt	Nav pieslēgts (savienots)	Ieslēdziet ierīci
	Kontaktdakša vai kontaktligzda ir bojāta	Nomainiet strāvas vadu vai kontaktligzdu
Ierīce automātiski apstājas.	Uzstādītais laiks ir izslēgts, vai ir sasniegta iestatītā temperatūra.	Restartējiet vai gaidiet, līdz ierīce automātiski ieslēdzas.
Dzesēšanas režīmā nav aukstā gaisa	Telpas temperatūra ir zemāka par iestatīto temperatūru	Tas ir normāli. Ierīce darbosies automātiski, tiklīdz telpas temperatūra būs augstāka par iestatīto temperatūru
	Aktivizēta antifrīzu aizsardzība	Ierīce sāk darboties automātiski pēc antifrīzu aizsardzības izslēgšanas
LED gaismas diode norāda kļūdas kodu "E2"	Telpas temperatūras sensors nedarbojas vai ir bojāts	Nomainiet telpas temperatūras sensoru
LED gaismas diode norāda kļūdas kodu "E3"	Iztvaicētāja spoles sensors nedarbojas vai ir bojāts.	Nomainiet iztvaicētāja spoles caurules sensoru
LED gaismas diode norāda kļūdas kodu "E4"	Brīdinājums par maksimālo ūdens līmeni	Izlejiet ūdeni

(LTU) PROBLEMŲ SPRENDIMAS

ŠIAIS ATVEJAIS NE VISADA GALI REIKŠTI GEDIMĄ.
PRIEŠ KREIPDAMIESI PAGALBOS, PATIKRINKITE TOLIAU PATEIKTUS PATARIMUS.

SUTRIKIMAS	ANALIZĖ
Prietaisas neveikia	Apsauga suveikė arba sugedo saugiklis
	Palaukite 3 minutes ir iš naujo paleiskite įrenginį. Apsauginis prietaisas gali trukdyti prietaiso paleidimui.
	Nuotolinio valdymo pulto baterijos yra tuščios.
	Kištukas nėra tinkamai įdėtas.
Įrenginys veikia tik trumpą laiką	Nustatyta temperatūra yra artima kambario temperatūrai; galite sumažinti nustatytą temperatūrą.
	Oro išleidimo angą užstoja kliūtis. Pašalinkite kliūtį, kad atlaisvintumėte oro išleidimo angą.
Prietaisas veikia, bet neatvėsina	Durys arba langas atidarytos
	Yra dar vienas šilumą skleidžiantis prietaisas, pavyzdžiui, šildytuvas ar lempa ir kt.
	Oro filtras nešvarus. Išvalykite jį.
	Nustatyta temperatūra per aukšta.
Perkėlus prietaisą nuteka vanduo	Prieš perkeldami aparatą, išleiskite kondensuotą vandenį.
	Pastatykite prietaisą ant lygaus paviršiaus, kad neatsirastu nutekėjimų.
Prietaisas neveikia, o maks. Vandens lygio indikatoriuje rodoma „E4“	Ištraukite guminį kamštį, kad nutekėtų vanduo.
	Jei taip nutinka dažnai, susisiekite su kvalifikuotu techninės priežiūros specialistu.

PRIEŠ REIKALAUDAMI REMONTO, PATIKRINKITE ĮRENGINĮ TAIP:

KLAIDOS	PRIEŽASTYS	SPRENDIMAI
Prietaisas nepaleidžiamas	Neprisijungęs	Prijunkite įrenginį
	Kištukas arba elektros lizdas pažeistas	Pakeiskite maitinimo laidą arba lizdą
Prietaisas automatiškai sustoja.	Laikmatis išjungtas arba pasiekta nustatyta temperatūra.	Paleiskite iš naujo arba palaukite, kol įrenginys automatiškai įsijungs.
Aušinimo režimu nėra šalto oro	Kambario temperatūra yra žemesnė nei nustatyta temperatūra	Tai normalu. Prietaisas įsijungs automatiškai, kai kambario temperatūra bus aukštesnė nei nustatyta temperatūra
	Apsauga nuo užšalimo buvo įjungta	Prietaisas paleidžiamas automatiškai išjungus apsaugą nuo užšalimo
Valdymo skydelyje rodomas gedimo kodas „E2“	Neveikia arba sugadintas kambario temperatūros jutiklis	Pakeiskite kambario temperatūros jutiklį
Valdymo skydelyje rodomas gedimo kodas „E3“	Garintuvo akumuliatoriaus vamzdžio jutiklis neveikia arba yra sugadintas.	Pakeiskite garintuvo akumuliatoriaus vamzdžio jutiklį
Valdymo skydelyje rodomas gedimo kodas "E4“	Įspėjimas dėl maksimalaus vandens lygio	Nupilkite vandenį

(SLO) ODPRAVLJANJE TEŽAV

NASLEDNJI PRIMERI MORDA NE BODO VEDNO RAZKRILI OKVARE.
PROSIMO, PREVERITE SPODNJE NASVETE, PREDEN ZAPROSITE ZA POMOČ.

TEŽAVA	ANALIZA
Naprava ne deluje	Pregoreli so zaščitni releji ali varovalka.
	Počakajte 3 minute in znova zaženite aparat. Zaščitna naprava enoti morda preprečuje delovanje.
	Baterije v daljinskem upravljalniku so prazne.
	Vtič ni pravilno priključen.
Naprava deluje le kratek čas	Nastavljena temperatura je blizu sobne temperature; lahko znižate nastavljeno temperaturo.
	Odtok zraka je oviran zaradi ovire. Odstranite oviro, da sprostite odtok zraka.
Naprava deluje, vendar ne hladi	Vrata ali okno so odprta.
	Blizu naprave je aparat, ki oddaja toploto, na primer grelec ali svetilka itd.
	Zračni filter je umazan. Prosimo, očistite ga.
	Nastavljena temperatura je previsoka.
Med premikanjem naprave pušča voda	Kondenzirano vodo pred premikanjem izpustite.
	Da preprečite uhajanje vode, napravo postavite na ravno površino.
Naprava ne deluje in maks. indikator nivoja vode prikazuje "E4"	Izvlecite gumijasti čep, da odteče voda.
	Če se to pogosto dogaja, se obrnite na usposobljenega serviserja.

PRED ZAHTEVO ZA POPRAVILO, NAPRAVO PREVERITE NA NASLEDNJI NAČIN:

NAPAKE	VZROKI	REŠITVE
Naprava se ne zažene	Naprava ni priključena	Priključite napravo
	Vtič ali vtičnica je poškodovana	Zamenjajte napajalni kabel ali vtičnico
Naprava se samodejno ustavi	Čas izklopa ali nastavljena temperatura je dosežena	Znova zaženite napravo ali počakajte, da se naprava samodejno vklopi
V načinu hlajenja ni hladnega zraka	Sobna temperatura je nižja od nastavljene temperature	To je normalno. Naprava samodejno začne delovati, ko je sobna temperatura višja od nastavljene temperature
	Vklopljena je zaščita pred zmrzaljo	Naprava se samodejno zažene, ko je zaščita pred zmrzaljo izključena
LED prikazuje kodo okvare "E2"	Senzor sobne temperature ne deluje ali je poškodovan	Zamenjajte senzor sobne temperature
LED prikazuje kodo okvare "E3"	Senzor cevi za uparjalnik ne deluje ali je poškodovan	Zamenjajte senzor cevi za uparjalnik
LED prikazuje kodo okvare "E4"	Opozorilo o najvišji gladini vode	Izpustite vodo

(EST) TÕRKEOTSING

JÄRGMISED JUHTUMID EI PRUUGI ALATI NÄIDATA RIKET; ENNE ABI KÜSIMIST VAADAKE ALLOLEVAID NÕUANDEID.

PROBLEEM	ANALÜÜS
Seade ei tööta	Kaitsemehhanism on aktiveerunud või kaitse on läbi põlenud
	Oodake 3 minutit ja käivitage seade uuesti. Turvaseade võib takistada seadme töötamist.
	Kaugjuhtimispuldi patareid on tühjad.
	Pistmik ei ole korralikult ühendatud.
Seade töötab, kuid lühikest aega	Seadistatud temperatuur on toatemperatuurile lähedal; saate seadistatud temperatuuri alandada.
	Õhu väljalaskeava on millegagi blokeeritud. Eemaldage takistus, et õhu väljalaskeava vabastada.
Seade töötab, kuid ei jahuta	Uks või aken on lahti
	Muu seade eraldab soojust, näiteks ahi, lamp jne.
	Õhufilter on must. Puhastage see.
	Seadistatud toatemperatuur on liiga kõrge.
Seadme teisaldamise ajal lekib vett	Enne teisaldamist laske kondensvesi välja.
	Veelekete ennetamiseks paigaldage seade tasasele pinnale.
Seade ei tööta ja maksimaalse veetaseme näidik kuvab „E4“	Tõmmake kummist kork ära, et vesi välja lasta.
	Kui seda juhtub sageli, võtke ühendust kvalifitseeritud hooldustehnikuga.

ENNE REMONDI TAOTLEMIST KONTROLLIGE SEADET JÄRGNEVA OSAS.

HÄIRED	PÕHJUSED	LAHENDUSED
Seade ei käivitu	Pole ühendatud	Ühendage seade vooluvõrku
	Pistmik või seinakontakt on kahjustunud	Asendage toitejuhe või pistikupesa
Seade seiskub automaatselt.	Ajastamine on välja lülitatud või seadistatud temperatuur on saavutatud.	Alustage otsast peale või oodake, kuni seade lülitub automaatselt sisse.
Jahutusrežiimis ei tule külma õhku	Toatemperatuur on seatud temperatuurist madalam	See on normaalne. Seade hakkab automaatselt tööle, kui toatemperatuur on määratud temperatuurist kõrgem
	Külmumisvastane kaitse on aktiveerunud	Seade käivitub automaatselt pärast külmumisvastase kaitse väljalülitumist
LED-näidikul on kuvatud tõrkekood „E2“	Toatemperatuuri andur ei tööta või on kahjustatud	Asendage toatemperatuuri andur
LED-näidikul on kuvatud tõrkekood „E3“	Aurusti toruandur ei tööta või on kahjustatud.	Asendage aurusti toruandur
LED-näidikul on kuvatud tõrkekood „E4“	Maksimaalse veetaseme hoiatus	Laske veel välja voolata

(HR) OTKLANJANJE POTEŠKOĆA

SLJEDEĆI SLUČAJEVI NE MORAJU UVIJEK UKAZIVATI NA KVAR.
PROVJERITE SAVJETE U NASTAVKU PRIJE NEGO ŠTO ZATRAŽITE POMOĆ.

PROBLEM	ANALIZA
Uređaj ne radi	Zaštita je aktivirana ili je osigurač pregorio
	Pričekajte 3 minuta i ponovo pokrenite uređaj. Zaštitni uređaj može sprječavati rad uređaja.
	Baterije daljinskog upravljača su prazne.
	Utikač nije dobro priključen.
Uređaj radi samo kratko vrijeme	Podešena temperatura je blizu sobne temperature; možete smanjiti podešenu temperaturu.
	Odvod zraka blokiran je preprekom. Uklonite prepreku da biste oslobodili odvod zraka.
Uređaj radi, ali ne hladi	Vrata ili prozor su otvoreni
	Postoji još jedan uređaj koji emitira toplinu, poput štednjaka ili svjetiljke itd.
	Filtar za zrak je prljav. Očistite ga.
	Podešena temperatura je previsoka.
Pri premještanju uređaja curi voda	Ispraznite kondenziranu vodu Prije pomicanja.
	Postavite uređaj na ravnu površinu kako biste spriječili curenje vode.
Uređaj ne radi i indikator maks. razine vode pokazuje "E4".	Izvucite gumeni čep za ispuštanje vode.
	Ako se to često događa, obratite se kvalificiranom serviseru.

PRIJE NEGO ŠTO ZATRAŽITE POPRAVAK, PROVJERITE UREĐAJ NA SLJEDEĆI NAČIN:

SMETNJE	UZROCI	RJEŠENJA
Uređaj se ne uključuje	Nije uključen	Uključite uređaj
	Utikač ili utičnica su oštećeni	Zamijenite kabel za napajanje ili zidnu utičnicu
Uređaj se automatski zaustavlja.	Podešavanje vremena je onemogućeno ili je dostignuta podešena temperatura.	Ponovno pokrenite ili pričekajte da se uređaj automatski uključi.
Nema hladnog zraka u režimu hlađenja	Sobna temperatura je niža od zadane temperature	To je normalno. Uređaj će automatski početi da radi ako je sobna temperatura viša od zadane temperature.
	Aktivirana je zaštita od smrzavanja	Uređaj se automatski pokreće nakon isključivanja zaštite od smrzavanja
LED prikazuje kod kvara "E2"	Senzor sobne temperature ne radi ili je oštećen	Zamijenite senzor sobne temperature
LED prikazuje kod kvara "E3"	Senzor cijevi isparivačke baterije ne radi ili je oštećen.	Zamijenite senzor cijevi isparivačke baterije
LED prikazuje kod kvara "E4"	Upozorenje za maksimalnu razinu vode	Pustite da voda izađe

(UA) УСУНЕННЯ НЕСПРАВНОСТЕЙ

НАСТУПНІ ВИПАДКИ НЕ ЗАВЖДИ МОЖУТЬ ВИЯВИТИ НЕСПРАВНІСТЬ.
БУДЬ ЛАСКА, ОЗНАЙОМТЕСЯ З НАВЕДЕНИМИ НИЖЧЕ ПОРАДАМИ, ПЕРШ НІЖ ЗВЕРТАТИСЯ ЗА ДОПОМОГОЮ.

ПРОБЛЕМА	АНАЛІЗ
Пристрій не запускається	Спрацював захист або перегорів запобіжник
	Зачекайте 3 хвилини, а потім перезапустіть прилад. Захист пристрою може перешкоджати роботі пристрою.
	Батарейки в пульті дистанційного керування розряджені.
	Вилка вставлена неправильно.
Пристрій працює недовго	Встановлена температура близька до кімнатної; ви можете знизити встановлену температуру.
	Вихід повітря заблокований перешкодою. Усуньте перешкоду, щоб звільнити отвір випуску повітря.
Пристрій працює, але не охолоджує	Двері або вікно відкриті.
	Є інший прилад, що випромінює тепло, наприклад обігрівач, лампа і т. д.
	Повітряний фільтр забруднений. Будь ласка, очистіть його.
	Встановлена температура занадто висока.
Витік води при переміщенні приладу	Перед переміщенням злийте конденсат.
	Щоб уникнути витоку води, встановіть пристрій на рівну поверхню.
Пристрій не запускається і макс. індикатор рівня води відображає «E4»	Витягніть гумову пробку, щоб злити воду.
	Якщо це відбувається часто, зверніться до кваліфікованого фахівця з обслуговування.

ПЕРЕД ТИМ ЯК ВИМАГАТИ РЕМОНТУ, ПЕРЕВІРТЕ ПРИСТРІЙ НАСТУПНИМ ЧИНОМ:

ВІДМОВИ	ПРИЧИНИ	РІШЕННЯ
Пристрій не запускається	Не підключений	Підключіть прилад
	Вилка або розетка пошкоджені	Замініть шнур живлення або розетку.
Пристрій автоматично зупиняється.	Час виключення або досягнення заданої температури.	Перезавантажте або дочекайтеся автоматичного включення пристрою.
Немає холодного повітря в режимі охолодження	Температура в приміщенні нижче заданої	Це нормальне явище. Прилад автоматично запускається, коли температура в приміщенні вище заданої.
	Активований захист від замерзання	Прилад автоматично запускається після відключення захисту від замерзання.
Світлодіод відображає код несправності «E2»	Датчик температури в приміщенні не працює або пошкоджений	Замініть датчик температури в приміщенні.
Світлодіод відображає код несправності «E3»	Датчик трубки змійовика випарника не працює або пошкоджений.	Замініть датчик трубки змійовика випарника.
Світлодіод відображає код несправності «E4»	Попередження про максимальний рівень води	Злийте воду

(RO) DEPANARE

URMĂTOARELE CAZURI POT SĂ NU INDICE ÎNTOTDEAUNA O DEFECȚIUNE.
VĂ RUGĂM SĂ VERIFICAȚI SFATURILE DE MAI JOS ÎNAINTE DE A CERE AJUTOR.

PROBLEMĂ	ANALIZĂ
Aparatul nu funcționează	Dispozitivul de protecție este defect sau siguranța este arsă.
	Vă rugăm să așteptați 3 minute și să reporniți aparatul. Este posibil ca dispozitivul de protecție să împiedice funcționarea unității.
	Bateriile de pe telecomandă sunt goale.
	Mufa nu este conectată corect.
Aparatul funcționează doar pentru o perioadă scurtă de timp	Temperatura setată este aproape de temperatura camerei; puteți reduce temperatura setată.
	Ieșirea aerului este blocată de un obstacol. Îndepărtați obstacolul pentru a elibera ieșirea de aer.
Aparatul funcționează, dar nu răcește	Ușa sau fereastra sunt deschise.
	Există un alt aparat care degajă căldură, cum ar fi un încălzitor sau o lampă etc.
	Filtrul de aer este murdar. Vă rog să-l curățați.
	Temperatura setată este prea mare.
În timpul deplasării aparatului se scurge apă	Scurgeți apa condensată înainte de a vă deplasa cu aparatul.
	Pentru a evita scurgerile de apă, vă rugăm să poziționați unitatea pe o suprafață plană.
Aparatul nu funcționează și valoarea max. la indicatorul nivelului apei afișează „E4”	Scoateți dopul de cauciuc pentru a scurge apa.
	Dacă acest lucru se întâmplă des, contactați un tehnician de service calificat.

ÎNAINTE DE A SOLICITA REPARAȚII, VERIFICAȚI APARATUL DUPĂ CUM URMEAZĂ:

EȘECURI	CAUZE	SOLUȚII
Aparatul nu pornește	Nu este conectat	Conectați aparatul
	Priza sau cablul de alimentare sunt deteriorate	Înlocuiți cablul de alimentare sau priza
Aparatul se oprește automat.	Timpul de oprire sau temperatura setată au fost atinse.	Reporniți și așteptați ca unitatea să pornească automat.
Nu furnizează aer rece în modul de răcire	Temperatura camerei este mai mică decât temperatura setată	Acesta este un eveniment normal. Aparatul va porni automat când temperatura camerei este mai mare decât temperatura setată
	Protecția anti-îngheț este activată	Aparatul va începe să funcționeze automat după dezactivarea protecției anti-îngheț
LED-ul afișează codul de eroare „E2”	Senzorul de temperatură a camerei nu funcționează sau este deteriorat	Înlocuiți senzorul de temperatură a camerei
LED-ul afișează codul de eroare „E3”	Senzorul conductei bobinei evaporatorului nu funcționează sau este deteriorat.	Înlocuiți senzorul conductei bobinei evaporatorului
LED-ul afișează codul de eroare „E4”	Avertizare privind nivelul maxim al apei	Scurgeți apa

(BG) ОТСТРАНЯВАНЕ НА НЕИЗПРАВНОСТИ

СЛЕДНИТЕ СЛУЧАИ НЕ ВИНАГИ МОГАТ ДА ПОКАЖАТ НЕИЗПРАВНОСТ.
МОЛЯ, ПРОВЕРЕТЕ СЪВЕТИТЕ ПО-ДОЛУ, ПРЕДИ ДА ПОИСКАТЕ ПОМОЩ.

ПРОБЛЕМ	АНАЛИЗ
Уредът не работи	Защитата се е задействала или предпазителят е изгорял
	Моля, изчакайте 3 минути и рестартирайте уреда. Защитното устройство може да пречи на устройството да работи.
	Батериите в дистанционното управление са празни.
	Щепселът не е включен правилно.
Уредът работи само за кратко	Зададената температура е близка до стайната; можете да намалите зададената температура.
	Изходът за въздух е блокиран от препятствие. Премахнете препятствието, за да освободите изхода за въздух.
Уредът работи, но не охлажда	Вратата или прозорецът са отворени
	Има друг уред, отделящ топлина, като нагревател, лампа и т.н.
	Въздушният филтър е замърсен. Моля, почистете го.
	Зададената температура е твърде висока.
При преместване на уреда тече вода	Източете кондензираната вода, преди преместване.
	За да избегнете изтичане на вода, поставете устройството на равна повърхност.
Уредът не работи и индикаторът за максимално ниво на водата водата показва "E4"	Извадете гумената тапа, за да източите водата.
	Ако това се случва често, свържете се с квалифициран сервизен техник.

ПРЕДИ ДА ИЗИСКАТЕ РЕМОНТ, ПРОВЕРЕТЕ МАШИНАТА, КАКТО СЛЕДВА:

НЕИЗПРАВНОСТИ	ПРИЧИНИ	РЕШЕНИЯ
Уредът не се включва	Не е включен	Включете уреда в контакта
	Щепселът или контакта са повредени	Сменете захранващия кабел или контакта
Уредът автоматично спира.	Времето за изключване или зададена температура е достигнато.	Рестартирайте или изчакайте устройството да се включи автоматично.
Няма студен въздух в режим на охлаждане	Стайната температура е по-ниска от зададената температура	Това е нормално явление. Уредът автоматично започва да работи, когато стайната температура е по-висока от зададената температура
	Активирана е защита против замръзване	Уредът автоматично започва да работи, след като защитата против замръзване е деактивирана
Светодиодът показва код за повреда „E2"	Сензорът за стайна температура не работи или е повреден	Сменете сензора за стайна температура
Светодиодът показва код за повреда „E3"	Сензорът на тръбата на бобината на изпарителя не работи или е повреден.	Сменете сензора на тръбата на бобината на изпарителя
Светодиодът показва код за повреда „E4"	Предупреждение за максимално ниво на водата	Изцедете водата

(SK) RIEŠENIE PROBLÉMOV

NASLEDUJÚCE PRÍPADY NEMUSIA VŽDY ODHALIŤ PORUCHU.
PRED POŽIADANÍM O POMOC SI PREČÍTAJTE TIPY UVEDENÉ NIŽŠIE.

PROBLÉM	ANALÝZA
Spotrebič nefunguje	Je vypálený ochranný kryt alebo poistka
	Počkajte 3 minúty a reštartujte prístroj. Ochranné zariadenie môže brániť fungovaniu výrobku.
	Batérie v diaľkovom ovládači sú vybité.
	Zástrčka nie je správne zapojená.
Spotrebič funguje iba chvíľu	Nastavená teplota sa blíži izbovej teplote; môžete znížiť nastavenú teplotu.
	Výstup vzduchu je blokovaný prekážkou. Odstráňte prekážku, aby sa uvoľnil výstup vzduchu.
Spotrebič beží, ale nechladí	Dvere alebo okno sú otvorené
	Existuje ďalší spotrebič vydávajúci teplo, napríklad kúrenie alebo žiarovka atď.
	Vzduchový filter je znečistený. Vyčistite ho, prosím.
	Nastavená teplota je príliš vysoká.
Pri premiestňovaní spotrebiča vyteká voda	Pred presúvaím vypustite kondenzovanú vodu.
	Aby ste zabránili úniku vody, umiestnite prístroj na rovný povrch.
Spotrebič nefunguje a max. indikátor hladiny vody zobrazuje „E4"	Vytiahnite gumovú zátku, aby ste vypustili vodu.
	Ak sa to stane často, obráťte sa na kvalifikovaného servisného technika.

PRED NÁROKOM NA OPRAVU, SKONTROLUJTE PRÍSTROKJ NASLEDOVNE:

PORUCHY	PRÍČINY	RIEŠENIA
Spotrebič sa nedá spustiť	Nie je zapojený	Pripojte spotrebič do zásuvky
	Zástrčka alebo zásuvka je poškodená	Vymeňte napájací kábel alebo zásuvku
Spotrebič sa automaticky zastaví.	Časované vypnutie alebo nastavená teplota bola dosiahnutá.	Reštartujte alebo počkajte, kým sa jednotka automaticky nezapne.
V režime chladenia nejde studený vzduch	Teplota v miestnosti je nižšia ako nastavená teplota	Toto je normálny jav. Keď je teplota v miestnosti vyššia ako nastavená teplota, prístroj sa automaticky spustí
	Protimrazová ochrana je aktivovaná	Po deaktivácii protimrazovej ochrany sa prístroj automaticky spustí
LED zobrazuje poruchový kód „E2"	Senzor izbovej teploty nefunguje alebo je poškodený	Vymeňte snímač teploty v miestnosti
LED zobrazuje poruchový kód „E3"	Senzor špirály potrubia výparníka nefunguje alebo je poškodený.	Vymeňte snímač rúrky špirály výparníka
LED zobrazuje poruchový kód „E4"	Výstraha maximálnej hladiny vody	Vypustite vodu

Technical specifications

(UK) TECHNICAL SPECIFICATIONS

MODEL	E50-000020
COOLING CAPACITY	7000Btu/2000W
DEHUMIDIFYING CAPACITY	0.8l/h
COOLING INPUT POWER/CURRENT	750W/3.4A
AIR FLOW VOLUME	280 m^3/h
RATED VOLTAGE/FREQUENCY	220-240V~/50Hz
SOUND PRESSURE LEVEL	LPA: 54dB(A)
	LWA: 65dB(A)
RATED ENERGY EFFICIENCY RATIO (EER)	2.6
GLOBAL WARMING POTENTIAL	3 kg CO2
NET WEIGHT	19,5 kg
DIMENSIONS BODY	310 x 310 x 640 mm
DIMENSIONS PACKAGING	372 x 372 x 850 mm
REFRIGERANT	R290 / 135g
APPLYING SPACE	23-27 m^2

(D) TECHNISCHE SPEZIFIKATIONEN

MODELL	E50-000020
KÜHLKAPAZITÄT	7000Btu/2000W
ENTFEUCHTUNGSKAPAZITÄT	0.8l/h
KÜHLUNG DER EINGANGSLEISTUNG / DES STROMS	750W/3.4A
LUFTSTROMVOLUMEN	280 m^3/h
NENNSPANNUNG / FREQUENZ	220-240V~/50Hz
SCHALLDRUCKPEGEL	LPA: 54dB(A)
	LWA: 65dB(A)
BEWERTETES ENERGIEEFFIZIENZVERHÄLTNIS (EER)	2.6
TREIBHAUSPOTENZIAL	3 kg CO2
NETTOGEWICHT	19,5 kg
ABMESSUNGEN KÖRPER	310 x 310 x 640 mm
ABMESSUNGEN VERPACKUNG	372 x 372 x 850 mm
KÄLTEMITTEL	R290 / 135g
BENÖTIGTER PLATZ	23-27 m^2

(E) ESPECIFICACIONES TÉCNICAS

MODELO	E50-000020
CAPACIDAD DE ENFRIAMIENTO	7000Btu/2000W
CAPACIDAD DESHUMIDIFICANTE	0.8l/h
POTENCIA / CORRIENTE DE ENTRADA DE REFRIGERACIÓN	750W/3.4A
VOLUMEN DE FLUJO DE AIRE	280 m^3/h
VOLTAJE / FRECUENCIA NOMINAL	220-240V~/50Hz
NIVEL DE PRESIÓN DE SONIDO	LPA: 54dB(A)
	LWA: 65dB(A)
RELACIÓN DE EFICIENCIA ENERGÉTICA NOMINAL (EER)	2.6
POTENCIAL DE CALENTAMIENTO GLOBAL	3 kg CO2
PESO NETO	19,5 kg
DIMENSIONES DEL CUERPO	310 x 310 x 640 mm
DIMENSIONES DE EMBALAJE	372 x 372 x 850 mm
REFRIGERANTE	R290 / 135g
ESPACIO USADO	23-27 m^2

(NL) TECHNISCHE SPECIFICATIES

MODEL	E50-000020
KOELCAPACITEIT	7000Btu/2000W
CAPACITEIT VOCHTONTTREKKING	0.8l/h
INGANGSVERMOGEN/STROOM KOELING	750W/3.4A
LUCHTSTROOMVOLUME	280 m^3/h
NOMINALE SPANNING/FREQUENTIE	220-240V~/50Hz
GELUIDSDRUK NIVEAU	LPA: 54dB(A)
	LWA: 65dB(A)
NOMINALE ENERGIE-EFFICIËNTIEVERHOUDING (EER)	2.6
VERMOGEN TOT OPWARMING VAN DE AARDE	3 kg CO2
NETTO GEWICHT	19,5 kg
AFMETINGEN BAK	310 x 310 x 640 mm
AFMETINGEN VERPAKKING	372 x 372 x 850 mm
KOELMIDDEL	R290 / 135g
RUIMTE TOEPASSEN	23-27 m^2

(F) CARACTÉRISTIQUES TECHNIQUES

MODÈLE	E50-000020
CAPACITÉ DE REFROIDISSEMENT	7000Btu/2000W
CAPACITÉ D'EXTRACTION DE L'HUMIDITÉ	0,8 l / heure
PUISSANCE D'ENTRÉE/REFROIDISSEMENT PAR ÉLECTRICITÉ	750W/3.4A
VOLUME DE CIRCULATION DE L'AIR	280 m^3/heure
TENSION NOMINALE/FRÉQUENCE	220-240 V ~ / 50 Hz
NIVEAU DE PRESSION SONORE	NPS : 54dB (A)
	LWA : 65dB (A)
RAPPORT NOMINAL D'EFFICACITÉ ÉNERGÉTIQUE (EER)	2,6
CAPACITÉ DE RÉCHAUFFEMENT DE LA TERRE	3 kg CO2
POIDS NET	19,5 kg
DIMENSIONS DE L'UNITÉ	310 x 310 x 640 mm
DIMENSIONS DE L'EMBALLAGE	372 x 372 x 850 mm
AGENT REFROIDISSANT	R290 / 135g
ESPACE APPLICABLE	23-27 m^2

(I) SPECIFICHE TECNICHE

MODELLO	E50-000020
CAPACITÀ DI RAFFREDDAMENTO	7000Btu/2000W
CAPACITÀ DI DEUMIDIFICAZIONE	0.8l/h
POTENZA/CORRENTE DI INGRESSO DI RAFFREDDAMENTO	750W/3.4A
VOLUME DEL FLUSSO D'ARIA	280 m^3/h
FREQUENZA/VOLTAGGIO NOMINALE	220-240V~/50Hz
LIVELLO PRESSIONE DEL SUONO	LPA: 54dB(A)
	LWA: 65dB(A)
INDICE DI EFFICIENZA ENERGETICA NOMINALE (EER)	2.6
POTENZIALE DI RISCALDAMENTO GLOBALE	3 kg CO2
PESO NETTO	19,5 kg
DIMENSIONI CORPO CENTRALE	310 x 310 x 640 mm
DIMENSIONI IMBALLAGGIO	372 x 372 x 850 mm
REFRIGERANTE	R290 / 135g
SPAZIO DI APPLICAZIONE	23-27 m^2

(CZ) TECHNICKÉ PARAMETRY	
MODEL	E50-000020
CHLADÍCÍ KAPACITA	7000Btu/2000W
ODVLHČOVACÍ KAPACITA	0.8l/h
PŘÍKON/PROUD (EL.) CHLAZENÍ	750W/3.4A
OBJEMOVÝ PRŮTOK VZDUCHU	280 m^3/h
ROZSAH NAPĚTÍ / FREKVENCE	220-240V~/50Hz
HLADINA AKUSTICKÉHO TLAKU	LPA: 54dB(A)
	LWA: 65dB(A)
JMENOVITÝ CHLADICÍ FAKTOR (EER)	2.6
POTENCIÁL GLOBÁLNÍHO OTEPLOVÁNÍ	3 kg CO2
ČISTÁ HMOTNOST	19,5 kg
ROZMĚRY TRUPU	310 x 310 x 640 mm
ROZMĚRY BALENÍ	372 x 372 x 850 mm
CHLADIVO	R290 / 135g
VYUŽITÍ PROSTORU	23-27 m^2

(TR) TEKNİK ÖZELLİKLER	
MODEL	E50-000020
SOĞUTMA KAPASITESI	7000Btu/2000W
NEM ALMA KAPASITESI	0.8l/s
SOĞUTMA GIRIŞ GÜCÜ/AKIMI	750W/3.4A
HAVA AKIŞ HACMI	280 m^3/saat
ANMA GERILIMI/FREKANSI	220-240V~/50Hz
SES BASINÇ SEVIYESI	LPA: 54dB(A)
	LWA: 65dB(A)
ANMA ENERJI VERIMLILIĞI ORANI (EER)	2.6
KÜRESEL ISINMA POTANSIYELI	3 kg CO2
NET AĞIRLIK	19,5 kg
GÖVDE BOYUTLARI	310 x 310 x 640mm
AMBALAJ BOYUTLARI	372 x 372 x 850mm
SOĞUTUCU	R290 / 135g
UYGULAMA ALANI	23-27 m^2

(H) MŰSZAKI ADATOK	
MODELL	E50-000020
HŰTÉSI KAPACITÁS	7000Btu/2000W
PÁRÁTLANÍTÓ KÉPESSÉG	0,8l / h
HŰTŐ BEMENETI TELJESÍTMÉNY / ÁRAM	750W/3.4A
A LÉGÁRAM MENNYISÉGE	280 m^3/h
NÉVLEGES FESZÜLTSÉG / FREKVENCIA	220-240V ~ / 50Hz
HANGNYOMÁS SZINT	LPA: 54dB (A)
	LWA: 65dB (A)
NÉVLEGES ENERGIAHATÉKONYSÁGI RÁTA (EER)	2.6
GLOBÁLIS FELMELEGEDÉSI POTENCIÁL	3 kg CO2
NETTÓ TÖMEG	19,5 kg
TERMÉKMÉRETEK	310 x 310 x 640 mm
CSOMAGOLÁS MÉRETEK	372 x 372 x 850 mm
HŰTŐKÖZEG	R290 / 135g
TÉRIGÉNY	23-27 m^2

(P) ESPECIFICAÇÕES TÉCNICAS	
MODELO	E50-000020
CAPACIDADE DE REFRIGERAÇÃO	7000Btu/2000W
CAPACIDADE DE DESUMIDIFICAÇÃO	0.8l/h
ENTRADA DE POTÊNCIA/CORRENTE DE REFRIGERAÇÃO	750W/3.4A
VOLUME DE FLUXO DE AR	280 m^3/h
CÁLCULO DE VOLTAGEM/FREQUÊNCIA	220-240V~/50Hz
NÍVEL DE PRESSÃO DO SOM	LPA: 54dB(A)
	LWA: 65dB(A)
CÁLCULO DA RAZÃO DA EFICIÊNCIA DE ENERGIA (EER)	2.6
POTENCIAL DE AQUECIMENTO GLOBAL	3 kg CO2
PESO LÍQUIDO	19,5 kg
DIMENSÕES DO CORPO	310 x 310 x 640 mm
DIMENSÕES DA EMBALAGEM	372 x 372 x 850 mm
REFRIGERAÇÃO	R290 / 135g
ESPAÇO APLICÁVEL	23-27 m^2

(DK) TEKNISKE SPECIFIKATIONER	
MODEL	E50-000020
KØLEKAPACITET	7000Btu/2000W
FUGTKONDENSATIONSKAPACITET	0.8l/h
INDGANGSEFFEKT/-STRØM KØLING	750W/3.4A
LUFTVOLUMENSTRØM	280 m^3/h
MÆRKESPÆNDING/FREKVENS	220-240V~/50Hz
LYDTRYKNIVEAU	LPA: 54dB(A)
	LWA: 65dB(A)
MÆRKEENERGIEFFEKTIVITETSFORHOLD (EER)	2.6
POTENTIALE TIL OPVARMNING AF KLODEN	3 kg CO2
NETTOVÆGT	19,5 kg
DIMENSIONER BEHOLDER	310 x 310 x 640 mm
DIMENSIONER EMBALLAGE	372 x 372 x 850 mm
KØLEMIDDEL	R290 / 135g
TILPAS LOKALET	23-27 m^2

(FI) TEKNISKE SPECIFIKATIONER	
MALLI	E50-000020
JÄÄHDYTYSKAPASITETTI	7000Btu/2000W
KUIVATUSKAPASITEETTI	0.8 l/h
SYÖTTÖTEHO SÄHKÖ/JÄÄHDYTYS	750W/3.4A
ILMAVIRRAN VOIMAKKUUS	280 m^3/h
NIMELLISJÄNNITE/TAAJUUS	220-240 V~/50 Hz
TAUSTAMELUN TASO	LPA: 54dB(A)
	LWA: 65dB(A)
ENERGIATEHOKKUUSKERROIN (EER)	2.6
ILMASTOA LÄMMITTÄVÄ VAIKUTUS	3 kg CO2
NETTOPAINO	19,5 kg
RUNGON MITAT	310 x 310 x 640 mm
PAKKAUKSEN MITAT	372 x 372 x 850 mm
JÄÄHDYTYSAINE	R290 / 135g
KÄYTTÖTILA	23-27 m^2

(PL) DANE TECHNICZNE	
MODEL	E50-000020
WYDAJNOŚĆ CHŁODZENIA	7000Btu/2000W
WYDAJNOŚĆ ODPROWADZANIA WILGOCI	0.8l/h
MOC WEJŚCIOWA/ ZASILANIE CHŁODZENIA	750W/3.4A
POJEMNOŚĆ PRZEPŁYWU POWIETRZA	280 m^3/h
NAPIĘCIE NOMINALNE/ CZĘSTOTLIWOŚĆ	220-240V~/50Hz
POZIOM NATĘŻENIA HAŁASU	LPA: 54dB(A)
	LWA: 65dB(A)
WSPÓŁCZYNNIK EFEKTYWNOŚCI ENERGETYCZNEJ (EER)	2.6
WSPÓŁCZYNNIK GLOBALNEGO OCIEPLENIA	3 kg CO2
MASA NETTO	19,5 kg
WYMIARY ZBIORNIKA	310 x 310 x 640 mm
WYMIARY OPAKOWANIA	372 x 372 x 850 mm
CZYNNIK CHŁODNICZY	R290 / 135g
POWIERZCHNIA DZIAŁANIA	23-27 m^2

(NO) TEKNISKE SPESIFIKASJONER	
MODELL	E50-000020
KJØLEKAPASITET	7000Btu/2000W
FUKTUTTREKKINGSKAPASITET	0,8 l / time
INNGANGSEFFEKT/STRØM KJØLING	750W/3.4A
LUFTSTRØMVOLUM	280 m^3/h
NOMINELL SPENNING/FREKVENS	220-240 V ~ / 50 Hz
LYDTRYKKNIVÅ	LPA: 54dB (A)
	LWA: 65dB (A)
NOMINELT ENERGI-EFFEKTIVITETSFORHOLD (EER)	2,6
KAPASITET FOR GLOBAL OPPVARMING	3 kg CO2
NETTOVEKT	19,5 kg
MÅL BAKKE	310 x 310 x 640 mm
MÅL EMBALLASJE	372 x 372 x 850 mm
KJØLEMIDDEL	R290 / 135g
BRUKSOVERFLATE	23-27 m^2

(GR) ΤΕΧΝΙΚΕΣ ΠΡΟΔΙΑΓΡΑΦΕΣ	
ΜΟΝΤΕΛΟ	E50-000020
ΨΥΚΤΙΚΗ ΙΚΑΝΟΤΗΤΑ	7000Btu/2000W
ΙΚΑΝΟΤΗΤΑ ΑΦΥΓΡΑΝΣΗΣ	0.8l/h
ΙΣΧΥΣ/ΡΕΥΜΑ ΕΙΣΟΔΟΥ ΨΥΞΗΣ	750W/3.4A
ΟΓΚΟΣ ΡΟΗΣ ΑΕΡΑ	280 m^3/h
ΕΚΤΙΜΗΜΕΝΗ ΤΑΣΗ/ΣΥΧΝΟΤΗΤΑ	220-240V~/50Hz
ΣΤΑΘΜΗ ΗΧΗΤΙΚΗΣ ΠΙΕΣΗΣ	LPA: 54dB(A)
	LWA: 65dB(A)
ΕΚΤΙΜΗΜΕΝΟΣ ΔΕΙΚΤΗΣ ΕΝΕΡΓΕΙΑΚΗΣ ΑΠΟΔΟΣΗΣ (EER)	2.6
ΔΥΝΑΜΙΚΟ ΩΣ ΠΡΟΣ ΤΗΝ ΥΠΕΡΘΕΡΜΑΝΣΗ ΤΟΥ ΠΛΑΝΗΤΗ	3 κιλά CO2
ΚΑΘΑΡΟ ΒΑΡΟΣ	19,5 κιλά
ΔΙΑΣΤΑΣΕΙΣ ΣΩΜΑΤΟΣ	310 x 310 x 640 χιλιοστά
ΔΙΑΣΤΑΣΕΙΣ ΣΥΣΚΕΥΑΣΙΑΣ	372 x 372 x 850 χιλιοστά
ΨΥΚΤΙΚΟ	R290 / 135g
ΕΦΑΡΜΟΓΗ ΧΩΡΟΥ	23-27 m^2

(RU) ТЕХНИЧЕСКИЕ ХАРАКТЕРИСТИКИ	
МОДЕЛЬ	E50-000020
ОХЛАЖДАЮЩАЯ СПОСОБНОСТЬ	7000БТЕ/2000Вт
ОСУШАЮЩАЯ СПОСОБНОСТЬ	0,8 л / ч
ВХОДНАЯ МОЩНОСТЬ / ТОК ОХЛАЖДЕНИЯ	750 Вт / 3,4 А
ОБЪЕМ ВОЗДУШНОГО ПОТОКА	280 $м^3$ / ч
НОМИНАЛЬНОЕ НАПРЯЖЕНИЕ / ЧАСТОТА	220-240 В ~ / 50 Гц
УРОВЕНЬ ЗВУКОВОГО ДАВЛЕНИЯ	LPA: 54 дБ (A)
	LWA: 65 дБ (A)
НОМИНАЛЬНЫЙ КОЭФФИЦИЕНТ ЭНЕРГОЭФФЕКТИВНОСТИ (EER)	2,6
ПОТЕНЦИАЛ ГЛОБАЛЬНОГО ПОТЕПЛЕНИЯ	3 кг CO2
ВЕС НЕТТО	19,5 кг
РАЗМЕРЫ КОРПУСА	310 x 310 x 640 мм
РАЗМЕРЫ УПАКОВКИ	372 x 372 x 850 мм
ХЛАДАГЕНТ	R290 / 135 г
ПРИМЕНЕНИЕ ПРОСТРАНСТВА	23-27 $м^2$

(S) TEKNISKA SPECIFIKATIONER	
MODELL	E50-000020
KYLKAPACITET	7000Btu/2000W
KAPACITET FUKTAVLÄGSNANDE	0,8 l/tim
INEFFEKT/FLÖDE KYLNING	750W/3.4A
VOLYM LUFTFLÖDE	280 m^3/tim
NOMINELL SPÄNNING/FREKVENS	220-240V ~ / 50Hz
LJUDTRYCKSNIVÅ	LPA: 54dB (A)
	LWA: 65dB (A)
NOMINELL KÖLDFAKTOR (EER)	2,6
PÅVERKAN PÅ DEN GLOBALA UPPVÄRMNINGEN	3 kg CO2
NETTOVIKT	19,5 kg
MÅTT BEHÅLLARE	310 x 310 x 640 mm
MÅTT FÖRPACKNING	372 x 372 x 850 mm
KÖLDMEDIUM	R290/135g
TILLÄMPA UTRYMME	23-27 m^2

(LAT) TEHNISKĀS SPECIFIKĀCIJAS	
MODELIS	E50-000020
DZESĒŠANAS JAUDA	7000Btu/2000W
MITRUMA NOSŪKŠANAS JAUDA	0,8 l / h
IEEJAS JAUDA / DZESĒŠANAS STRĀVA	750W/3.4A
GAISA PLŪSMAS TILPUMS	280 m^3 / stundā
NOMINĀLAIS SPRIEGUMS / FREKVENCE	220–240 V ~ / 50 Hz
SKAŅAS SPIEDIENA LĪMENIS	LPA: 54dB (A)
	LWA: 65dB (A)
NOMINĀLAIS ENERGOEFEKTIVITĀTES KOEFICIENTS (EER)	2,6
GLOBĀLĀS SASILŠANAS JAUDA	3 kg CO2
NETO SVARS	19,5 kg
KONTEINERA IZMĒRI	310 x 310 x 640 mm
IEPAKOJUMA IZMĒRI	372 x 372 x 850 mm
DZESĒŠANAS LĪDZEKLIS	R290 / 135g
TELPAS PIELĀGOŠANA	23-27 m^2

(LTU) TECHNINĖS SPECIFIKACIJOS	
MODELIS	E50-000020
AUŠINIMO GALIA	7000Btu/2000W
DRĖGMĖS IŠTRAUKIMO PAJĖGUMAS	0,8 l / val
ĮVESTIES GALIA / AUŠINIMO SROVĖ	750W/3.4A
ORO SRAUTO TŪRIS	280 m^3 / val
NOMINALI ĮTAMPA / DAŽNIS	220–240 V ~ / 50 Hz
GARSO SLĖGIO LYGIS	LPA: 54dB (A)
	LWA: 65dB (A)
NOMINALUS ENERGIJOS VARTOJIMO EFEKTYVUMO KOEFICIENTAS (EER)	2.6
VISUOTINIO ATŠILIMO POTENCIALAS	3 kg CO2
GRYNAS SVORIS	19,5 kg
MATMENYS KORPUSAS	310 x 310 x 640 mm
PAKUOTĖS MATMENYS	372 x 372 x 850 mm
ŠALTNEŠIS	R290 / 135g
TAIKOMA VIETA	23-27 m^2 ploto

(SLO) TEHNIČNE SPECIFIKACIJE	
MODEL	E50-000020
HLADILNA ZMOGLJIVOST	7000Btu/2000W
ZMOGLJIVOST RAZVLAŽEVANJA	0,8l / h
VHODNA MOČ / TOK HLAJENJA	750W/3.4A
VOLUMEN PRETOKA ZRAKA	280 m^3/h
NAZIVNA NAPETOST / FREKVENCA	220-240V ~ / 50Hz
RAVEN ZVOČNEGA TLAKA	LPA: 54dB (A)
	LWA: 65dB (A)
NAZIVNO RAZMERJE ENERGETSKE UČINKOVITOSTI (EER)	2.6
POTENCIAL GLOBALNEGA SEGREVANJA	3 kg CO2
NETO TEŽA	19,5 kg
DIMENZIJE TELESA	310 x 310 x 640 mm
DIMENZIJE EMBALAŽE	372 x 372 x 850 mm
HLADILNO SREDSTVO	R290 / 135g
UPORABA PROSTORA	23-27 m^2

(EST) TEHNILISED ANDMED	
MUDEL	E50-000020
JAHUTUSVÕIMSUS	7000Btu/2000W
NIISKUSE EEMALDAMISE VÕIMSUS	0,8 l/h
JAHUTUSE SISENDVÕIMSUS/VOOL	750W/3.4A
ÕHUVOOLU MAHT	280 m^3/h
NIMIPINGE JA -SAGEDUS	220–240 V ~ / 50 Hz
MÜRATASE	LPA: 54dB (A)
	LWA: 65dB (A)
NIMIJAHUTUSTEGUR (EER)	2,6
GLOBAALSE SOOJENEMISE POTENTSIAAL	3 kg CO2
NETOMASS	19,5 kg
SEADME MÕÕTMED	310 × 310 × 640 mm
PAKENDI MÕÕTMED	372 × 372 × 850 mm
KÜLMAAINE	R290 / 135g
RUUMI SUURUS	23-27 m^2

(HR) TEHNIČKE SPECIFIKACIJE	
MODEL	E50-000020
KAPACITET HLAĐENJA	7000Btu/2000W
KAPACITET ODVLAŽIVANJA	0,8 l / na sat
ULAZNA SNAGA / HLAĐENJE	750W/3.4A
ZAPREMINA PROTOKA ZRAKA	280 m^3 / na sat
NOMINALNI NAPON / FREKVENCIJA	220-240V ~ / 50Hz
RAZINA ZVUČNOG PRITISKA	LPA: 54dB (A)
	LWA: 65dB (A)
NOMINALNI ODNOS ENERGETSKE UČINKOVITOSTI (EER)	2,6
POTENCIJAL GLOBALNOG ZATOPLJENJA	3 kg CO2
NETO TEŽINA	19,5 kg
DIMENZIJE POSUDE	310 x 310 x 640 mm
DIMENZIJE PAKIRANJA	372 x 372 x 850 mm
RASHLADNO SREDSTVO	R290 / 135g
PRIMJENA PROSTORA	23-27 m^2

(UA) ТЕХНІЧНІ ХАРАКТЕРИСТИКИ	
МОДЕЛЬ	E50-000020
ЗДАТНІСТЬ ОХОЛОДЖУЮЧА	7000БТЕ/2000Вт
ЗДАТНІСТЬ ОСУШУВАННЯ	0,8 л / ч
ВХІДНА ПОТУЖНІСТЬ / ТОК ОХОЛОДЖЕННЯ	750 Вт / 3,4 А
ОБСЯГ ПОВІТРЯНОГО ПОТОКУ	280 $м^3$ / год
НОМІНАЛЬНА НАПРУГА / ЧАСТОТА	220-240 В ~ / 50 Гц
РІВЕНЬ ЗВУКОВОГО ТИСКУ	LPA: 54 дБ (A)
	LWA: 65 дБ (A)
НОМІНАЛЬНИЙ КОЕФІЦІЄНТ ЕНЕРГОЕФЕКТИВНОСТІ (EER)	2,6
ПОТЕНЦІАЛ ГЛОБАЛЬНОГО ПОТЕПЛІННЯ	3 кг CO2
ВАГА НЕТТО	19,5 кг
РОЗМІРИ КОРПУСУ	310 x 310 x 640 мм
РОЗМІРИ УПАКОВКИ	372 x 372 x 850 мм
ХОЛОДОАГЕНТ	R290 / 135 г
ЗАСТОСУВАННЯ ПРОСТОРУ	23-27 $м^2$

(RO) SPECIFICAȚII TEHNICE	
MODEL	E50-000020
CAPACITATE DE RĂCIRE	7000Btu/2000W
CAPACITATEA DE DEZUMIDIFICARE	0,8 l / h
PUTEREA / CURENTUL DE INTRARE DE RĂCIRE	750W/3.4A
VOLUMUL DEBITULUI DE AER	280 m^3/h
TENSIUNE / FRECVENȚĂ NOMINALĂ	220-240V ~ / 50Hz
NIVELUL DE PRESIUNE AL SUNETULUI	LPA: 54dB (A)
	LWA: 65dB (A)
RAPORTUL DE EFICIENȚĂ ENERGETICĂ NOMINAL (EER)	2.6
POTENȚIAL DE ÎNCĂLZIRE GLOBALĂ	3 kg CO2
GREUTATE NETĂ	19,5 kg
DIMENSIUNI CORP	310 x 310 x 640mm
DIMENSIUNI AMBALAJ	372 x 372 x 850mm
AGENT FRIGORIFIC	R290 / 135g
APLICAREA SPAȚIULUI	23-27 m^2

(BG) ТЕХНИЧЕСКИ СПЕЦИФИКАЦИИ	
МОДЕЛ	E50-000020
КАПАЦИТЕТ НА ОХЛАЖДАНЕ	7000Btu/2000W
КАПАЦИТЕТ НА ИЗСУШАВАНЕ	0.8l / h
ВХОДНА МОЩНОСТ ЗА ОХЛАЖДАНЕ/СТРУЯ	750W/3.4A
ОБЕМ НА ВЪЗДУШНИЯ ПОТОК	280 m^3/h
НОМИНАЛНО НАПРЕЖЕНИЕ / ЧЕСТОТА	220-240V ~ / 50Hz
НИВО НА ЗВУКОВО НАЛЯГАНЕ	LPA: 54dB (A)
	LWA: 65dB (A)
НОМИНАЛНО СЪОТНОШЕНИЕ НА ЕНЕРГИЙНА ЕФЕКТИВНОСТ (EER)	2.6
ПОТЕНЦИАЛ ЗА ГЛОБАЛНО ЗАТОПЛЯНЕ	3 кг CO2
НЕТО ТЕГЛО	19,5 кг
РАЗМЕРИ ТЯЛО	310 x 310 x 640 мм
РАЗМЕРИ ОПАКОВКА	372 x 372 x 850 мм
ХЛАДИЛЕН АГЕНТ	R290 / 135g
ПРОСТРАНСТВО ЗА ИНСТАЛИРАНЕ	23-27 $м^2$

(SK) TECHNICKÉ ŠPECIFIKÁCIE	
MODEL	E50-000020
CHLADIACI VÝKON	7000Btu/2000W
ODVLHČOVACIA KAPACITA	0,8 l/h
PRÍKON/PRÚD CHLADENIA	750W/3.4A
OBJEM PRÚDENIA VZDUCHU	280 m^3/h
MENOVITÉ NAPÄTIE/FREKVENCIA	220-240 V~/50 Hz
HLADINA AKUSTICKÉHO TLAKU	LPA: 54dB (A)
	LWA: 65dB (A)
MENOVITÝ POMER ENERGETICKEJ ÚČINNOSTI (EER)	2.6
POTENCIÁL GLOBÁLNEHO OTEPĽOVANIA	3 kg CO2
ČISTÁ HMOTNOSŤ	19,5 kg
ROZMERY TELA	310 x 310 x 640 mm
ROZMERY BALENIA	372 x 372 x 850 mm
CHLADIVO	R290 / 135g
POUŽITEĽNÝ PRIESTOR	23-27 m^2

EXCELLENT®
ELECTRICS

SELF IMPORT AGENCIES • P.O. BOX 37211 • 1030 AE AMSTERDAM • THE NETHERLANDS www.servicetoconsumer.com