PL Instrukcja montażu
CZ Instrukce k instalaci
D Montageanleitung
GB Assembly instruction
F Midel d'emploi
HU Szerelési útmutató
I Istruzione di montagio
NL Handleiding voor de montage
RU Инструкция по установке
RO Instructiuni de instalare
SK Návod na inštaláciu
TR Montaj talimati
S E Montering instruktion
SLO Navodila za namestitev
HR Upute za sastavljanje

SPIRIT 043

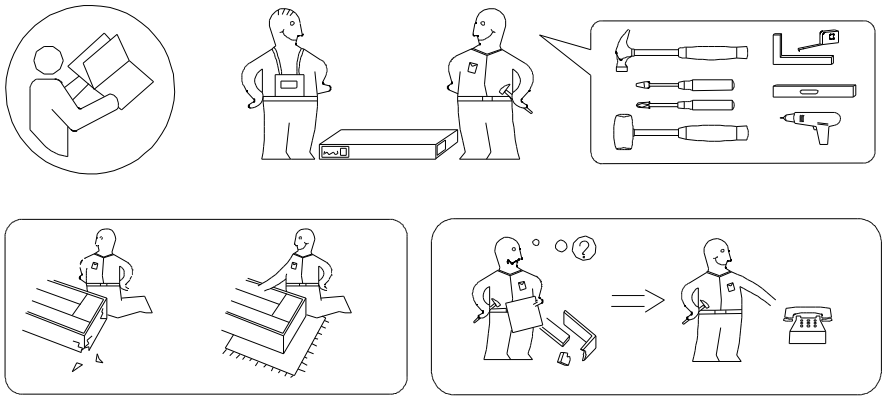

Uwaga . Upozornini. Achtung . Attention . Caution Firyelem . Attenzione . Opgelet . внимание
Atentie . Upozornenie . Dikkat . Uppmärksamhet . Uppmärksamhet . Pozor . Pažnja

PL	Czyszczenie należy wykonywać wyłącznie za pomocą ściereczki lekko nawilżonego ręcznika. nie stosować środk ów czyszczących do szorowania.	**I**	La pulizia deve essere eseguita solo con un panno e un asciugamano leggermente inumidito. non utilizzare agenti abrasivi.
CZ	Čištěn í by se mělo provádět pouze hadříkem a mírn ě navlhčeným ručníkem. nepou živejte abrazivní prostředky.	**NL**	Reinig alleen met een stofdoek of lichtjes met een vochtige doek.Gebruik geen schurende of bijtende poetsmiddelen.
D	Bitte nur mit einem Staubtuch oder leicht feuchtem Lappen reinigen. Keine scheuernden Putzmittel verwenden.	**RU**	Чистку следует производить только тряпкой, слегка смоченной полотенцем. не используйте чистящие средства.
GB	Please only clean with a duster or a damp cloth. Do no use any abrasive cleaners.	**RO**	Curatare trebuie efectuata numai cu o carpa sau cu un prosop usor umezit.Nu utilizati agenti de curatare abrazivi.
F	Le nettoyage doit être effectué uniquement avec un chiffon, une serviette légèrement humidifiée. n'utilisez pas d'agents à récurer.	**SK**	Čistenie by sa malo uskutočňovať iba pomocou handričky a mierne navlhčen ého uteráka. nepou živajte drsné prostriedky.
HU	A tisztítást csak ruhával, enyhén megnedvesített törülköz ővel szabad elvégezni. ne használjon tisztítószert a súroláshoz.	**TR**	Temizlik sadece bezle, hafif çe nemlendirilmi ş havluyla yapılmalıdır. ovma maddeleri kullanmayın.
SE	Torka rent med en fuktig trasa. Använd endast vatten eller ett milt rengöringsmedel. Torka torrt med en ren trasa.	**SLO**	Obrišite z vlažno krpo. Uporabljajte le vodo ali blag detergent. Posušite s čisto krpo.
HR	Očistite vlažnom krpom. Upotrijebite samo vodu ili blagi deterdžent. Posušite čistom krpom.		

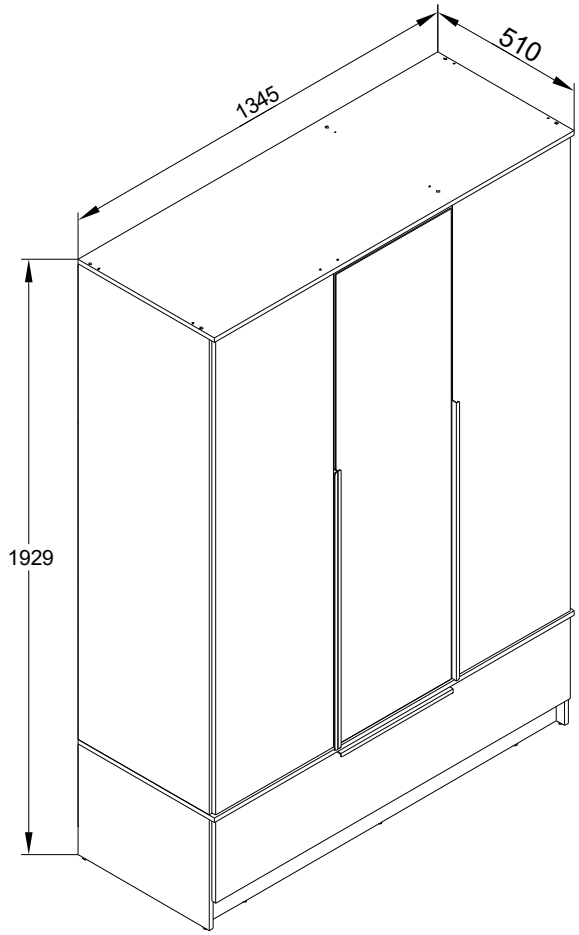

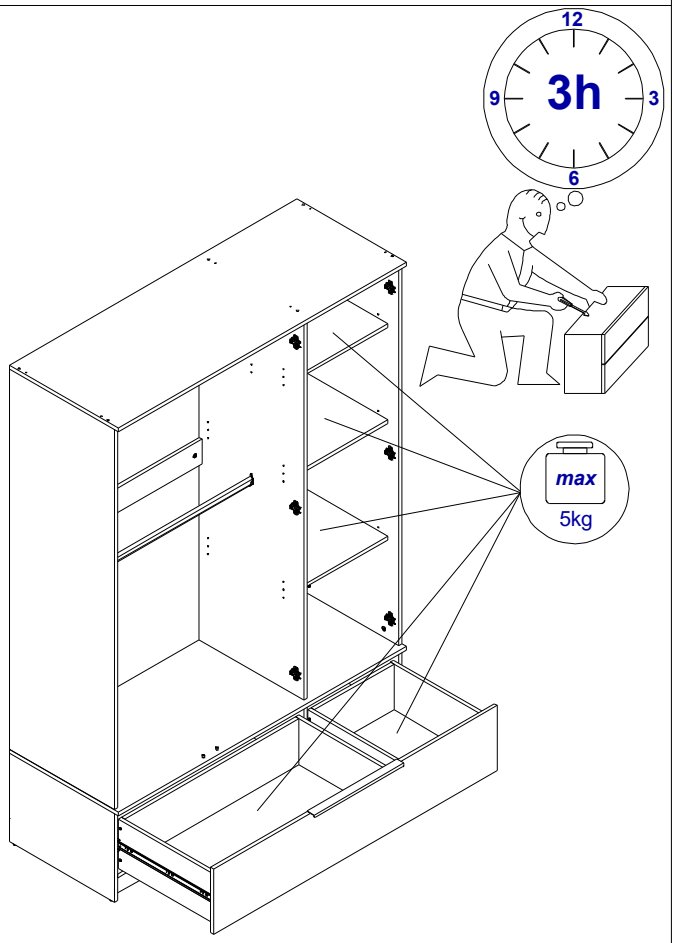

I-IV

V1	B	D	A	3,5x16 H6	PK45	S3	7x50 O	U
x10	x12	x16	18	x8	x2	x2	x8	x1

V-XI

S	LD	B	D	A	ZD	S3	3x13 H21	C900	4x16 H8	ZD2
x12	x9	x16	x20	x8	x4	x2	x12	x3	x22	x9

XII-XX

3x20 H2	PD1	X3	3x13 H21	A	1/2 PK45		KM
x66	x20	x24	x3	x8	x2		x2
7x50 O	B	D	3,5x16 H6	WS	C420	3x13 H4	A1
x8	x8	x4	x8	x2	x1	x4	x1

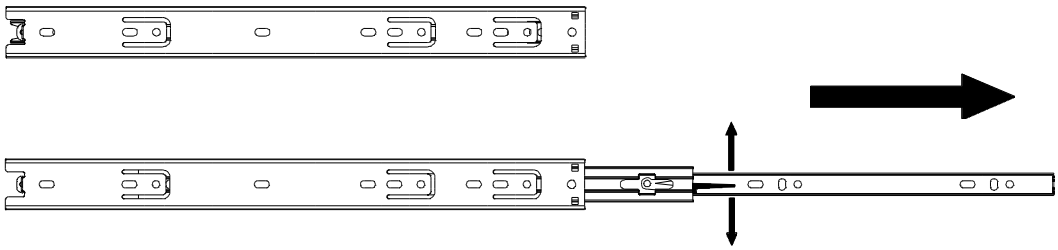

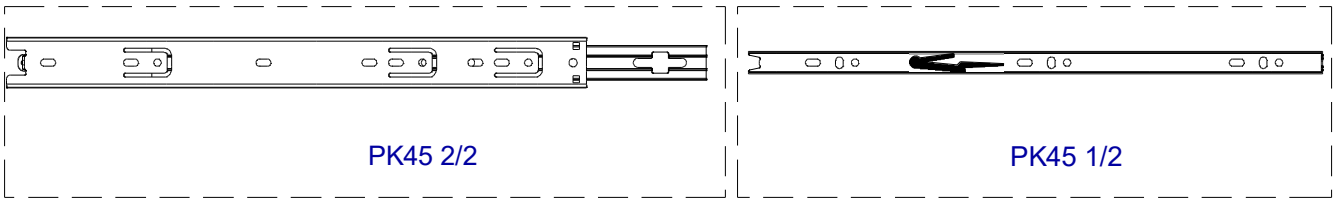

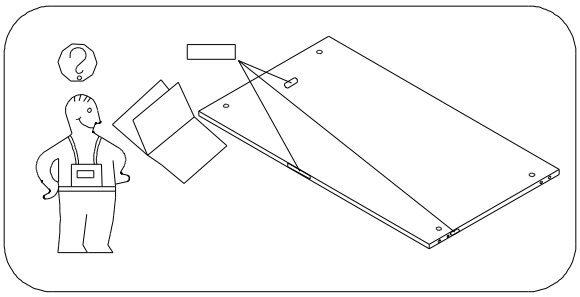

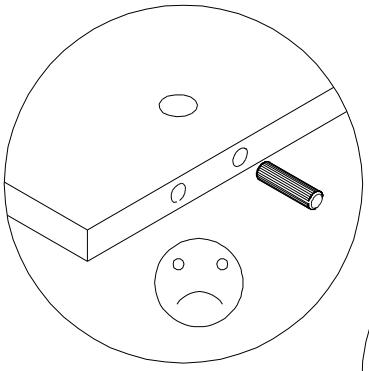

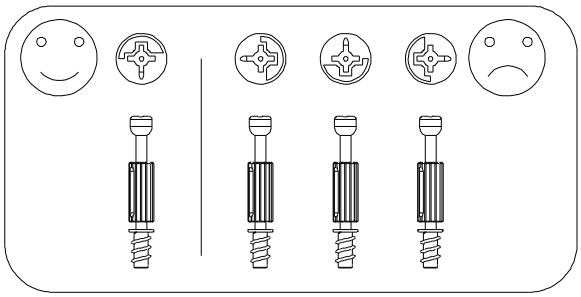

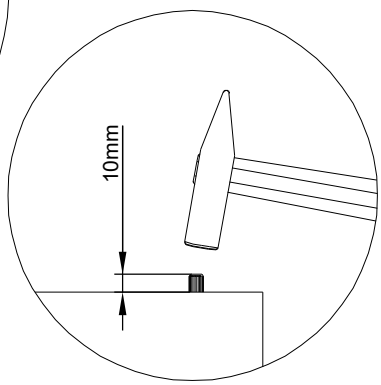

Karta serwisowa . Servisní list Service . Karte Service card . Carte de service .Szervizkártya
Scheda di servizio . Service kaart .Сервисная карта . Fisa service . Servisný list . Servis karti
servicekort . servisno kartico . servisna kartica

SPIRIT 043

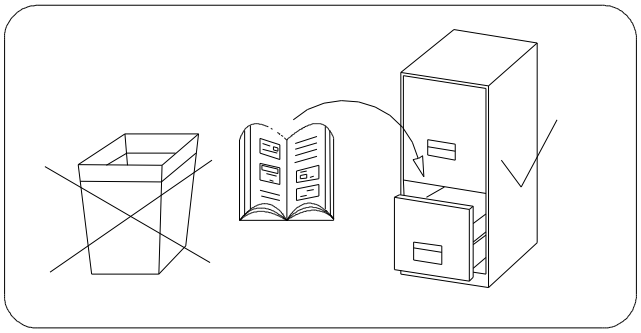

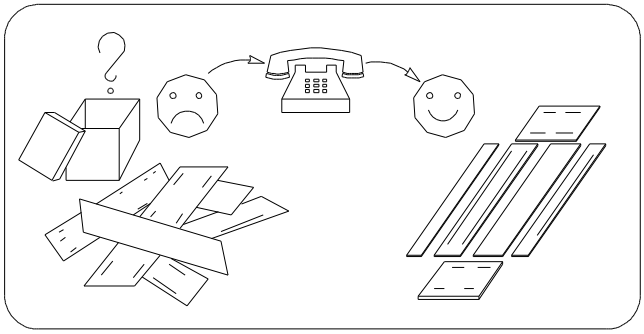

4783
4799
4798
D1 862
4768
4798
4795
4456
4762
4466
D1 862
4798
4763
4769
4750
4767
4783
4791
4782
4767
4787
4757
4756
4773
4751
4793
4758
4468
4468
4760
4786
4756
4757

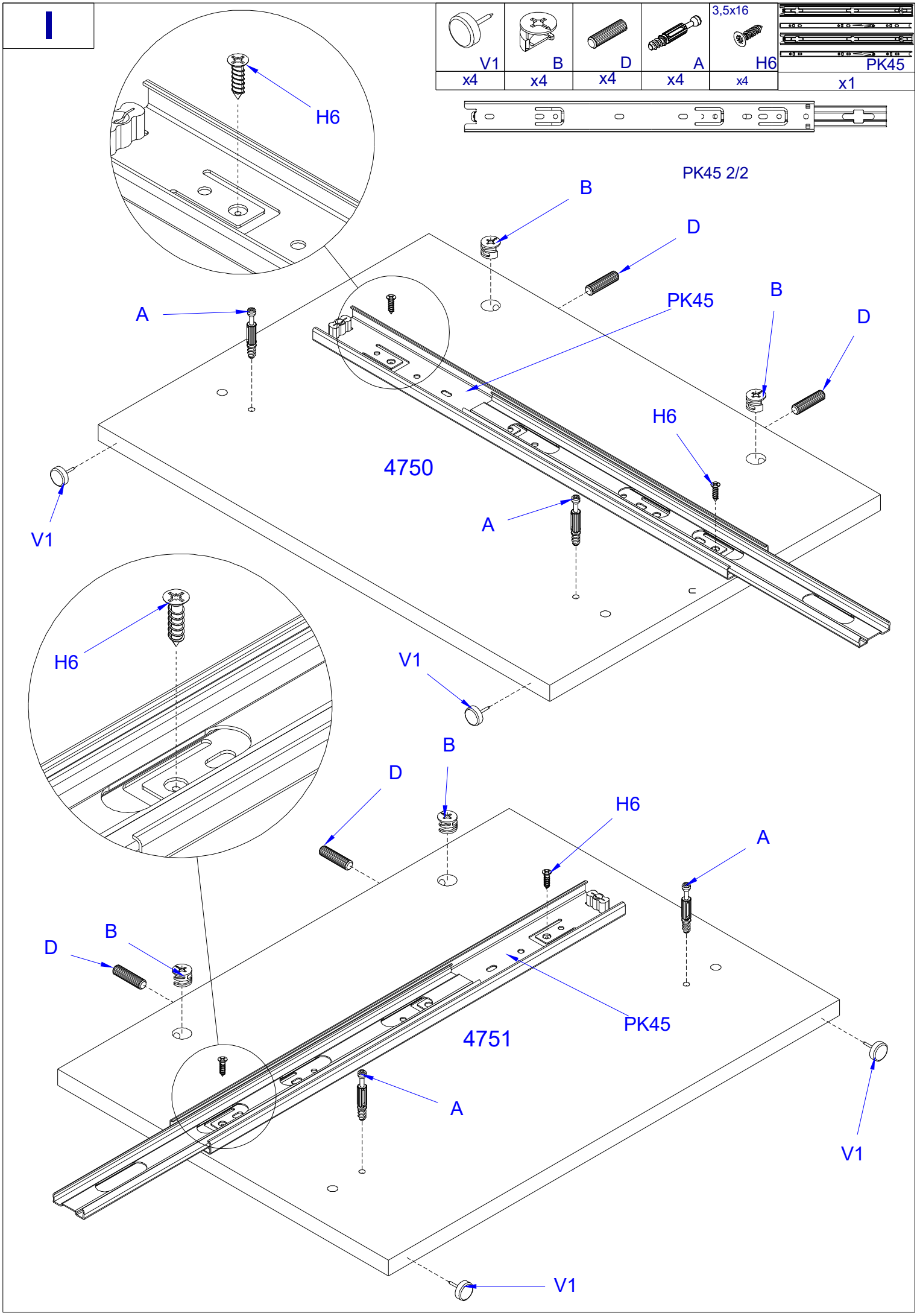
I
V1
x4
B
x4
D
x4
A
x4
3,5x16
H6
x4
PK45
x1
PK45 2/2
H6
B
D
A
PK45
B
D
H6
4750
A
V1
H6
V1
B
D
H6
A
B
D
PK45
4751
A
V1
V1

II

B	D	3,5x16 H6	PK45
x4	x4	x4	x1

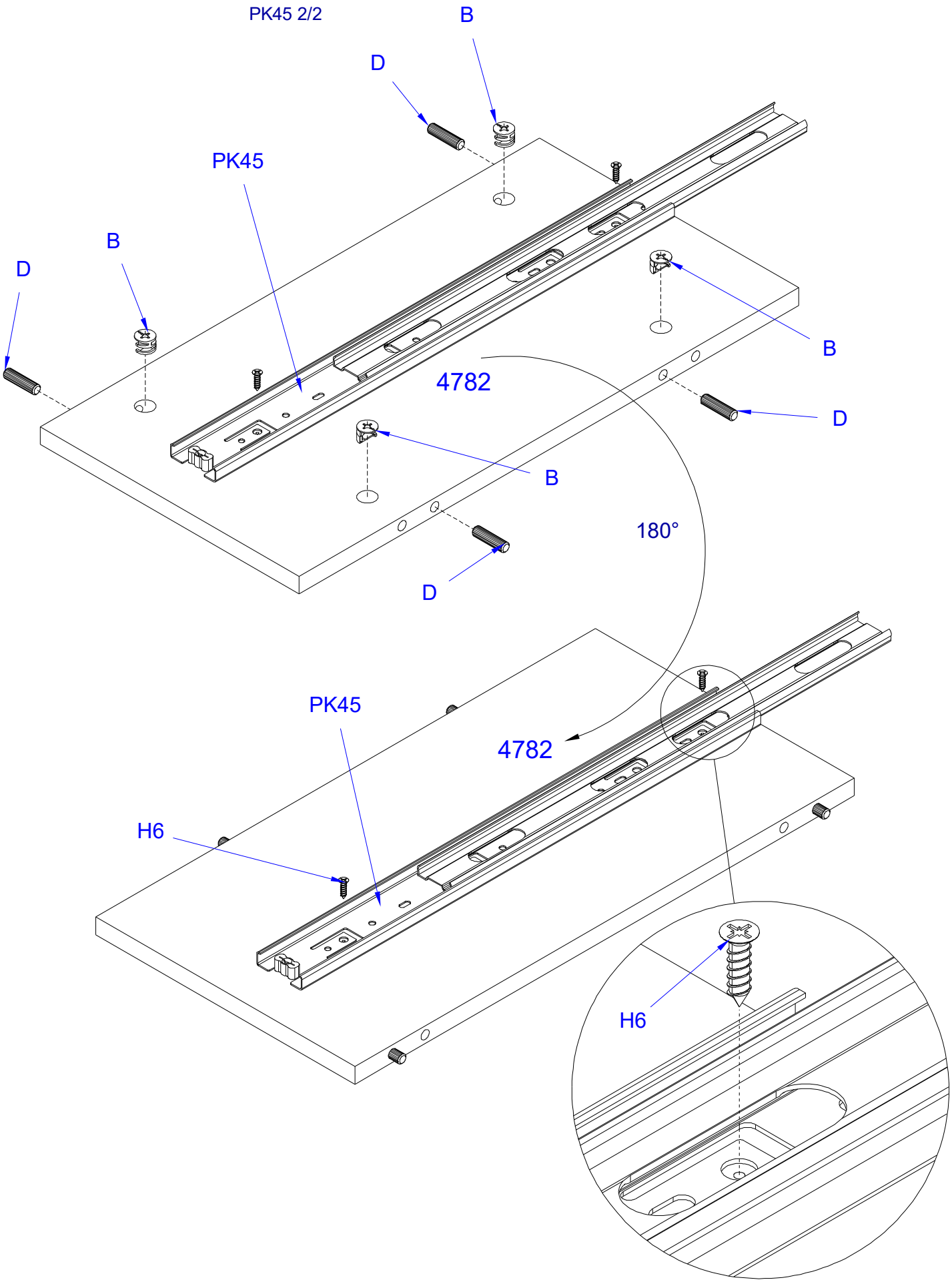

III

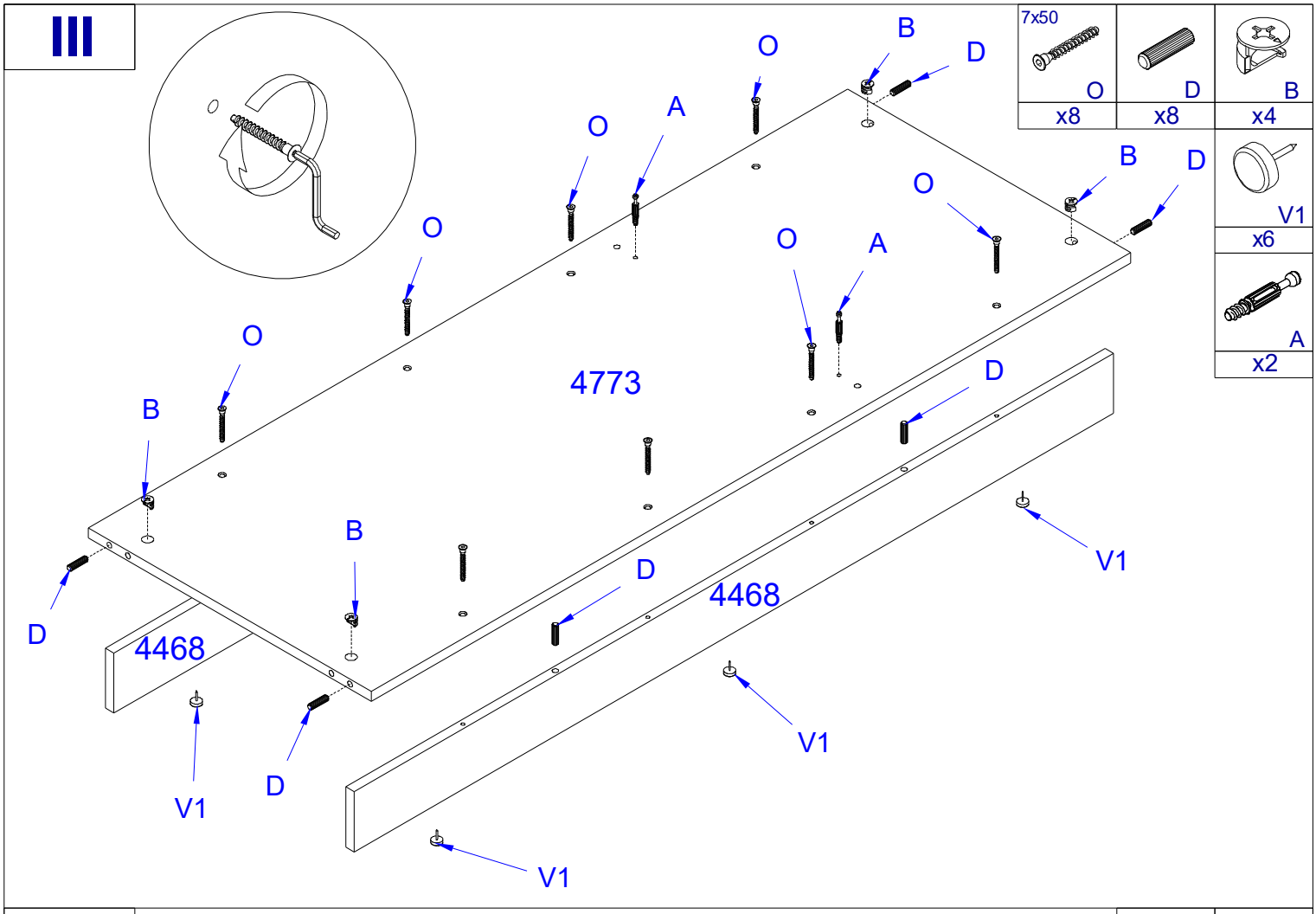
7x50
O
x8
D
x8
B
x4
V1
x6
A
x2
4773
4468
4468
V1
V1
V1
V1

IV

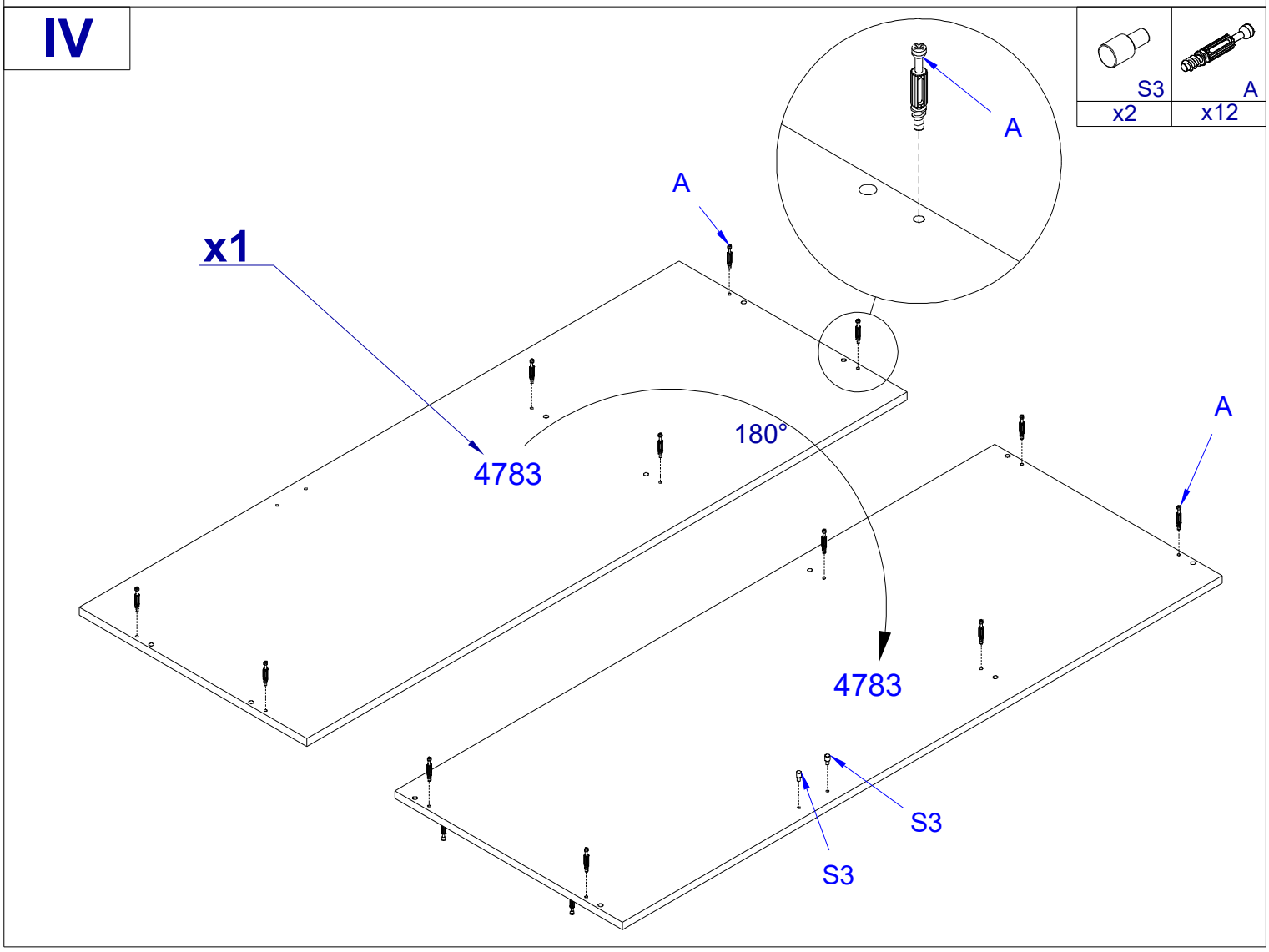
S3
x2
A
x12
x1
4783
180°
4783
S3
S3

V

S	LD	B	D	A	ZD	4x16 H8
x6	x6	x8	x8	x2	x2	x2

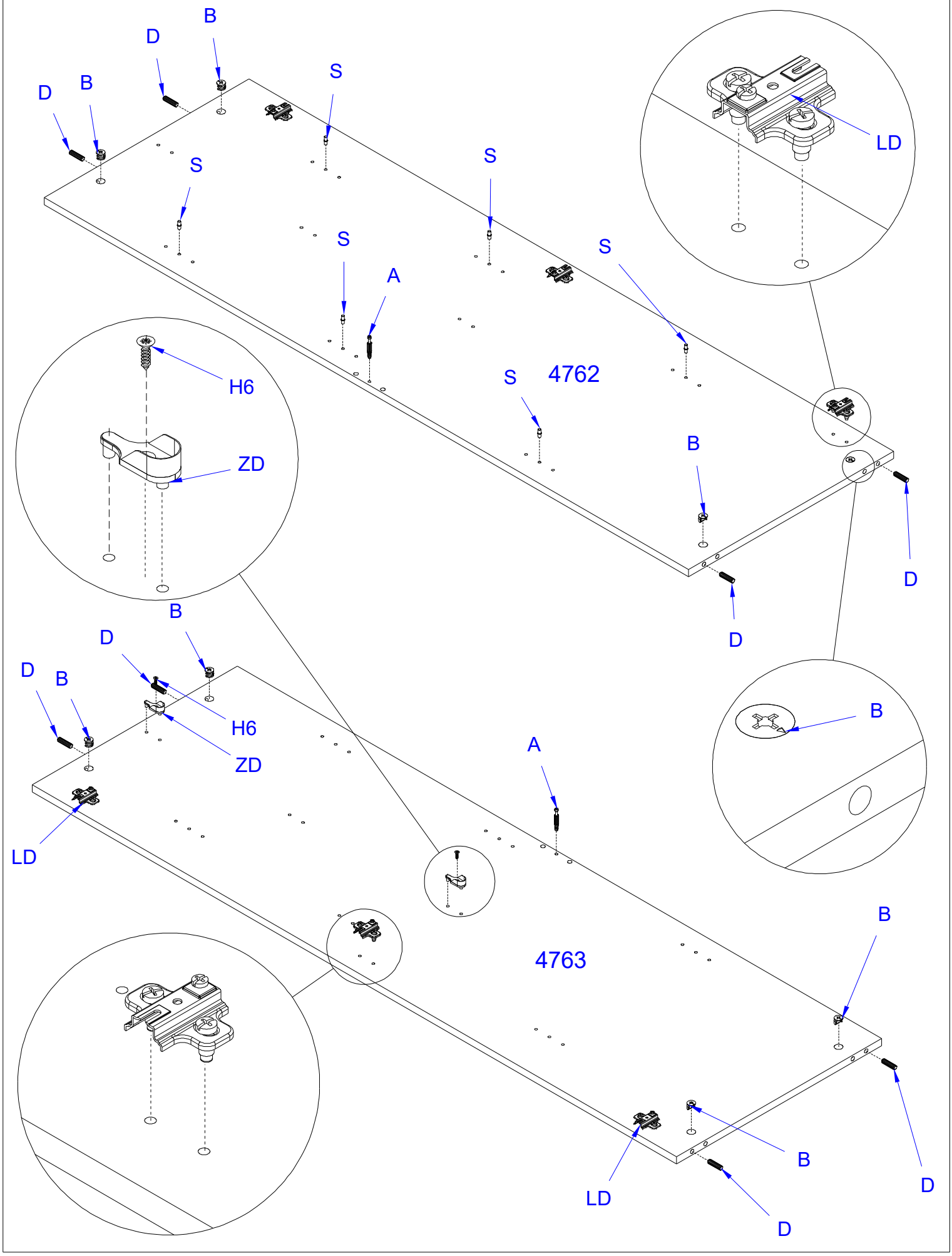

VI

LD
x3
B
x8
D
x4
S
x6
ZD
x2
4x16
H8
x2

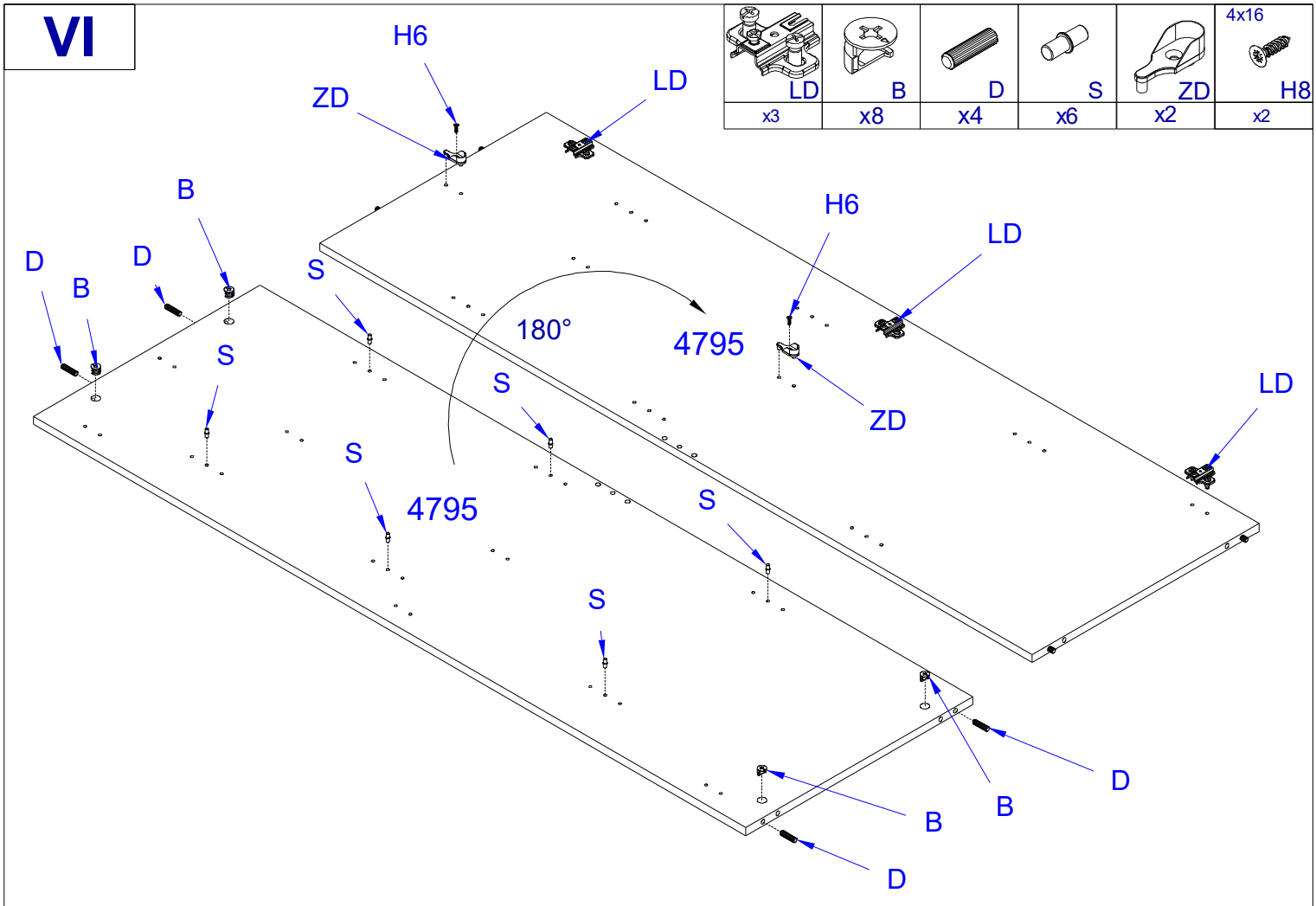
H6
ZD
LD
B
D
D
B
S
S
180°
4795
H6
LD
S
ZD
LD
S
4795
S
S
D
B
B
D

VII

B
x4
D
x8

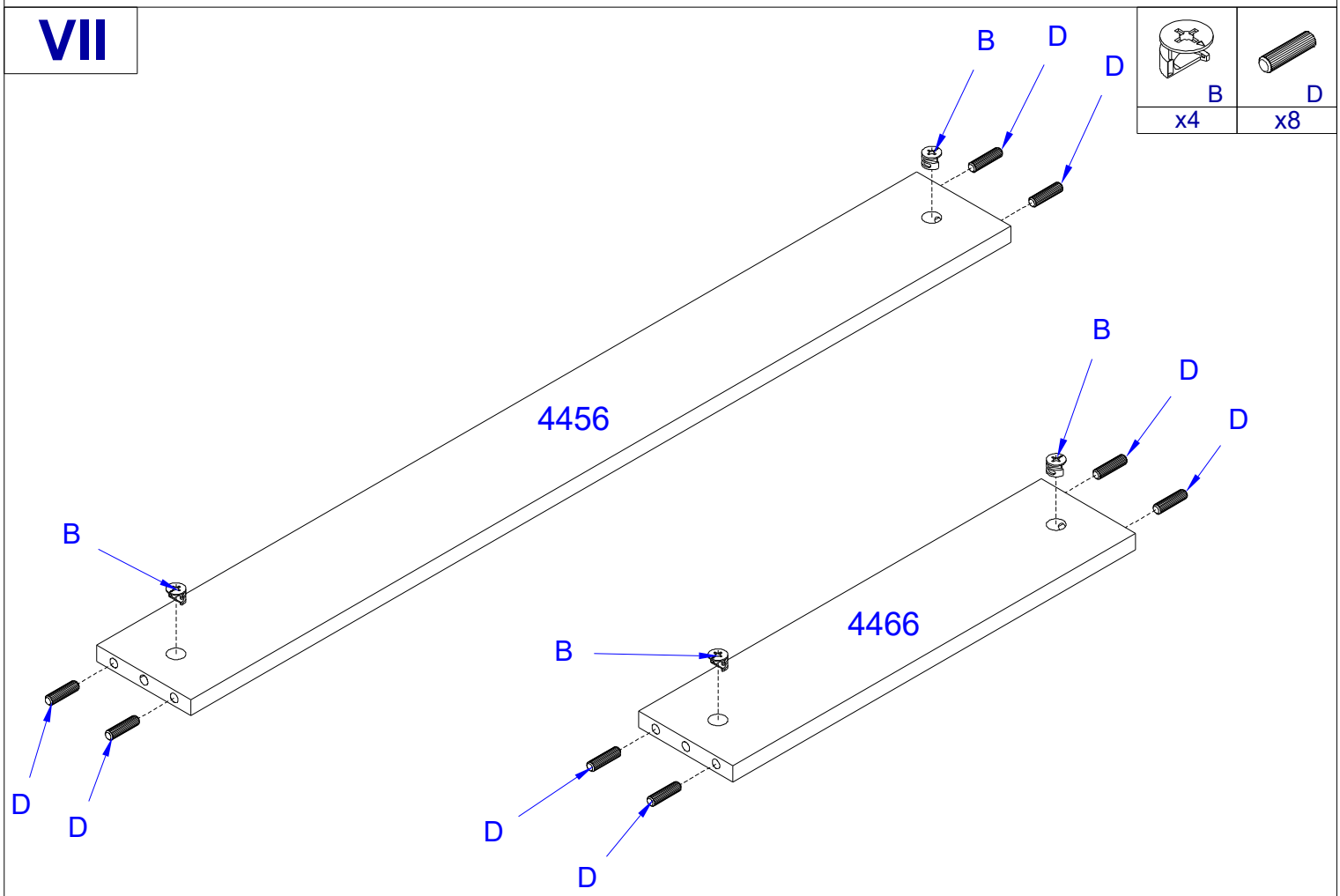
B
D
D
4456
B
D
D
B
4466
D
D
D
D

VIII

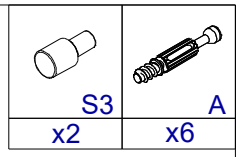
S3
x2
A
x6

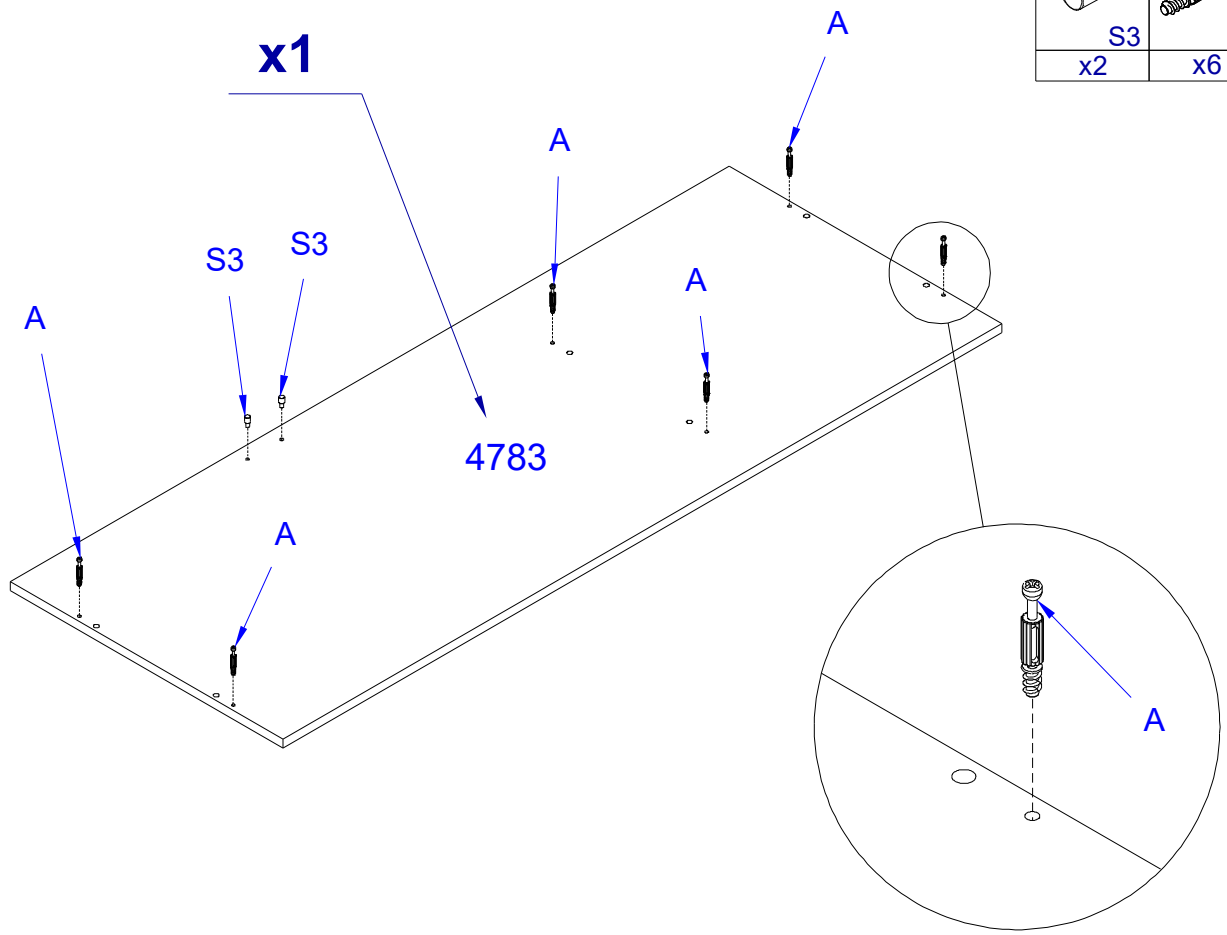
x1
A
A
S3
S3
A
A
4783
A
A

IX

3x13
H21
x12
C900
x3
4x16
H8
x18
ZD2
x9

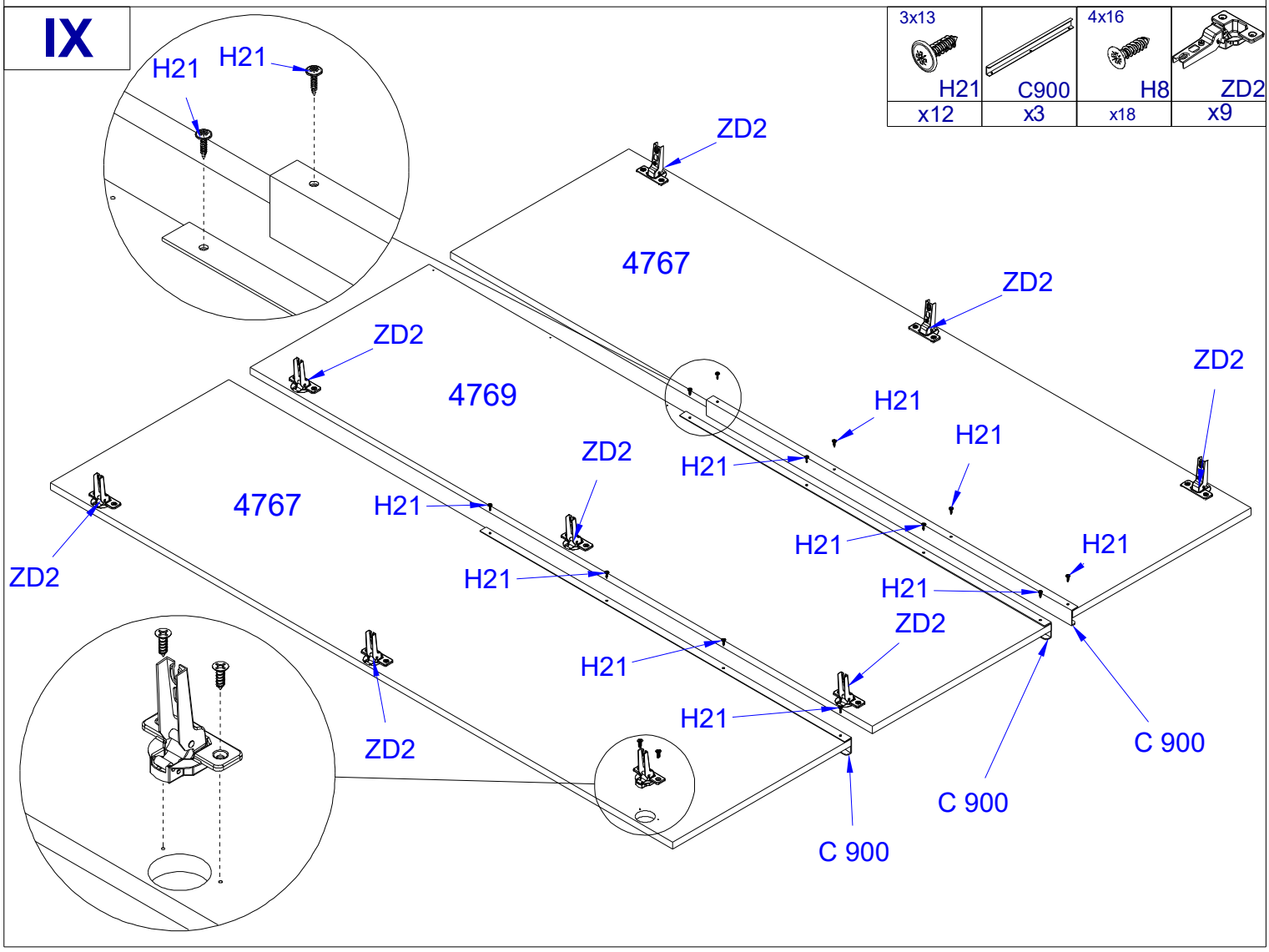
H21
H21
ZD2
4767
ZD2
ZD2
4769
H21
H21
ZD2
H21
4767
H21
H21
ZD2
H21
H21
H21
ZD2
H21
ZD2
H21
ZD2
C 900
C 900
C 900

X

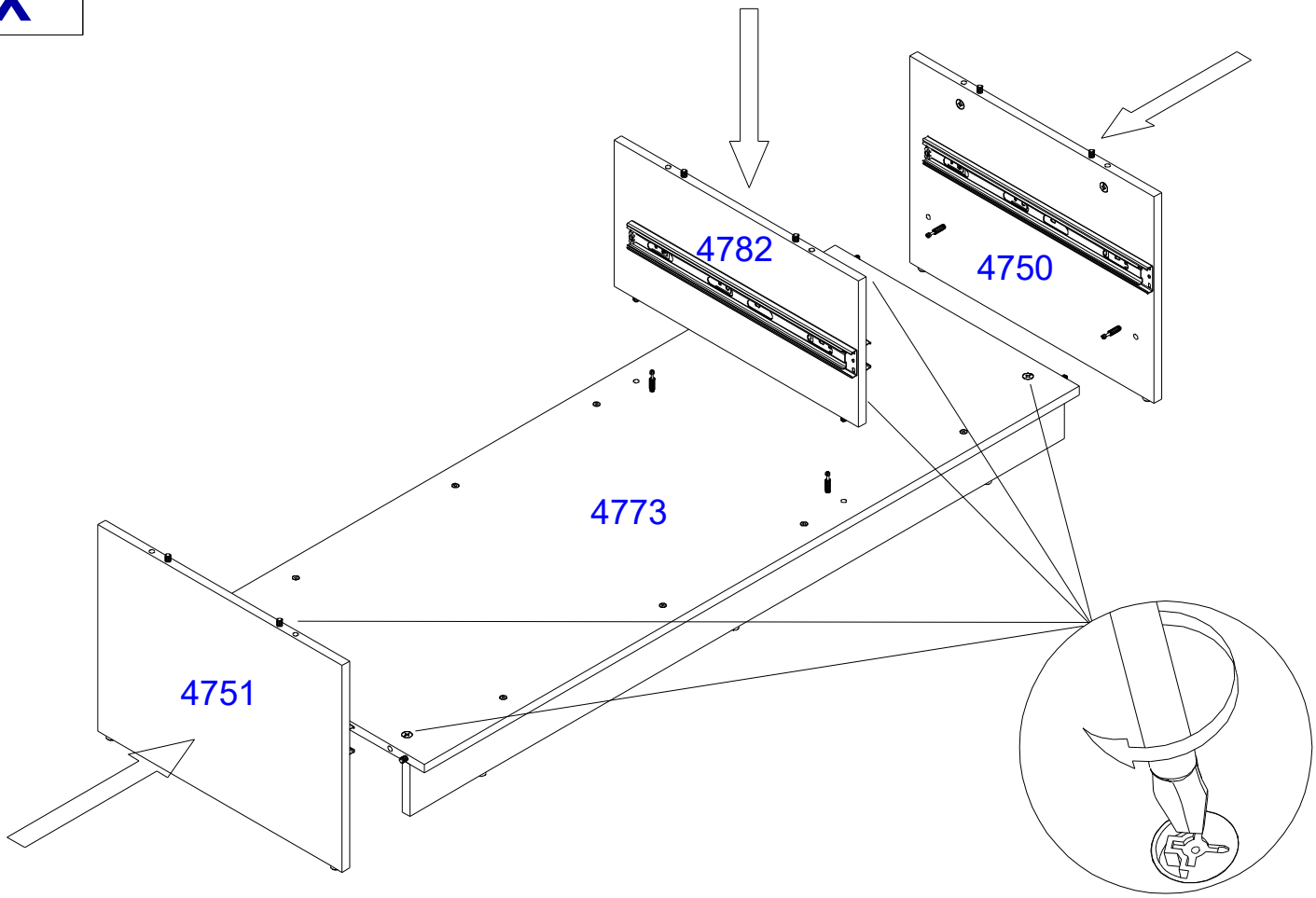

XI

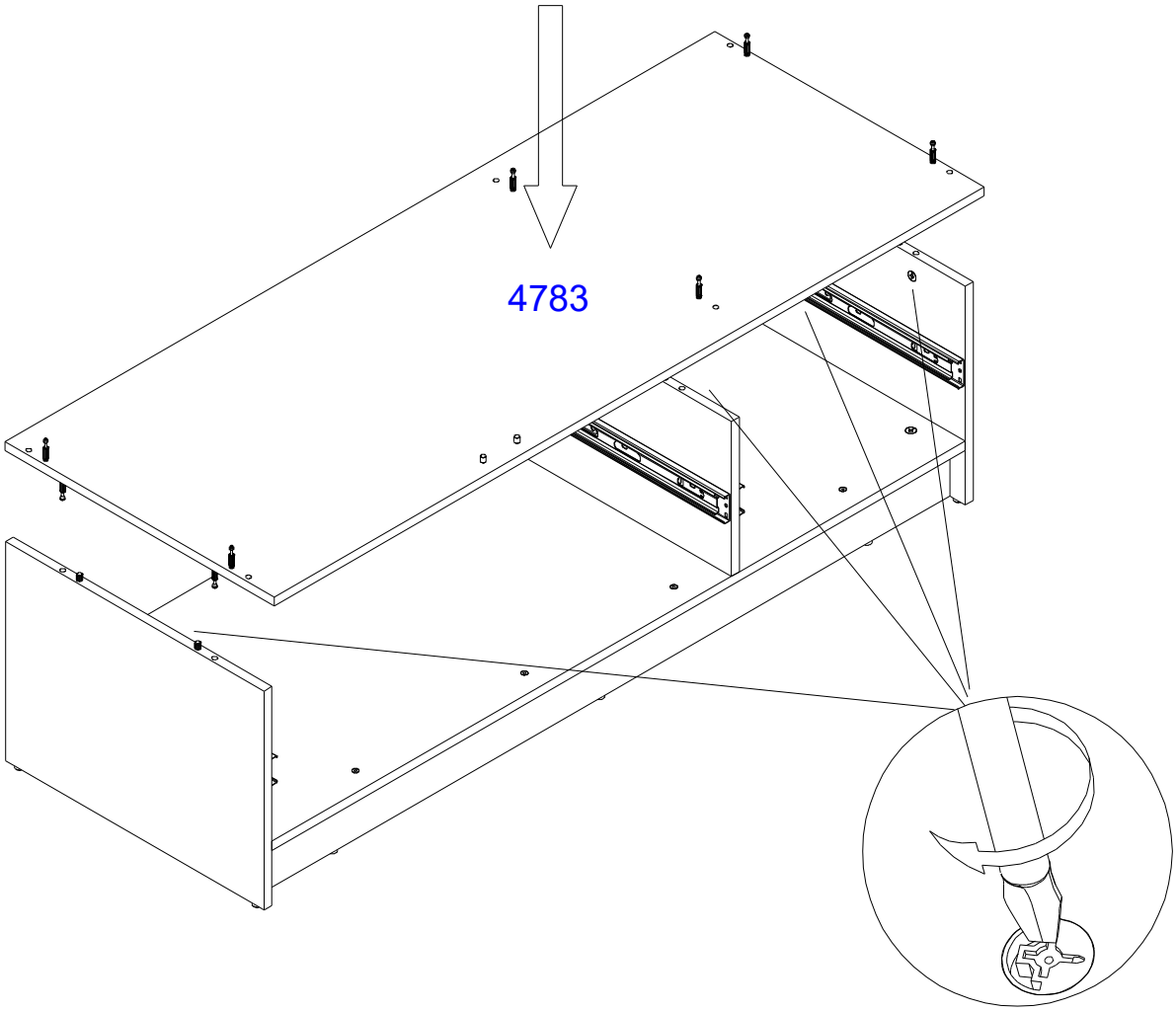

XII

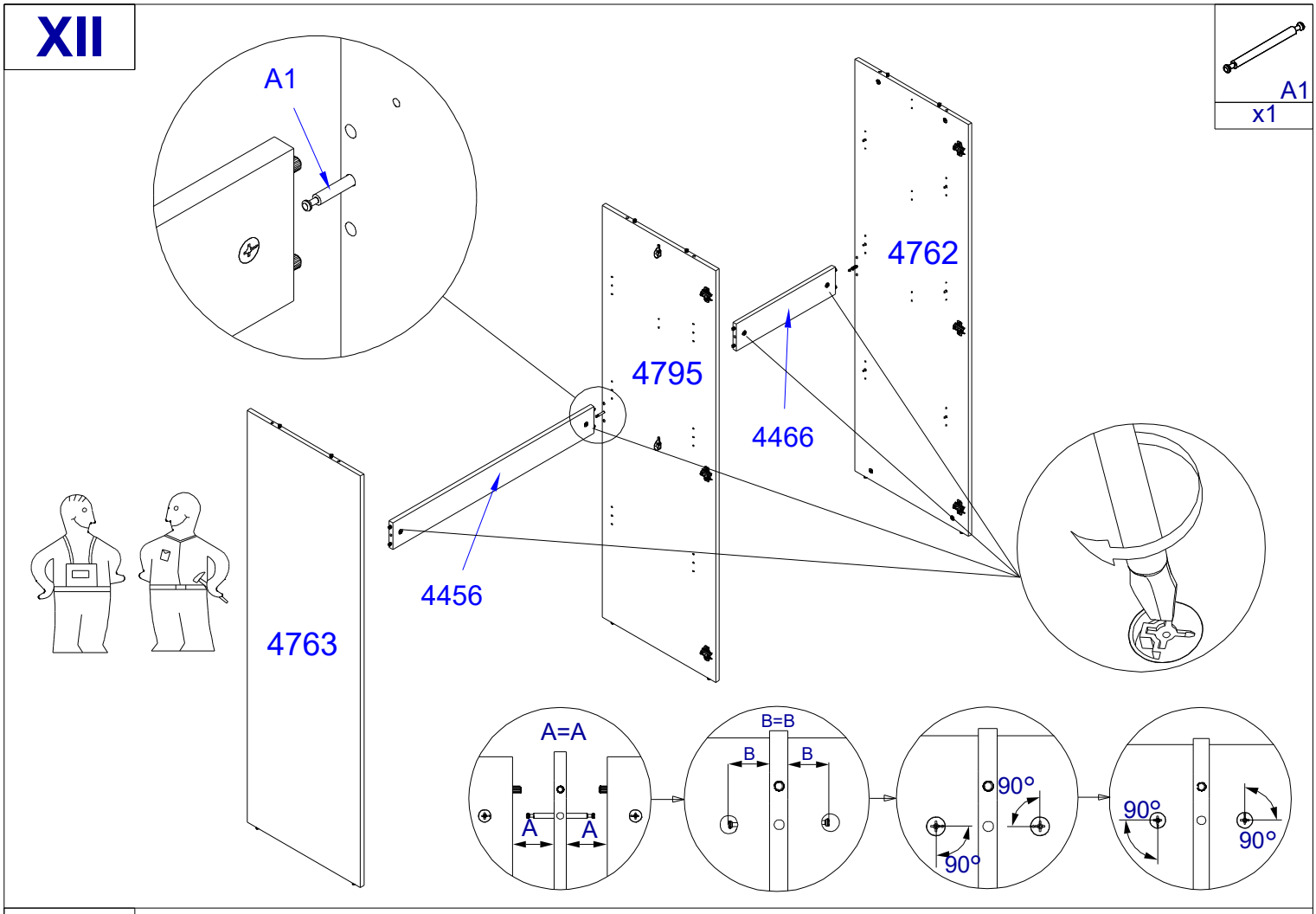

XIII

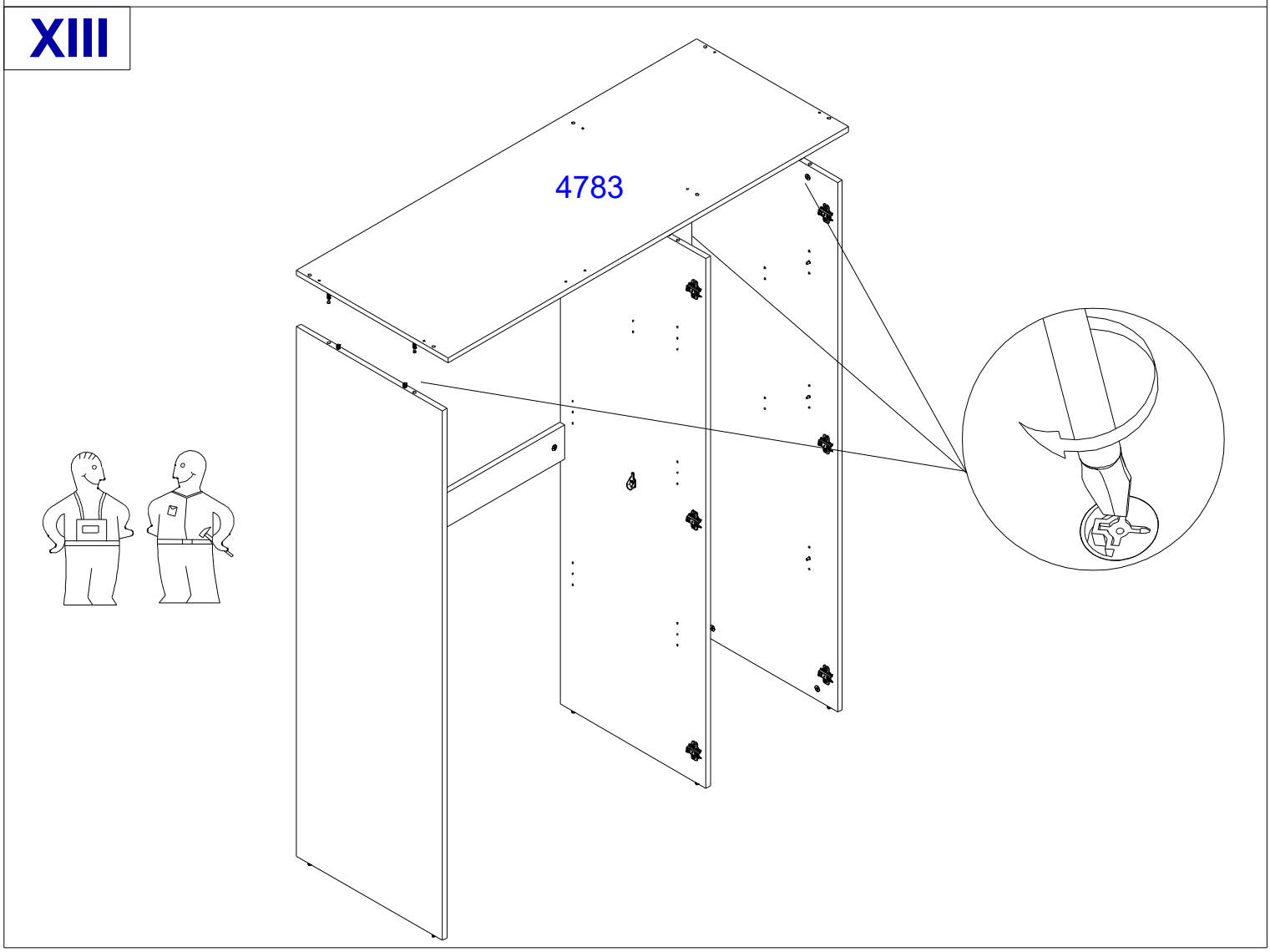

XIV

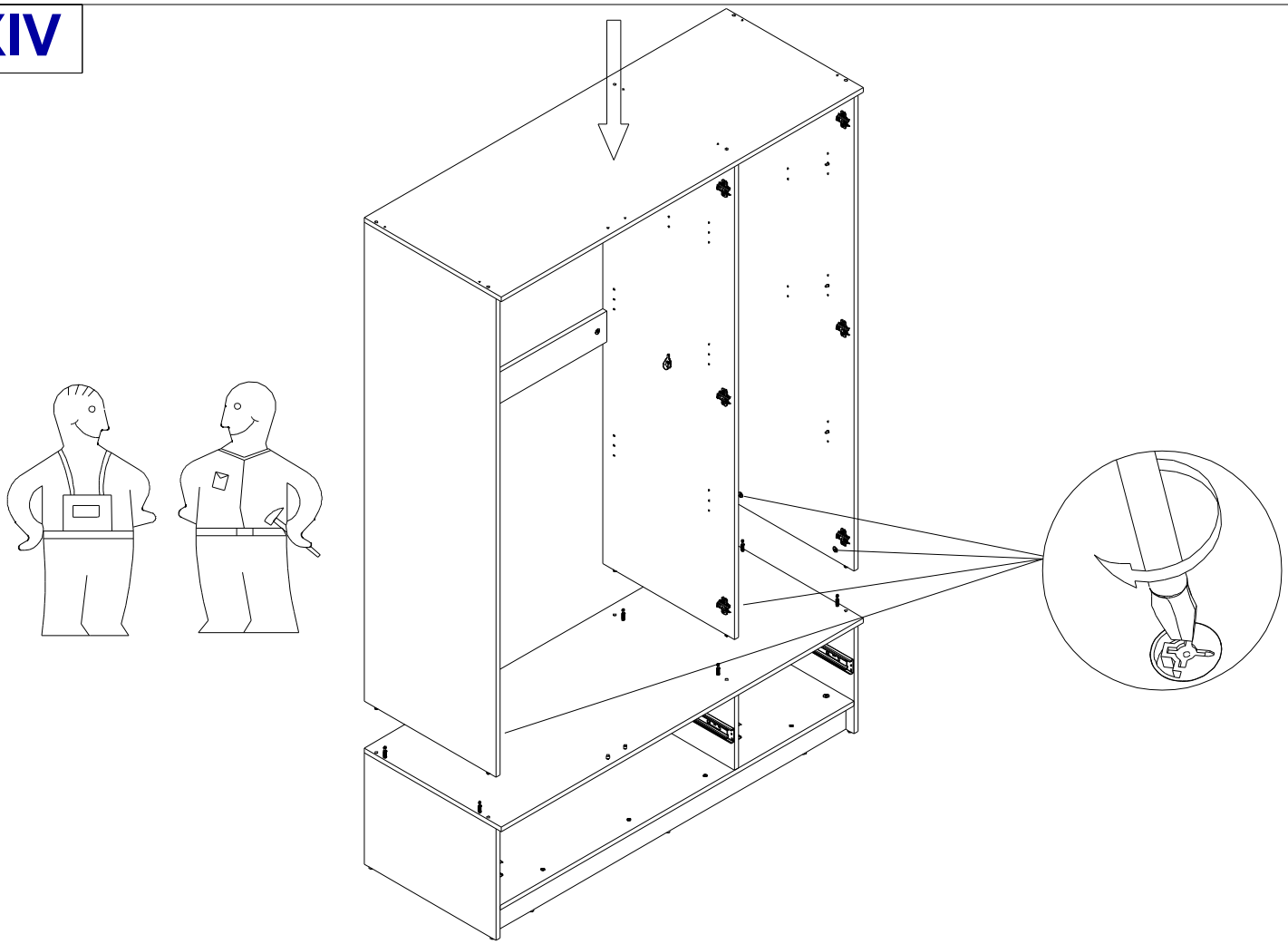

XV

3x20	
H2	PD1
x66	x20

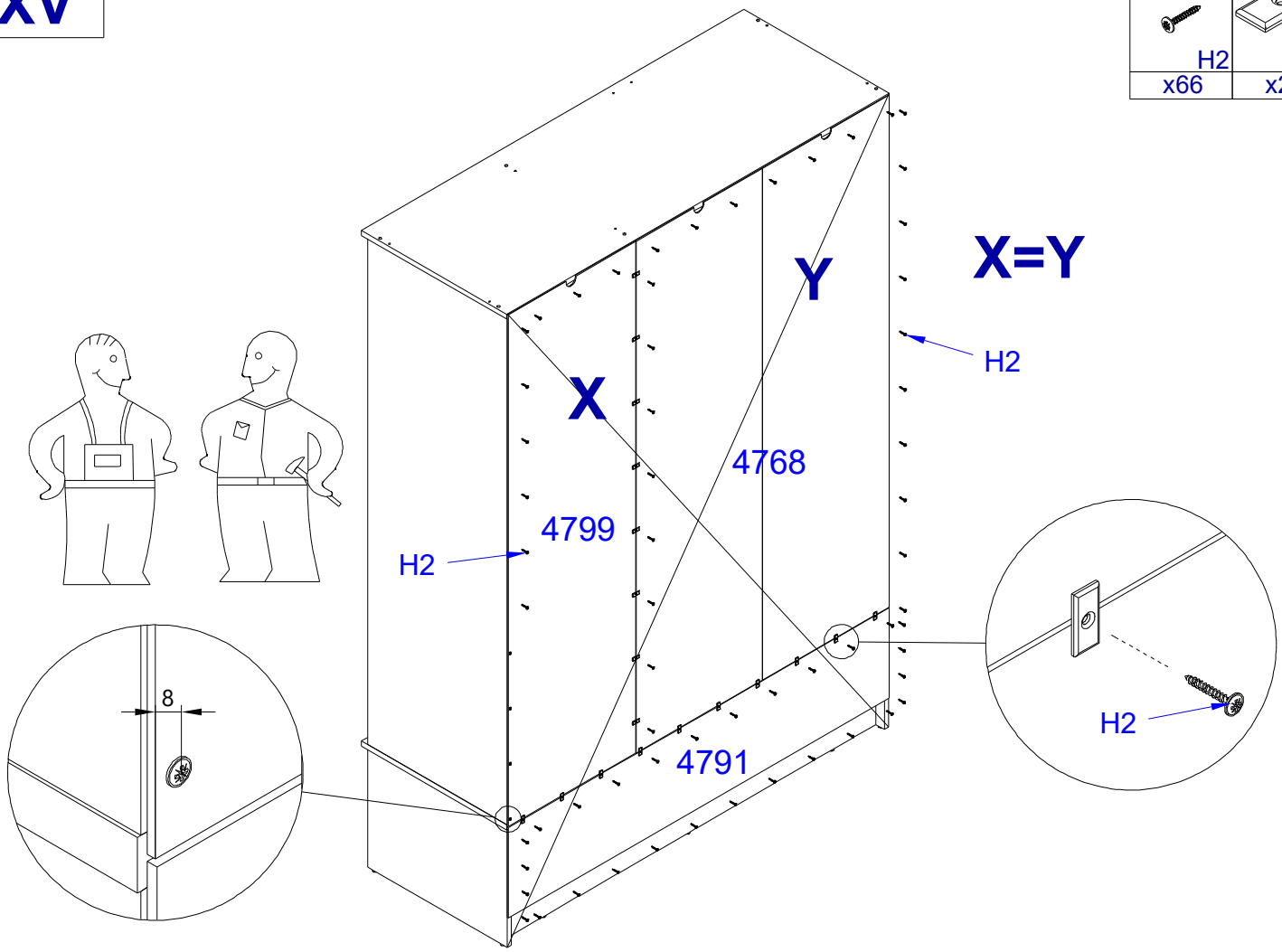

XVI

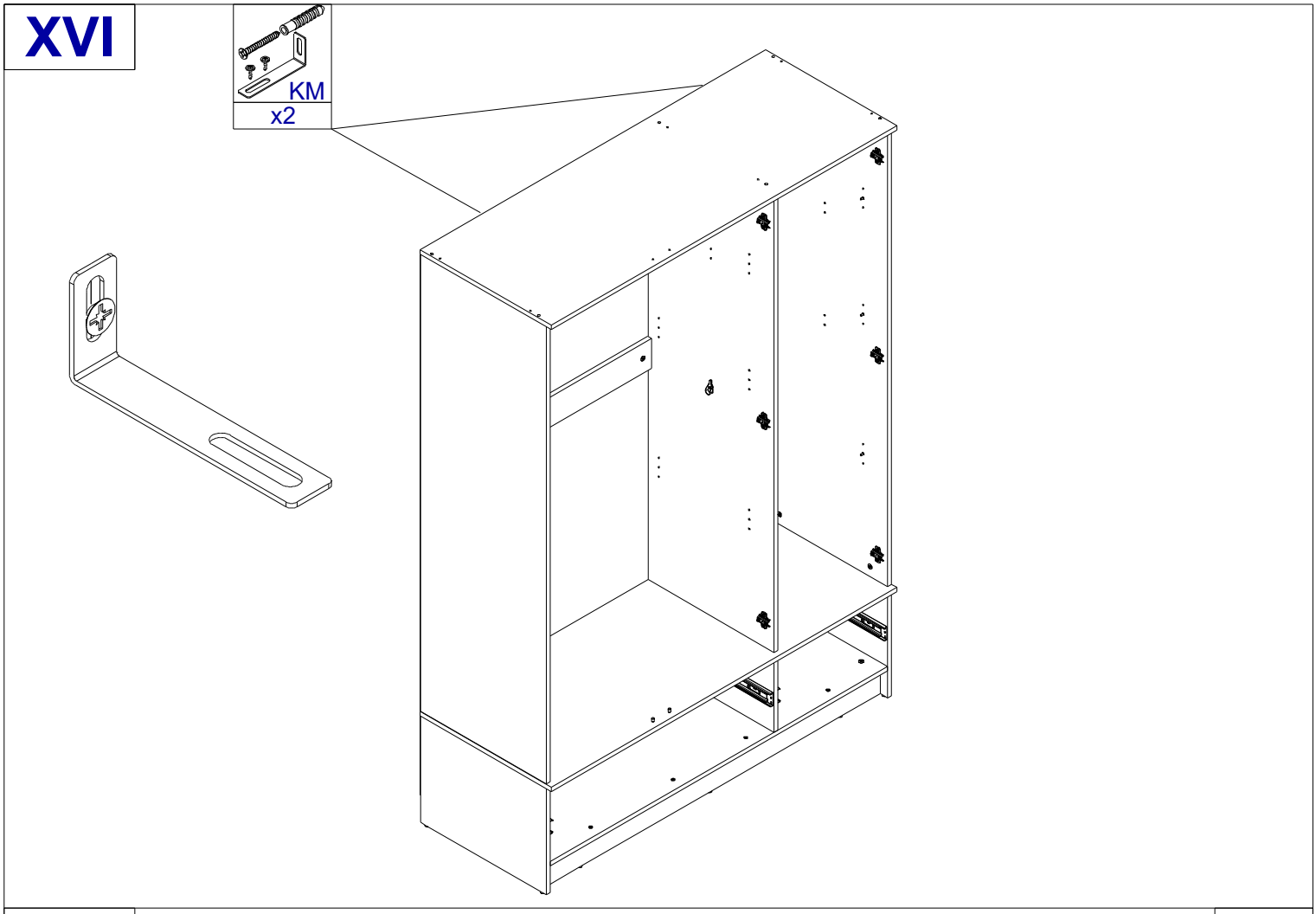

XVII

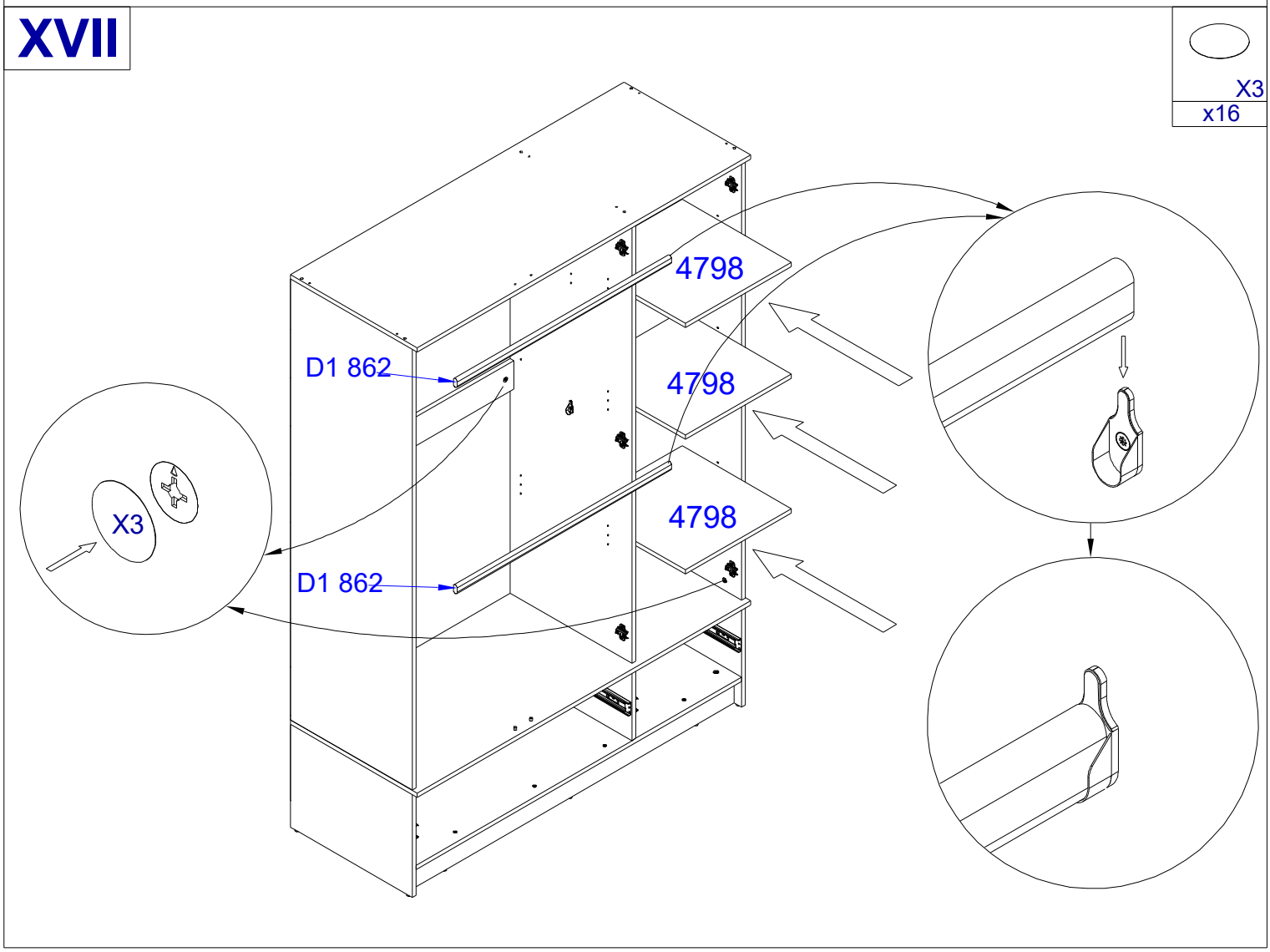

XVIII

B	A	D	3,5x16 H6	1/2 PK45
x8	x8	x4	x8	x2

7x50 O	3x13 H21	C420
x8	x3	x1

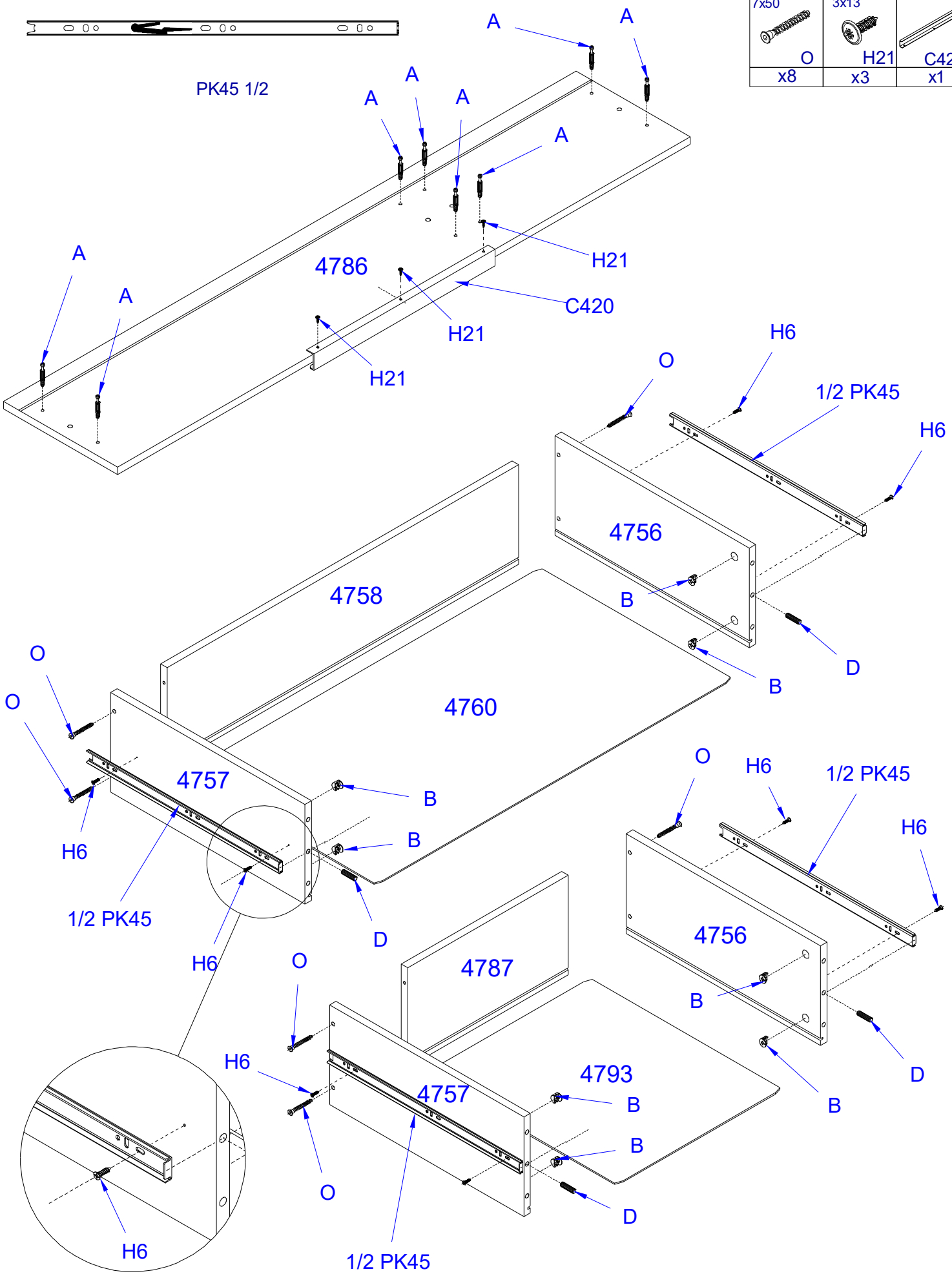

XIX

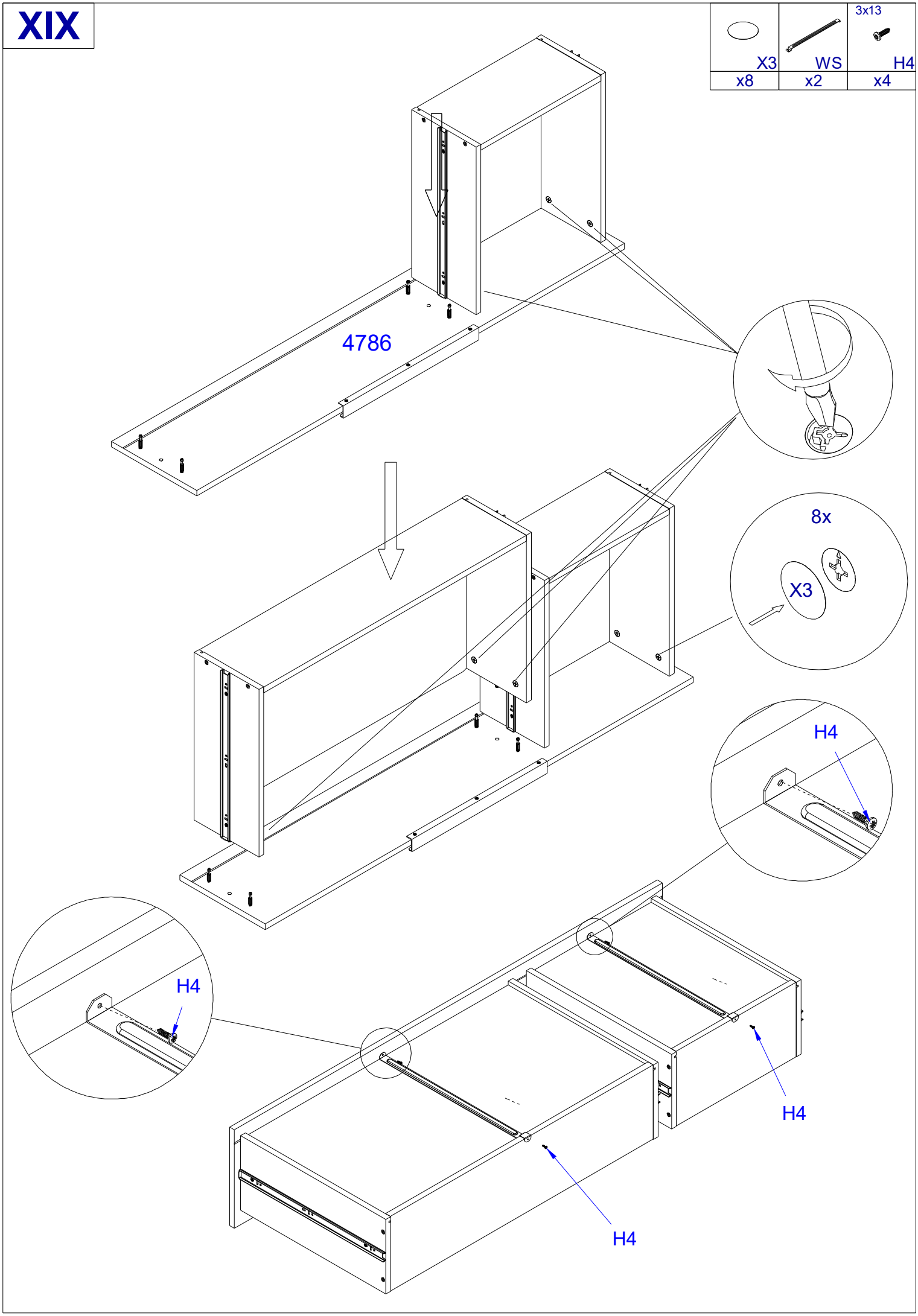

XX

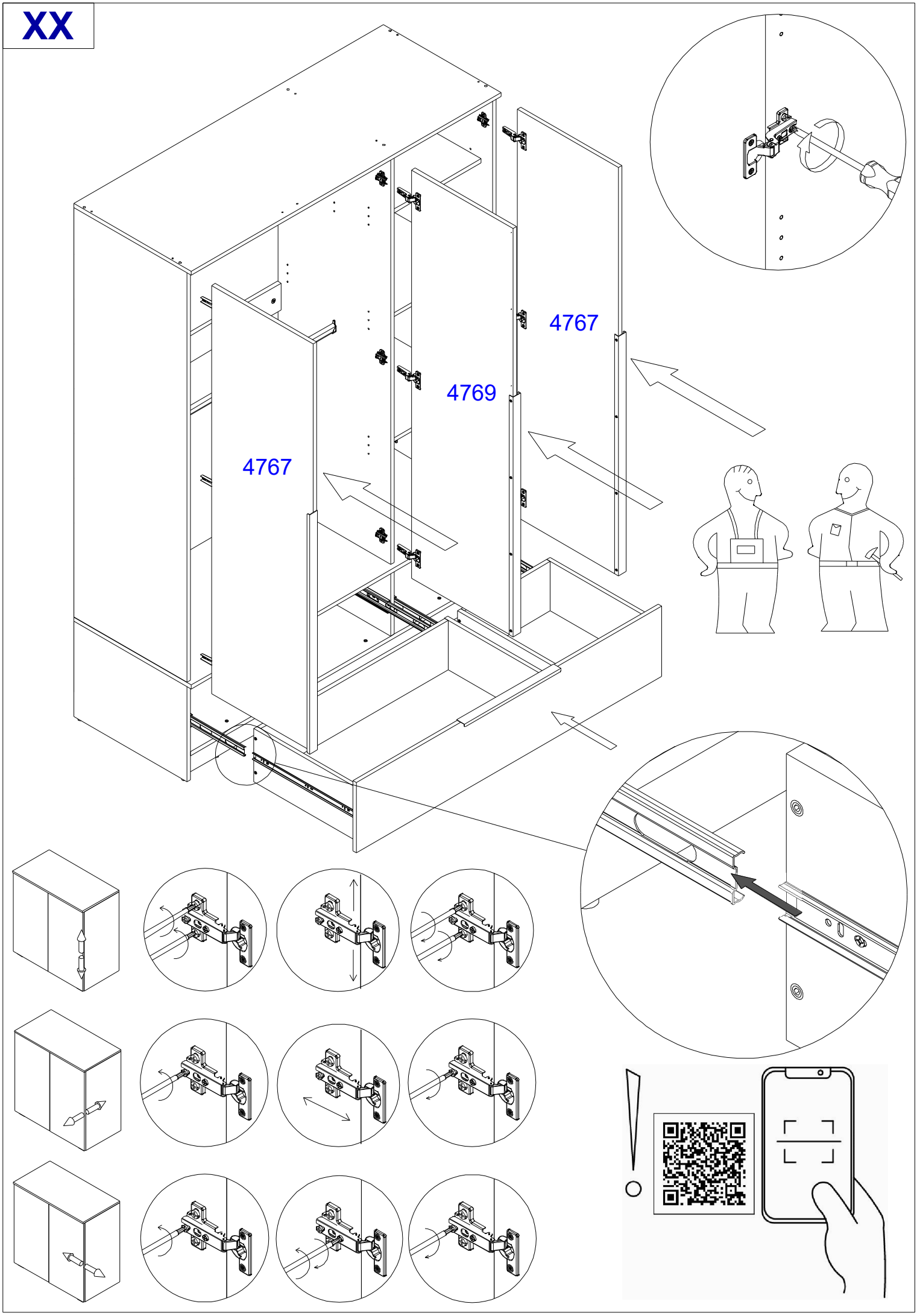

Uwaga . Upozornini . Achtung . Attention . Caution . Figyelem Attenzione . Opgelet . Внимание . Atentie . Upozornenie . Dikkat . Uppmärksamhet . Pozor . Pažnja

PL	Załączony zestaw montażowy do zamocowania artykułu do ściany (kołki , wkręty, haki itp.) , przeznaczony jest wyłącznie do montażu artykułu na ścianach wykonanych z cegły lub betonu. Przy montażu artykułu na ścianie wykonanej z innych materiałów, należy zastosować odpowiednie do niej zamocowania. W razie wątpliwości prosimy zasięgnąć porady fachowca. Uwaga: Mocowanie mebla do ściany mogą przeprowadzić wyłącznie wykwalifikowane osoby , z uwagi na zastosowanie odpowiednio dopasowanych kołków do rodzaju ściany.
CZ	Přiložený materiál pro montáž na stěnu (hmoždinky a šrouby) je vhodný jen pro pevné zdivo (např. betonové nebo cihlové stěny).Pro jiné skladby stěn budou připadně nutné speciální hmoždinky a jiné šrouby. Porad'te se připadně s odborníkem. Pozor: Montáž nábytku na stěnu musí provést odbornik, protože k montáži na stěnu jsou zapotřebi upravené hmoždinky.
D	Das beigefügte Wandbefestigungsmaterial (Dübel und Schrauben) eignet sich nur für festes Mauerwerk (zB. Beton- oder Ziegelwände) . Für andere Wandaufbauten sind eventuell Spezialdübel und andere Schrauben notwendig Ziehen Sie gegebenenfalls eine Fachkraft zurate. Achtung: Die Befestigung des Möbelstückes an der Wand muss von einer fachkundigen Person vorgenommen werden, da für die Montage an die Wand angepasste Dübel erforderlich sind.
GB	The enclosed wall mounting materials (dowels and screws) are only suitable for solid masonry (e . g. concrete or brick walls) . Special dowels and other screws may be necessary for other wall constructions. If necessary, please consult a qualified professional. **Attention:** A qualified professional is required when mounting furniture to the wall since dowels corresponding to the wall are required for this.
F	Le matériel de fixation murale fourni (chevilles et vis) convient uniquement a des murs solides (p . ex. murs en béton ou en briques) Pour les autres constructions de murs, il faul éventuellement des chevilles spéciales et d'autres vis. Faites-vous conseiller par un spécialiste. **Attention** : La fixation du meuble contre le mur doit être effectuée par une personne compétente car, pour le montage mural, il faul utiliser des chevilles adaptées.
HU	A mellekelt fali rögzitökeszlet (tipli es csavarok) csak tömött falazatban (pi. betonfalban , teglafalban) hasznalhat6 . Mas faltipusokhoz specialis tiplire es csavarra lesz sz ükseg. Szükseg eseten kerje ki egy szakember velemenyet Figyelem : A butorelemek falra rögziteset szakembernek kell vegeznie, mert a rögziteshez megfelelö tiplit kell hasznalni .
I	I materiali di fissaggio allegati (tasselli e viti) sono adatti solo ai muri compatti (ad es . di calcestruzzo o mattoni). Per altri tipi di pareti e probabile Che occorrano tasselli speciali e altre tipologie di viti. Richiedere eventualmente il consiglio di un esperto. Attenzione: Il fissaggio del mobile alla parete deve essere eseguito da persone esperte , dato ehe occorrono tasselli adeguati
NL	Het bijgeleverde bevestigingsmateriaal (pluggen en schroeven) is geschikt voor vaste muren (betonnen of bakstenen muren). Voor andere muurconstructies zijn eventueel speciale pluggen en andere schroeven nodig. Raadpleeg indien nodig een specialist. Opgelet: een specialist dient het product aan de muur te bevestigen om te bepalen welk bevestigingsmateriaal gebruikt moet worden.
RU	Входящий в комплект поставки материал для крепления на стене (дюбели и болты) предназначен только для прочных каменных стен (например, бетонных или кирпичных). Для других типов стен используйте по мере необходимости специальные дюбели идругие болты. По мере необходимости обратитесь за помощью к специалистам. Внимание: Поскольку для монтажа на стене необходимо использовать специальные дюбели, мебель должна быть закреплена на стене квалифицированным персоналом.
RO	Înainte de suspendarea unei piese de mobilier sau ata șarea acestuia la perete (pentru a preveni bascularea), verificați în prealabil tipul şi gradul de rezistenţă a peretelui. Montați diblurile și șuruburile adecvate pentru tipul de perete. În caz de îndoiali, consulta ți un specialist. Instalarea trebuie să fie efectuată de către o persoană competentă. ATENŢIE!!! Dacă un produs este livrat împreună cu dibluri cu șuruburi, înseamnă că este proiectat sunt proiectate exclusiv pentru pereți realizați din materiale solide și omogene.
SK	Přiložený materiál pro upevneniena stenu (hmoždinky a skrutky) je vhodný jen pre pevné murivo (napr. betónové alebo tehlowé steny).Pre iné steny su potrabné prip. nutné speciální hmoždinky a jiné šrouby. Porad'te se připadně s odborníkem. Pozor: Montáž nábytku na stěnu musí provést odbornik, protože k montáži na stěnu jsou zapotřebi upravené hmoždinky.
TR	Teslimat kapsamındaki duvar tipi sabitleme materyali (dübel ve vidalar) sadece beton ve tuğla duvarları gibi sağlam duvar yapıları için uygundur. Başka duvar yapıları için özel dübeller veya başka vidalar gerekli olabilir. Gerekirse bir uzmandan yardım alınız. Dikkat: Mobilya parçasının duvara sabitlenmesi, duvar montajı için özel uyarlanmış dübeller gerektirdiğinden bu iş sadece bu konuda uzman bir kişi tarafından gerçekleştirilmelidir.
SE	Den medföljande monteringssatsen för att fästa artikeln på väggen (pluggar, skruvar, krokar, etc.) är endast avsedd för montering av artikeln på väggar av tegel eller betong. Vid montering av artikeln på en vägg gjord av andra material måste lämpliga fästelement användas. Om du är osäker, sök professionell rådgivning. Obs: Möbeln kan endast fästas på väggen av kvalificerade personer, på grund av användningen av stift som är lämpligt anpassade till väggtypen.
HR	Priloženi montažni set za pričvršćivanje artikla na zid (tiple, vijci, kuke itd.) namijenjen je samo za montažu artikla na zidove od cigle ili betona. Prilikom montaže artikla na zid od drugih materijala moraju se koristiti odgovarajući pričvrsni elementi. Ako ste u nedoumici, molimo potražite stručni savjet. Napomena: Namještaj mogu pričvrstiti na zid samo kvalificirane osobe, zbog upotrebe klinova koji odgovaraju tipu zida.
SLO	Pred montažo pohištva na steno ali pritrditve le-tega k steni (v cilju preprečitve, da se ne prevrne) prej preverite vrsto in močnost stene. Izberite vložke in vijake, ki odgovarjajo stene. V primeru dvomov se posvetujte s specialistom. Montažo sme opraviti izključno ustrezno kvalificirana oseba. POZOR!!! Če so kizdelku priloženi razporni vložki z vijaki, so le-ti namenjeni samo in izključno za montažo na stene, izdelane iz masivnih in homogenih materialov.

1

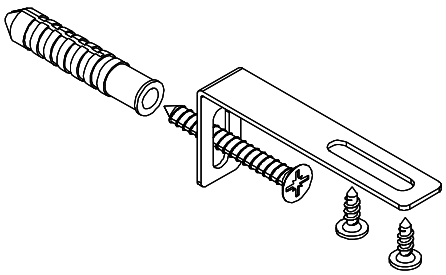

Uwaga . Upozornini. Achtung . Attention . Caution Firyelem . Attenzione . Opgelet . внимание Atentie . Upozornenie . Dikkat . Uppmärksamhet . Uppmärksamhet . Pozor . Pažnja

PL	Mocowanie do ściany jest jednocześnie zabezpieczeniem przed przewr óceniem - koniecznie zamontowa ć! Do niektórych rodzajów ścian koniecznie zastosować specjalne kołki mocujące.	**I**	Il fissaggio alla parete serve da protezione anti-ribaltamento - attaccarla assolutamente! Per alcune strutture di parete pu ó essere necessario un tassello speciale!
CZ	Montá ž na sténu slou ži jako ochrana proti převrhnuti - bezpodmineč n é umistéte! U nékterých typů stén m ůže byt zapotřebi speci álni hmoždinkal	**NL**	Bevestiging aan de muur dient als kantelbescherming - zeker en vast bevestigen! Bij enkele muurtypes is een speciale plug misschien vereist!
D	Wandbefestigung dient als Kippschutz - unbedingt anbringen! Bei einigen Wandtypen kann ein Speziald übel erforderlich sein!	**RU**	Крепление к стене также является защитой от опрокидывания – обязательно установите! Для некоторых типов стен необходимо использовать специальные крепежные штифты.
GB	The wall fastening serves to prevent tipping - be absolutely sure to mount it! For certain wall types, a special wall plug may be necessary!	**RO**	Sistemul de fixare la perete serve ște ca protectie la răstumare - de montat obligatoriu! Pentru unele tipuri de pere)i esie posibil să fie necesar un diblu special!
F	La fixation murale sert de protection contre le basculement - à installer impérativement ! Pour certains types de murs il faut des chevilles spéciales !	**SK**	Upevnenie na stenu sl úži ako ochrana prali prevráteniu - bezpodmiene čne použite! Pre niektor é druhy stien mó že byť potrebn á špeci álna hmo ždinka!
HU	A termekét a falhoz kei r őgziteni, k ülőnben az felborulhat! Egyes faltipusokn ál speciális tiplit kell használni	**TR**	Duvardaki sabitleme, devrilmeye kar şı, bir emniyet tedbiridir ve mutlaka monte edilmelidir! Bazı duvar tiplerinde bunun i çin özel bir dübel gerekli olabilir!
SE	Att fästa den på väggen är också ett skydd mot att välta - se till att installera det! För vissa typer av väggar är det nödvändigt att använda speciella monteringsstift.	**SLO**	Pritrditev na steno je tudi za ščita pred prevrnitvijo – obvezno jo namestite! Za nekatere vrste sten je treba uporabiti posebne pritrdilne zati če.
HR	Pričvršćivanje na zid je ujedno i zaštita od prevrtanja – obavezno ga postavite! Za neke vrste zidova potrebno je koristiti posebne pri čvrsne igle.		

2a

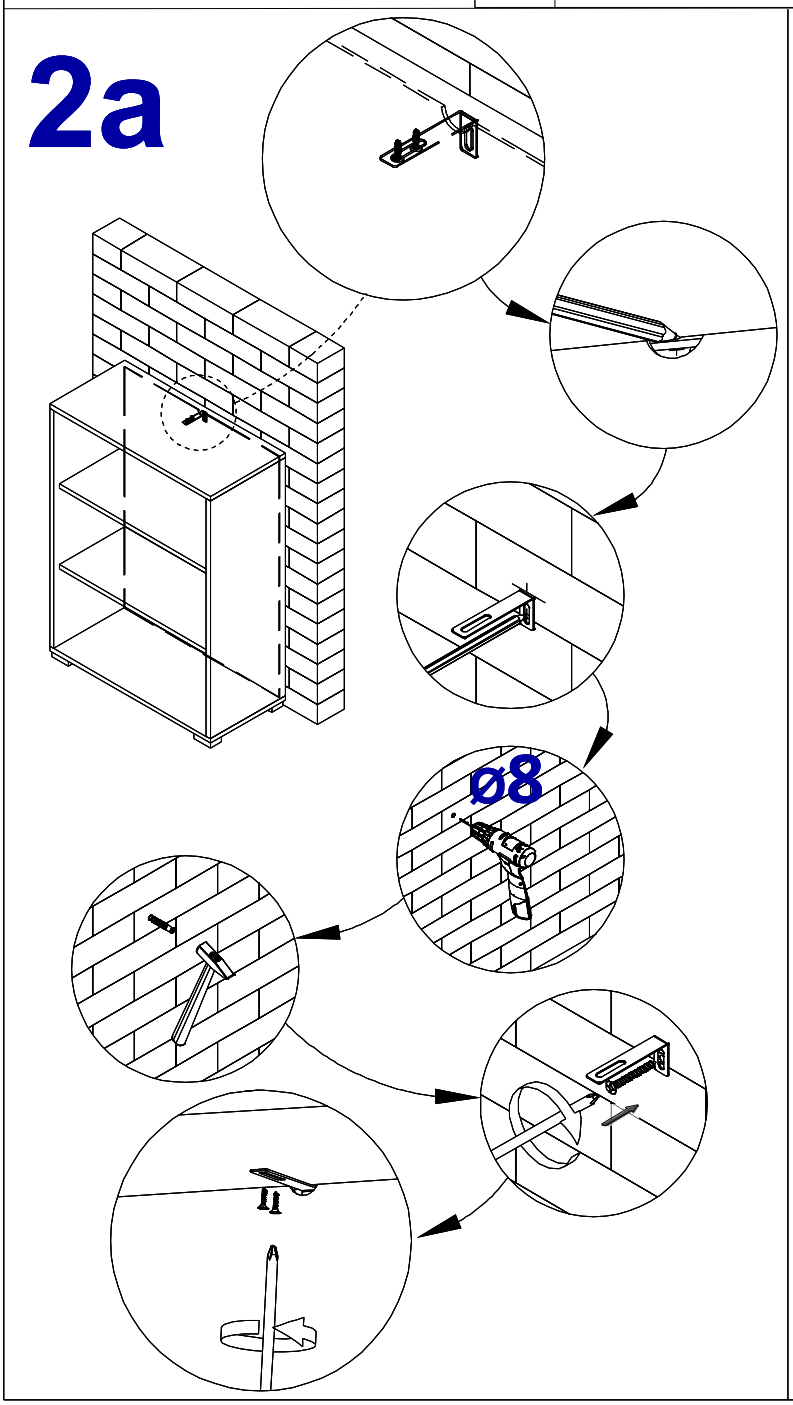

2b

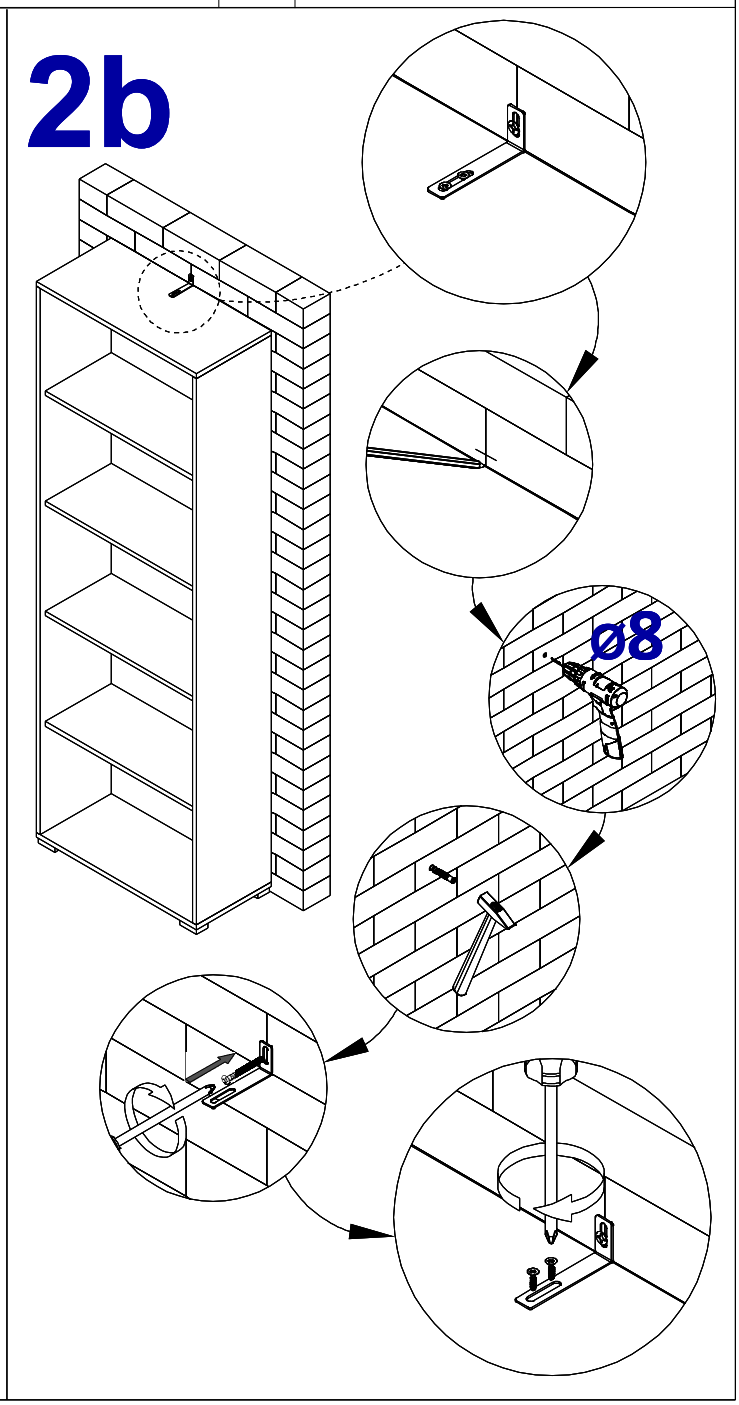

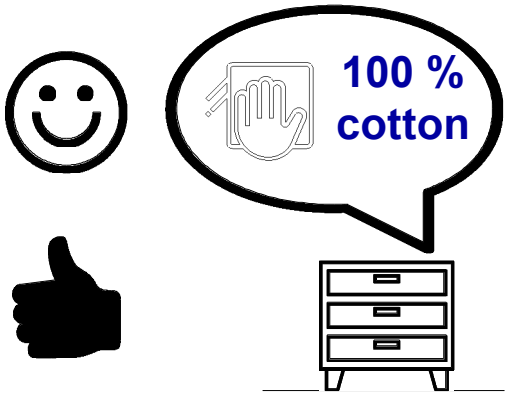

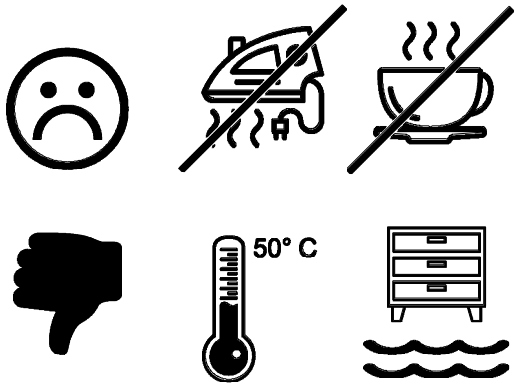

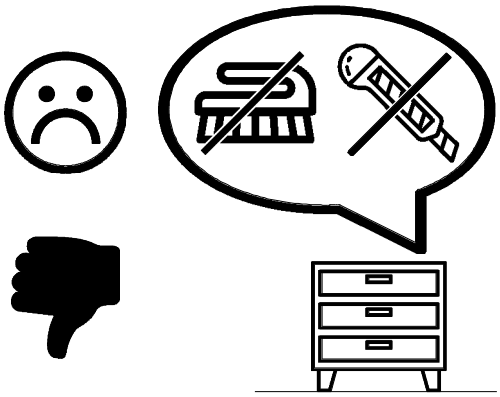

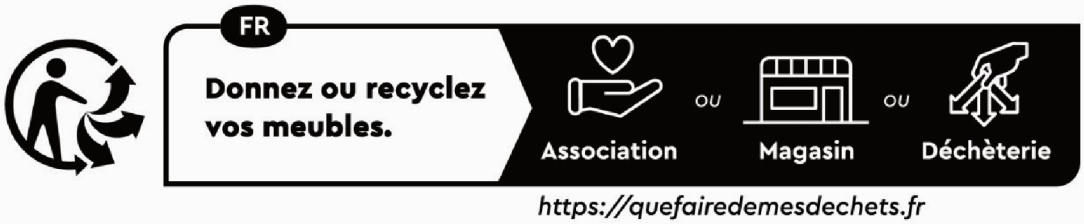

Séparez les éléments avant de trier