PL Instrukcja montażu
CZ Instrukce k instalaci
D Montageanleitung
GB Assembly instruction
F Midel d'emploi
HU Szerelési útmutató
I Istruzione di montagio
NL Handleiding voor de montage
RU Инструкция по установке
RO Instructiuni de instalare
SK Návod na inštaláciu
TR Montaj talimati
S E Montering instruktion
SLO Navodila za namestitev
HR Upute za sastavljanje

SPIRIT 042

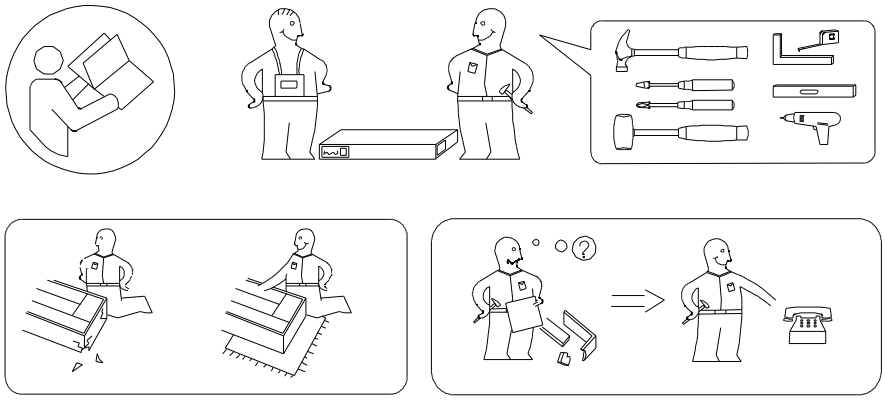

Uwaga . Upozornini. Achtung . Attention . Caution Firyelem . Attenzione . Opgelet . внимание
Atentie . Upozornenie . Dikkat . Uppmärksamhet . Uppmärksamhet . Pozor . Pažnja

PL	Czyszczenie należy wykonywać wyłącznie za pomocą ściereczki lekko nawilżonego ręcznika. nie stosować środk ów czyszczących do szorowania.	**I**	La pulizia deve essere eseguita solo con un panno e un asciugamano leggermente inumidito. non utilizzare agenti abrasivi.
CZ	Čištěn í by se mělo provádět pouze hadříkem a mírn ě navlhčeným ručníkem. nepou živejte abrazivní prostředky.	**NL**	Reinig alleen met een stofdoek of lichtjes met een vochtige doek.Gebruik geen schurende of bijtende poetsmiddelen.
D	Bitte nur mit einem Staubtuch oder leicht feuchtem Lappen reinigen. Keine scheuernden Putzmittel verwenden.	**RU**	Чистку следует производить только тряпкой, слегка смоченной полотенцем. не используйте чистящие средства.
GB	Please only clean with a duster or a damp cloth. Do no use any abrasive cleaners.	**RO**	Curatare trebuie efectuata numai cu o carpa sau cu un prosop usor umezit.Nu utilizati agenti de curatare abrazivi.
F	Le nettoyage doit être effectué uniquement avec un chiffon, une serviette légèrement humidifiée. n'utilisez pas d'agents à récurer.	**SK**	Čistenie by sa malo uskutočňovať iba pomocou handričky a mierne navlhčen ého uteráka. nepou živajte drsné prostriedky.
HU	A tisztítást csak ruhával, enyhén megnedvesített törülköz ővel szabad elvégezni. ne használjon tisztítószert a súroláshoz.	**TR**	Temizlik sadece bezle, hafif çe nemlendirilmi ş havluyla yapılmalıdır. ovma maddeleri kullanmayın.
SE	Torka rent med en fuktig trasa. Använd endast vatten eller ett milt rengöringsmedel. Torka torrt med en ren trasa.	**SLO**	Obrišite z vlažno krpo. Uporabljajte le vodo ali blag detergent. Posušite s čisto krpo.
HR	Očistite vlažnom krpom. Upotrijebite samo vodu ili blagi deterdžent. Posušite čistom krpom.		

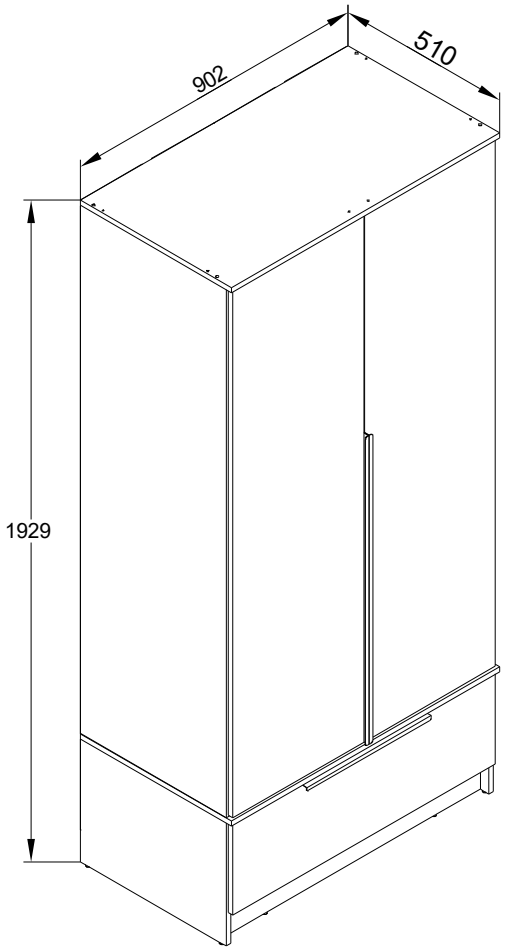

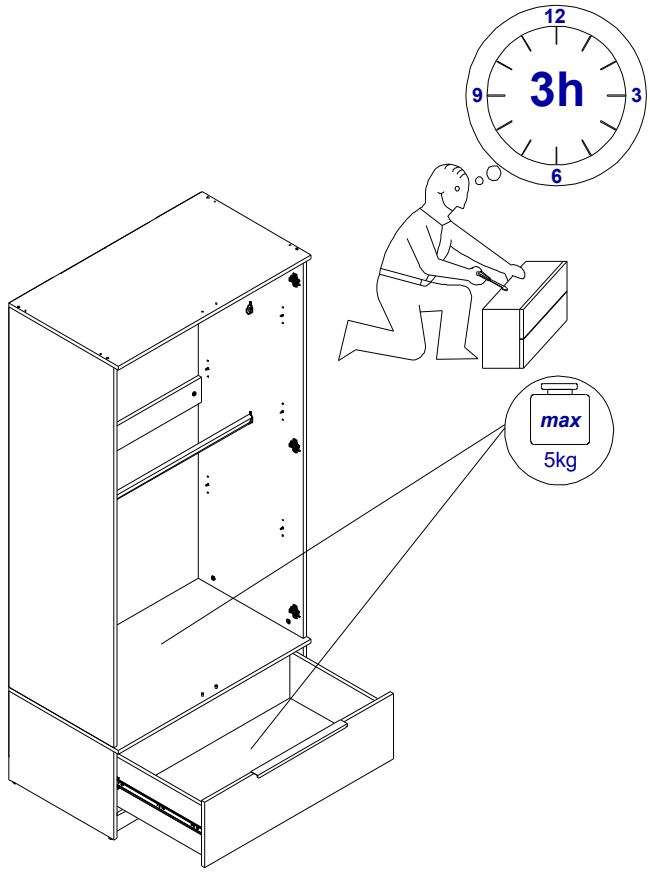

I-III

V1	B	D	A	3,5x16 H6	PK45	S3	7x50 O	U
x6	x8	x10	x12	x4	x1	x2	x3	x1

IV-VII

LD	B	D	A	ZD	4x16 H8	S3	3x13 H21	C900	ZD2
x6	x10	x12	x6	x4	x16	x2	x8	x2	x6

VIII-XVI

3x20 H2	PD1	X3	3x13 H21	A	1/2 PK45	KM
x50	x8	x14	x3	x4	x1	x2
7x50 O	B	D	3,5x16 H6	WS	C420	3x13 H4
x4	x4	x2	x4	x1	x1	x2

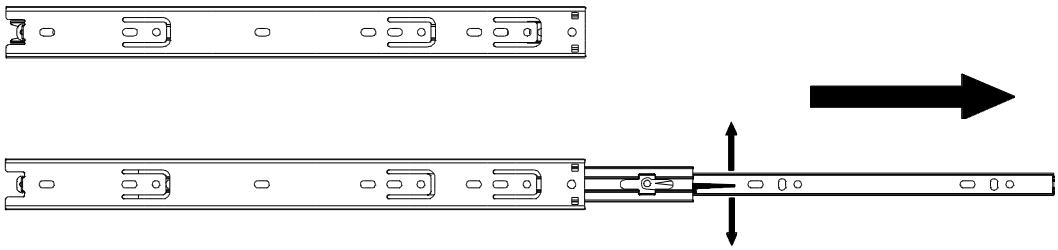

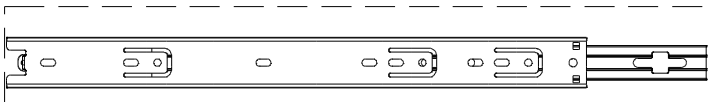

PK45 2/2

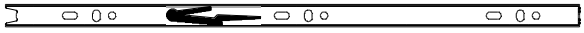

PK45 1/2

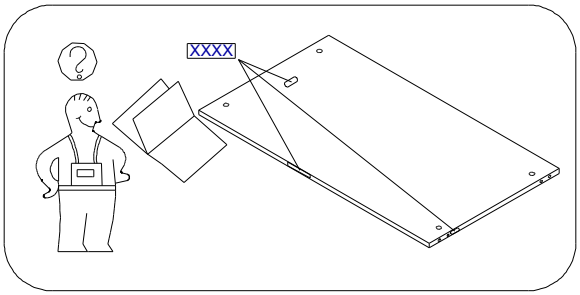

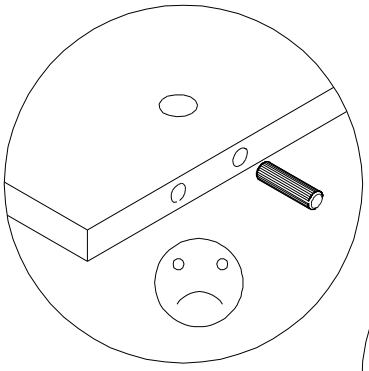

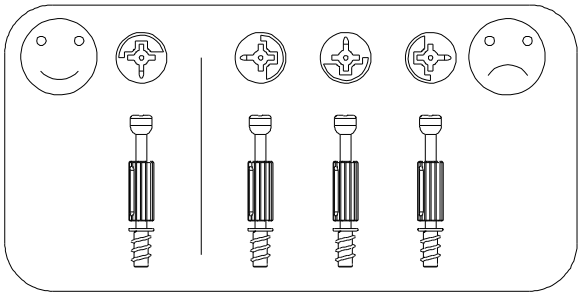

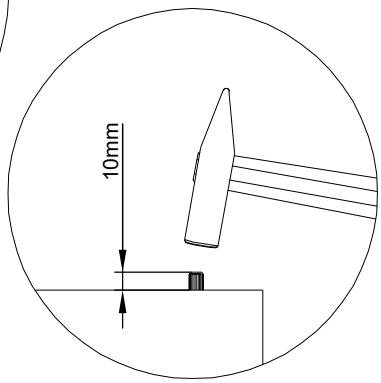

Karta serwisowa . Servisní list Service . Karte Service card . Carte de service .Szervizkártya
Scheda di servizio . Service kaart .Сервисная карта . Fisa service . Servisný list . Servis karti
servicekort . servisno kartico . servisna kartica

SPIRIT 042

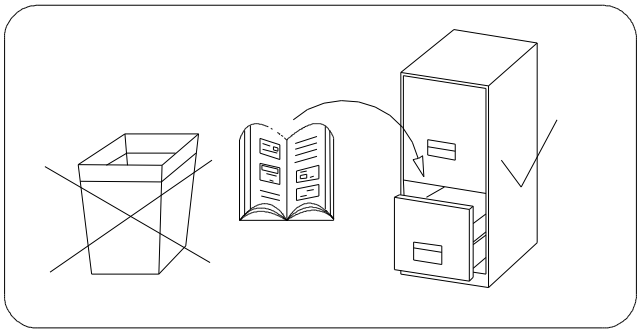

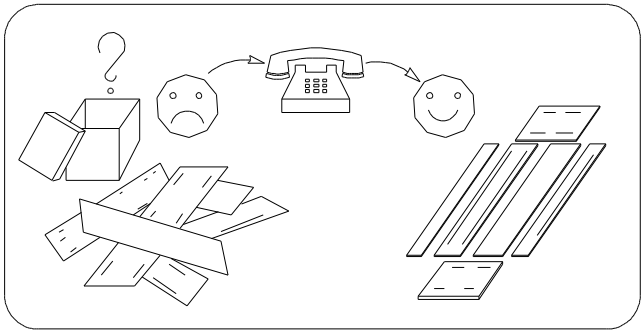

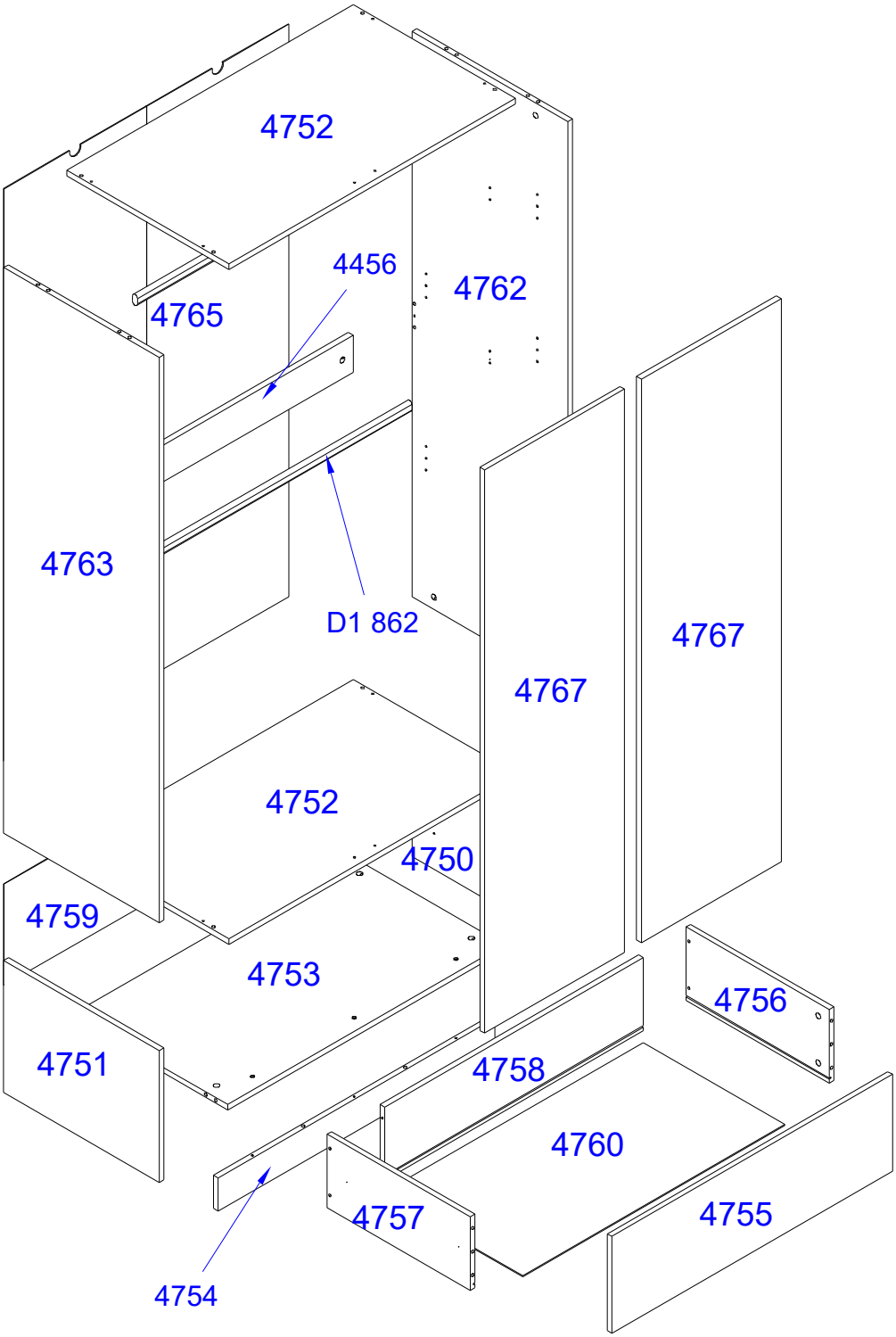

I

V1	B	D	A	3,5x16 H6	PK45
x4	x4	x4	x4	x4	x1

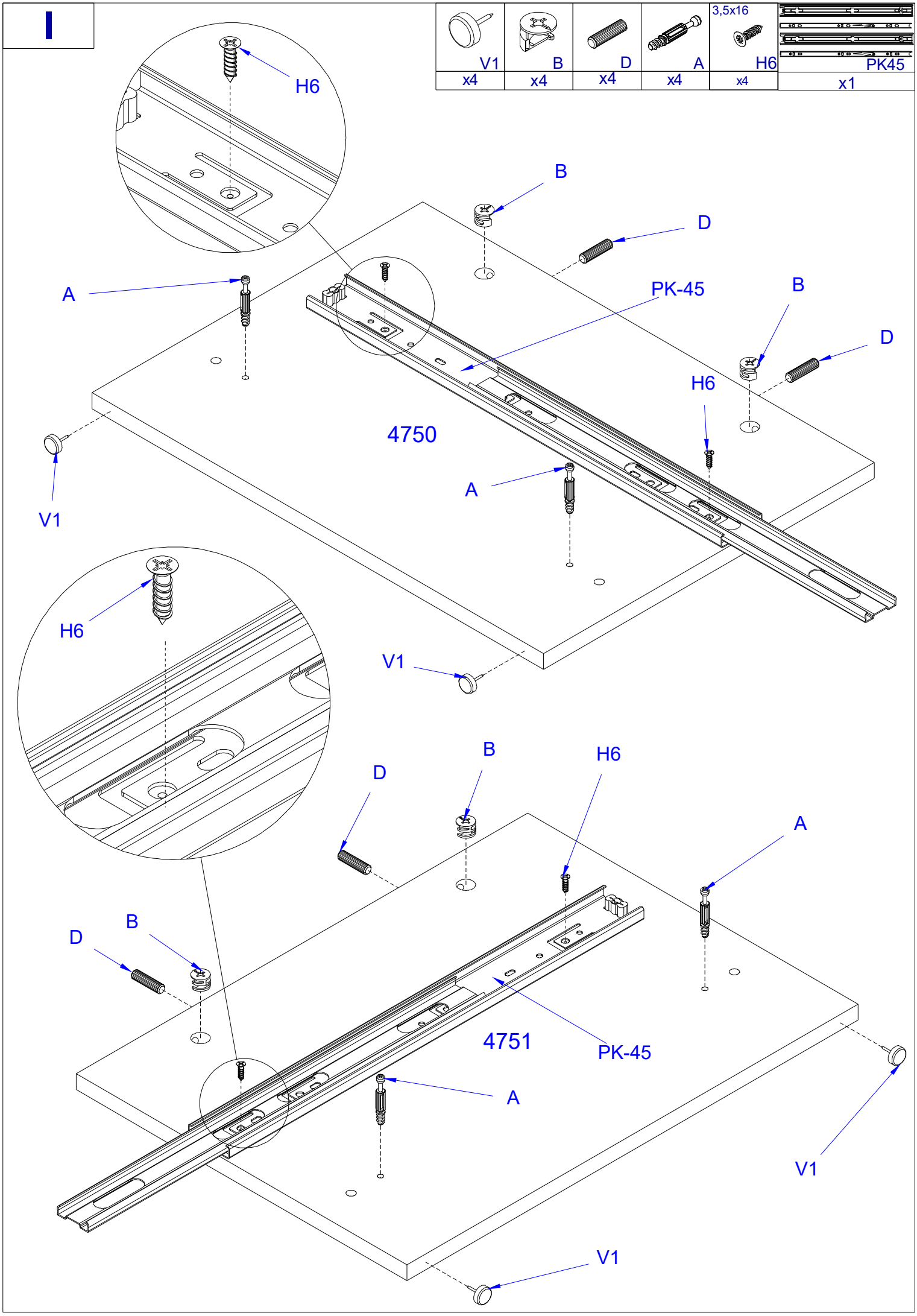

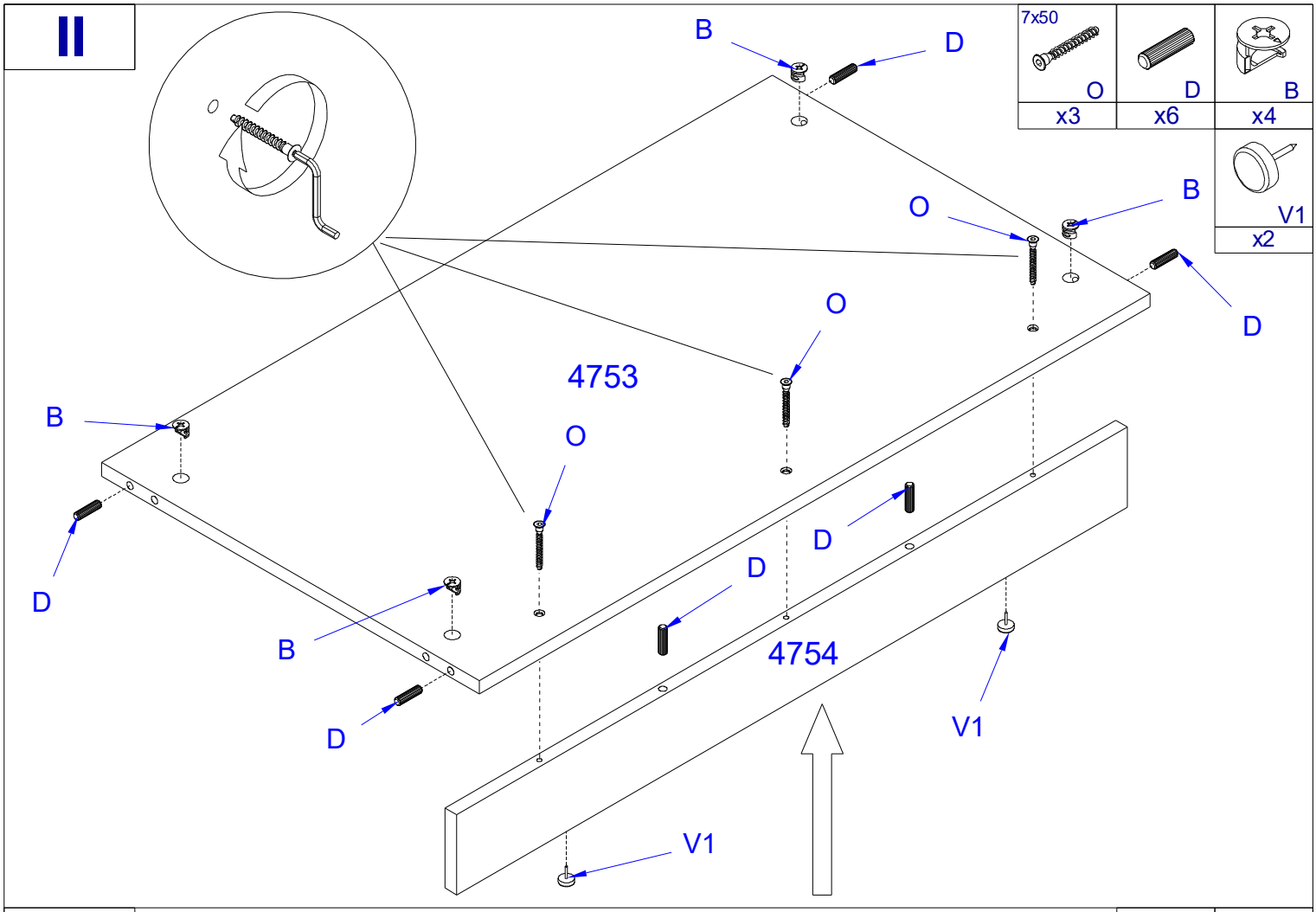
II
7x50
O
x3
D
x6
B
x4
V1
x2
B
D
O
B
D
O
4753
B
O
D
D
D
B
4754
D
V1
V1

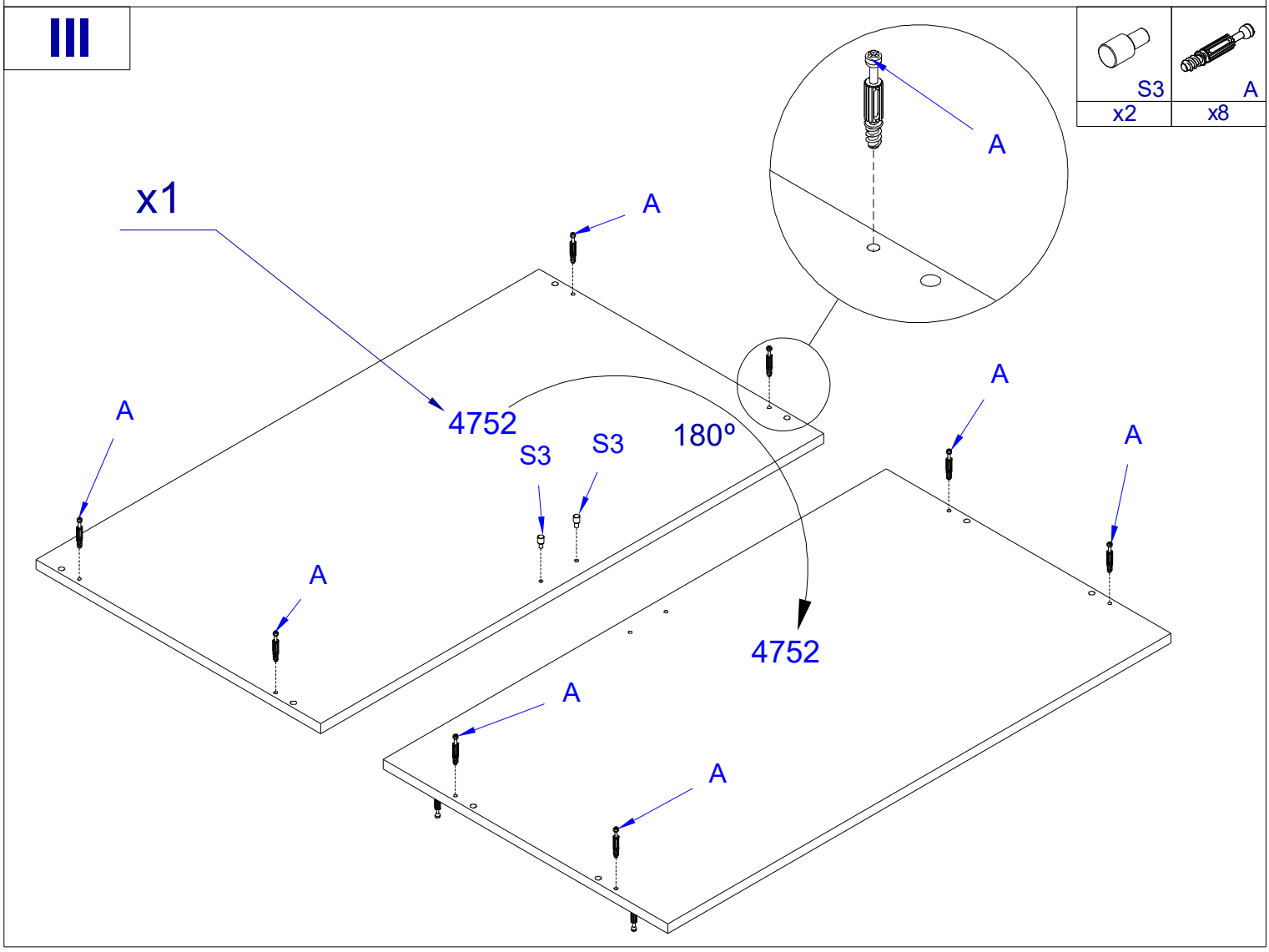
III
S3
x2
A
x8
A
x1
A
4752
S3
S3
180º
A
A
A
A
4752
A
A

IV

LD	B	D	A	ZD	4x16 H6
x6	x8	x8	x2	x4	x4

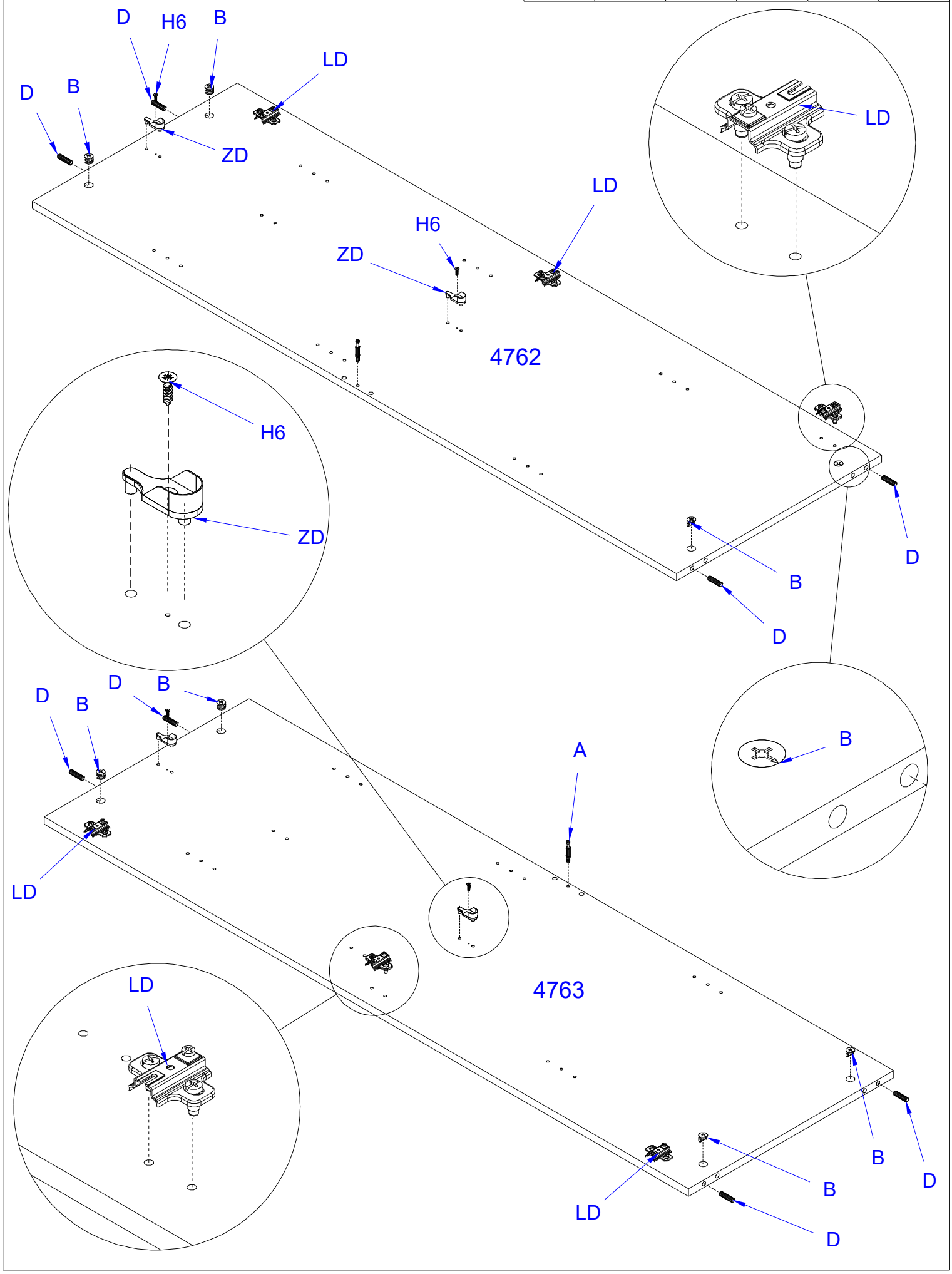

V

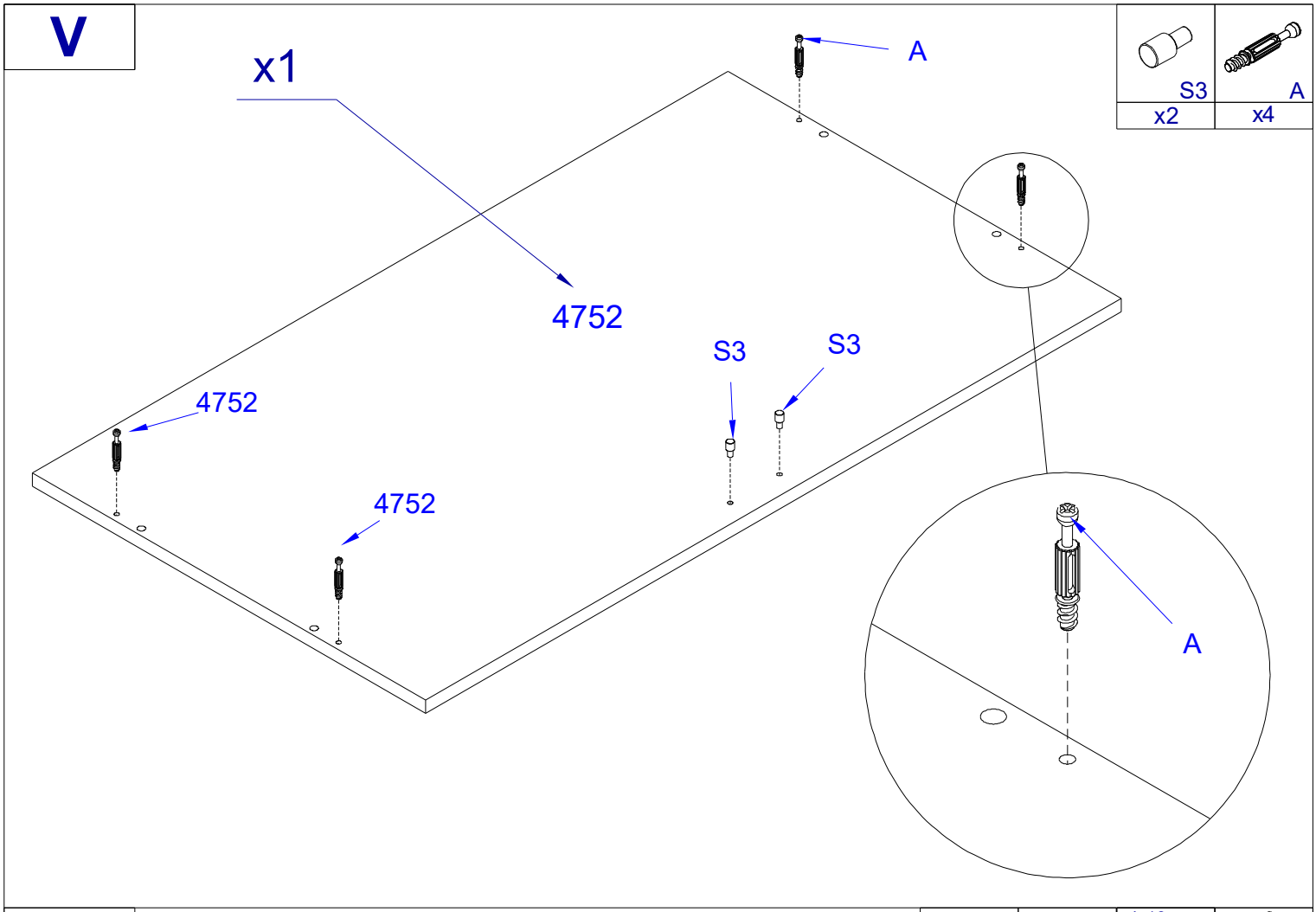
x1
A
4752
S3
S3
4752
4752
A
S3
x2
A
x4

VI

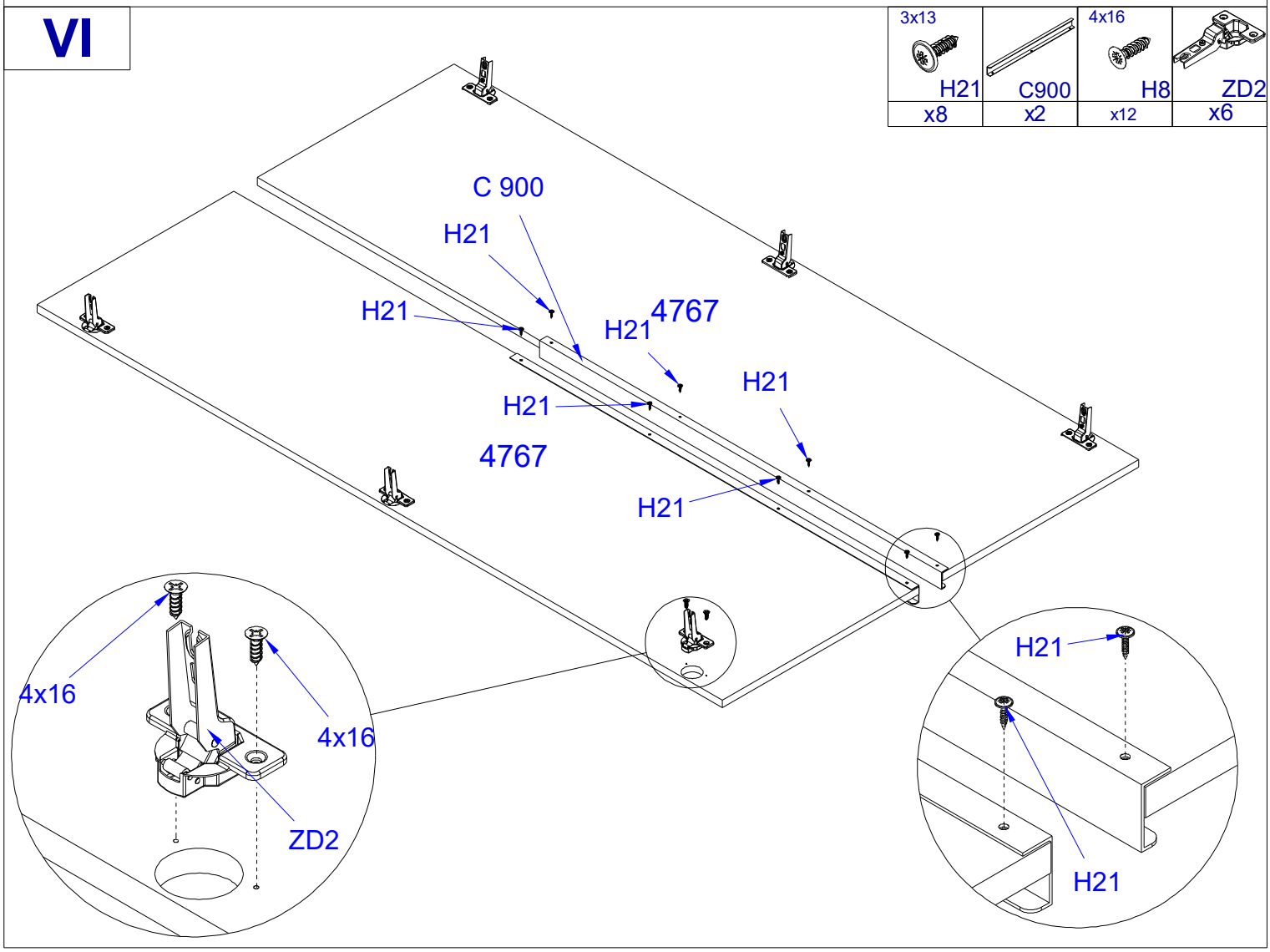
3x13
H21
x8
C900
x2
4x16
H8
x12
ZD2
x6
C 900
H21
H21
H21
4767
H21
H21
4767
H21
4x16
4x16
ZD2
H21
H21

VII

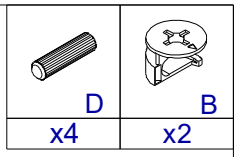

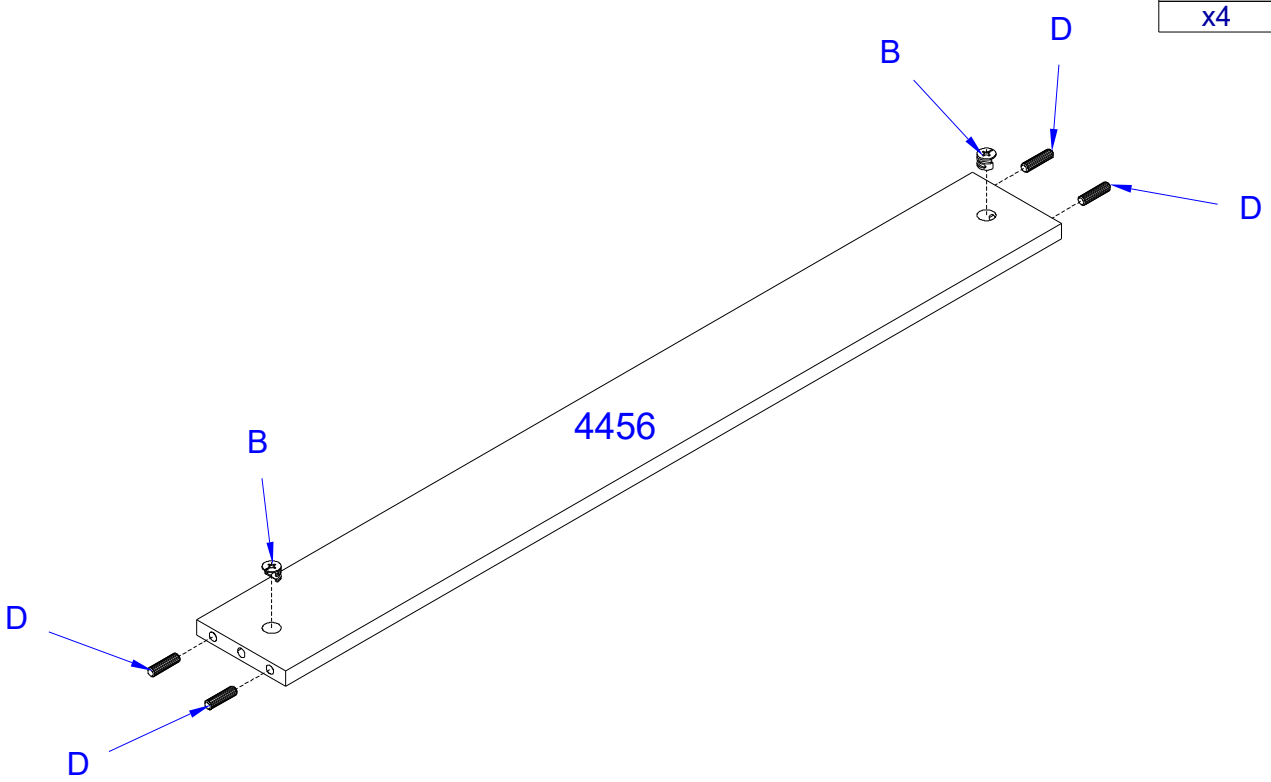

VIII

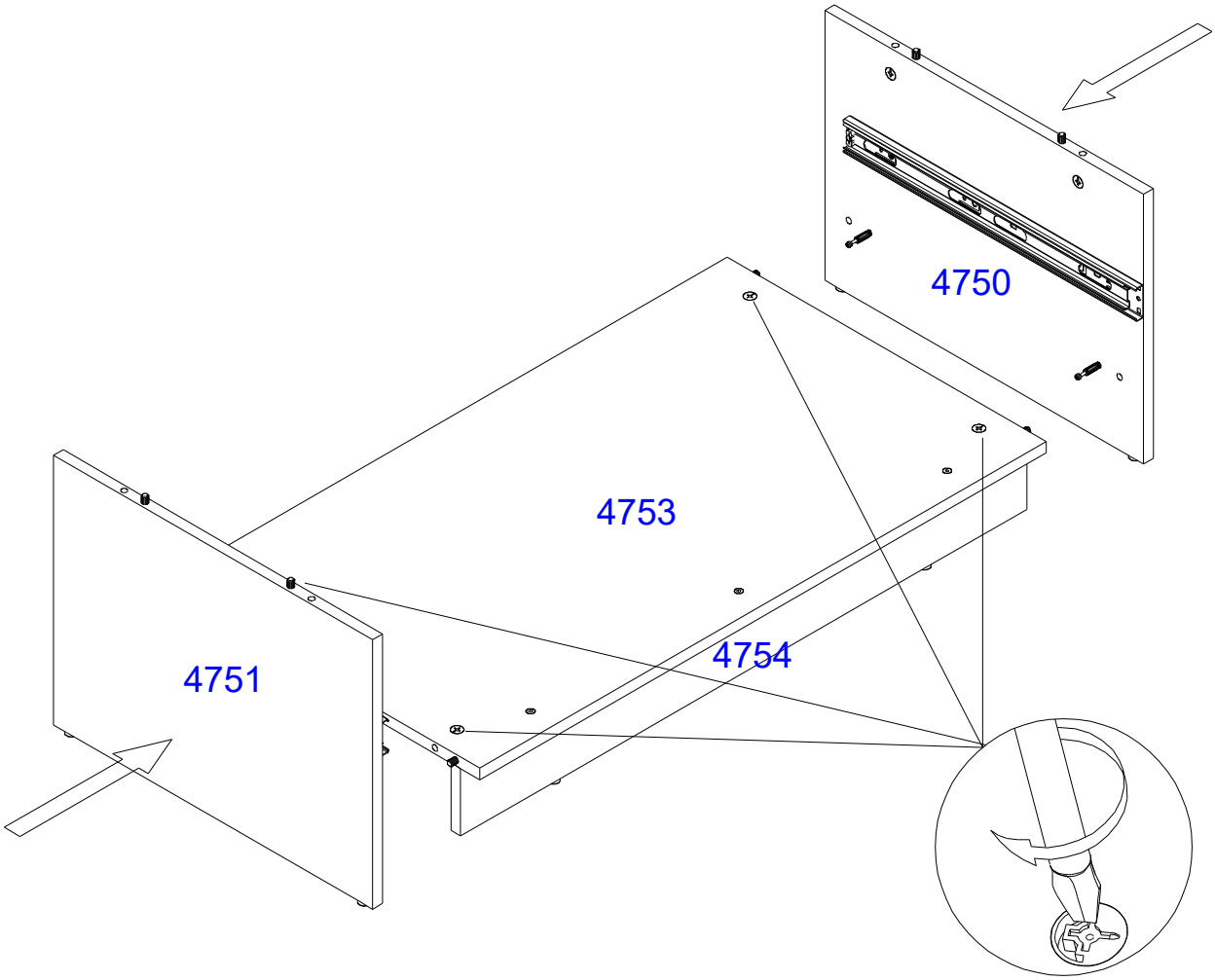

IX

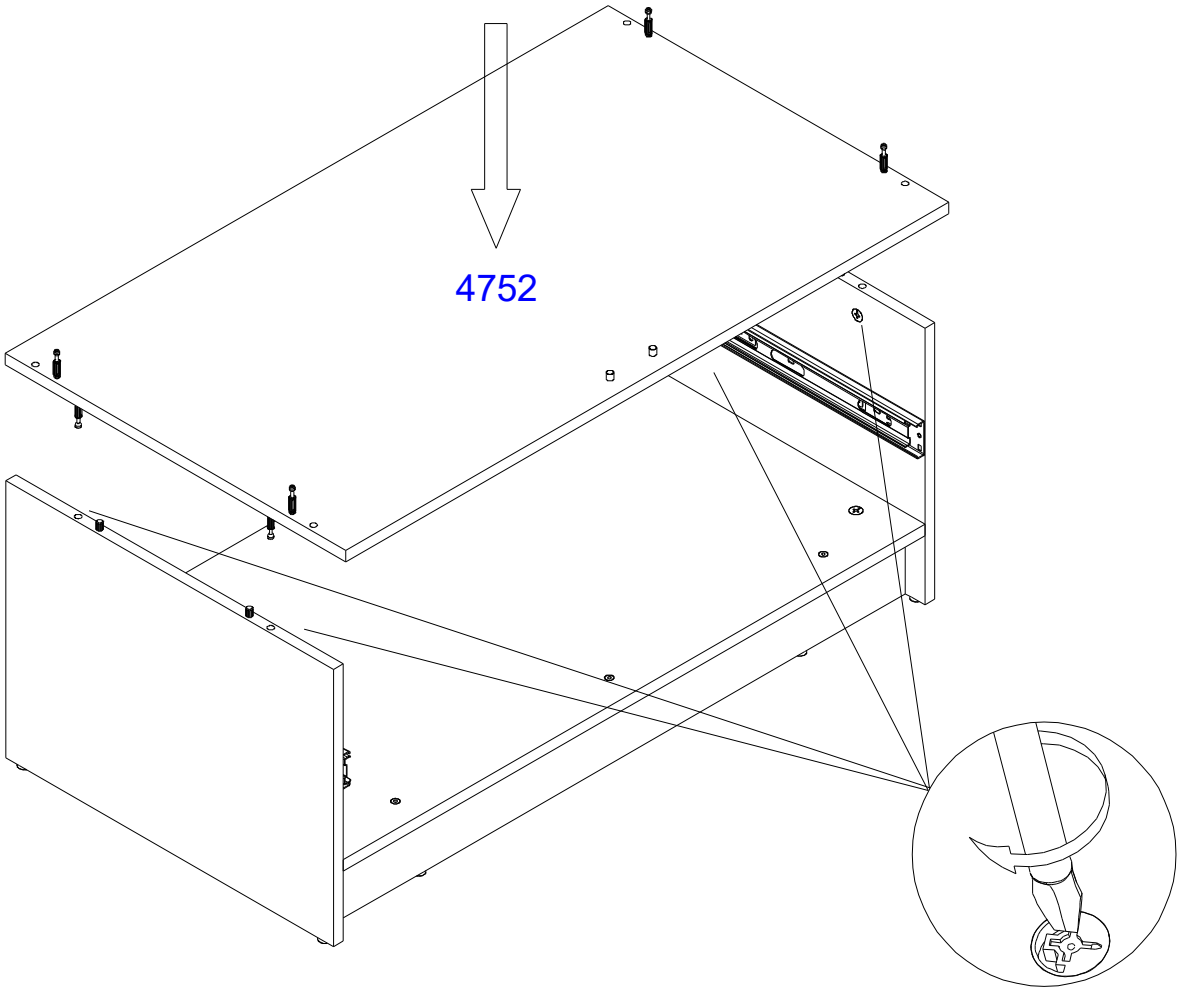

X

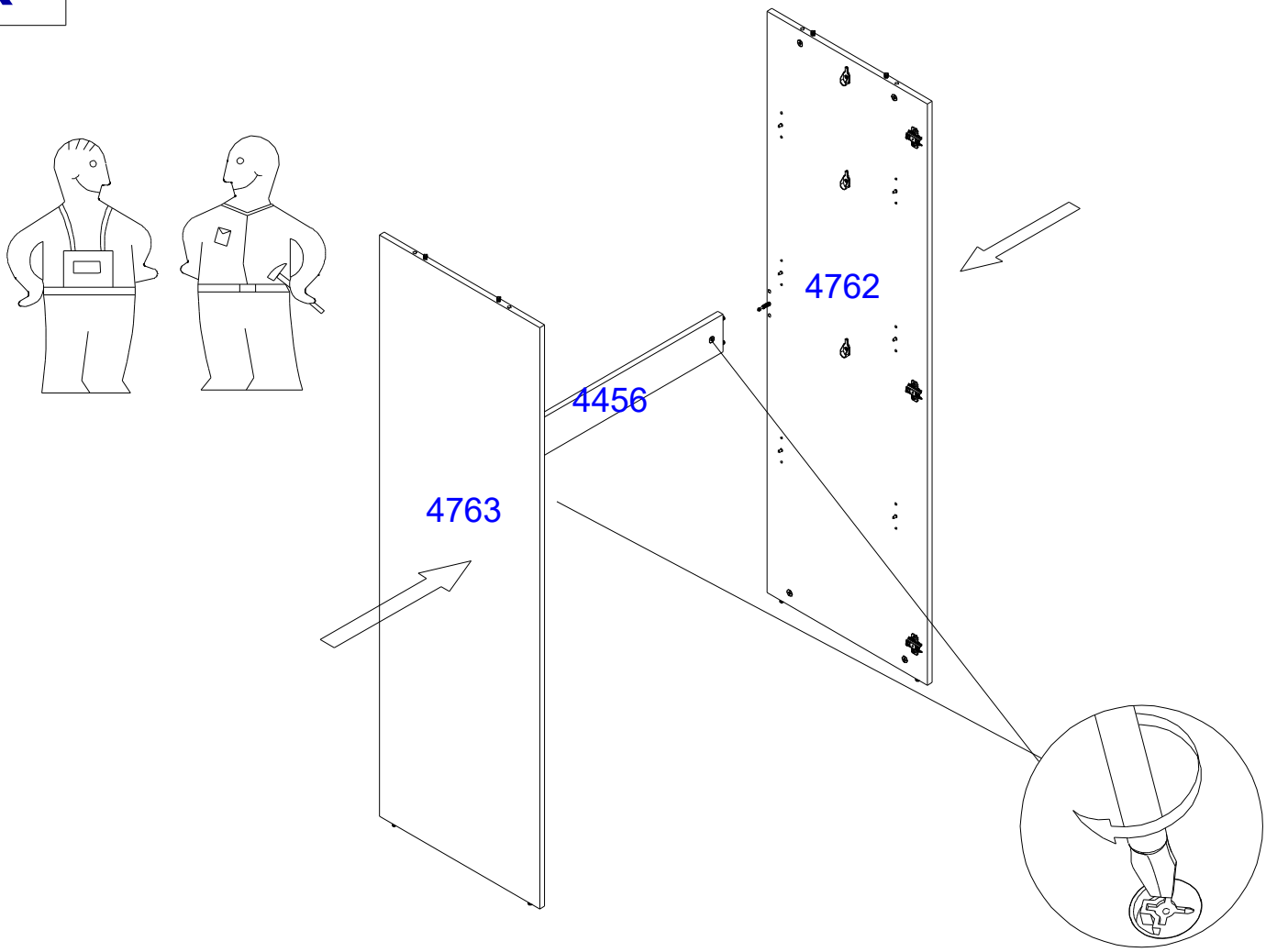

XI

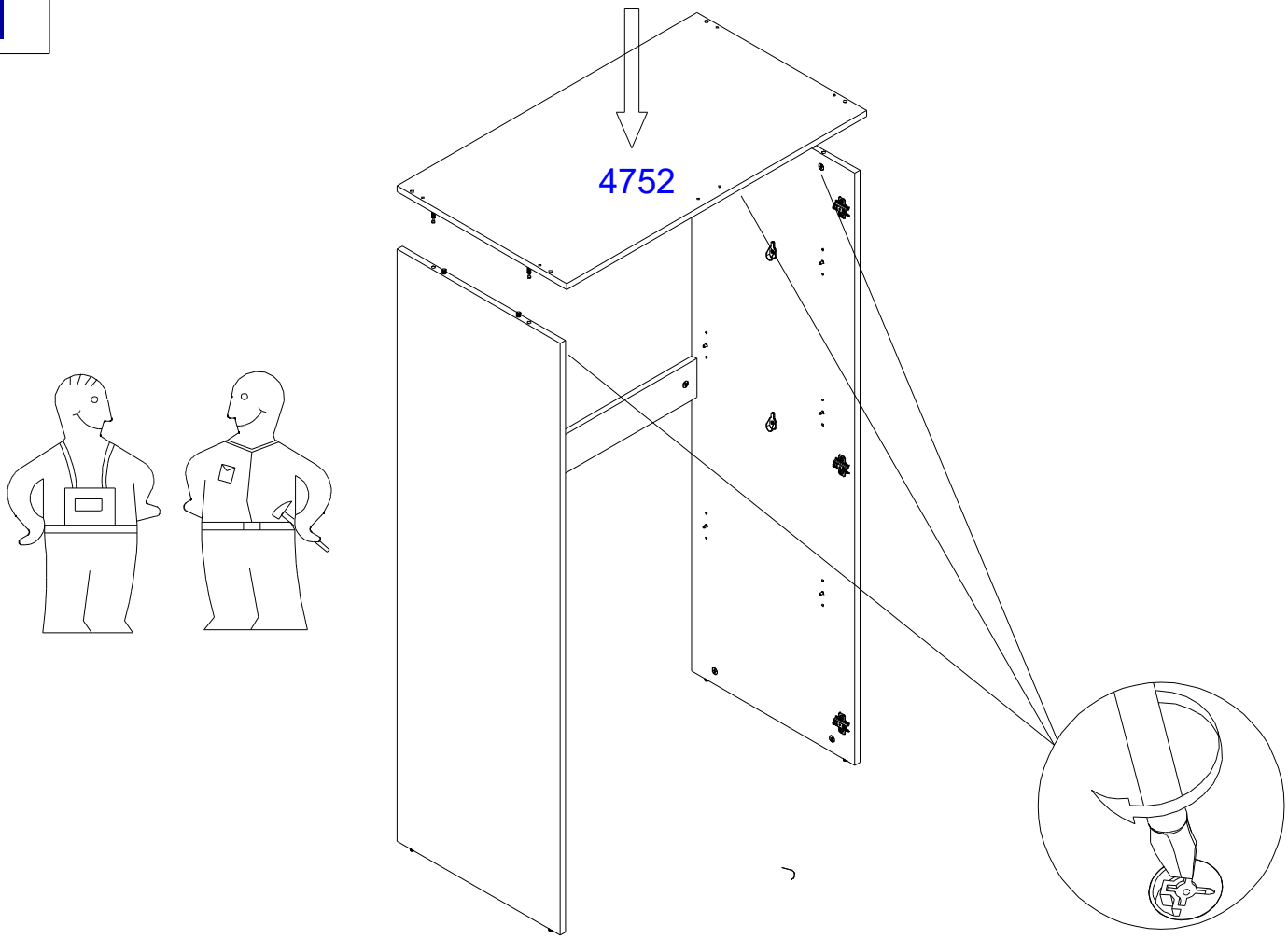

XII

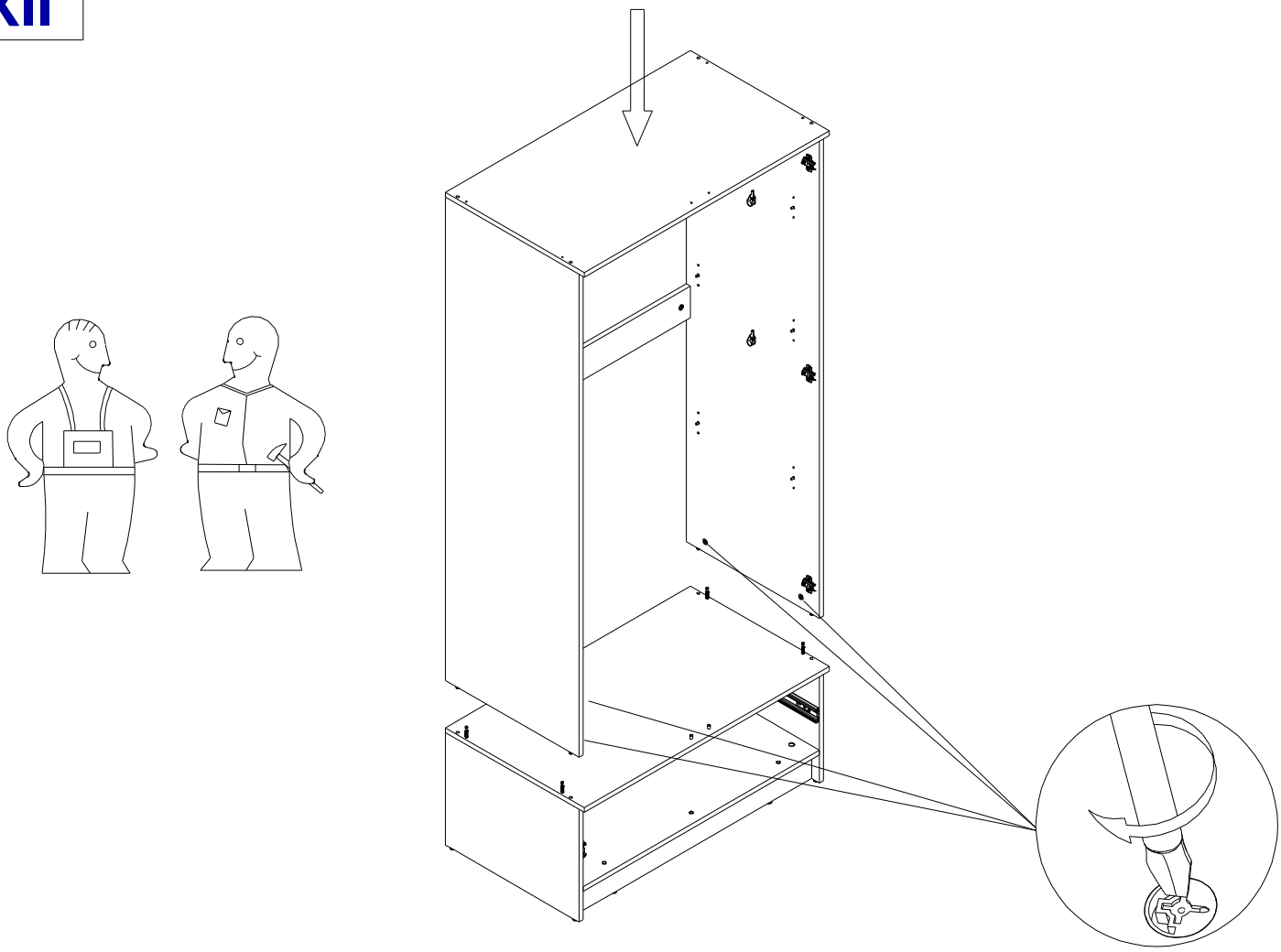

XIII

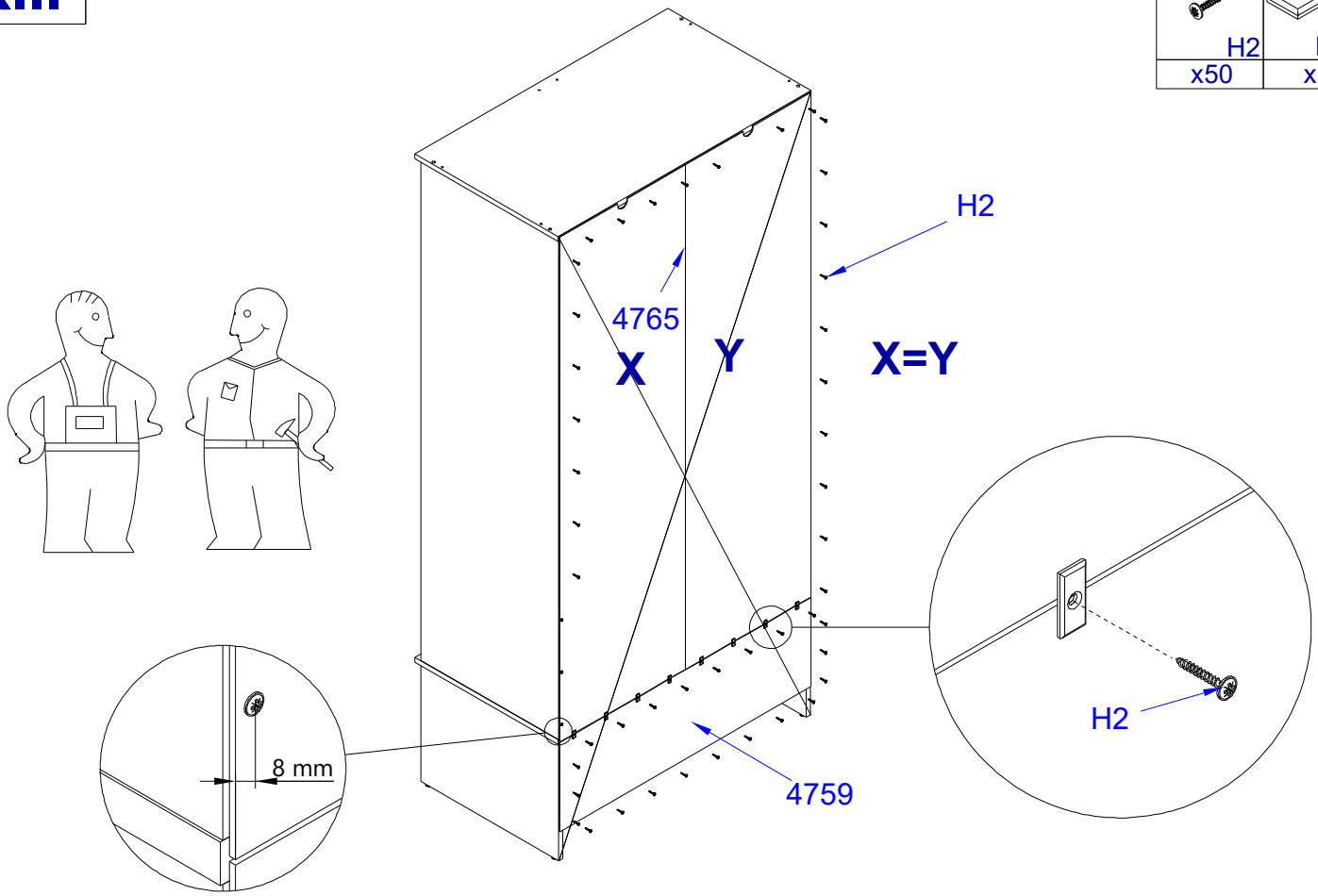
3x20
H2
x50
PD1
x8
H2
4765
X
Y
X=Y
H2
8 mm
4759

XIV

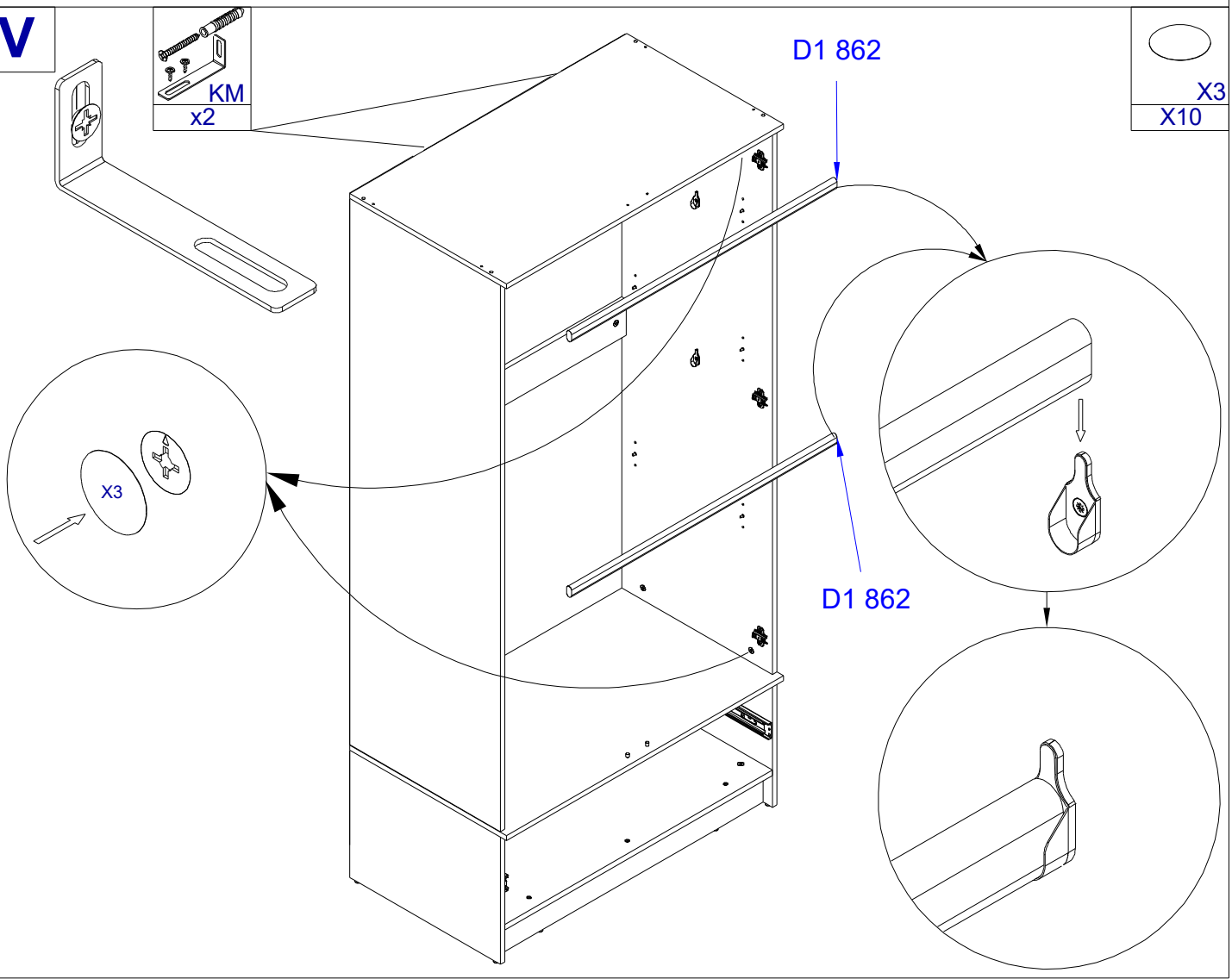
KM
x2
D1 862
X3
X10
X3
D1 862

XV

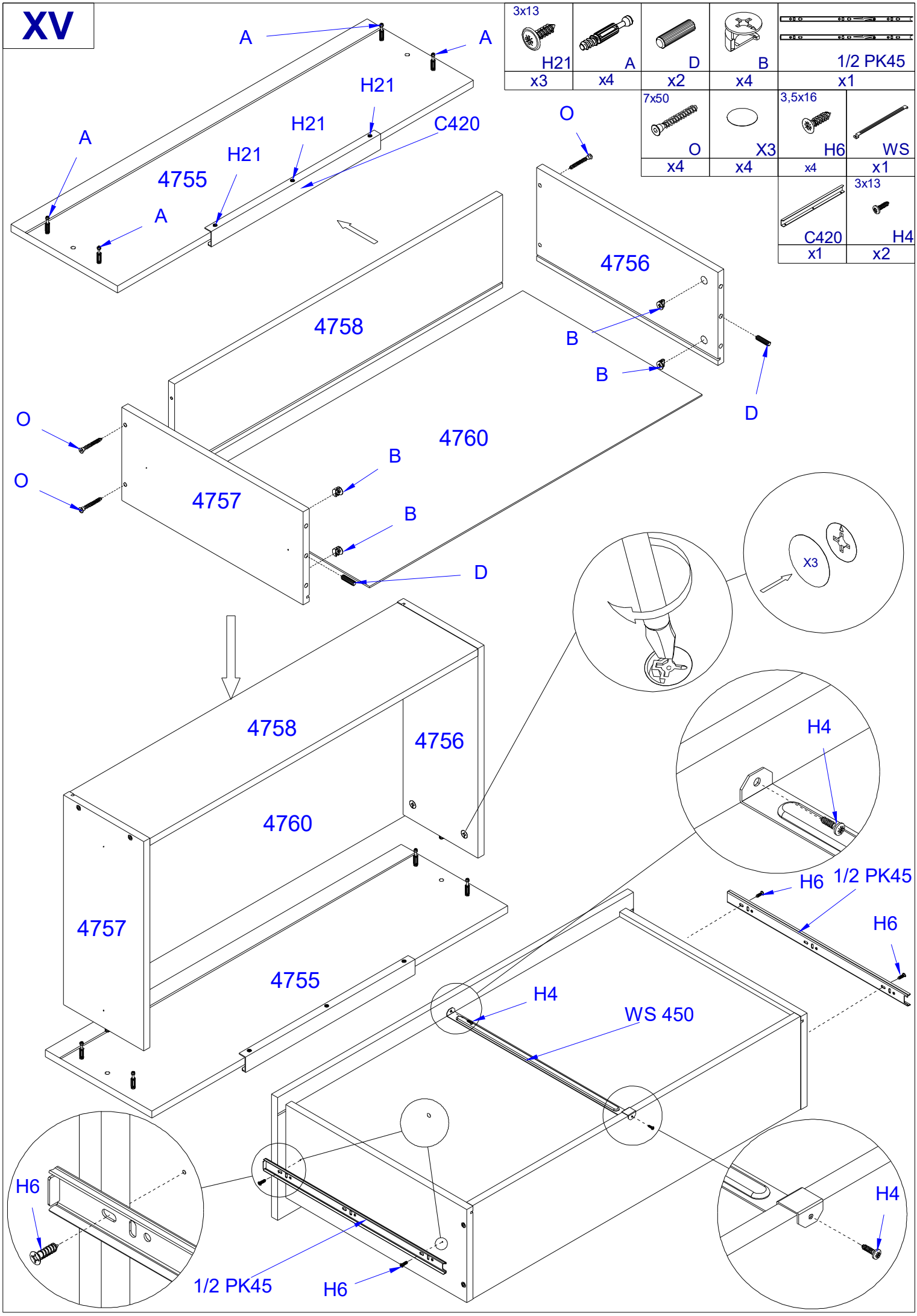
3x13
H21
x3
A
x4
D
x2
B
x4
1/2 PK45
x1
7x50
O
x4
X3
x4
3,5x16
H6
x4
WS
x1
C420
x1
3x13
H4
x2
A
A
H21
H21
C420
A
H21
4755
A
O
4756
4758
B
B
D
O
4760
B
O
4757
B
D
X3
4758
4756
4760
H4
4757
4755
H6
1/2 PK45
H6
H4
WS 450
H6
1/2 PK45
H6
H4

XVI

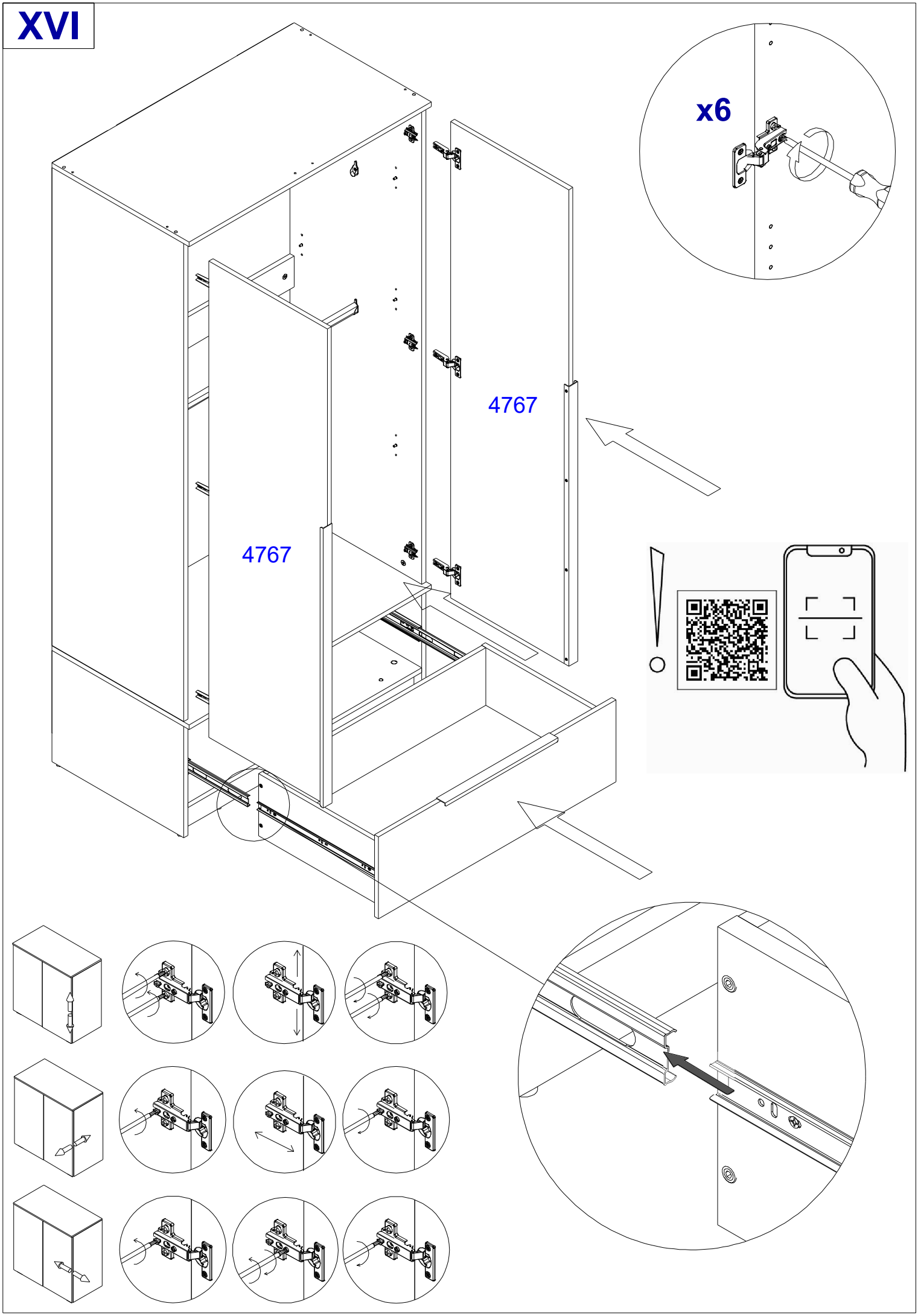

1

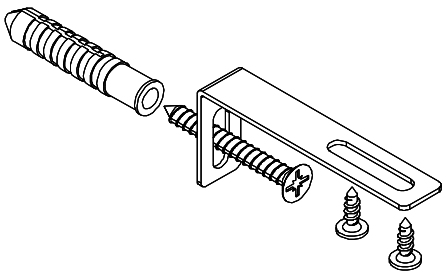

Uwaga . Upozornini. Achtung . Attention . Caution Firyelem . Attenzione . Opgelet . внимание Atentie . Upozornenie . Dikkat . Uppmärksamhet . Uppmärksamhet . Pozor . Pažnja

PL	Mocowanie do ściany jest jednocześnie zabezpieczeniem przed przewr óceniem - koniecznie zamontowa ć! Do niektórych rodzajów ścian koniecznie zastosować specjalne kołki mocujące.	**I**	Il fissaggio alla parete serve da protezione anti-ribaltamento - attaccarla assolutamente! Per alcune strutture di parete pu ó essere necessario un tassello speciale!
CZ	Montá ž na sténu slou ži jako ochrana proti převrhnuti - bezpodmineč n é umistéte! U nékterých typů stén m ůže byt zapotřebi speci álni hmoždinkal	**NL**	Bevestiging aan de muur dient als kantelbescherming - zeker en vast bevestigen! Bij enkele muurtypes is een speciale plug misschien vereist!
D	Wandbefestigung dient als Kippschutz - unbedingt anbringen! Bei einigen Wandtypen kann ein Speziald übel erforderlich sein!	**RU**	Крепление к стене также является защитой от опрокидывания – обязательно установите! Для некоторых типов стен необходимо использовать специальные крепежные штифты.
GB	The wall fastening serves to prevent tipping - be absolutely sure to mount it! For certain wall types, a special wall plug may be necessary!	**RO**	Sistemul de fixare la perete serve ște ca protectie la răstumare - de montat obligatoriu! Pentru unele tipuri de pere)i esie posibil să fie necesar un diblu special!
F	La fixation murale sert de protection contre le basculement - à installer impérativement ! Pour certains types de murs il faut des chevilles spéciales !	**SK**	Upevnenie na stenu sl úži ako ochrana prali prevráteniu - bezpodmiene čne použite! Pre niektor é druhy stien mó že byť potrebn á špeci álna hmo ždinka!
HU	A termekét a falhoz kei r őgziteni, k ülőnben az felborulhat! Egyes faltipusokn ál speciális tiplit kell használni	**TR**	Duvardaki sabitleme, devrilmeye kar şı, bir emniyet tedbiridir ve mutlaka monte edilmelidir! Bazı duvar tiplerinde bunun i çin özel bir dübel gerekli olabilir!
SE	Att fästa den på väggen är också ett skydd mot att välta - se till att installera det! För vissa typer av väggar är det nödvändigt att använda speciella monteringsstift.	**SLO**	Pritrditev na steno je tudi za ščita pred prevrnitvijo – obvezno jo namestite! Za nekatere vrste sten je treba uporabiti posebne pritrdilne zati če.
HR	Pričvršćivanje na zid je ujedno i zaštita od prevrtanja – obavezno ga postavite! Za neke vrste zidova potrebno je koristiti posebne pri čvrsne igle.		

2a

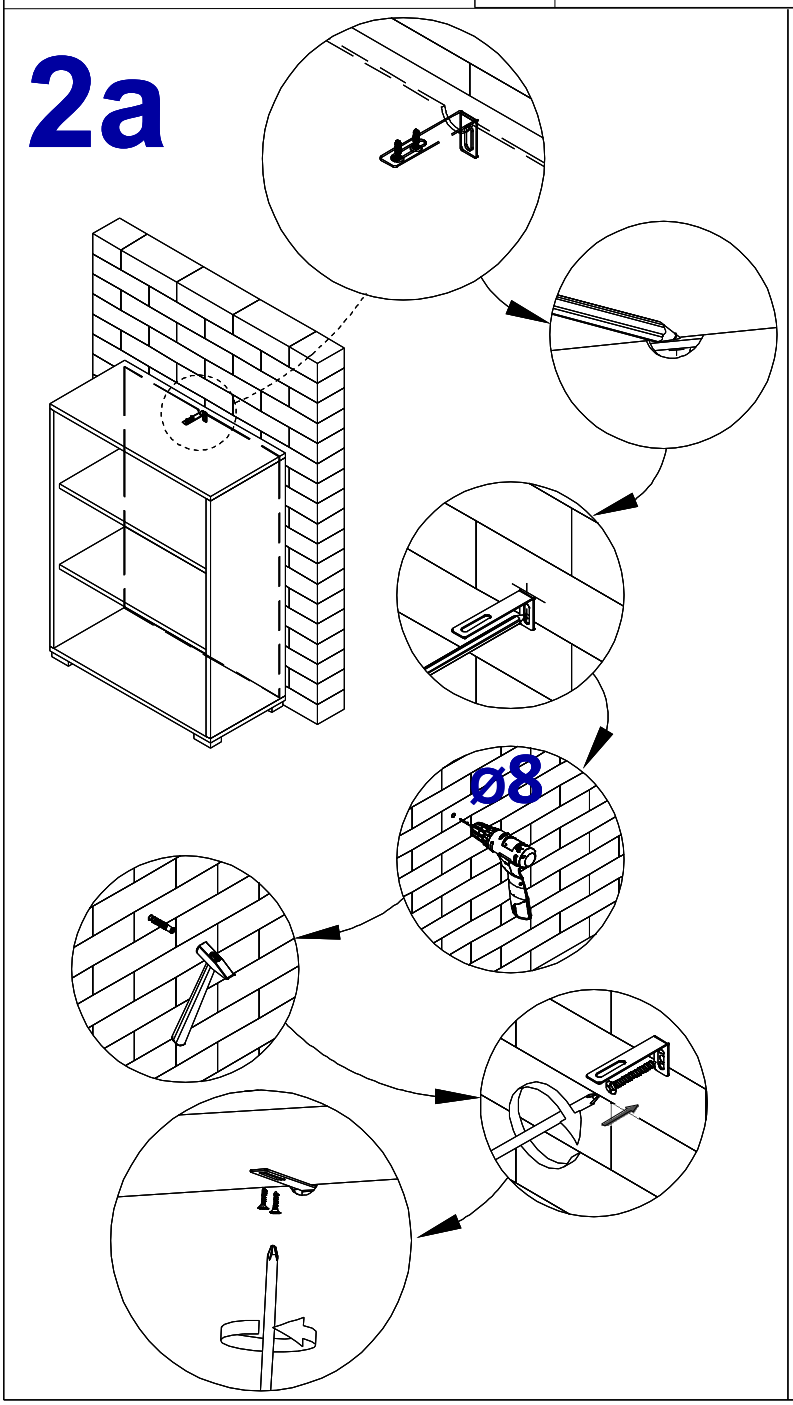

2b

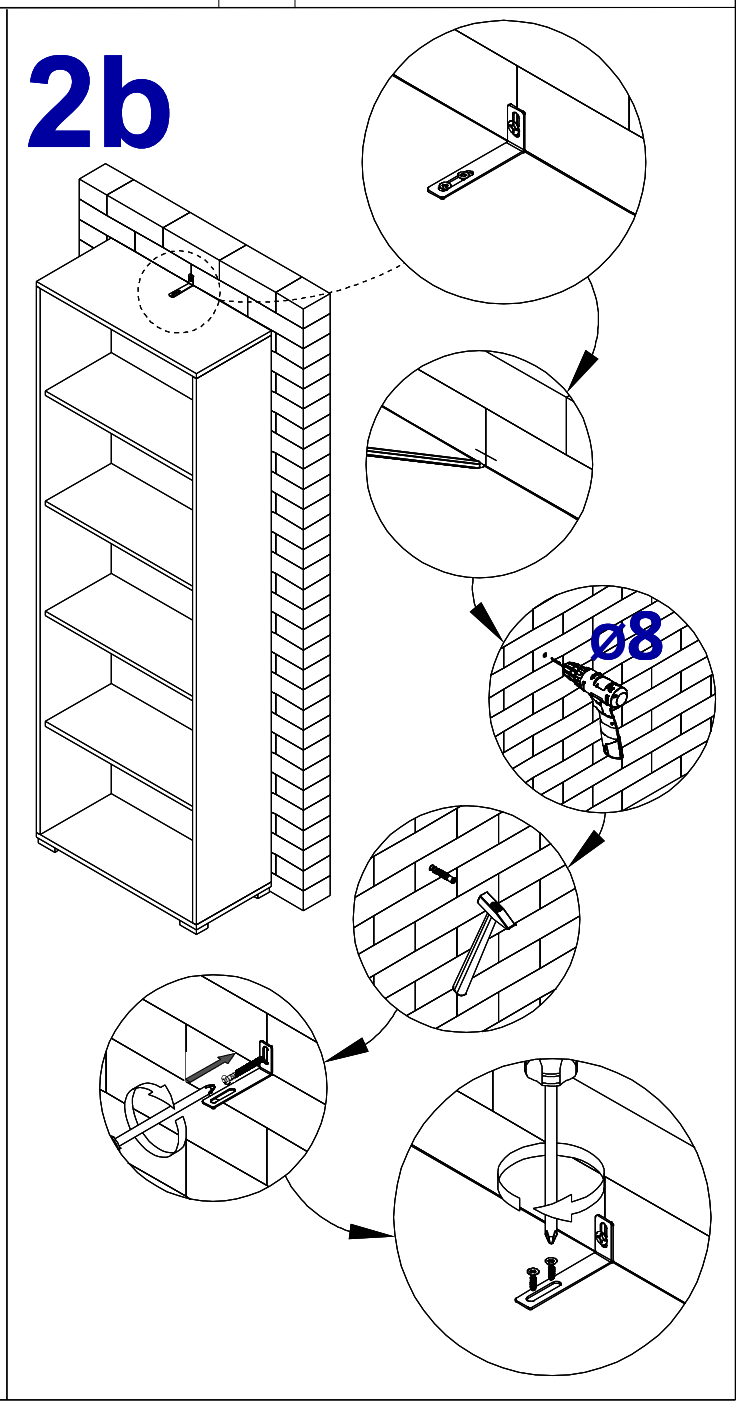

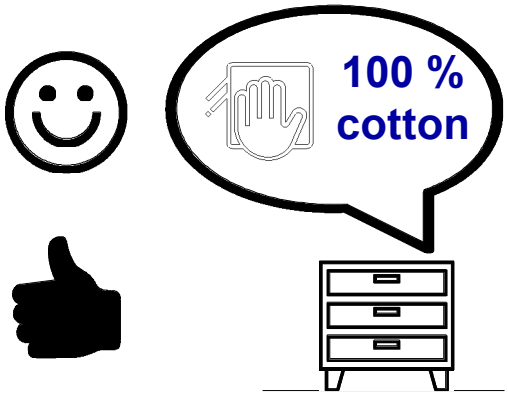

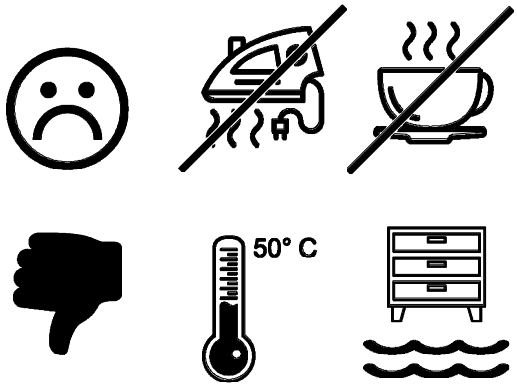

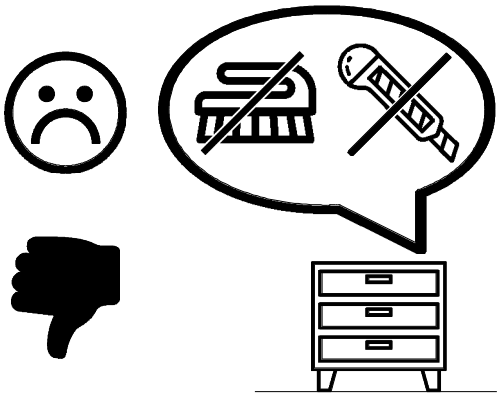

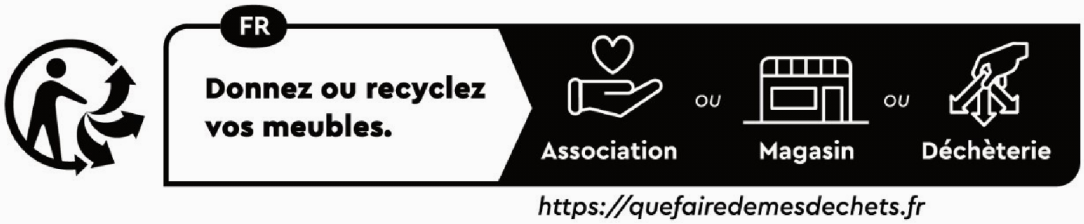

Séparez les éléments avant de trier