PL Instrukcja montażu
CZ Instrukce k instalaci
D Montageanleitung
GB Assembly instruction
F Midel d'emploi
HU Szerelési útmutató
I Istruzione di montagio
NL Handleiding voor de montage
RU Инструкция по установке
RO Instructiuni de instalare
SK Návod na inštaláciu
TR Montaj talimati
S E Montering instruktion
SLO Navodila za namestitev
HR Upute za sastavljanje

VERA OFFICE 90

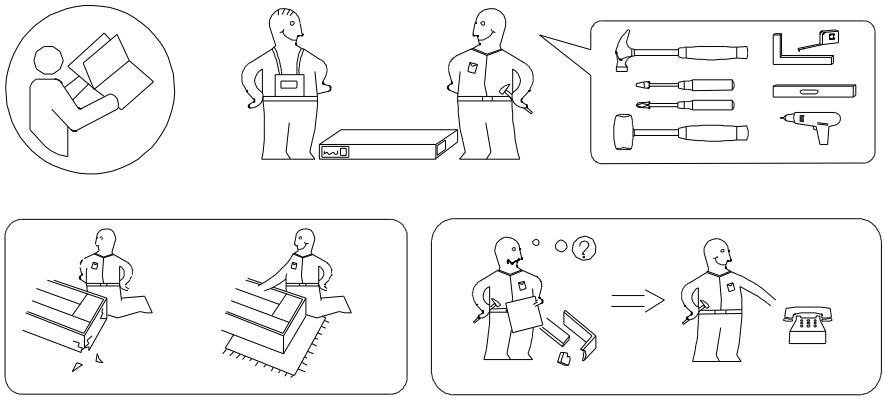

Uwaga . Upozornini. Achtung . Attention . Caution Firyelem . Attenzione . Opgelet . внимание
Atentie . Upozornenie . Dikkat . Uppmärksamhet . Uppmärksamhet . Pozor . Pažnja

PL	Czyszczenie należy wykonywać wyłącznie za pomocą ściereczki lekko nawilżonego ręcznika. nie stosować środk ów czyszczących do szorowania.	**I**	La pulizia deve essere eseguita solo con un panno e un asciugamano leggermente inumidito. non utilizzare agenti abrasivi.
CZ	Čištěn í by se mělo provádět pouze hadř íkem a mírn ě navlhčeným ručníkem. nepou živejte abrazivní prostředky.	**NL**	Reinig alleen met een stofdoek of lichtjes met een vochtige doek.Gebruik geen schurende of bijtende poetsmiddelen.
D	Bitte nur mit einem Staubtuch oder leicht feuchtem Lappen reinigen. Keine scheuernden Putzmittel verwenden.	**RU**	Чистку следует производить только тряпкой, слегка смоченной полотенцем. не используйте чистящие средства.
GB	Please only clean with a duster or a damp cloth. Do no use any abrasive cleaners.	**RO**	Curatare trebuie efectuata numai cu o carpa sau cu un prosop usor umezit.Nu utilizati agenti de curatare abrazivi.
F	Le nettoyage doit être effectué uniquement avec un chiffon, une serviette légèrement humidifiée. n'utilisez pas d'agents à récurer.	**SK**	Čistenie by sa malo uskutočňovať iba pomocou handričky a mierne navlhčen ého uteráka. nepou živajte drsné prostriedky.
HU	A tisztítást csak ruhával, enyhén megnedvesített törülköz ővel szabad elvégezni. ne használjon tisztítószert a súroláshoz.	**TR**	Temizlik sadece bezle, hafif çe nemlendirilmi ş havluyla yapılmalıdır. ovma maddeleri kullanmayın.
SE	Torka rent med en fuktig trasa. Använd endast vatten eller ett milt rengöringsmedel. Torka torrt med en ren trasa.	**SLO**	Obrišite z vlažno krpo. Uporabljajte le vodo ali blag detergent. Posušite s čisto krpo.
HR	Očistite vlažnom krpom. Upotrijebite samo vodu ili blagi deterdžent. Posušite čistom krpom.		

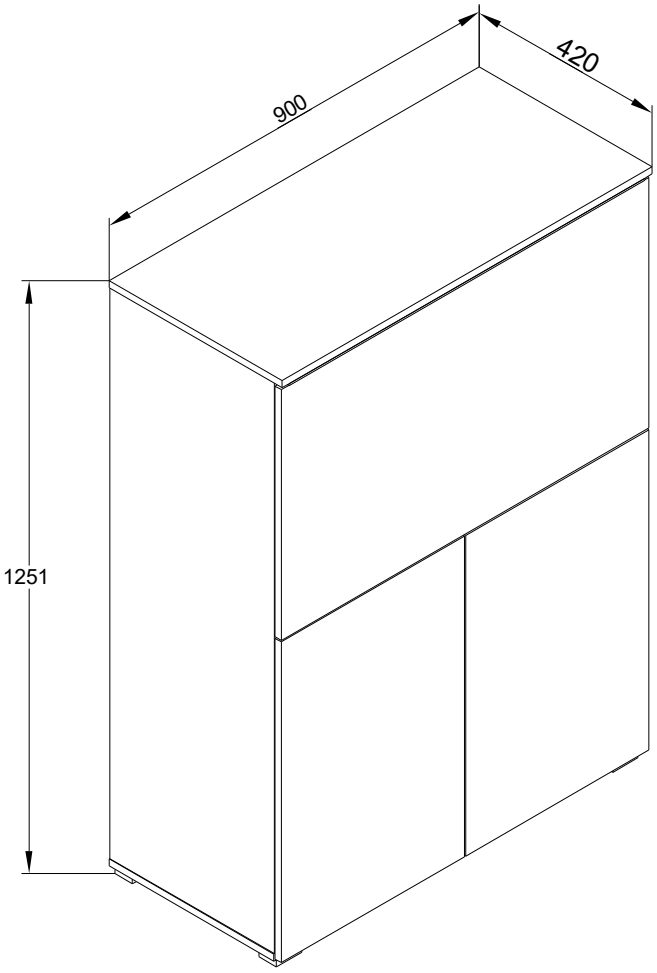

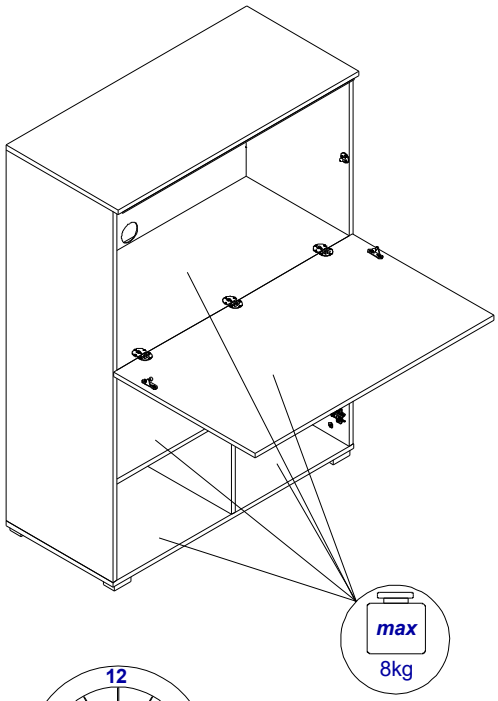

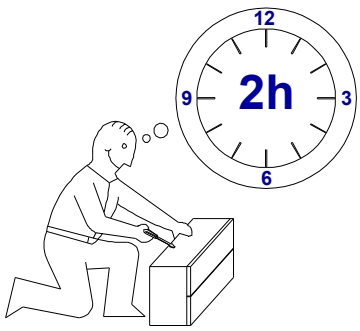

I

A	D	B	LD	S3	S
x4	x8	x8	x4	x4	x4

x2

3,5x15 H16	ZSG2	ZSG1	L-160 SG
x5	1x	1x	1x

OZ	4x22 H14
x1	x2

II-VI

4x22 H14	M	A	S	B	D	PS	4x16 H8	ZD1
x10	x5	x12	x4	x8	x8	x2	x8	x4

x2

VII-XV

3,5x15 H16	ZSG1
x2	1x

3x13 H4	ZB
x6	x3

4x13 H9	1/2 OZ
x2	x1

XVI-XXIV

3x13 H	DD	X3
x2	x2	x16

L-160 SG
1x

x3

3x13 H4
x3

I	KM
x24	x2

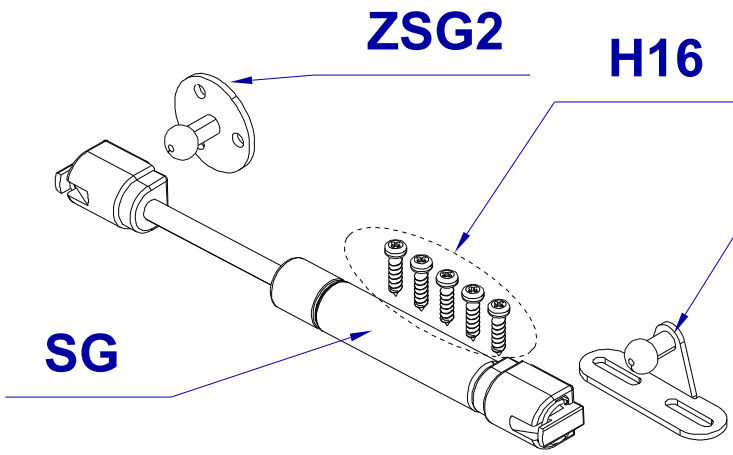

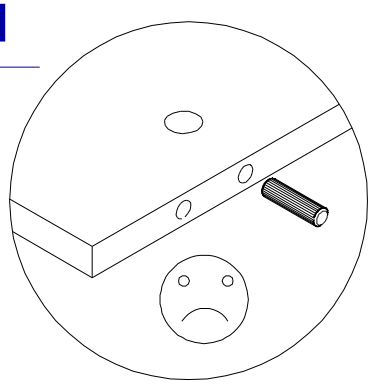

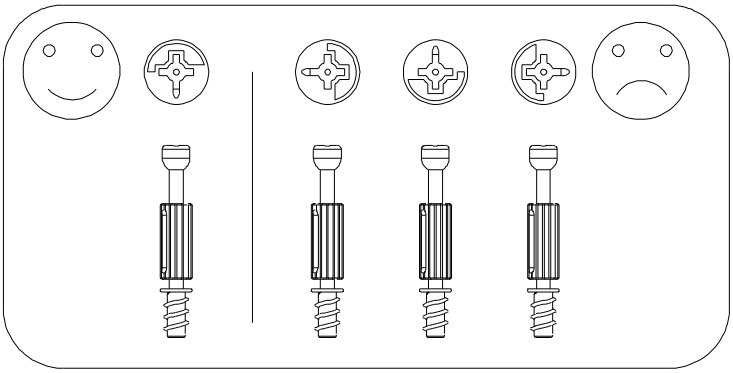

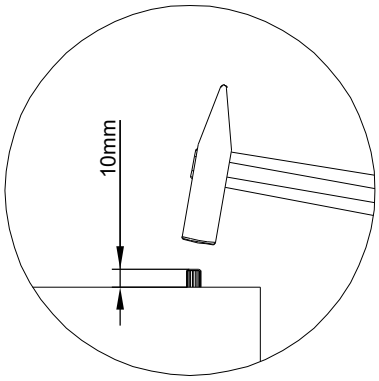

Karta serwisowa . Servisní list Service . Karte Service card . Carte de service .Szervizkártya
Scheda di servizio . Service kaart .Сервисная карта . Fisa service . Servisný list . Servis karti
servicekort . servisno kartico . servisna kartica

VERA OFFICE 90

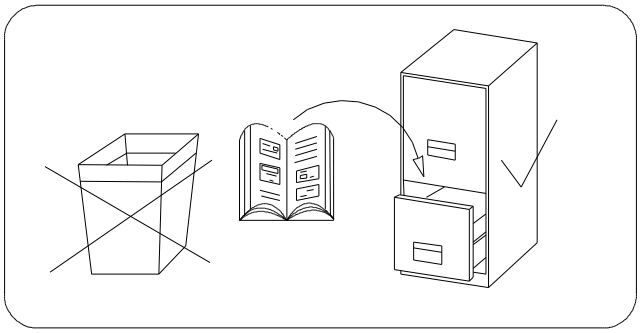

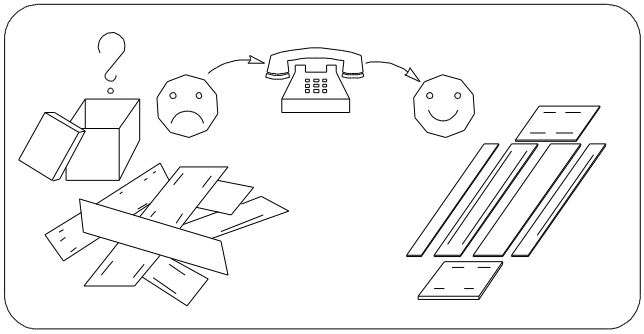

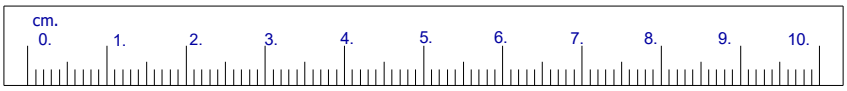

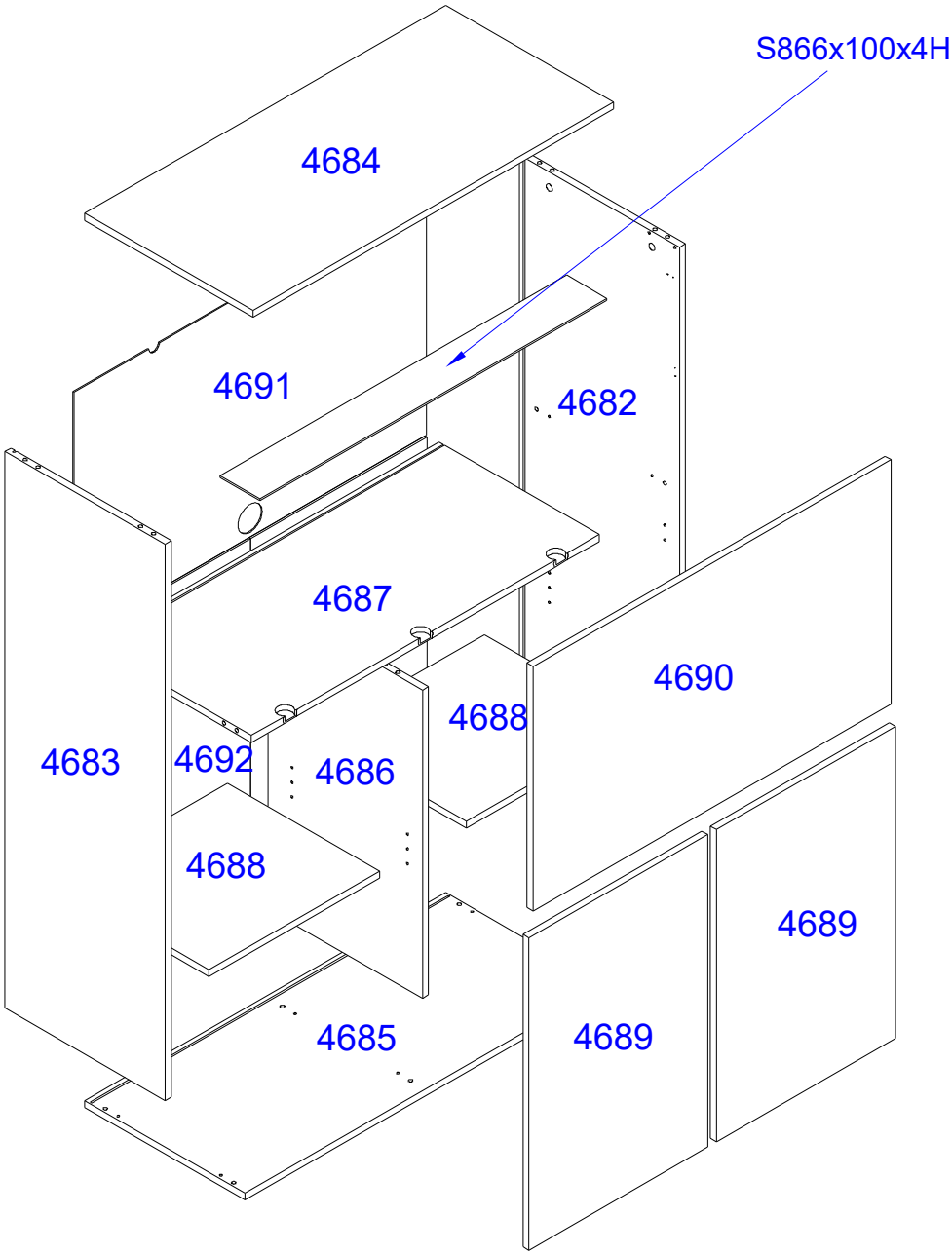

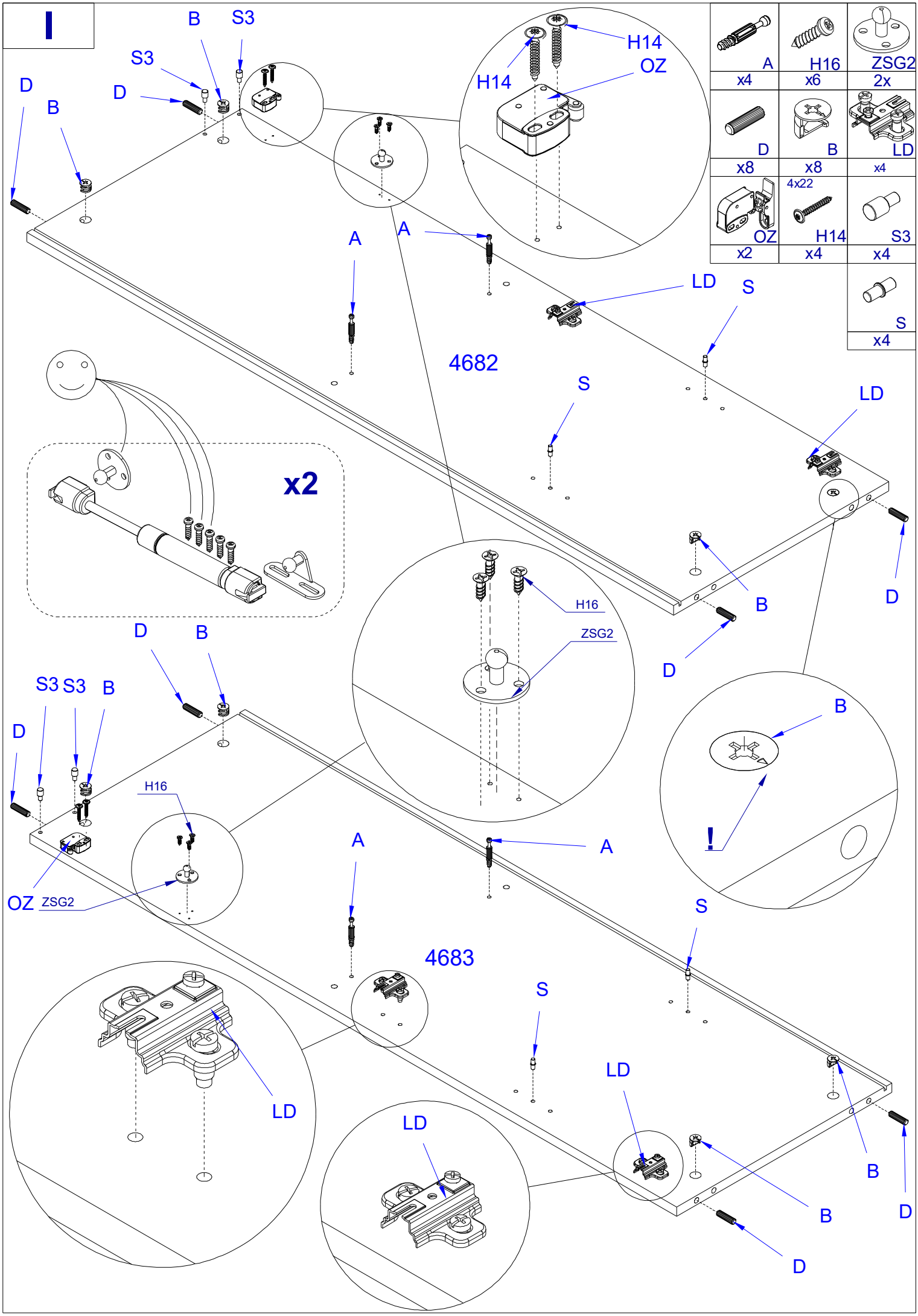
I
A
x4
H16
x6
ZSG2
2x
D
x8
B
x8
LD
x4
OZ
x2
4x22
H14
x4
S3
x4
S
x4
4682
x2
4683
!

II

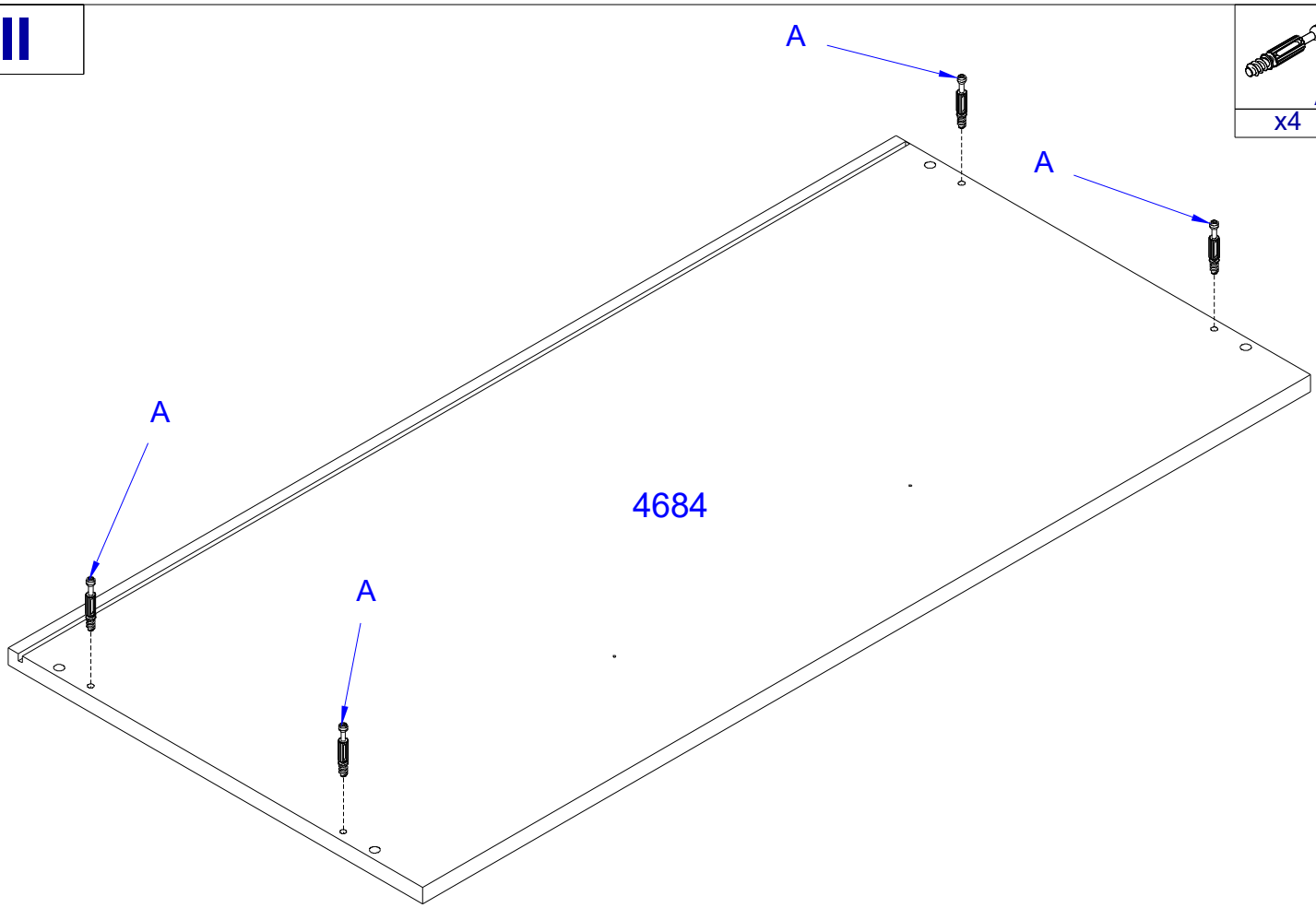

A
x4

III

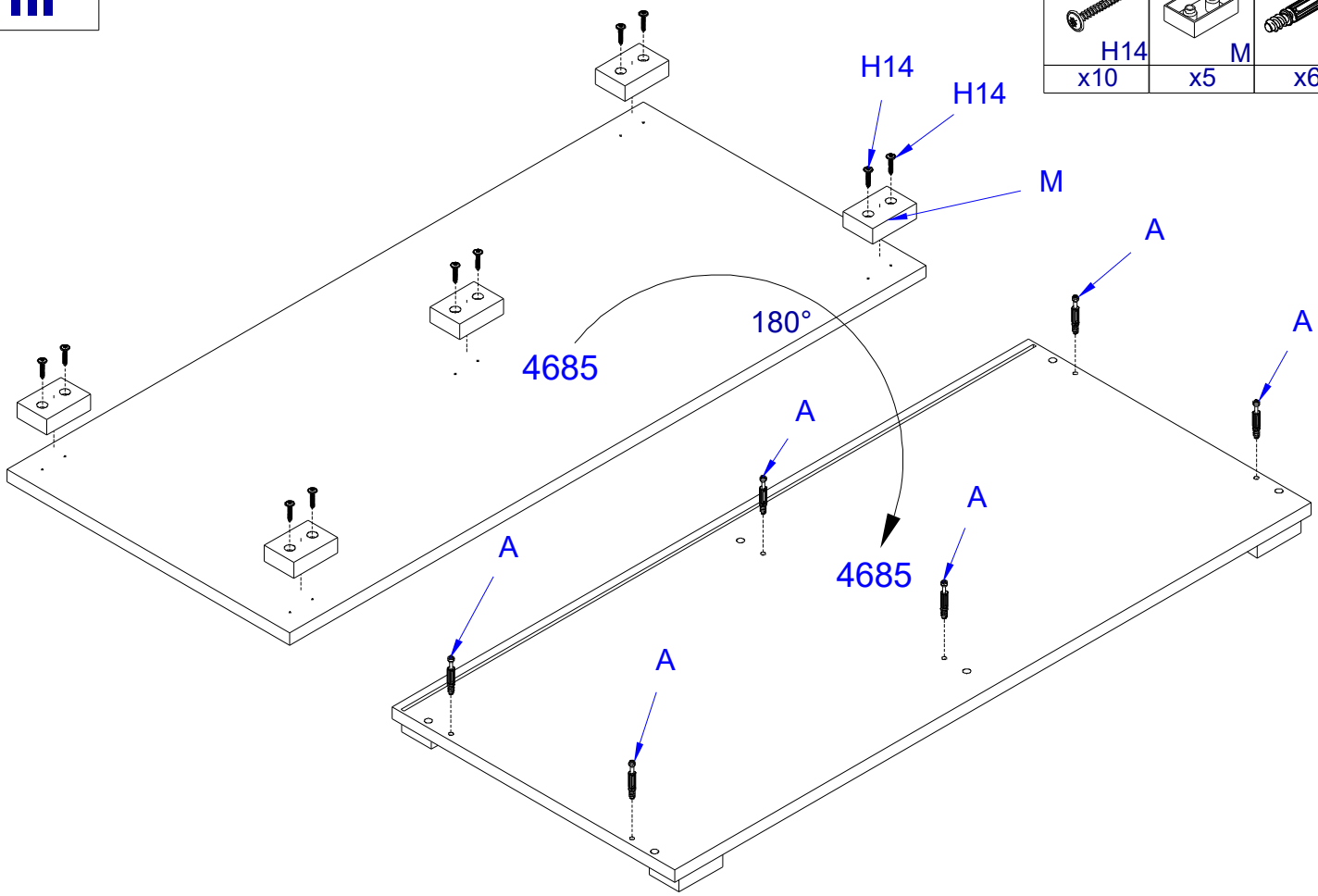

4x22 H14	M	A
x10	x5	x6

IV

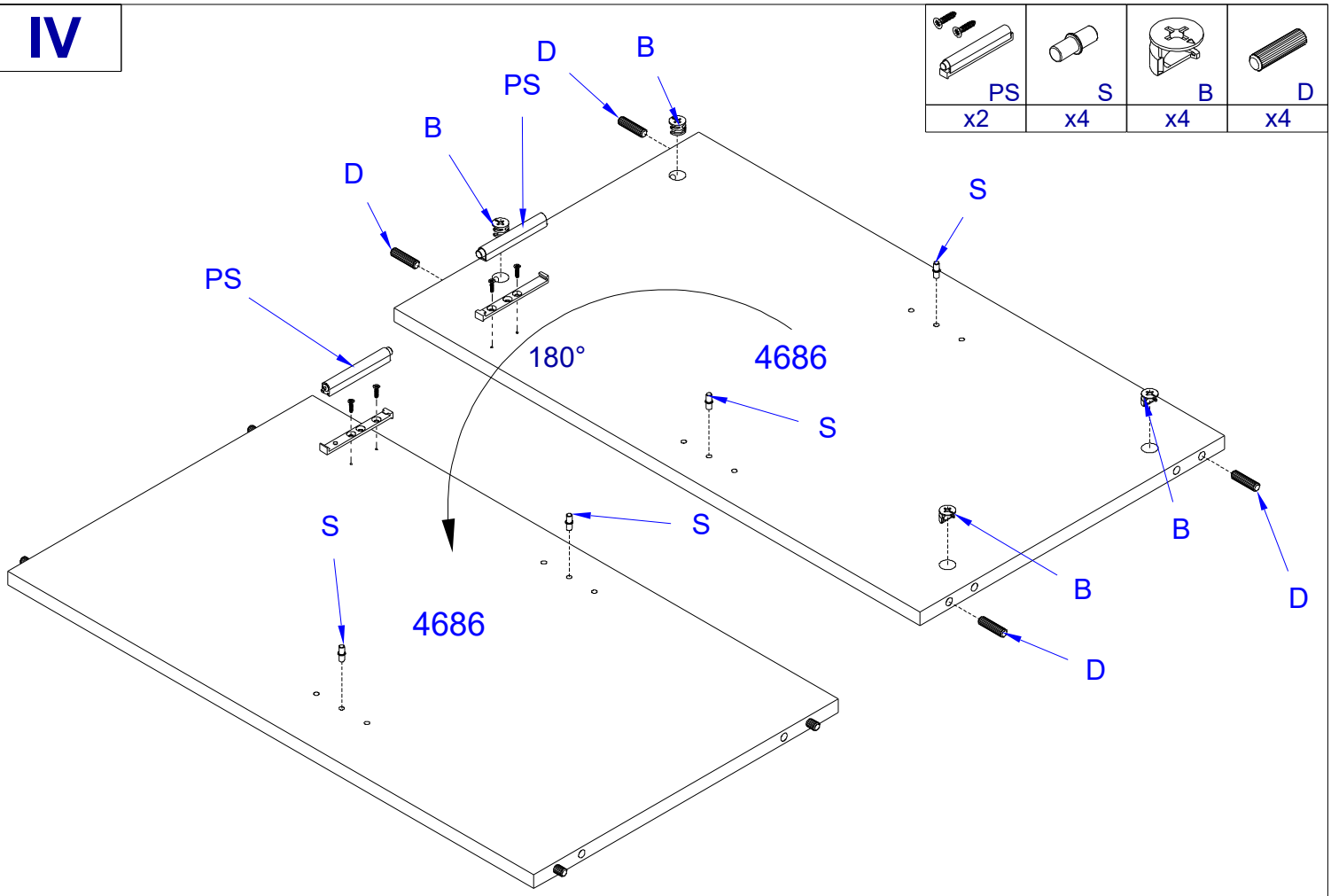
PS
S
B
D
x2
x4
x4
x4
D
B
PS
B
D
PS
S
180°
4686
S
S
S
B
B
D
D
4686

V

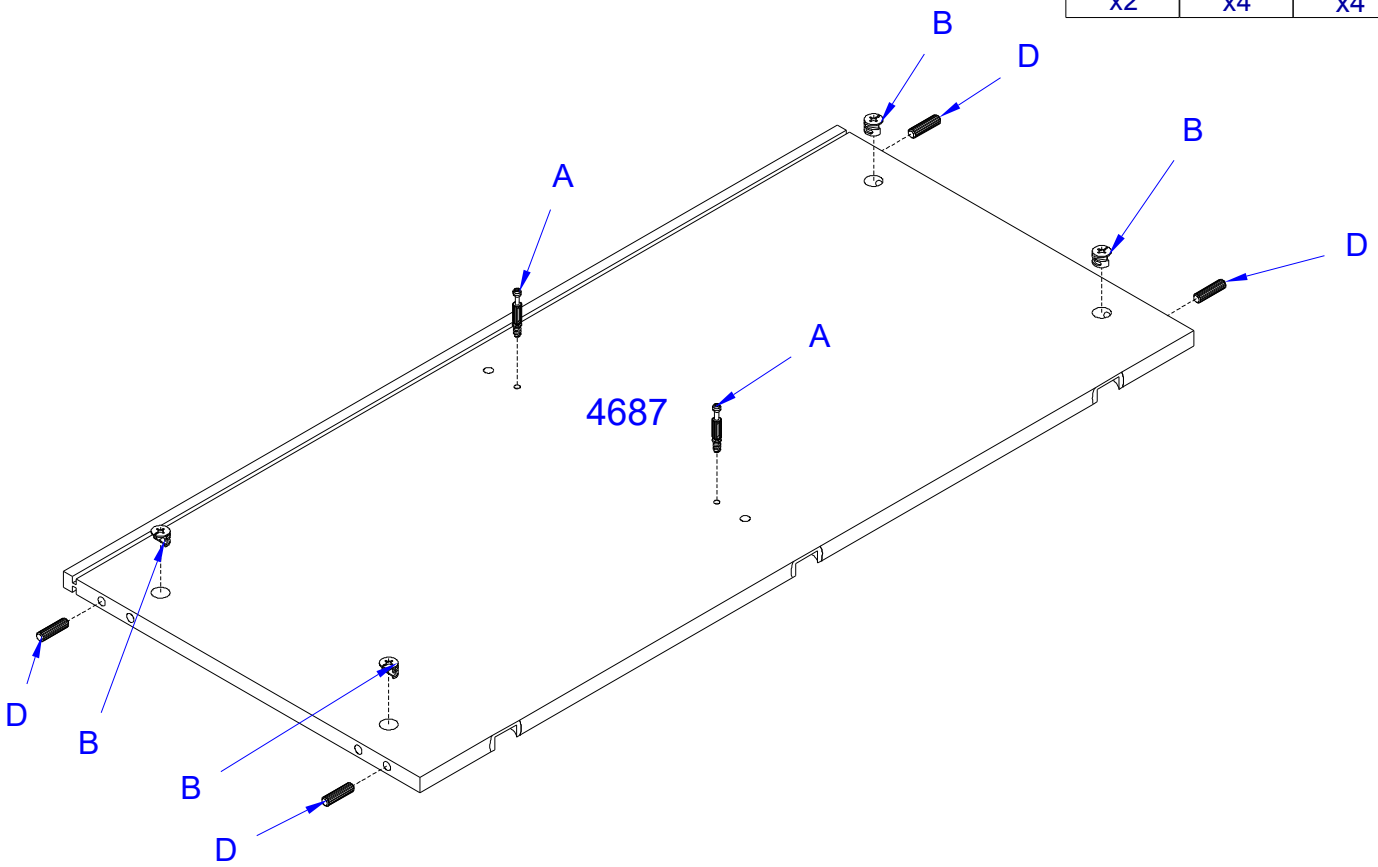
A
B
D
x2
x4
x4
B
D
B
A
D
A
4687
D
B
B
D

VI

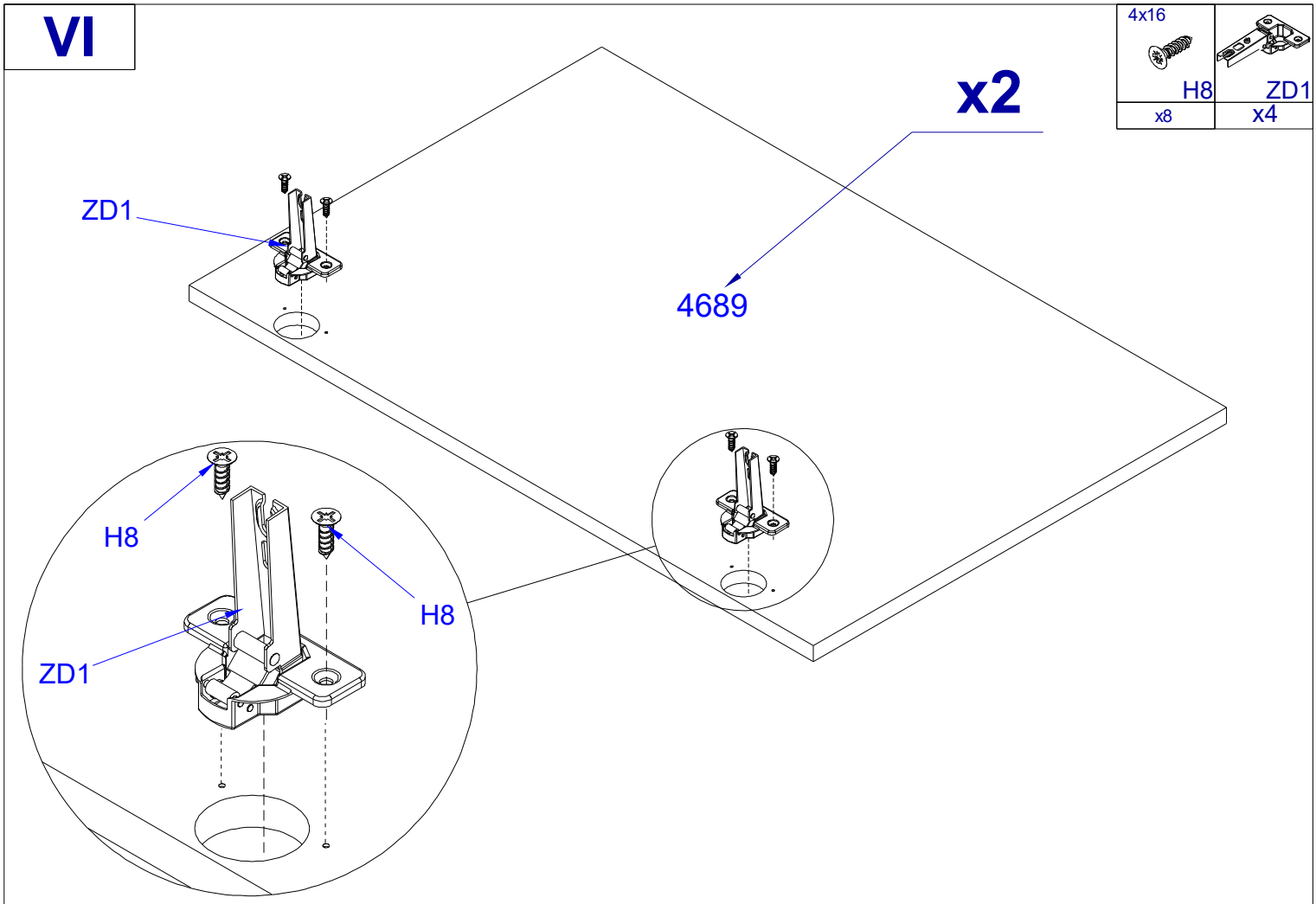
4x16
H8
x8
ZD1
x4
x2
ZD1
4689
H8
H8
ZD1

VII

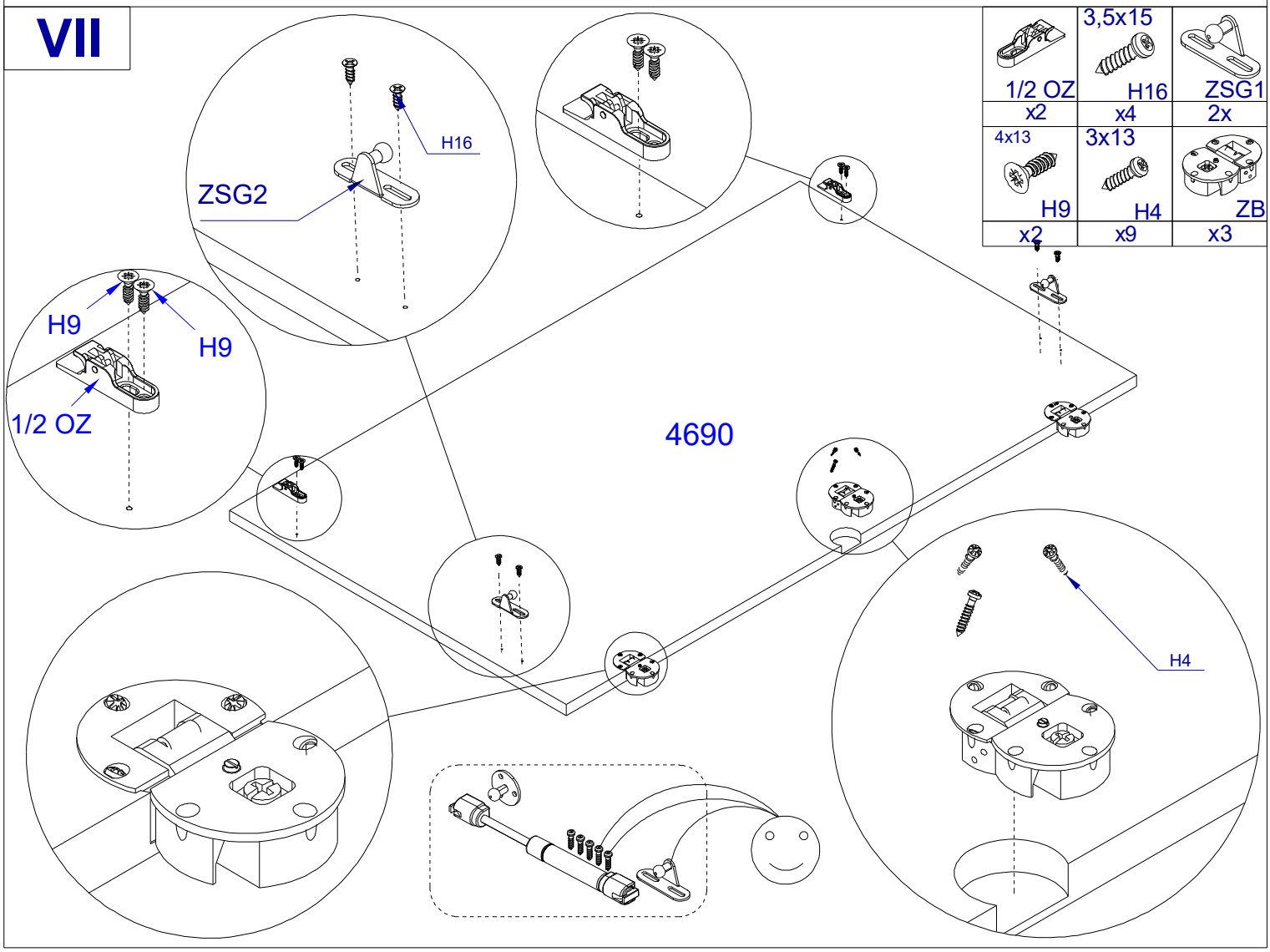
1/2 OZ
x2
3,5x15
H16
x4
ZSG1
2x
4x13
H9
x2
3x13
H4
x9
ZB
x3
H16
ZSG2
H9
H9
1/2 OZ
4690
H4

VIII

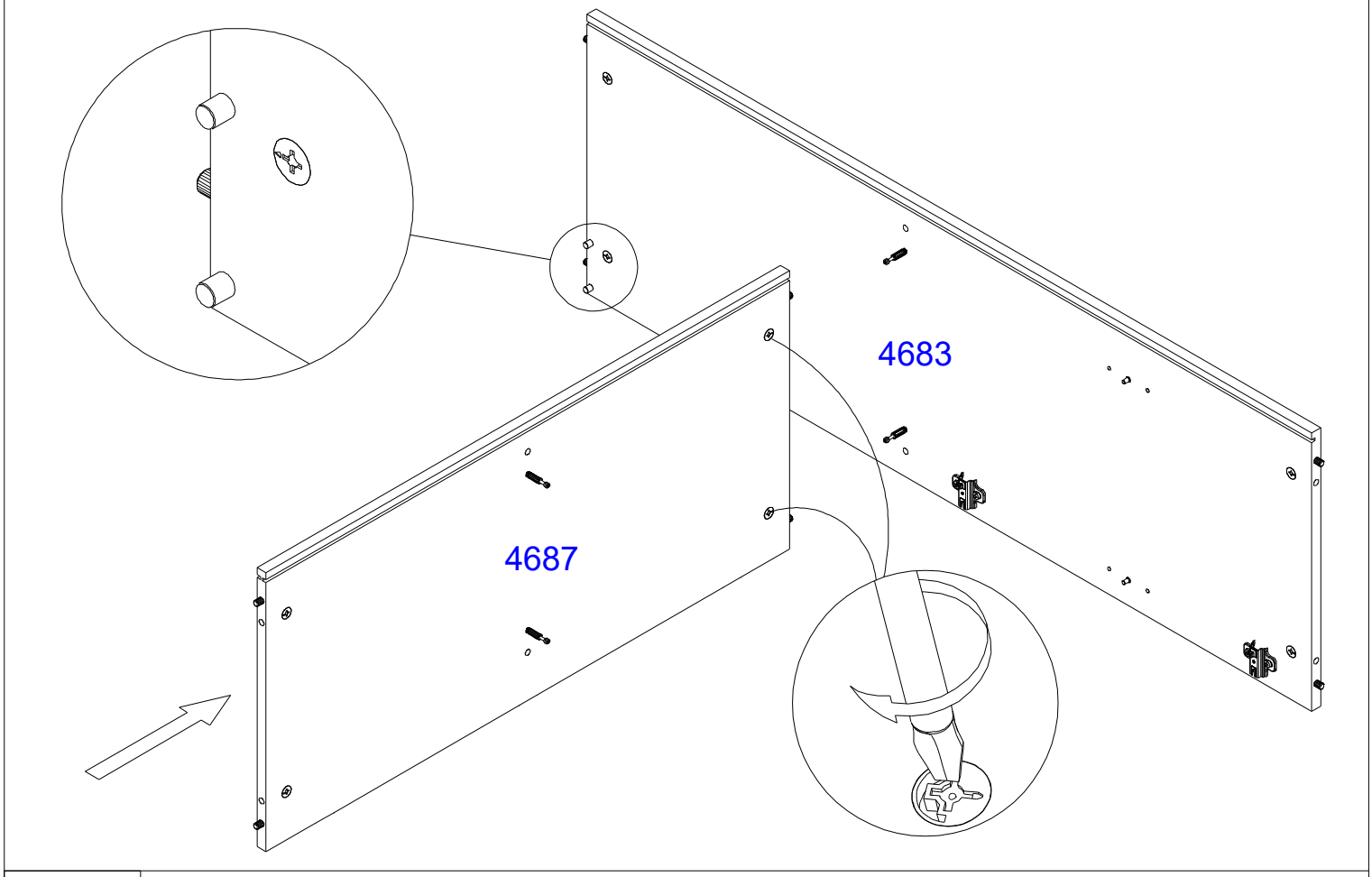

IX

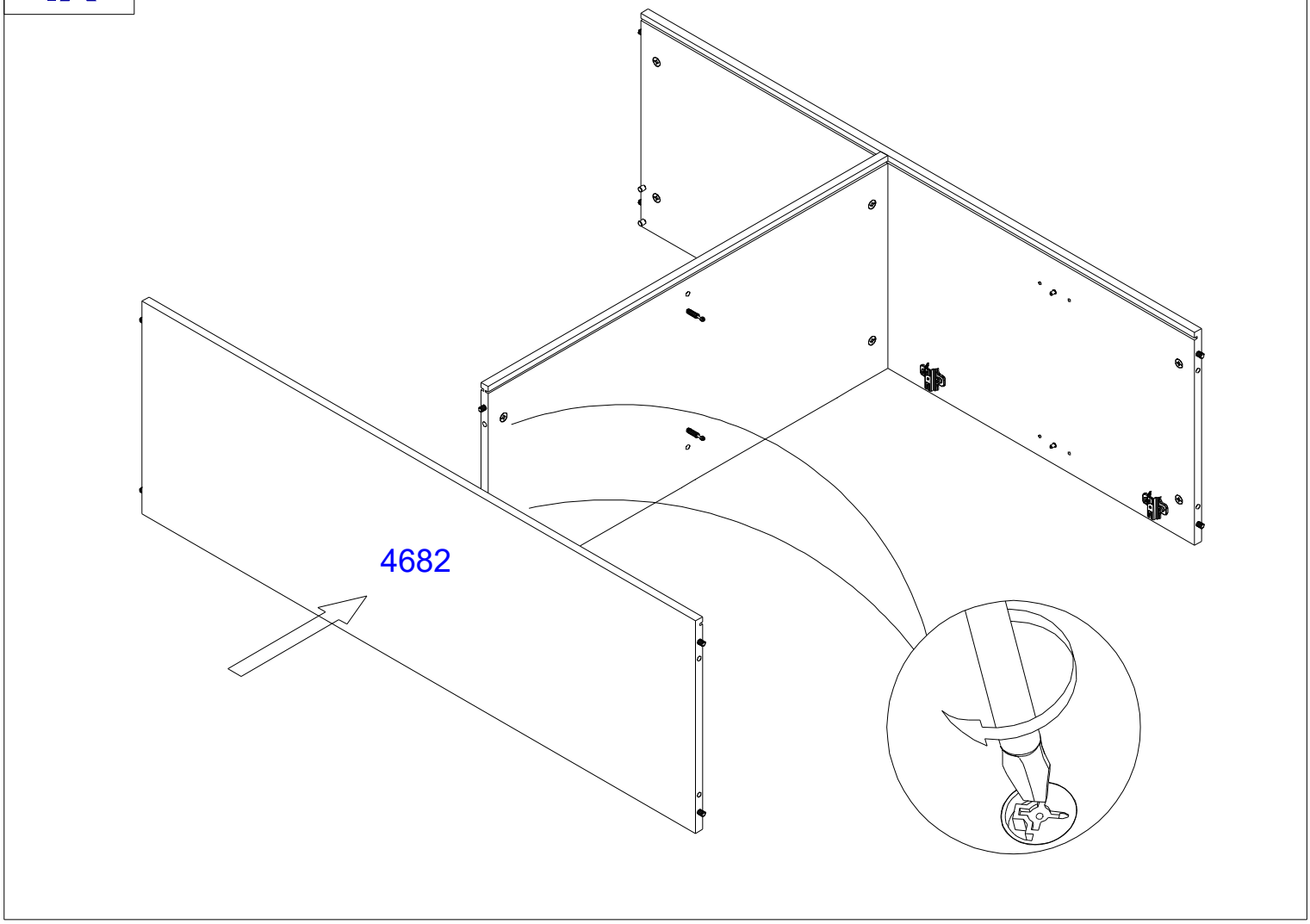

X

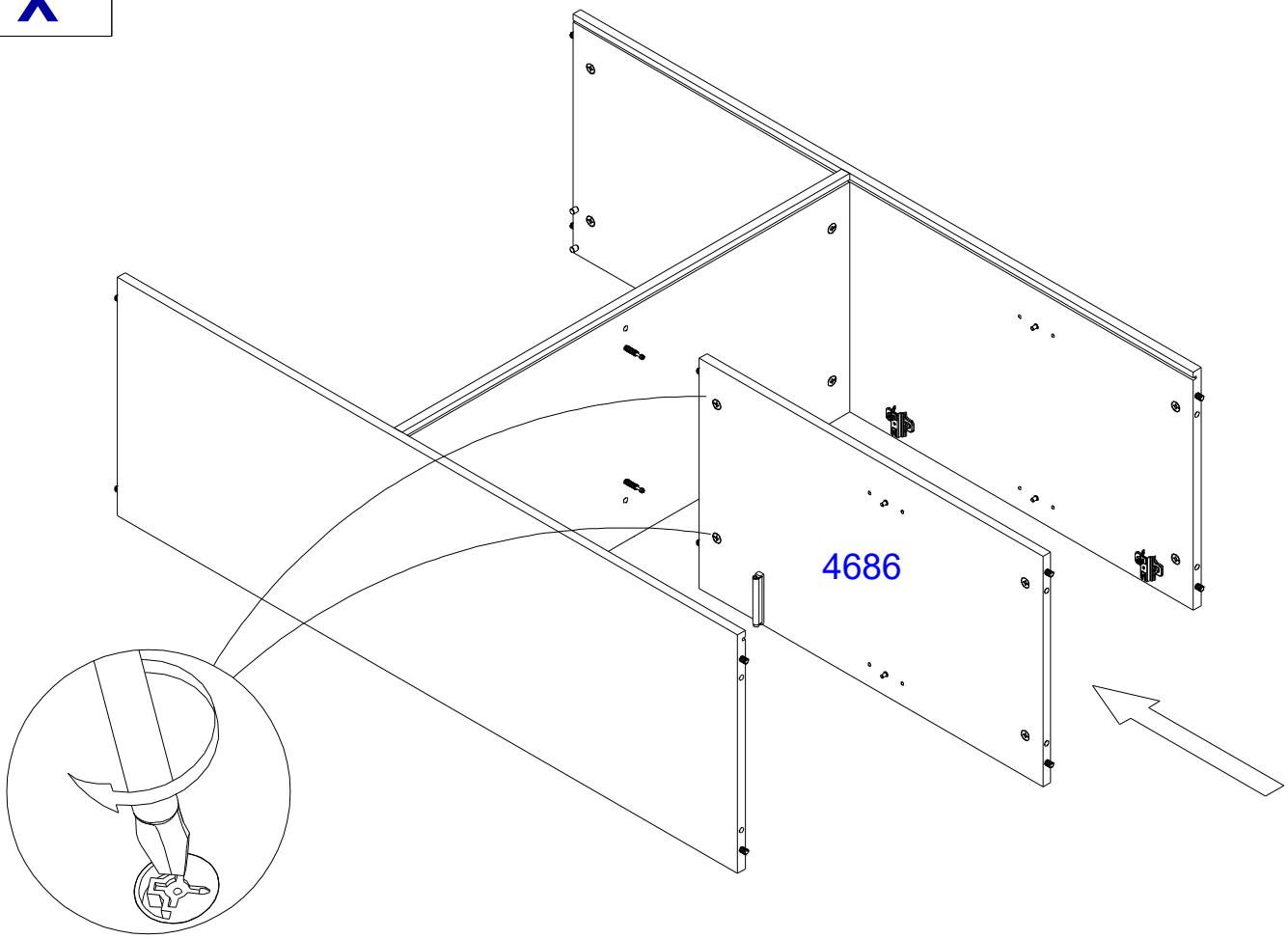

XI

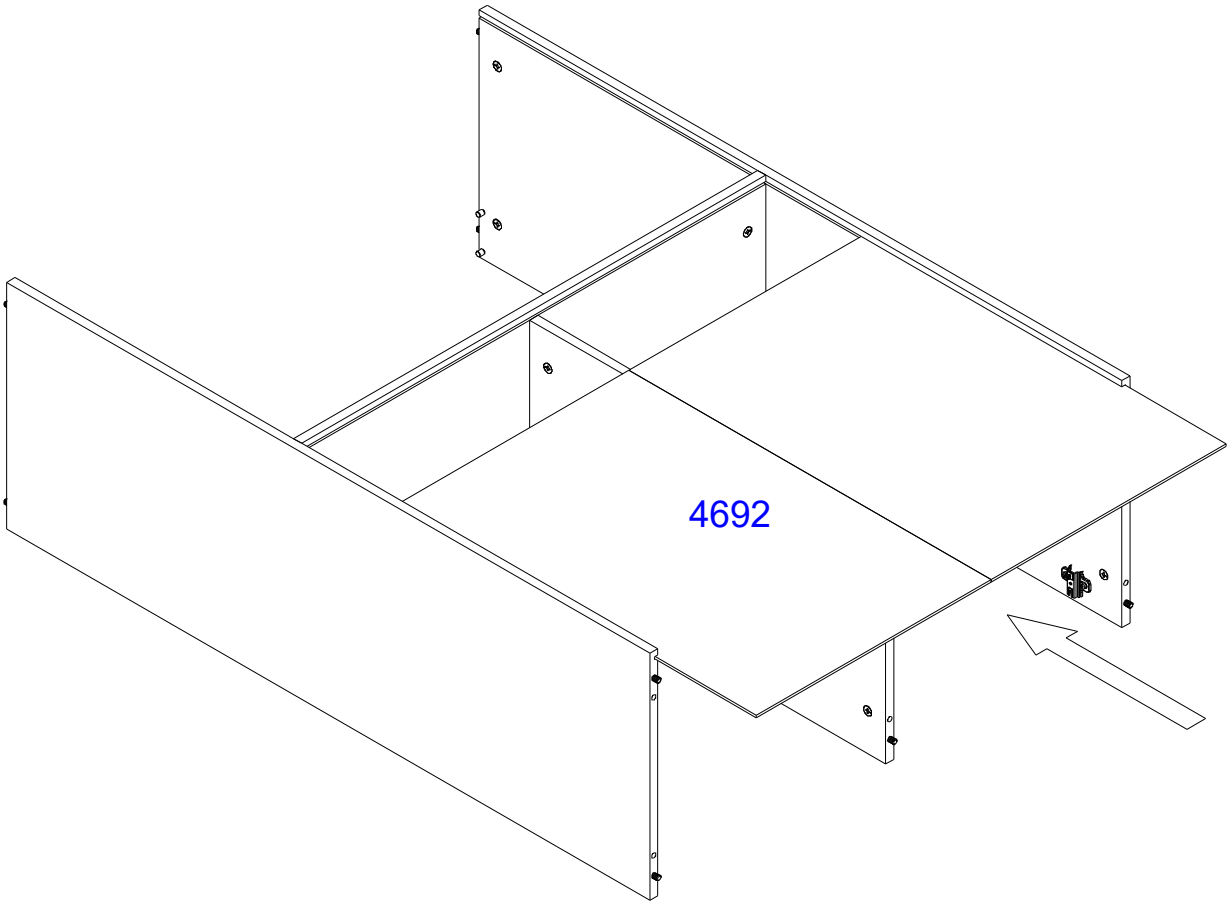

XII

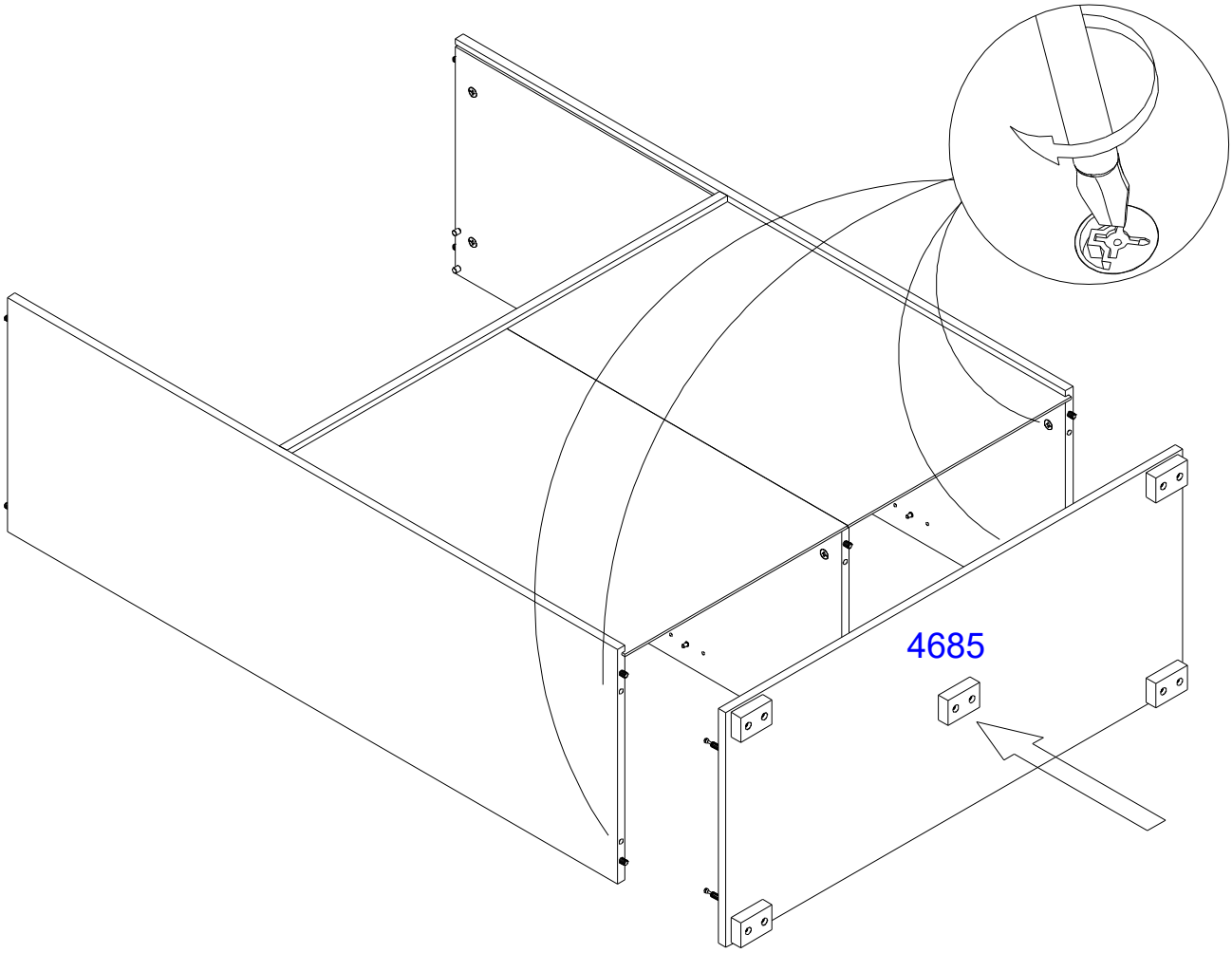

XIII

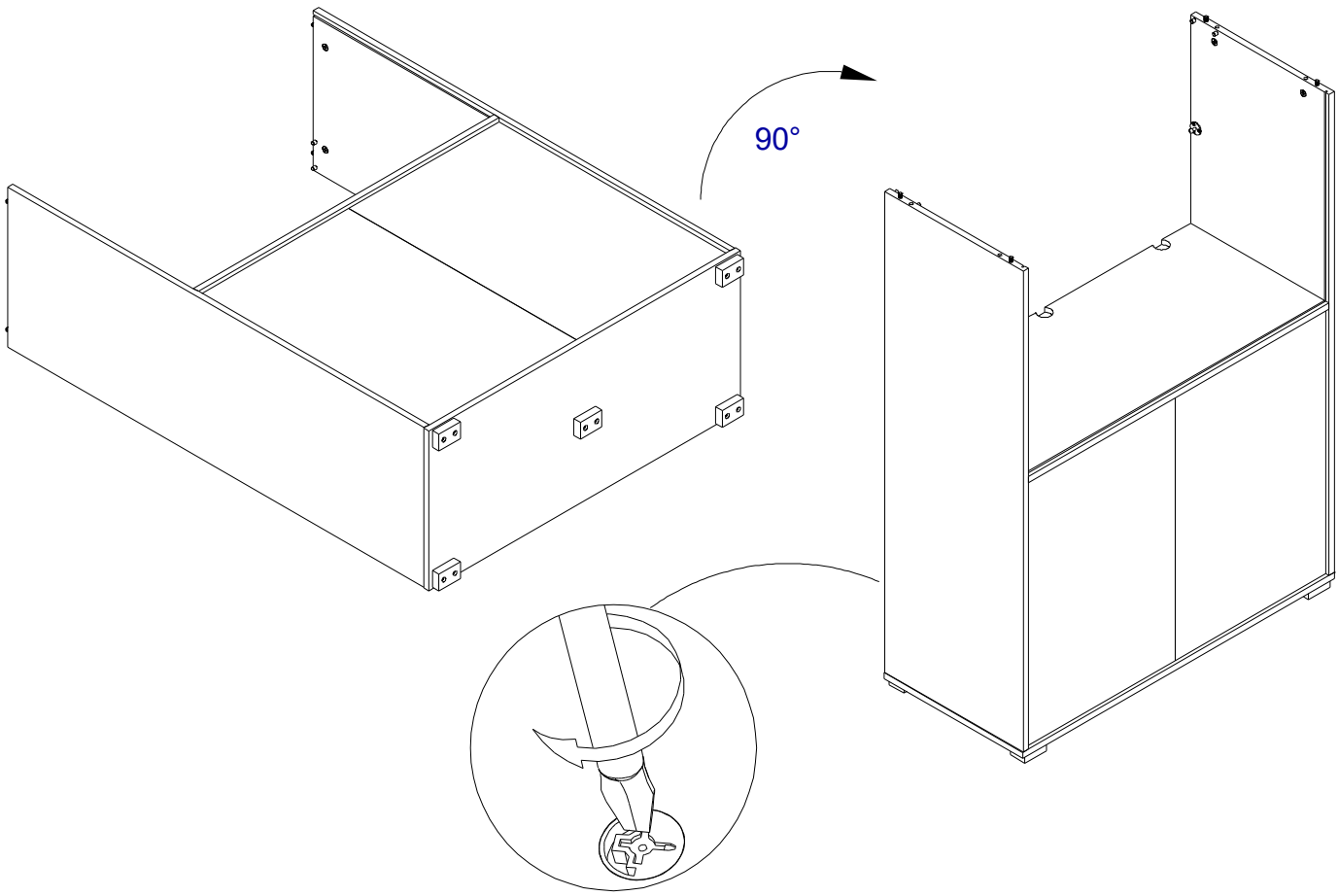

XIV

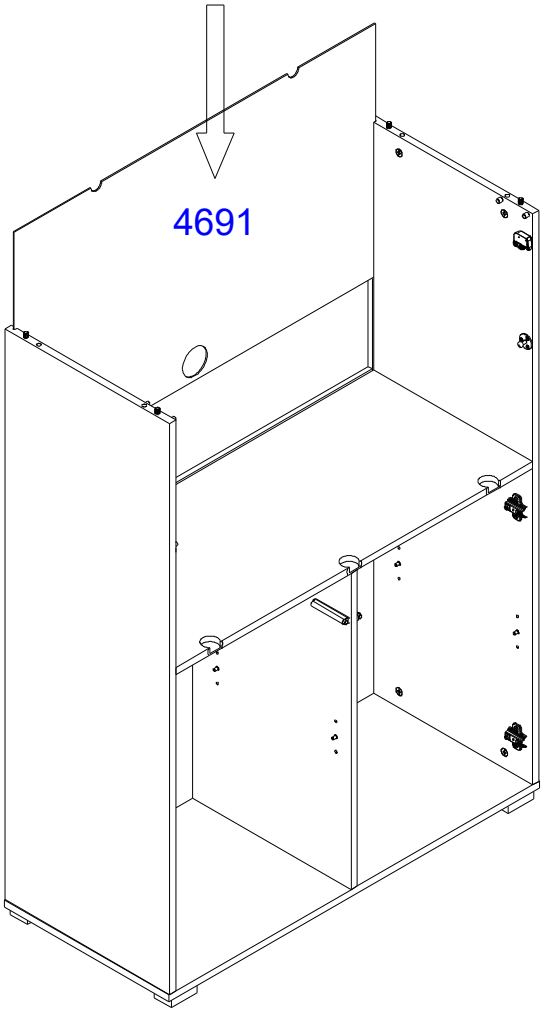

XV

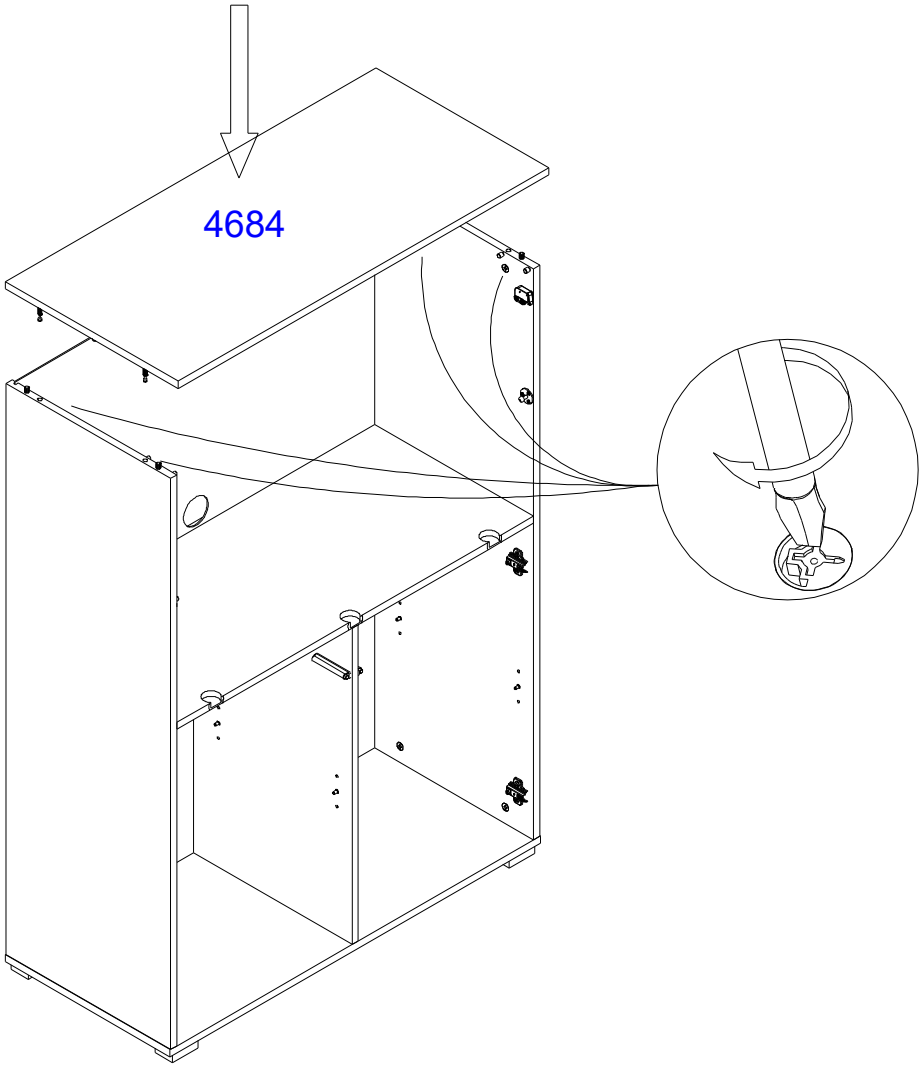

XVI

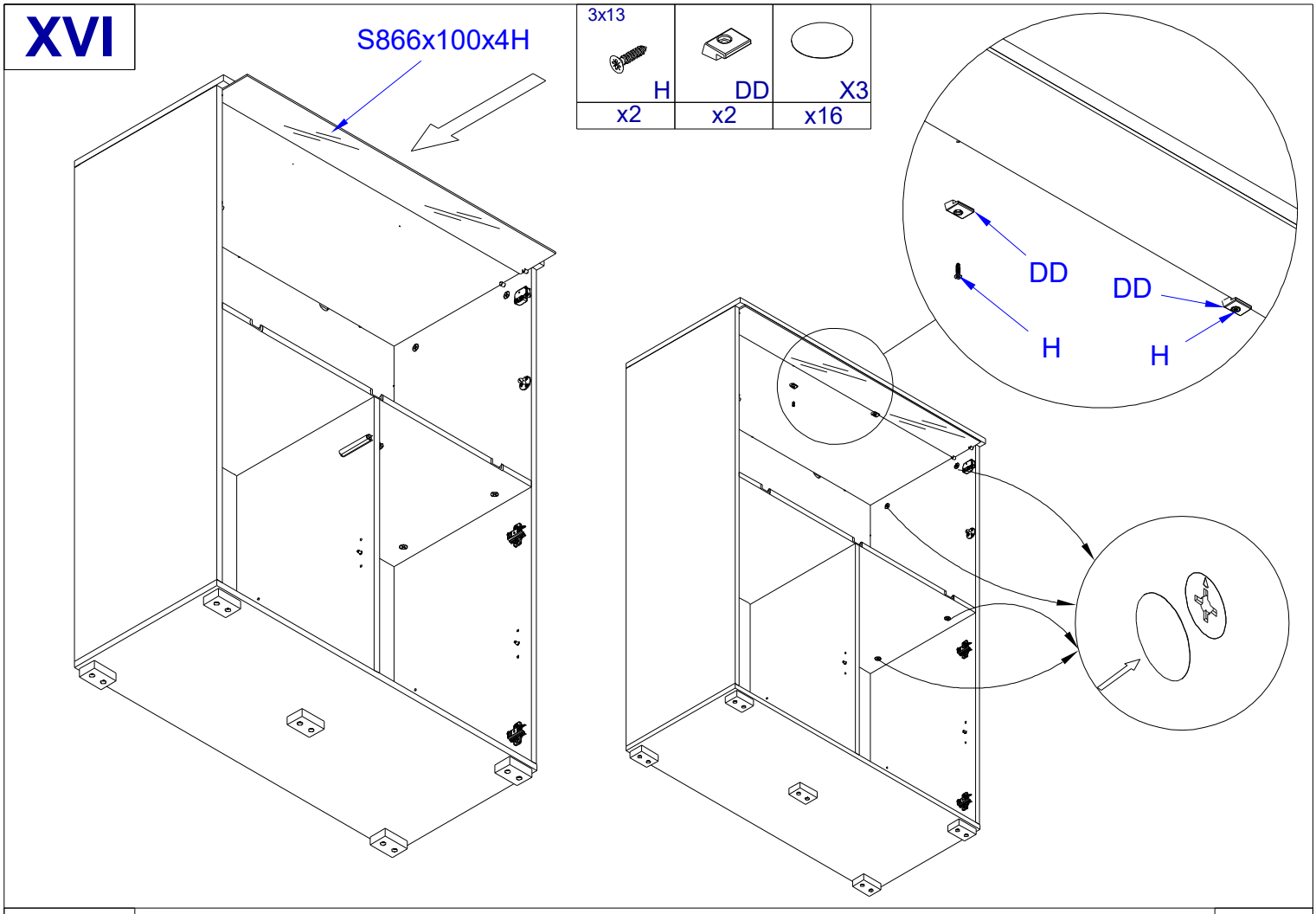

XVII

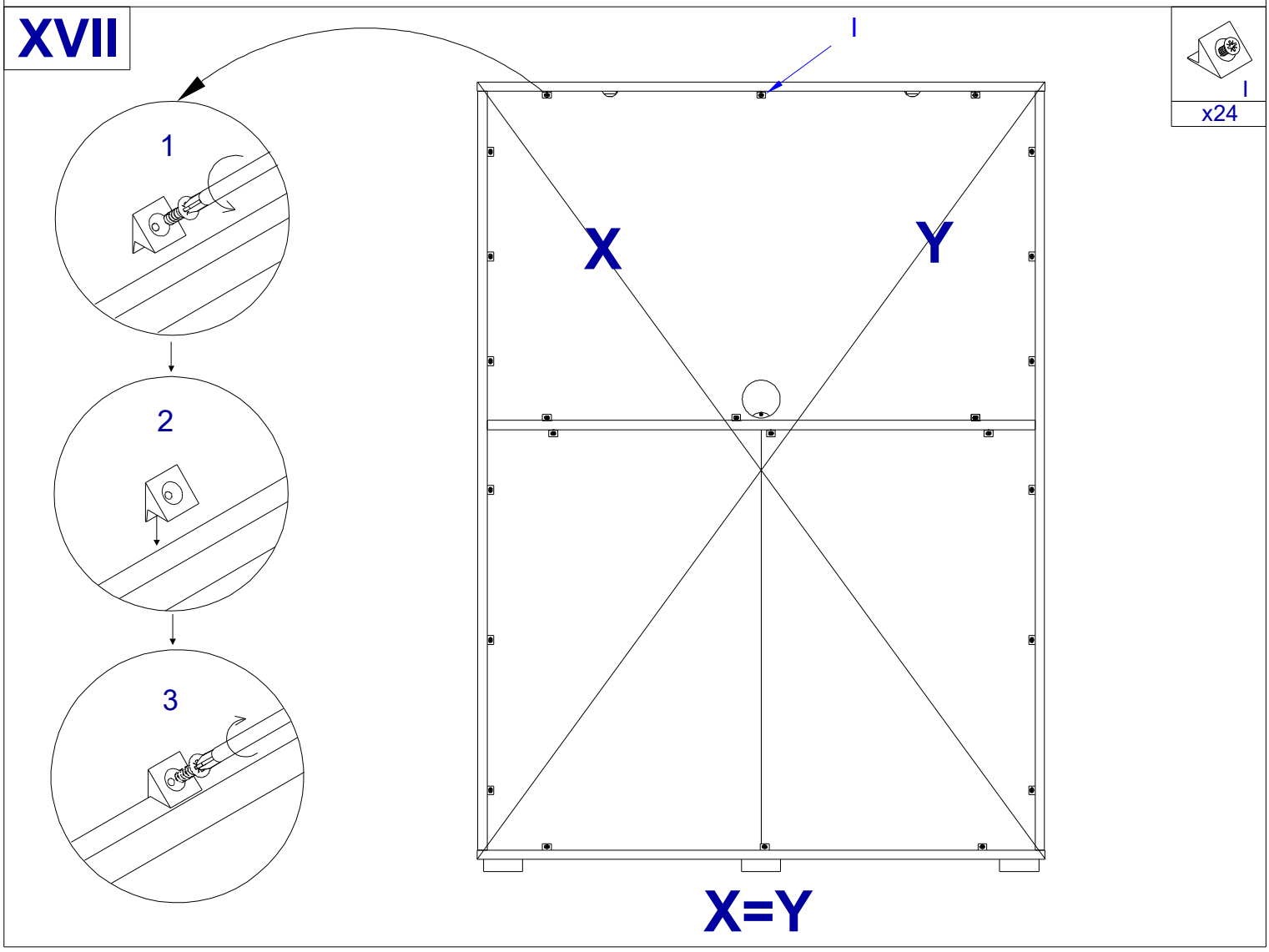

XVIII

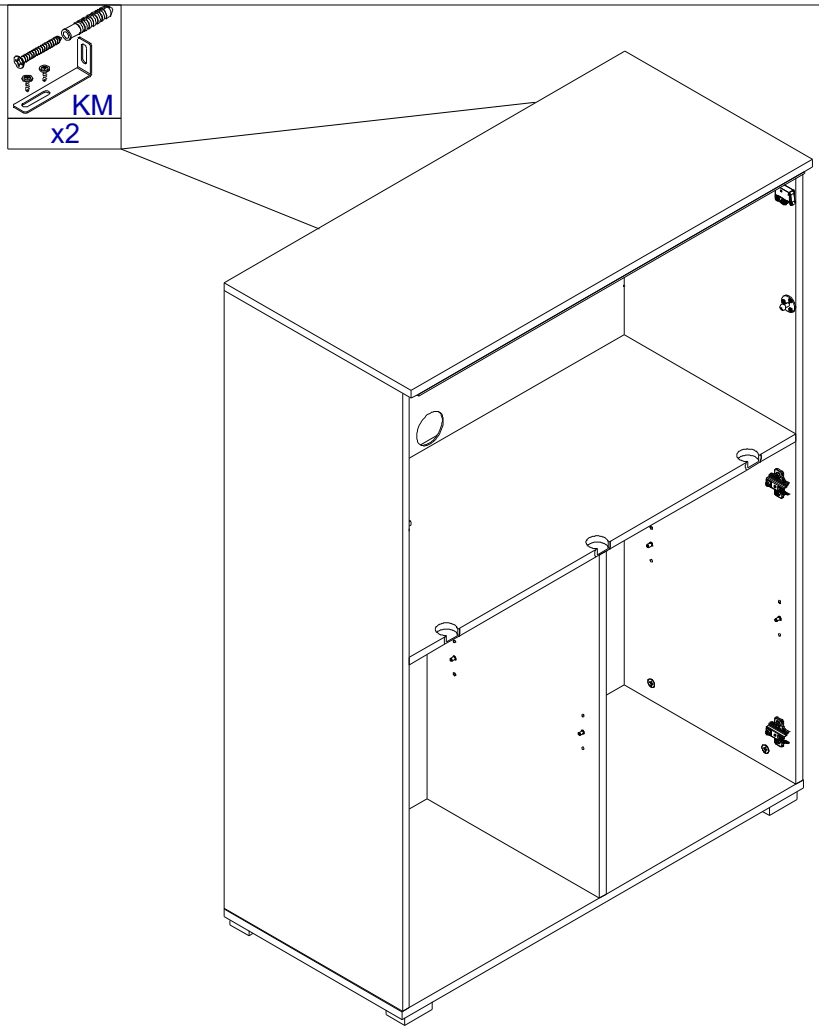

XIX

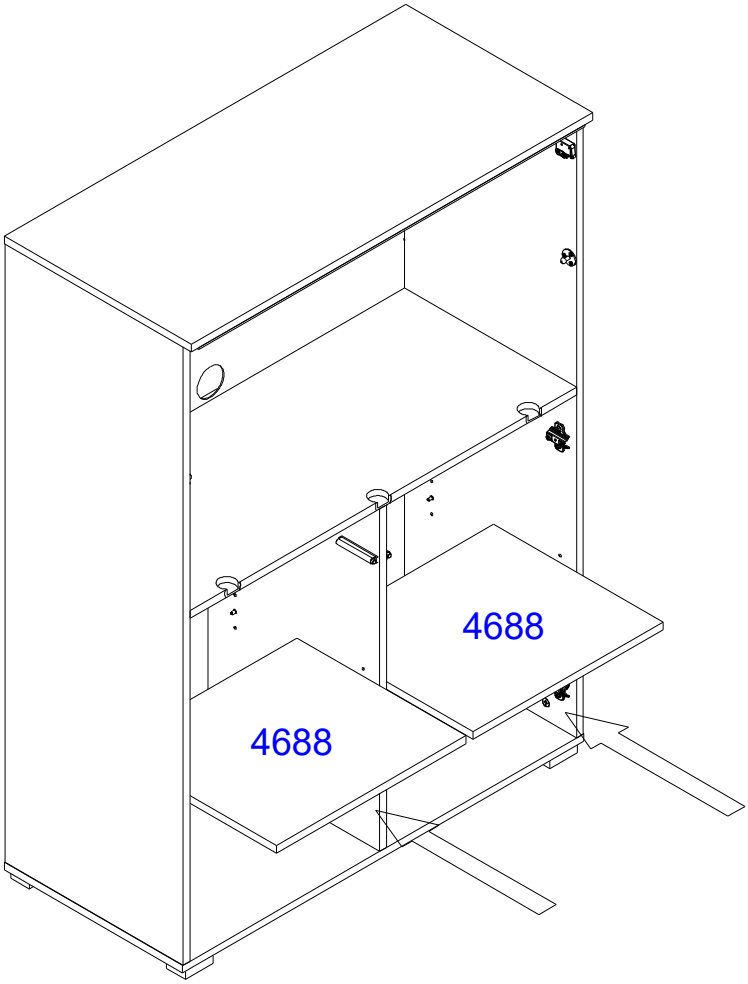

XX

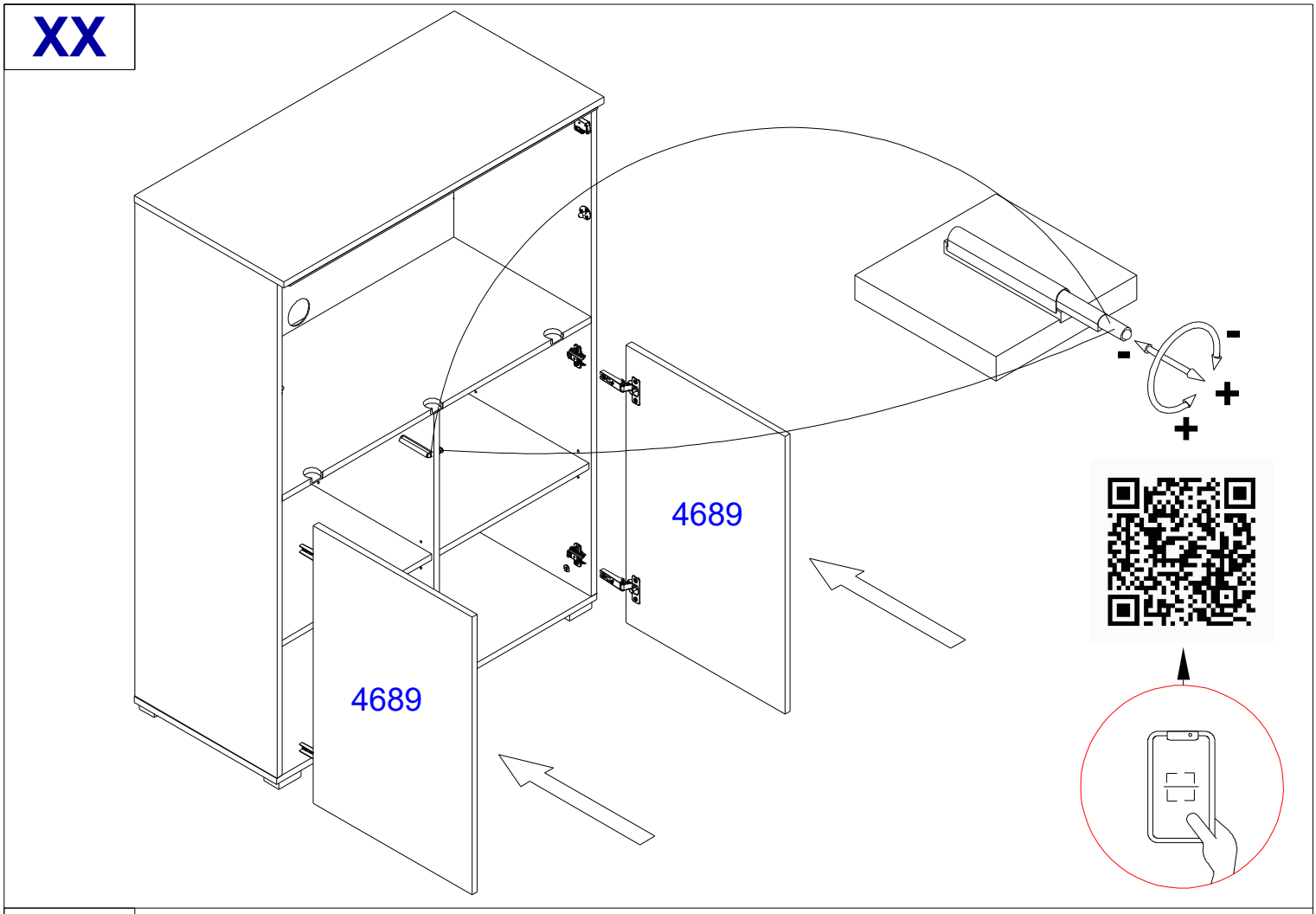

XXI

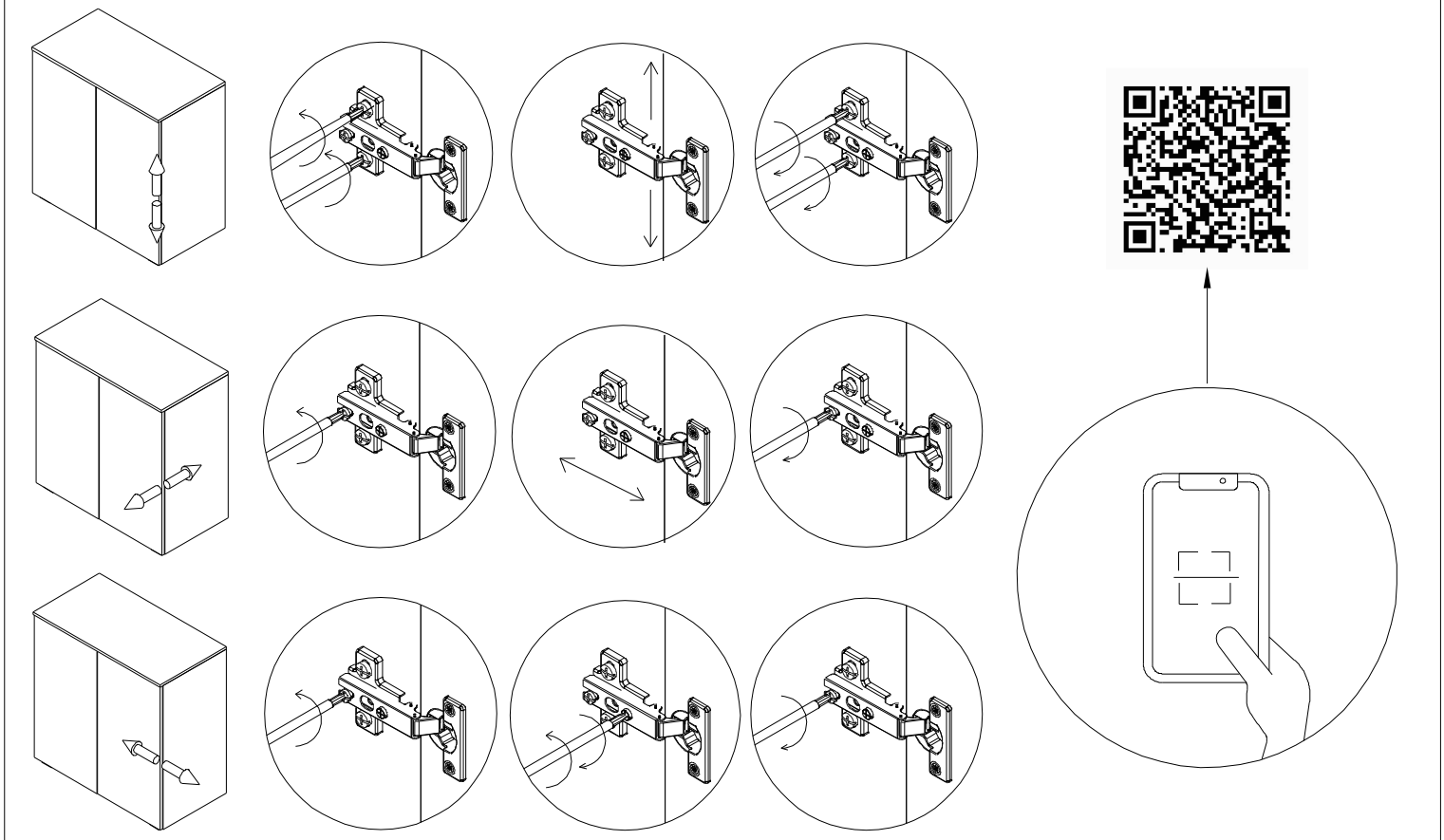

XXII

3x15

H4

x9

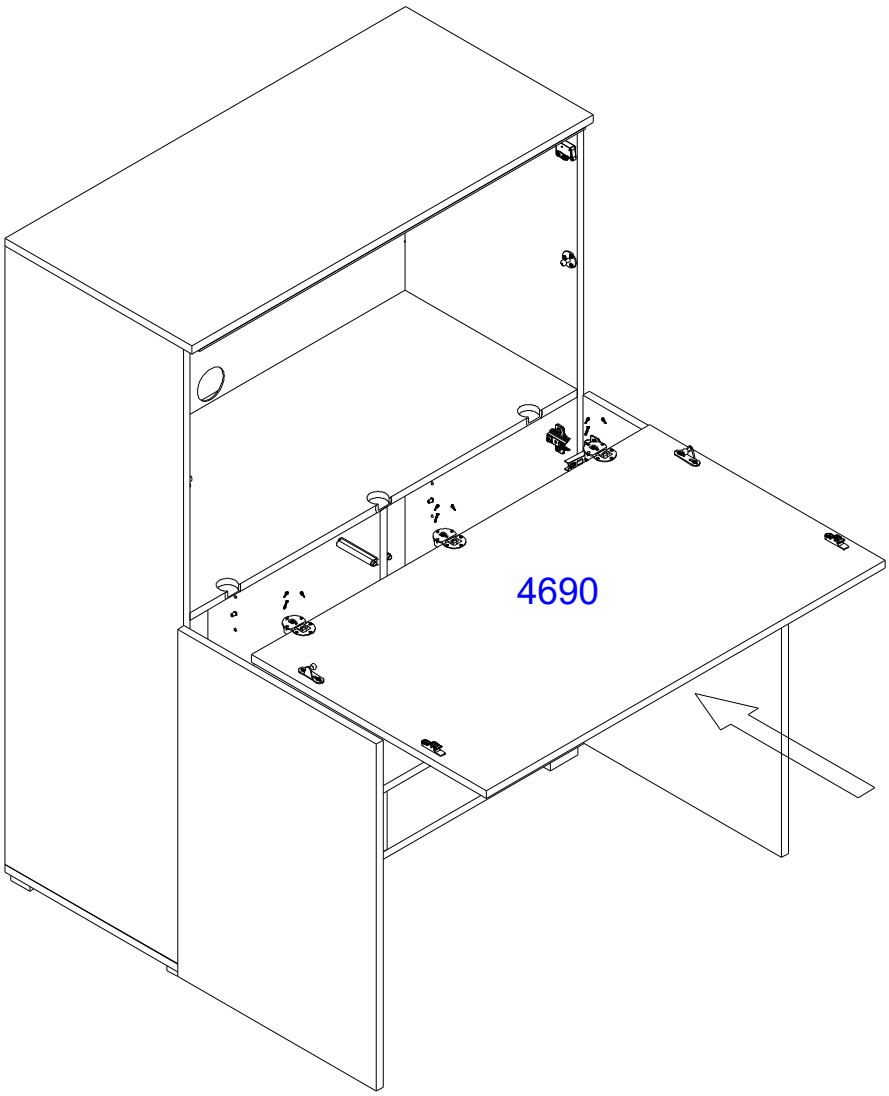

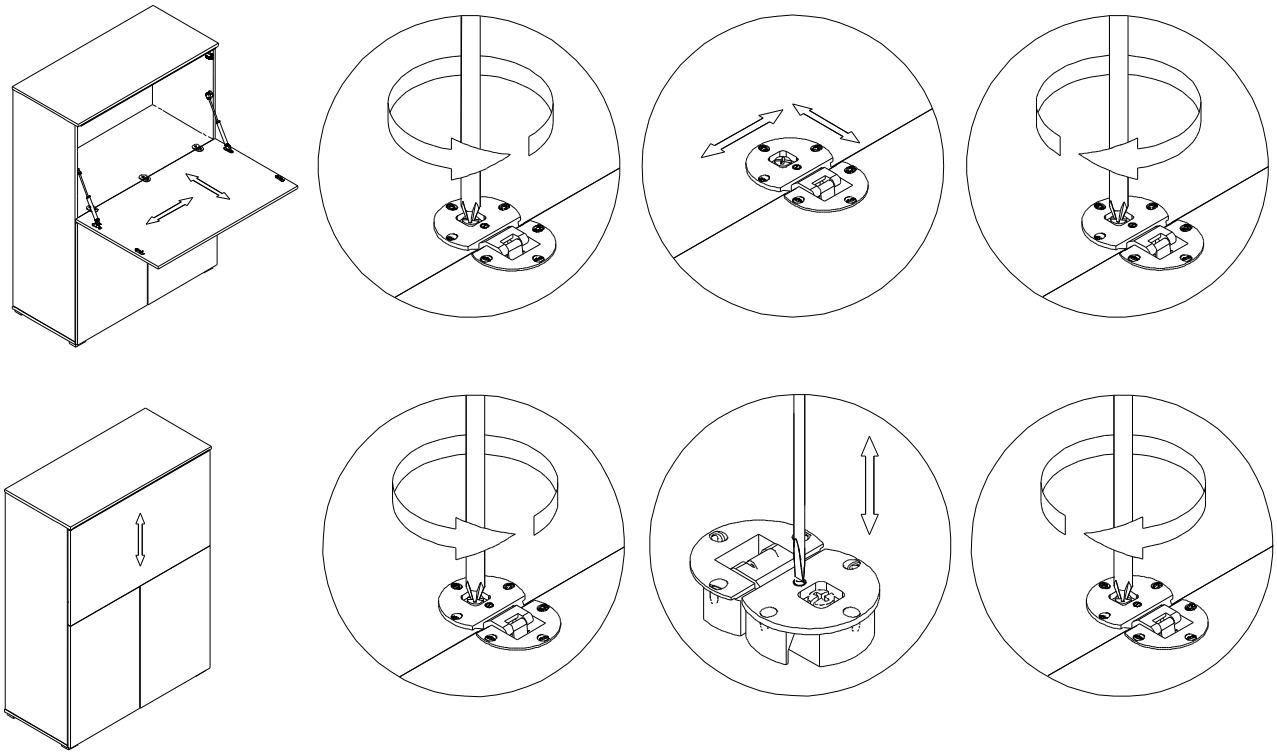

XXIII

L-160

SG

2x

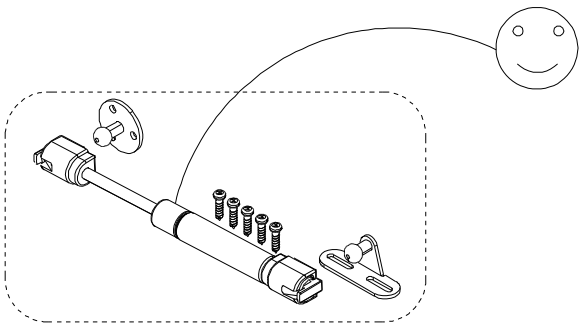

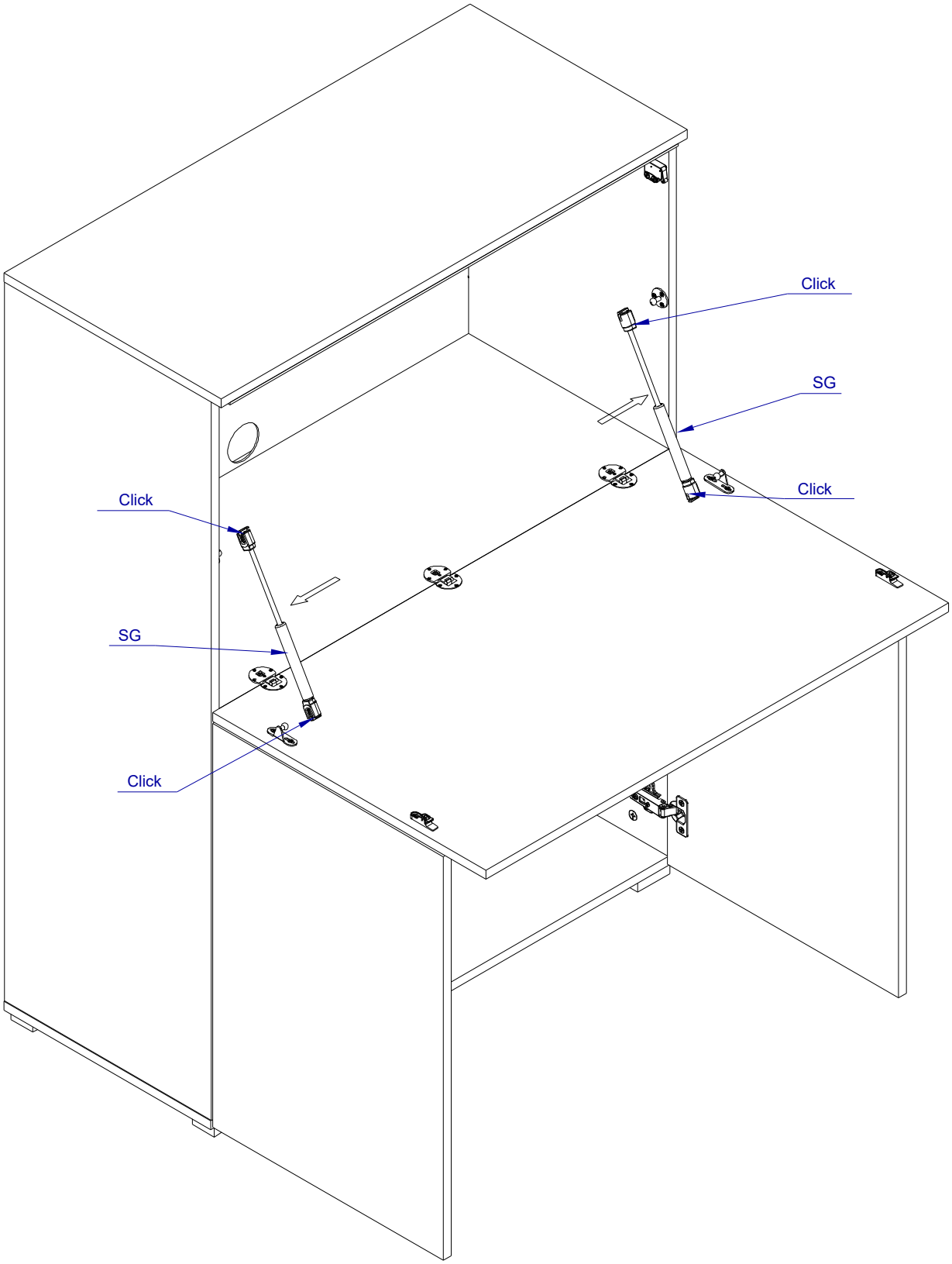

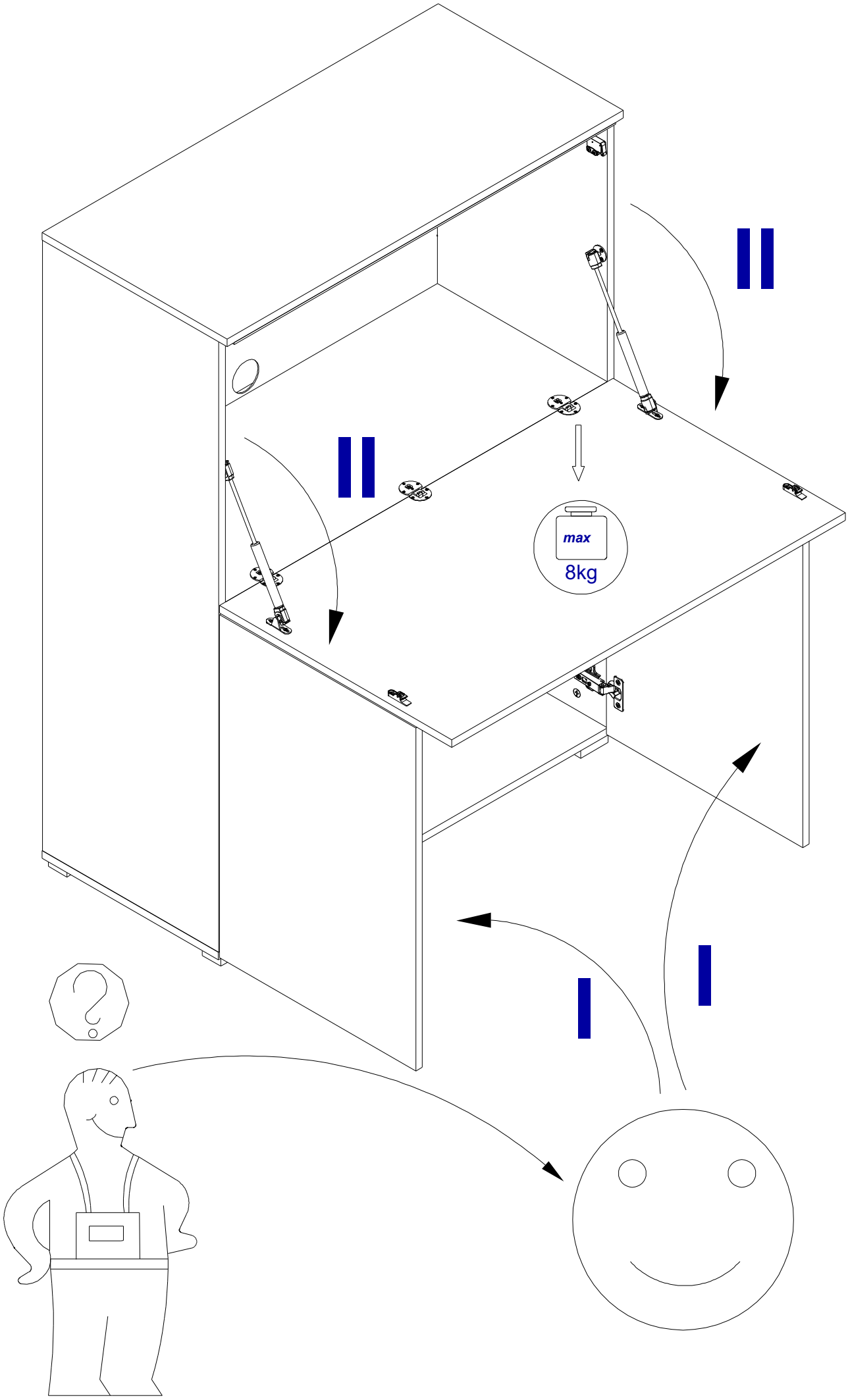
max
8kg

1

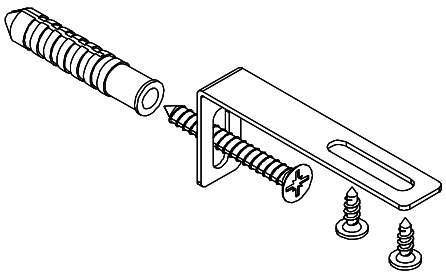

Uwaga . Upozornini. Achtung . Attention . Caution Firyelem . Attenzione . Opgelet . внимание Atentie . Upozornenie . Dikkat . Uppmärksamhet . Uppmärksamhet . Pozor . Pažnja

PL	Mocowanie do ściany jest jednocześnie zabezpieczeniem przed przewr óceniem - koniecznie zamontowa ć! Do niektórych rodzajów ścian koniecznie zastosować specjalne kołki mocujące.	**I**	Il fissaggio alla parete serve da protezione anti-ribaltamento - attaccarla assolutamente! Per alcune strutture di parete pu ó essere necessario un tassello speciale!
CZ	Montá ž na sténu slou ži jako ochrana proti převrhnuti - bezpodmineč n é umistéte! U nékterých typů stén m ůže byt zapotřebi speci álni hmoždinkal	**NL**	Bevestiging aan de muur dient als kantelbescherming - zeker en vast bevestigen! Bij enkele muurtypes is een speciale plug misschien vereist!
D	Wandbefestigung dient als Kippschutz - unbedingt anbringen! Bei einigen Wandtypen kann ein Speziald übel erforderlich sein!	**RU**	Крепление к стене также является защитой от опрокидывания – обязательно установите! Для некоторых типов стен необходимо использовать специальные крепежные штифты.
GB	The wall fastening serves to prevent tipping - be absolutely sure to mount it! For certain wall types, a special wall plug may be necessary!	**RO**	Sistemul de fixare la perete serve ște ca protectie la răstumare - de montat obligatoriu! Pentru unele tipuri de pere)i esie posibil să fie necesar un diblu special!
F	La fixation murale sert de protection contre le basculement - à installer impérativement ! Pour certains types de murs il faut des chevilles spéciales !	**SK**	Upevnenie na stenu sl úži ako ochrana prali prevráteniu - bezpodmiene čne použite! Pre niektor é druhy stien mó že byť potrebn á špeci álna hmo ždinka!
HU	A termekét a falhoz kei r őgziteni, k ülőnben az felborulhat! Egyes faltipusokn ál speciális tiplit kell használni	**TR**	Duvardaki sabitleme, devrilmeye kar şı, bir emniyet tedbiridir ve mutlaka monte edilmelidir! Bazı duvar tiplerinde bunun i çin özel bir dübel gerekli olabilir!
SE	Att fästa den på väggen är också ett skydd mot att välta - se till att installera det! För vissa typer av väggar är det nödvändigt att använda speciella monteringsstift.	**SLO**	Pritrditev na steno je tudi za ščita pred prevrnitvijo – obvezno jo namestite! Za nekatere vrste sten je treba uporabiti posebne pritrdilne zati če.
HR	Pričvršćivanje na zid je ujedno i zaštita od prevrtanja – obavezno ga postavite! Za neke vrste zidova potrebno je koristiti posebne pri čvrsne igle.		

2a

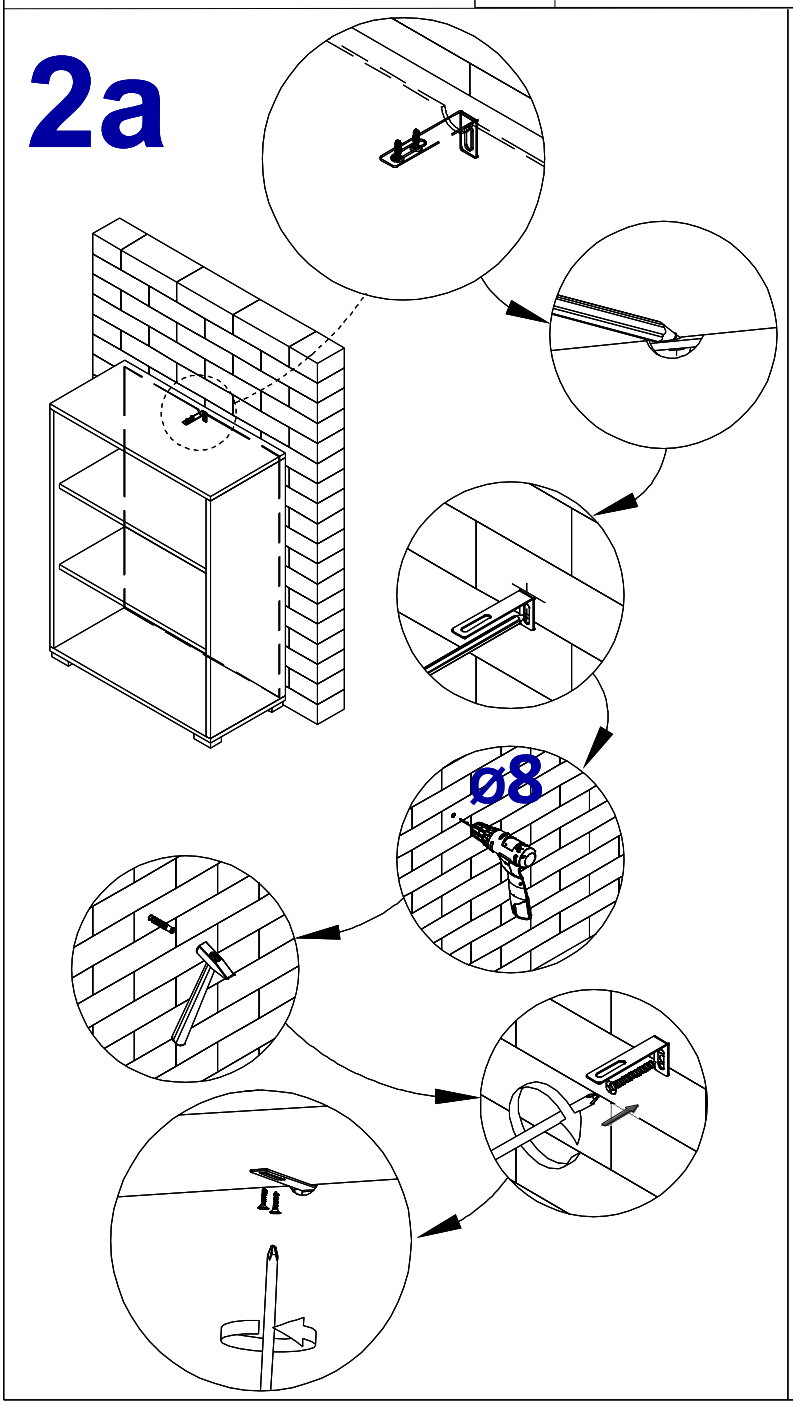

2b

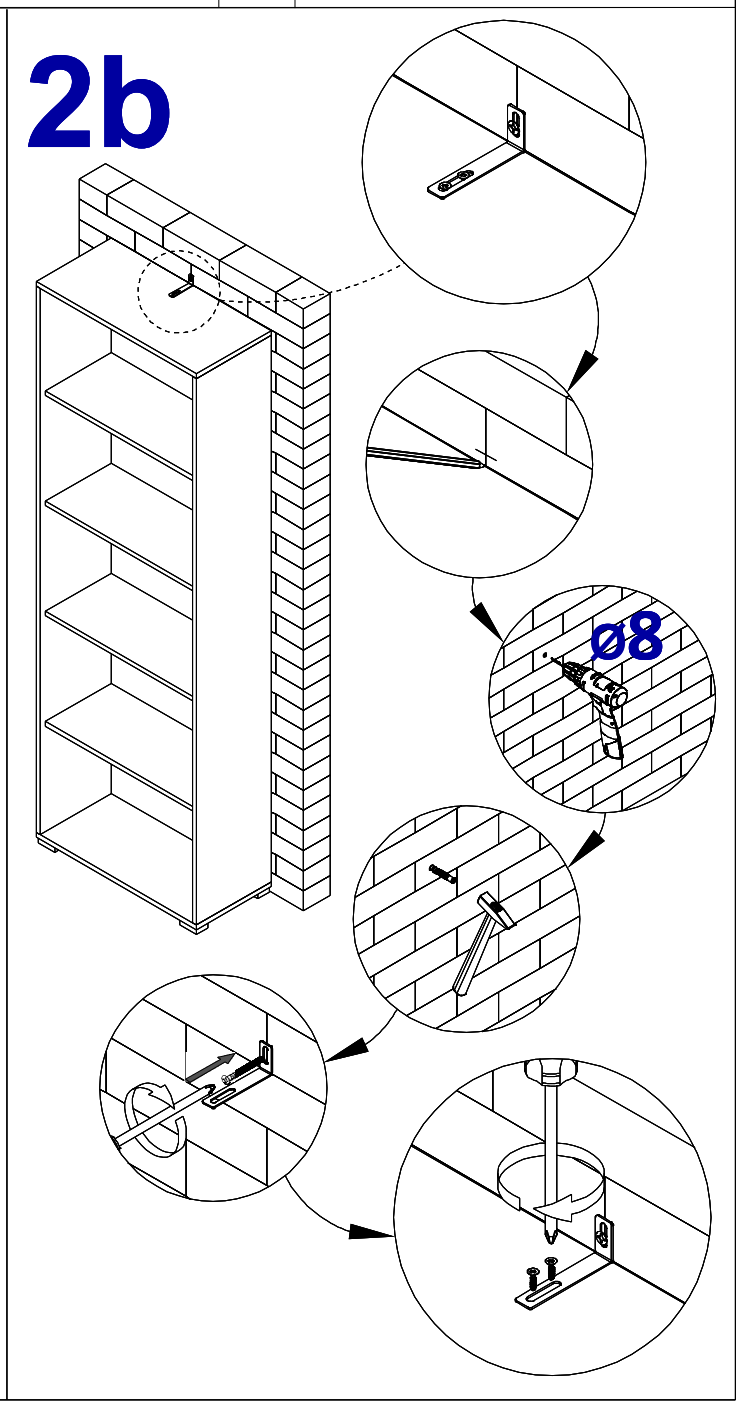

Uwaga . Upozornini . Achtung . Attention . Caution . Figyelem Attenzione . Opgelet . Внимание . Atentie . Upozornenie . Dikkat . Uppmärksamhet . Pozor . Pažnja

PL	Załączony zestaw montażowy do zamocowania artykułu do ściany (kołki , wkręty, haki itp.) , przeznaczony jest wyłącznie do montażu artykułu na ścianach wykonanych z cegły lub betonu. Przy montażu artykułu na ścianie wykonanej z innych materiałów, należy zastosować odpowiednie do niej zamocowania. W razie wątpliwości prosimy zasięgnąć porady fachowca. Uwaga: Mocowanie mebla do ściany mogą przeprowadzić wyłącznie wykwalifikowane osoby , z uwagi na zastosowanie odpowiednio dopasowanych kołków do rodzaju ściany.
CZ	Přiložený materiál pro montáž na stěnu (hmoždinky a šrouby) je vhodný jen pro pevné zdivo (např. betonové nebo cihlové stěny).Pro jiné skladby stěn budou připadně nutné speciální hmoždinky a jiné šrouby. Porad'te se připadně s odborníkem. Pozor: Montáž nábytku na stěnu musí provést odbornik, protože k montáži na stěnu jsou zapotřebi upravené hmoždinky.
D	Das beigefügte Wandbefestigungsmaterial (Dübel und Schrauben) eignet sich nur für festes Mauerwerk (zB. Beton- oder Ziegelwände) . Für andere Wandaufbauten sind eventuell Spezialdübel und andere Schrauben notwendig Ziehen Sie gegebenenfalls eine Fachkraft zurate. Achtung: Die Befestigung des Möbelstückes an der Wand muss von einer fachkundigen Person vorgenommen werden, da für die Montage an die Wand angepasste Dübel erforderlich sind.
GB	The enclosed wall mounting materials (dowels and screws) are only suitable for solid masonry (e . g. concrete or brick walls) . Special dowels and other screws may be necessary for other wall constructions. If necessary, please consult a qualified professional. **Attention:** A qualified professional is required when mounting furniture to the wall since dowels corresponding to the wall are required for this.
F	Le matériel de fixation murale fourni (chevilles et vis) convient uniquement a des murs solides (p . ex. murs en béton ou en briques) Pour les autres constructions de murs, il faul éventuellement des chevilles spéciales et d'autres vis. Faites-vous conseiller par un spécialiste. **Attention** : La fixation du meuble contre le mur doit être effectuée par une personne compétente car, pour le montage mural, il faul utiliser des chevilles adaptées.
HU	A mellekelt fali rögzitökeszlet (tipli es csavarok) csak tömött falazatban (pi. betonfalban , teglafalban) hasznalhat6 . Mas faltipusokhoz specialis tiplire es csavarra lesz sz ükseg. Szükseg eseten kerje ki egy szakember velemenyet Figyelem : A butorelemek falra rögziteset szakembernek kell vegeznie, mert a rögziteshez megfelelö tiplit kell hasznalni .
I	I materiali di fissaggio allegati (tasselli e viti) sono adatti solo ai muri compatti (ad es . di calcestruzzo o mattoni). Per altri tipi di pareti e probabile Che occorrano tasselli speciali e altre tipologie di viti. Richiedere eventualmente il consiglio di un esperto. Attenzione: Il fissaggio del mobile alla parete deve essere eseguito da persone esperte , dato ehe occorrono tasselli adeguati
NL	Het bijgeleverde bevestigingsmateriaal (pluggen en schroeven) is geschikt voor vaste muren (betonnen of bakstenen muren). Voor andere muurconstructies zijn eventueel speciale pluggen en andere schroeven nodig. Raadpleeg indien nodig een specialist. Opgelet: een specialist dient het product aan de muur te bevestigen om te bepalen welk bevestigingsmateriaal gebruikt moet worden.
RU	Входящий в комплект поставки материал для крепления на стене (дюбели и болты) предназначен только для прочных каменных стен (например, бетонных или кирпичных). Для других типов стен используйте по мере необходимости специальные дюбели идругие болты. По мере необходимости обратитесь за помощью к специалистам. Внимание: Поскольку для монтажа на стене необходимо использовать специальные дюбели, мебель должна быть закреплена на стене квалифицированным персоналом.
RO	Înainte de suspendarea unei piese de mobilier sau ata șarea acestuia la perete (pentru a preveni bascularea), verificați în prealabil tipul şi gradul de rezistenţă a peretelui. Montați diblurile și șuruburile adecvate pentru tipul de perete. În caz de îndoiali, consulta ți un specialist. Instalarea trebuie să fie efectuată de către o persoană competentă. ATENŢIE!!! Dacă un produs este livrat împreună cu dibluri cu șuruburi, înseamnă că este proiectat sunt proiectate exclusiv pentru pereți realizați din materiale solide și omogene.
SK	Přiložený materiál pro upevneniena stenu (hmoždinky a skrutky) je vhodný jen pre pevné murivo (napr. betónové alebo tehlowé steny).Pre iné steny su potrabné prip. nutné speciální hmoždinky a jiné šrouby. Porad'te se připadně s odborníkem. Pozor: Montáž nábytku na stěnu musí provést odbornik, protože k montáži na stěnu jsou zapotřebi upravené hmoždinky.
TR	Teslimat kapsamındaki duvar tipi sabitleme materyali (dübel ve vidalar) sadece beton ve tuğla duvarları gibi sağlam duvar yapıları için uygundur. Başka duvar yapıları için özel dübeller veya başka vidalar gerekli olabilir. Gerekirse bir uzmandan yardım alınız. Dikkat: Mobilya parçasının duvara sabitlenmesi, duvar montajı için özel uyarlanmış dübeller gerektirdiğinden bu iş sadece bu konuda uzman bir kişi tarafından gerçekleştirilmelidir.
SE	Den medföljande monteringssatsen för att fästa artikeln på väggen (pluggar, skruvar, krokar, etc.) är endast avsedd för montering av artikeln på väggar av tegel eller betong. Vid montering av artikeln på en vägg gjord av andra material måste lämpliga fästelement användas. Om du är osäker, sök professionell rådgivning. Obs: Möbeln kan endast fästas på väggen av kvalificerade personer, på grund av användningen av stift som är lämpligt anpassade till väggtypen.
HR	Priloženi montažni set za pričvršćivanje artikla na zid (tiple, vijci, kuke itd.) namijenjen je samo za montažu artikla na zidove od cigle ili betona. Prilikom montaže artikla na zid od drugih materijala moraju se koristiti odgovarajući pričvrsni elementi. Ako ste u nedoumici, molimo potražite stručni savjet. Napomena: Namještaj mogu pričvrstiti na zid samo kvalificirane osobe, zbog upotrebe klinova koji odgovaraju tipu zida.
SLO	Pred montažo pohištva na steno ali pritrditve le-tega k steni (v cilju preprečitve, da se ne prevrne) prej preverite vrsto in močnost stene. Izberite vložke in vijake, ki odgovarjajo stene. V primeru dvomov se posvetujte s specialistom. Montažo sme opraviti izključno ustrezno kvalificirana oseba. POZOR!!! Če so kizdelku priloženi razporni vložki z vijaki, so le-ti namenjeni samo in izključno za montažo na stene, izdelane iz masivnih in homogenih materialov.

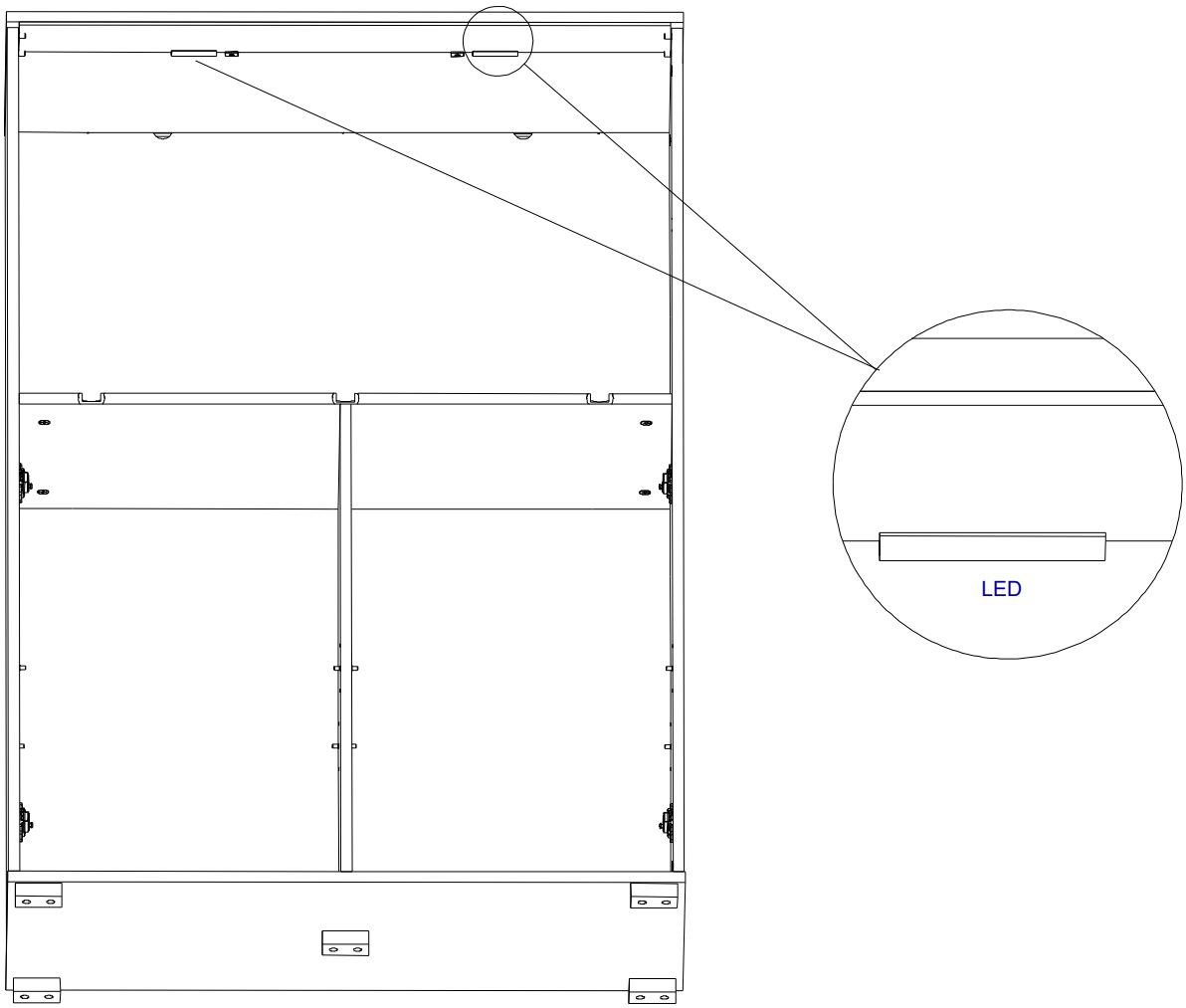

PL	Uwaga: Punkt mocowania opcjonalnego oświetlenia
CZ	Poznámka: Připojovací bod pro volitelné osvětlení
D	Hinweis: Befestigungspunkt für optionale Beleuchtung
GB	Note: Attachment point for optional lighting
F	Remarque: point de fixation pouréclairage optionnel
HU	Megjegyzés: Az opcionális világítás rögzítési pontja
I	Nota: punto di attacco per illuminazione opzionale
NL	Opmerking: bevestigingspunt voor optionele verlichting
RO	Notă: Punct de atașare pentru iluminatul opțional
SK	Poznámka: Pripojovací bod pre voliteľné osvetlenie
TR	Not: İsteğe bağlı aydınlatma için bağlantı noktası
SE	Obs: Monteringspunkt för valfri belysning
SLO	Opomba: Montažna točka za dodatno razsvetljavo
HR	Napomena: Montažna točka za opcijsko osvjetljenje
RU	Примечание: точка крепления для дополнительного освещения

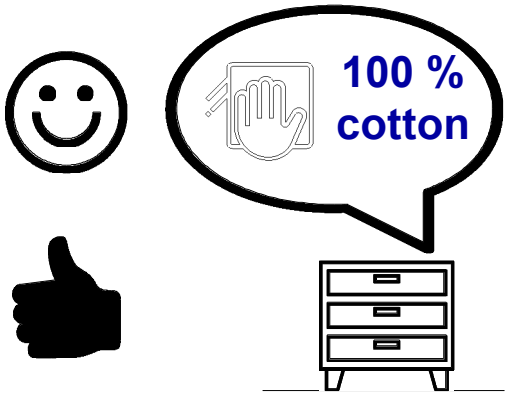

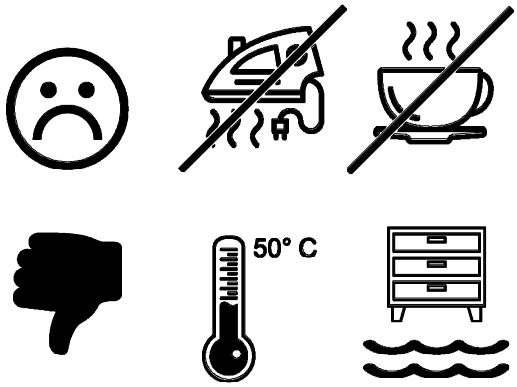

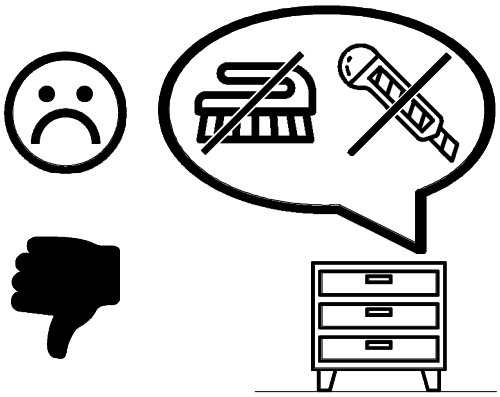

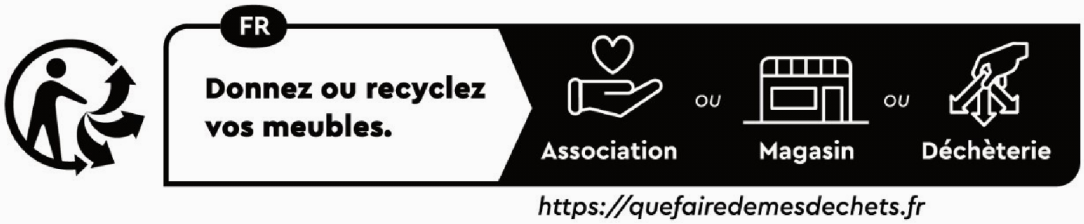

Séparez les éléments avant de trier