0779ENFI ; 0780ENFI

Fabriqué en

Europe

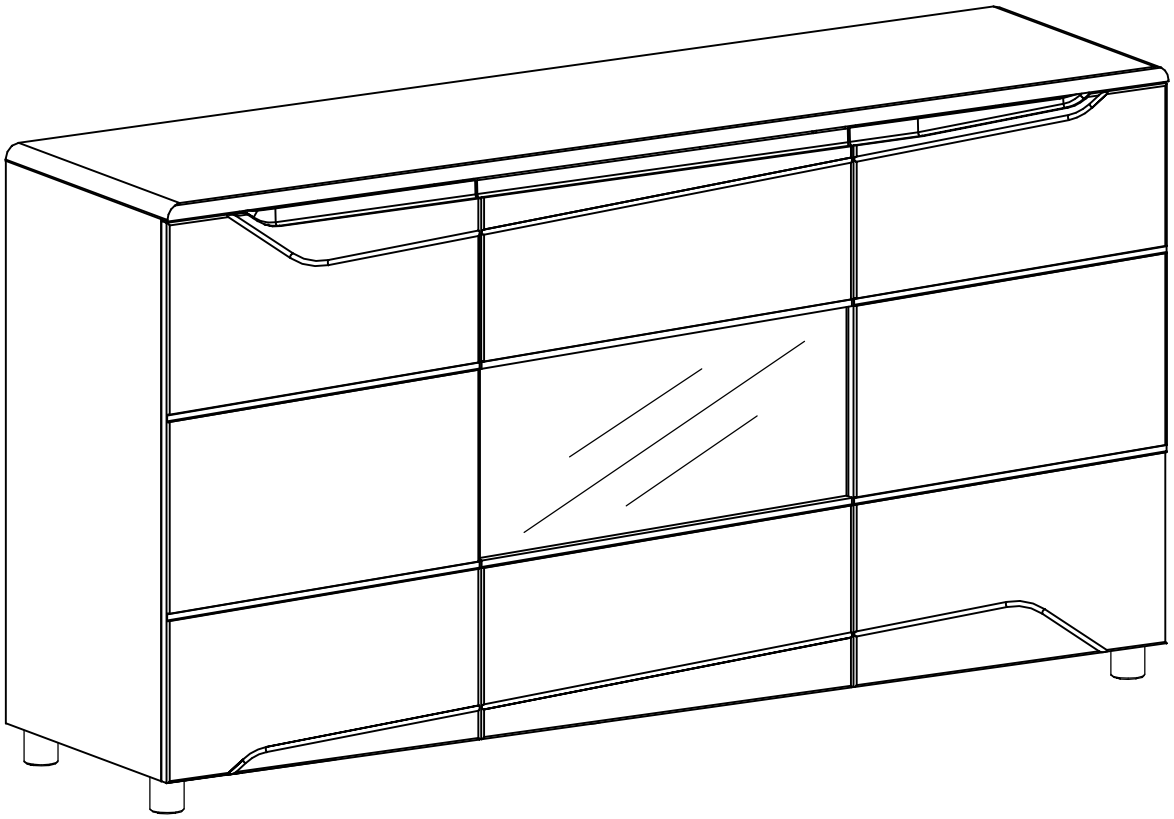

Code: 0779ENFI - 624300 ; 0780ENFI - 624297

Décor/Finitions: 0779Mélaminé blanc / Blanc haut brillant

0780Mélaminé noire / Noire haut brillant

Gamme:NEWPORT

ARTE MOB international

FR Remerciements:
Nous vous remercions d'avoir choisi un meuble créé et fabriqué par Artemob International et espérons qu'il vous donnera entière satisfaction

EN Thanks:
Thank you for choosing furniture designed and manufactured by Artemob International. We hope you are totally satisfied with your purchase

DE Danksagung:
Wir danken Ihnen für den Kauf eines Frankreich von der Artemob International entworfenen und hergestellten Möbelstücks und hoffen, dass Sie es zu Ihrer vollkommenen Zufriedenheit finden werden

ES Agradecimientos:
Les damos las gracias por haber elegido un mueble diseñado y fabricado por Artemob International y esperamos que sea de su total agrado.

PT Agradecimentos:
Obrigado por ter escolhido um móvel concebido e fabricado pelo Artemob International, esperando que seja do seu inteiro agrado.

IT Ringraziamenti:
Grazie per avere scelto un mobile progettato e fabbricato da Artemob International. Speriamo soddisfi appieno le vostre esigenze.

NL Bedankje:
Wij bedanken u voor de aankoop van een door de Artemob International ontworpen en vervaardigd meubel en hopen dat u er veel plezier aan zult beleven.

RU Благодарность:
Мы благодарим вас за то, что вы выбрали мебель, созданную и произведенную Артемоб Интернационал, и надеемся, что вы будете полностью удовлетворены нашей продукцией.

PL Podziękowania:
Dziękujemy za wybór mebli stworzonych i wyprodukowanych przez Artemob International. Mamy nadzieję że będziecie Państwo w pełni zadowoleni z zakupu.

SK Poďakovanie:
Ďakujeme, že ste si vybrali nábytok navrhnutý a vyrobený spolo čnosťou Artemob International. Dúfame, že budete svojim nákupom absolútne spokojní.

CS Poděkování:
Děkujeme, že jste si vybrali nábytek navržený a vyrobený spole č ností Artemob International. Doufáme, že budete svým nákupem naprosto spokojeni.

HU Köszönet:
Köszönjük, hogy a Artemob International által létrehozott és gyártott bútort választott, reméljük, hogy elégedett lesz a termékkel.

RO Mulţumiri:
Vă mulţumim că aţi ales un articol de mobilier conceput şi fabricat de Artemob International şi sperăm că veţi fi pe deplin satisfăcuţi de acesta.

TR Teşekkür ederiz:
Artemob International tarafıından tasarlanan ve üretilen bu mobilyayı seçtiğiniz için teşekkür ederiz. Ürünümüzden memnun kalmanızı ümit ederiz.

AR شكر:
باريزو نشكركم لاختياركم هذه القطعة من الأثاث من تصميم ونتمنى أن تنالArtemob Internationalوتصنيع مجموعة رضاءكم.

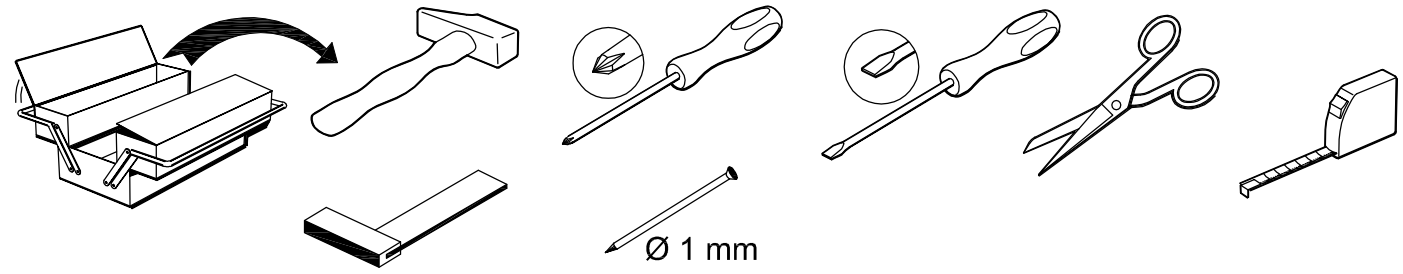

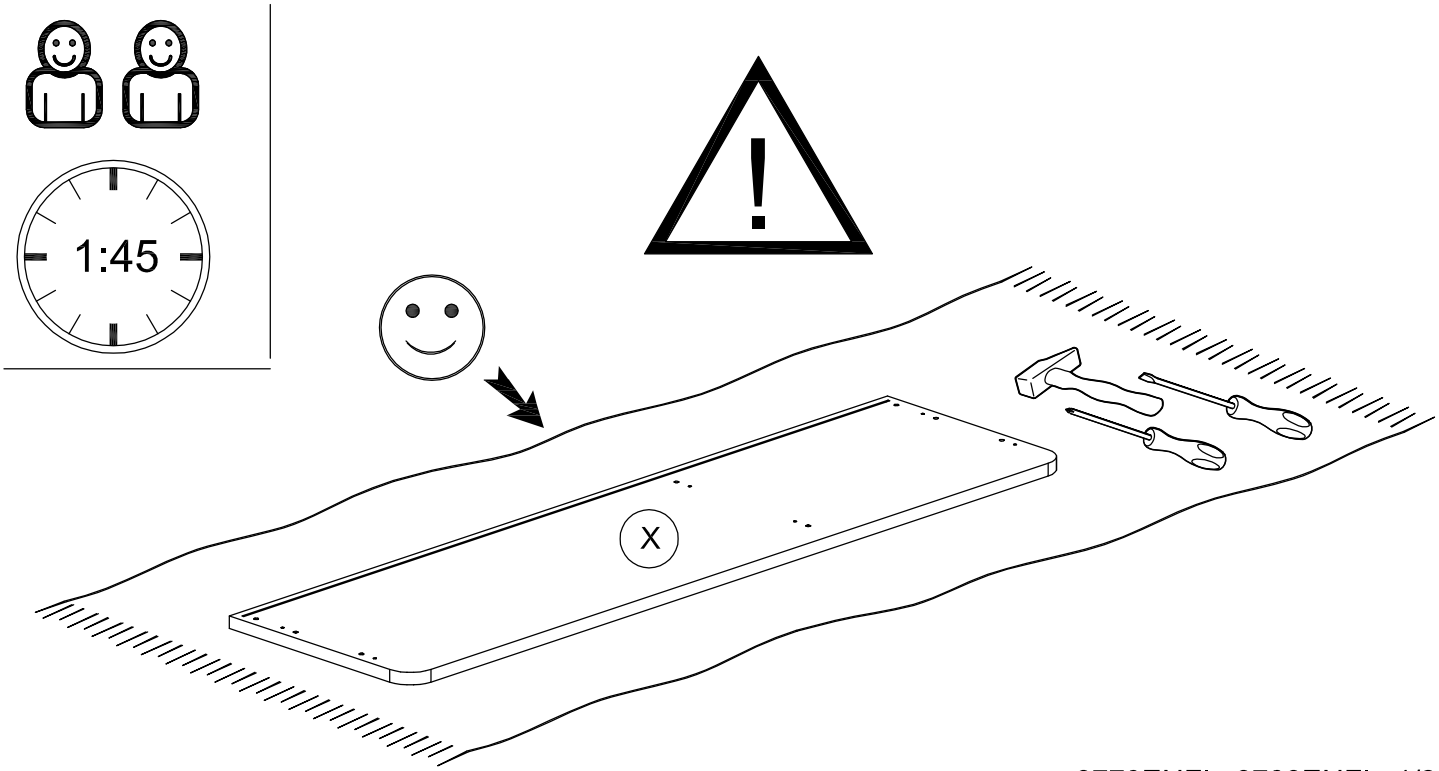

0779ENFI ; 0780ENFI

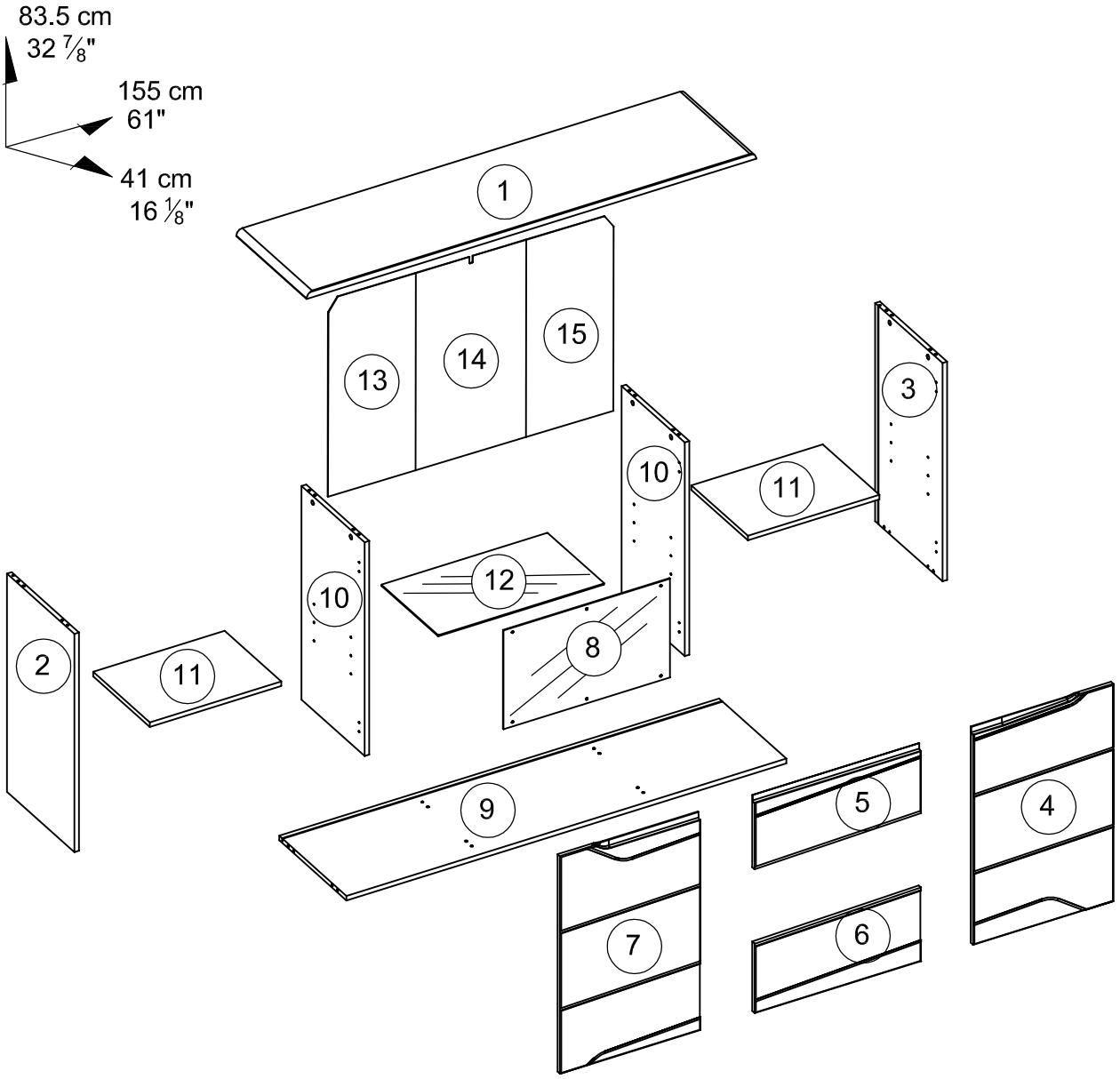

0779EN1Z
0780EN1Z

EN1Z			mm			inch					
(2)	x	1	763	393	16	30	1/16	15	1/2	5/8
(3)	x	1	763	393	16	30	1/16	15	1/2	5/8
(9)	x	1	1517	392.5	16	59	3/4	15	7/16	5/8
(10)	x	2	747	368	16	29	7/16	14	1/2	5/8
(11)	x	2	453.5	330	16	17	7/8	13		5/8

0779EN2Z
0780EN2Z

EN2Z			mm			inch					
(1)	x	1	1550	410	22	61		16	1/8	7/8
(4)	x	1	760	484	16	29	15/16	19	1/16	5/8
(5)	x	1	574	253.5	16	22	5/8	10		5/8
(6)	x	1	574	257.5	16	22	5/8	10	1/8	5/8
(7)	x	1	760	484	16	29	15/16	19	1/16	5/8
(8)	x	1	574	345	4	22	5/8	13	9/16	3/16
(12)	x	1	574	330	4	22	9/16	13		3/16
(13)	x	1	761	469.5	2.5	29	15/16	18	1/2	1/8
(14)	x	1	761	592	2.5	29	15/16	23	5/16	1/8
(15)	x	1	761	469.5	2.5	29	15/16	18	1/2	1/8

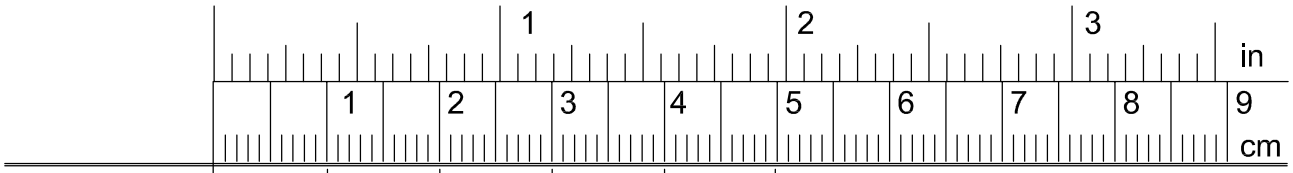

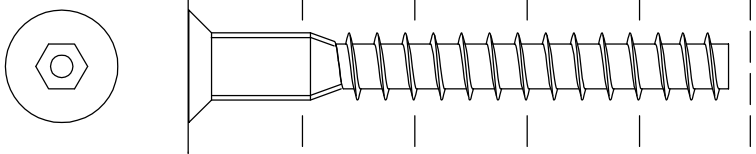
HW x 4

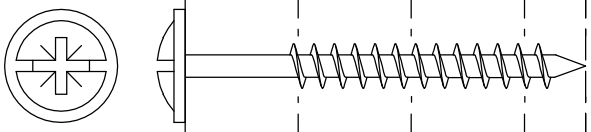
WE x 5

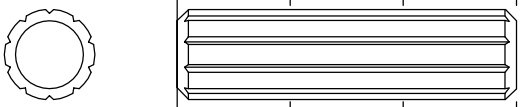
ADM x 16

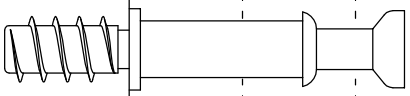
BWC x 12

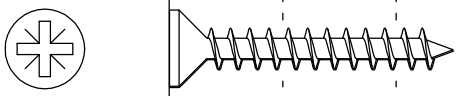
VJ x 4

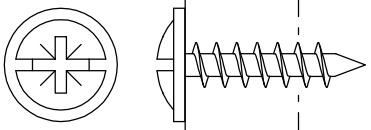
AMO x 6

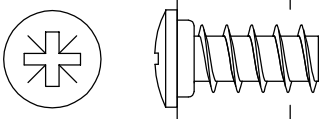
VB x 1

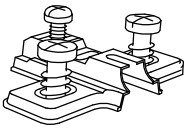
BWU x 6

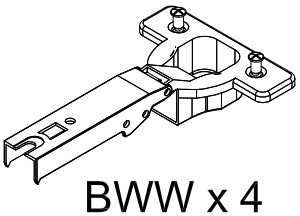
BWW x 4

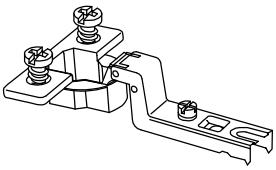
BWY x 2

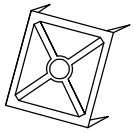
FA x 4

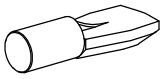
BWD x 8

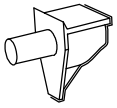
DJ x 4

RT x 6

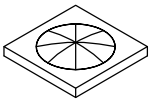
AQO x 3

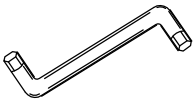
HV x 1

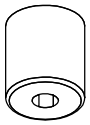
YFU x 5

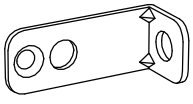
BLL x 1

Ai x 12

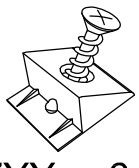
ZYY x 6

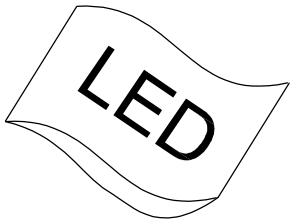

LED 1 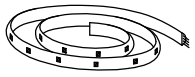 x1

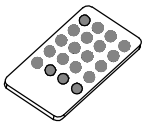 x1 LED 7

LED 3 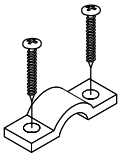 x3

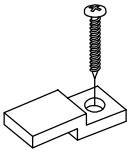 x9 LED 8

LED 5 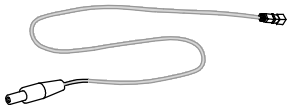 x1

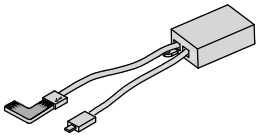 x1 LED 9

LED 6 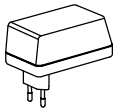 x1

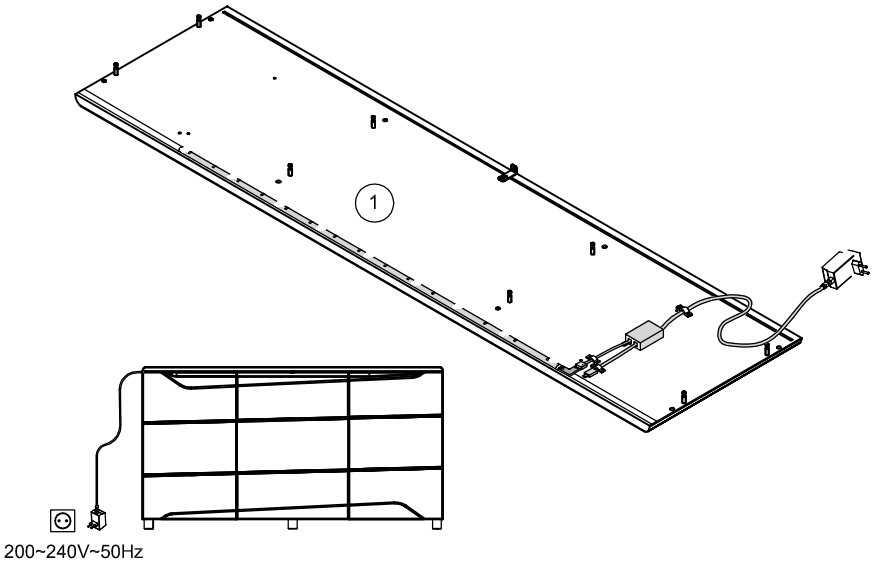

DISPLAY:
The two phrases below must on the luminaries' instruction booklet:

- This product is made for decoration purpose:
  In French: Ce luminaire est un produit de décoration
- It is not suitable for household room illumination:
  In French: Ce luminaire ne convient pas pour l'éclairage principal d'une pièce de la maison.

1

ADm x 4

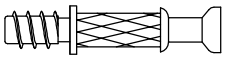

BWC x 4

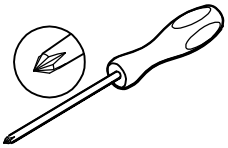

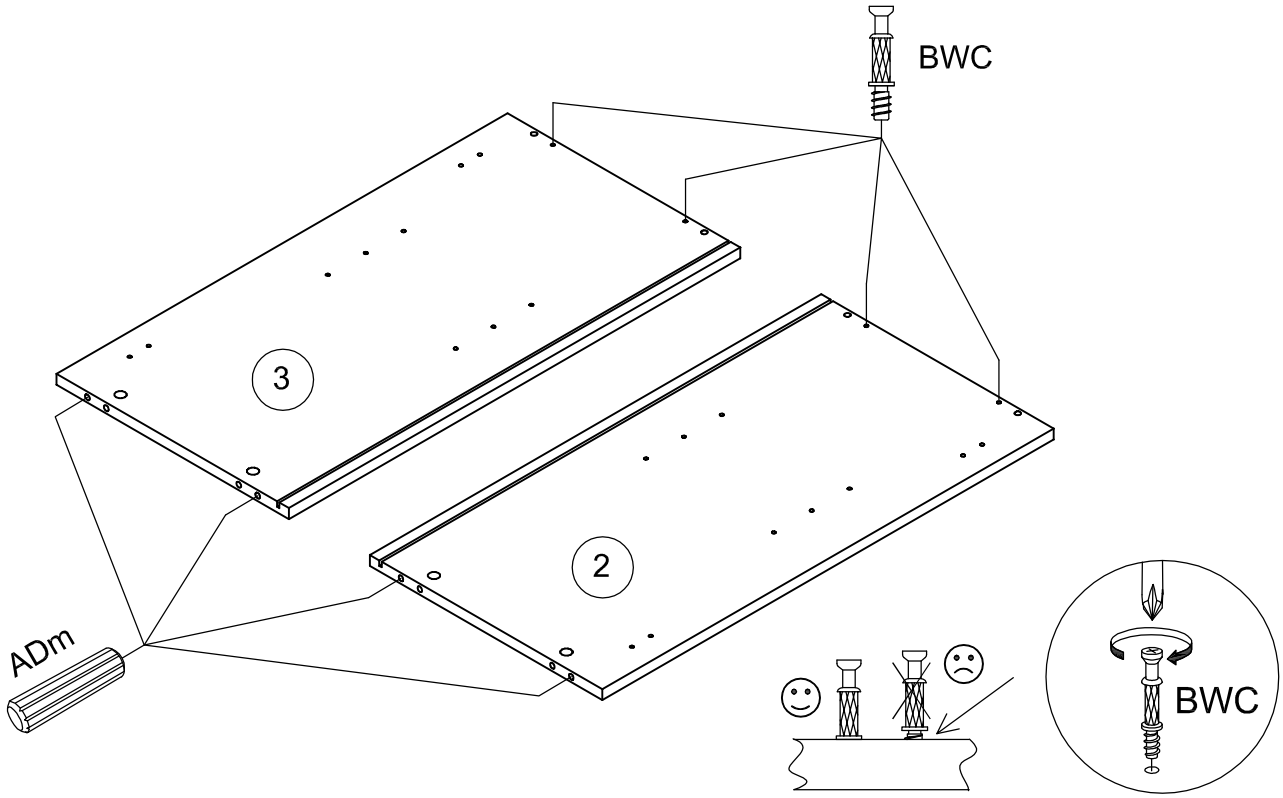

2

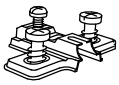

BWU x 4

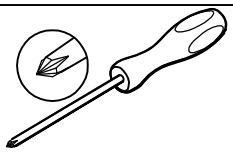

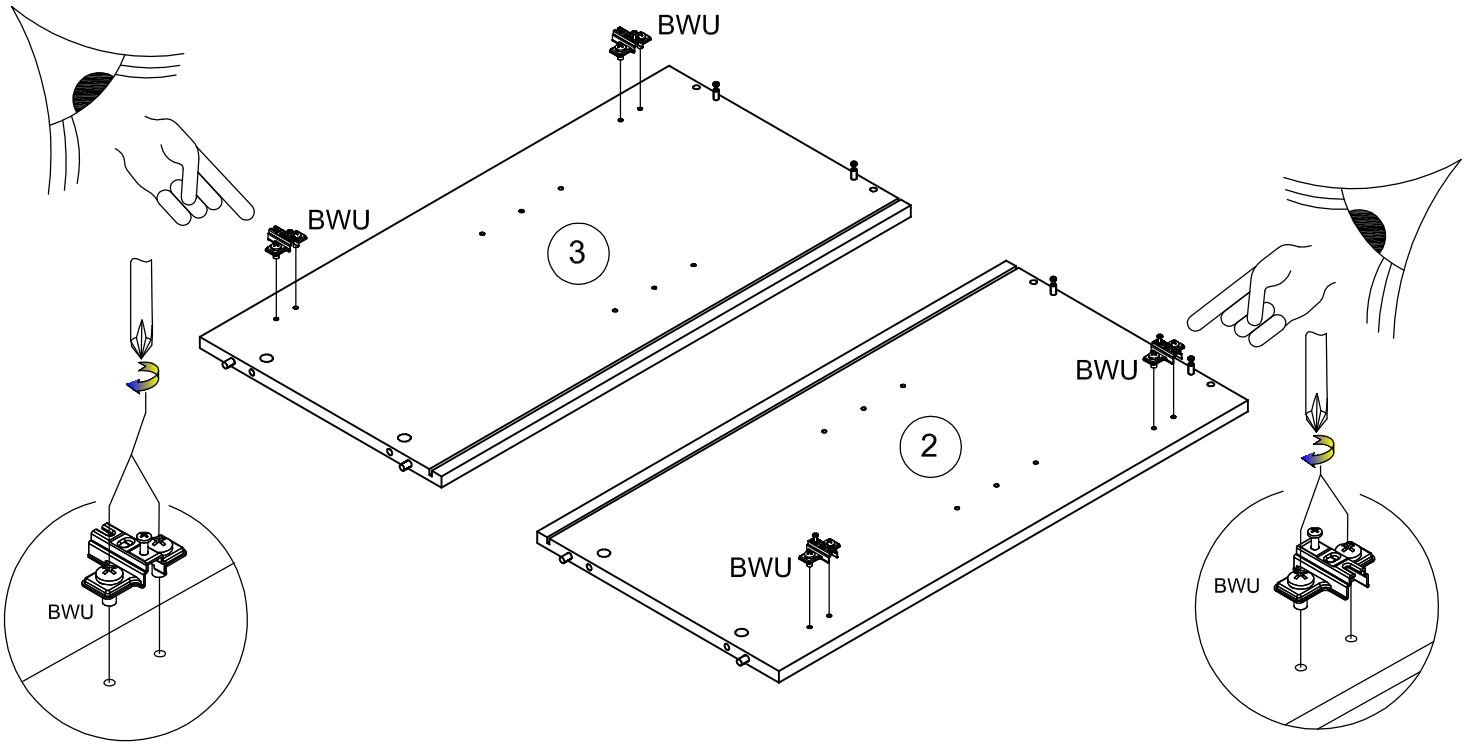

3

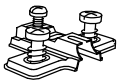

BWU x 2

ADm x8

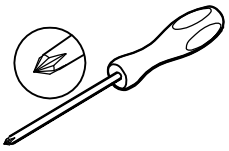

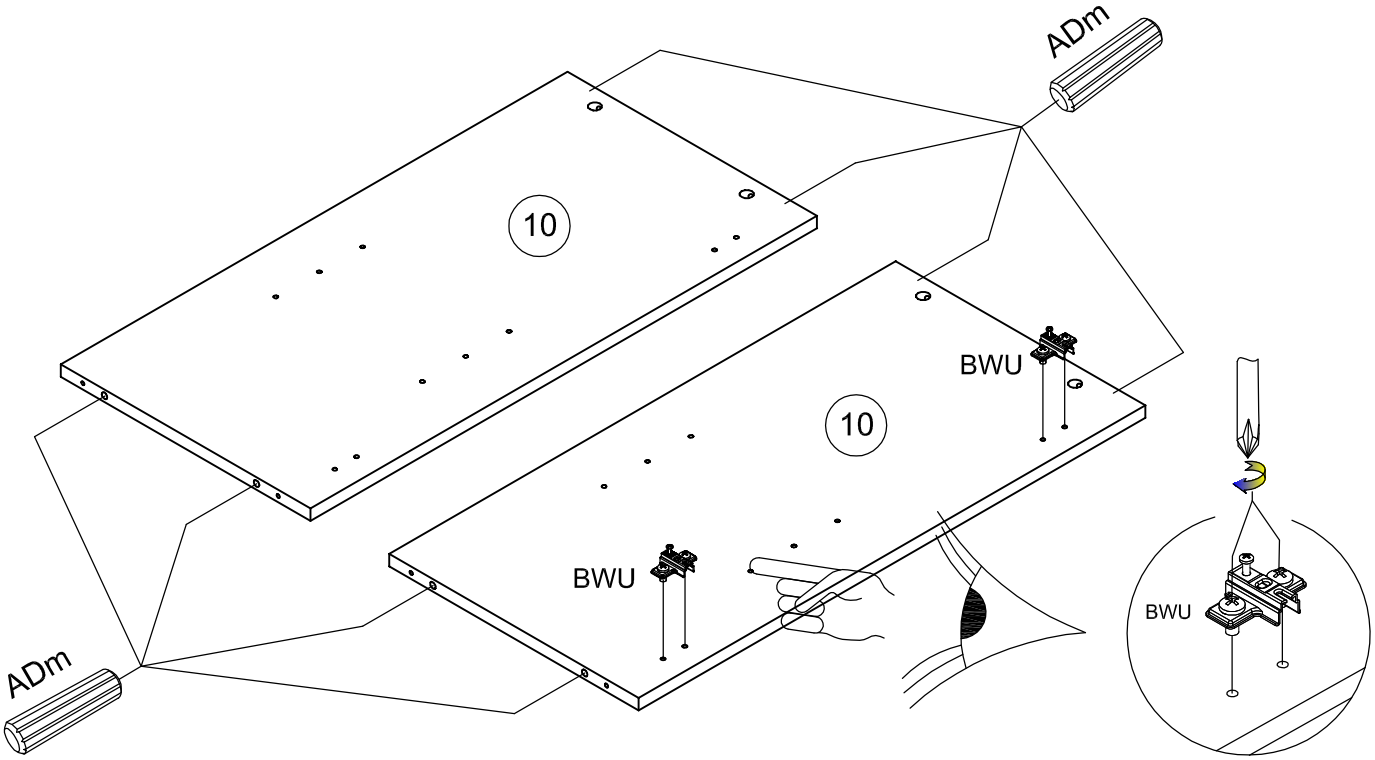

4

ADm x 4

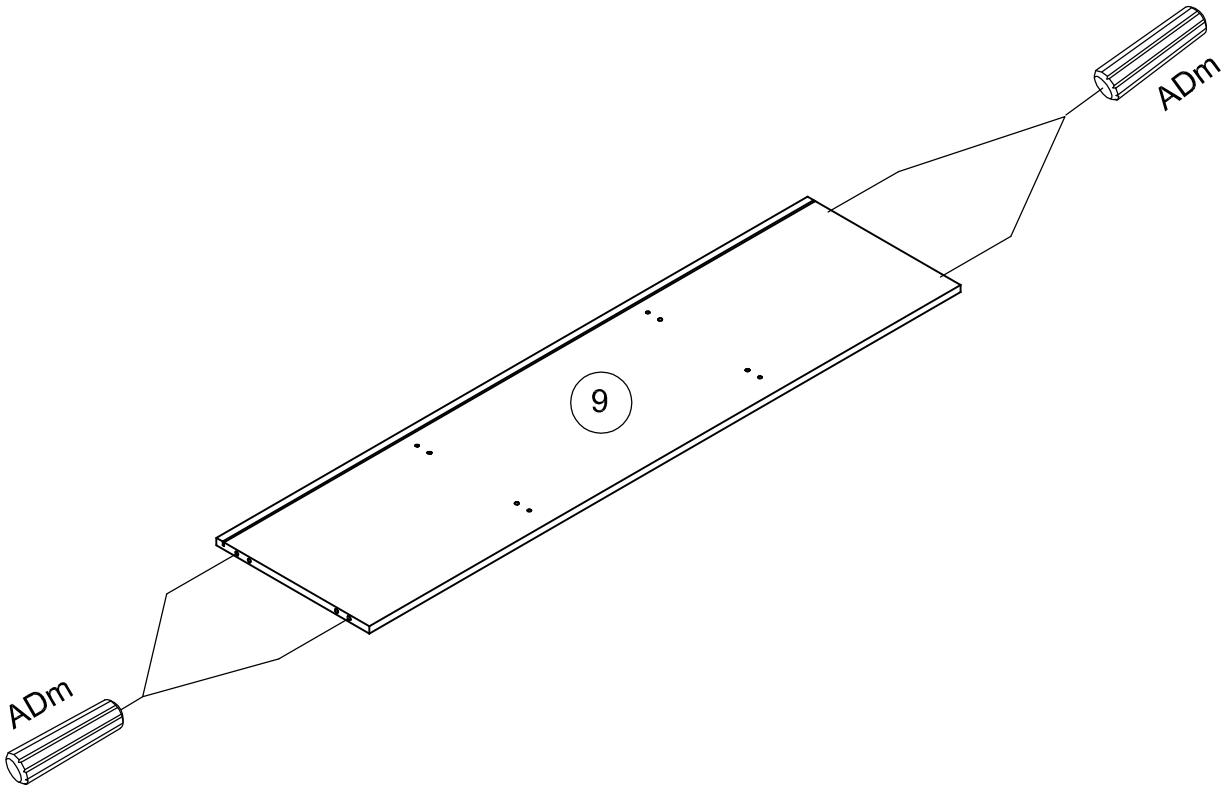

5

Ai x 2

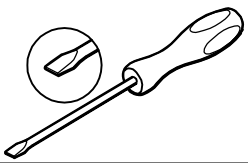

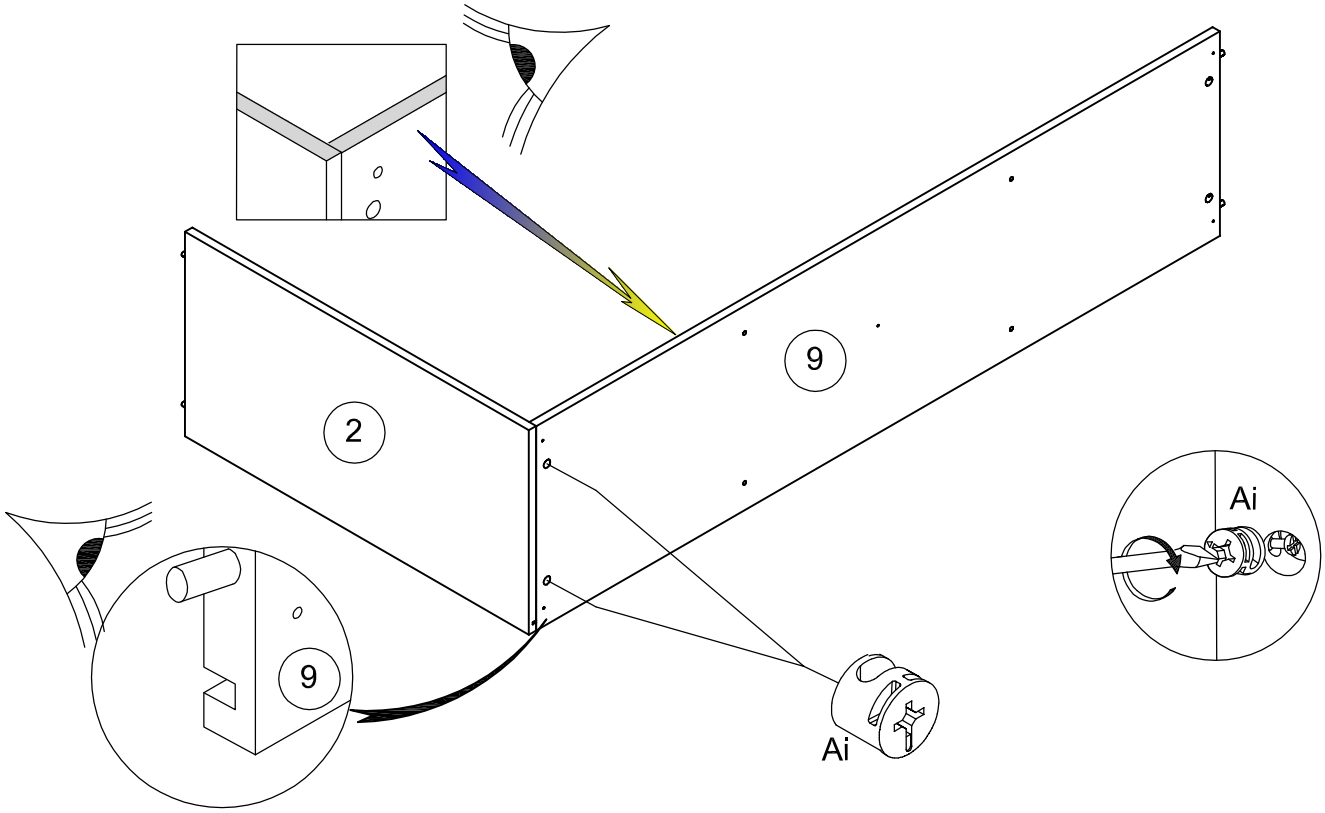

6

Ai x 2

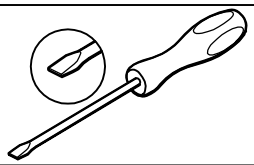

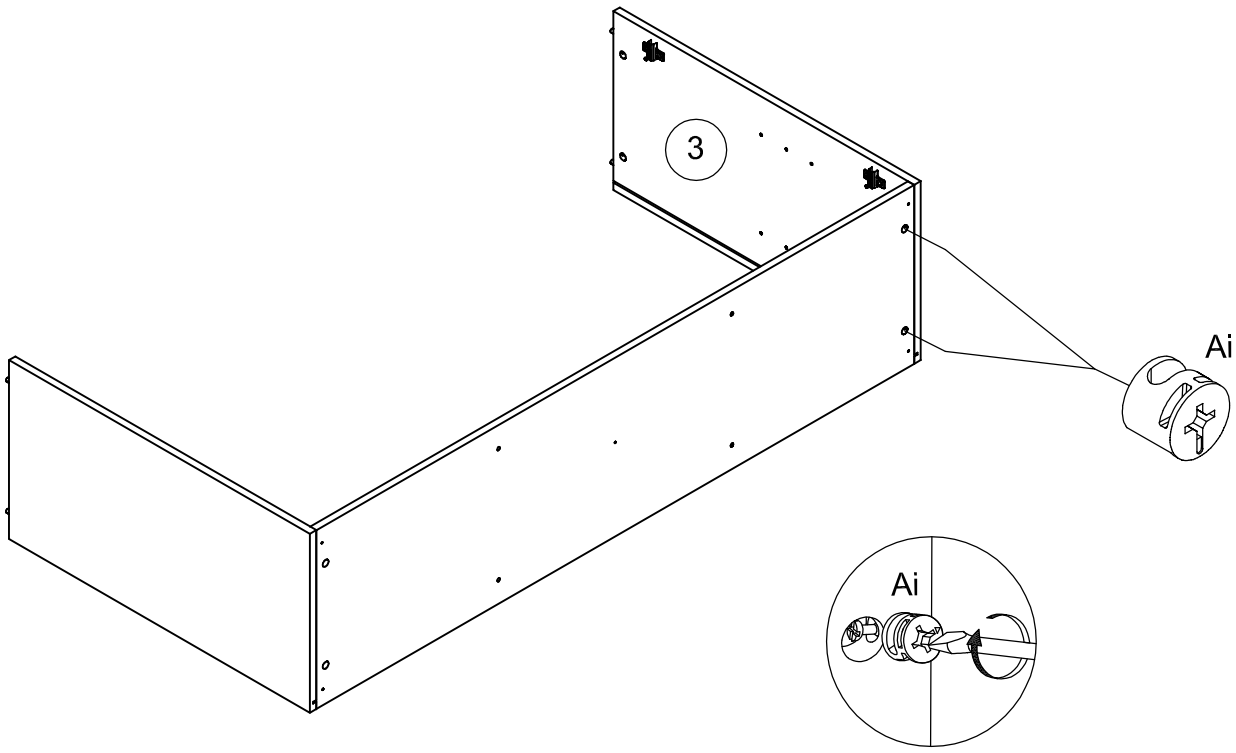

7

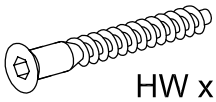

HW x 2

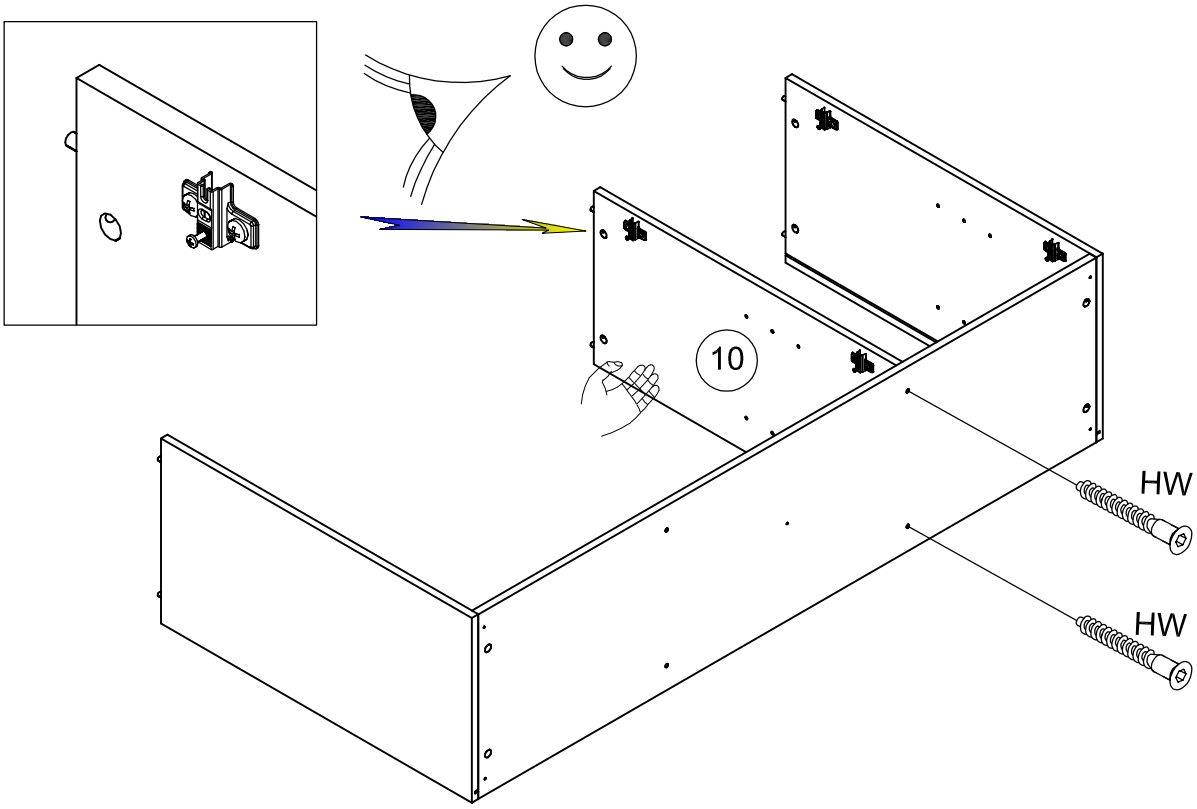

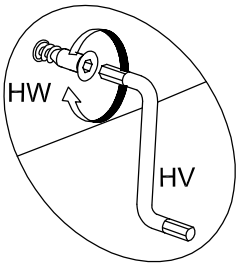

8

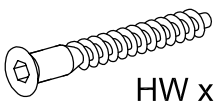

HW x 2

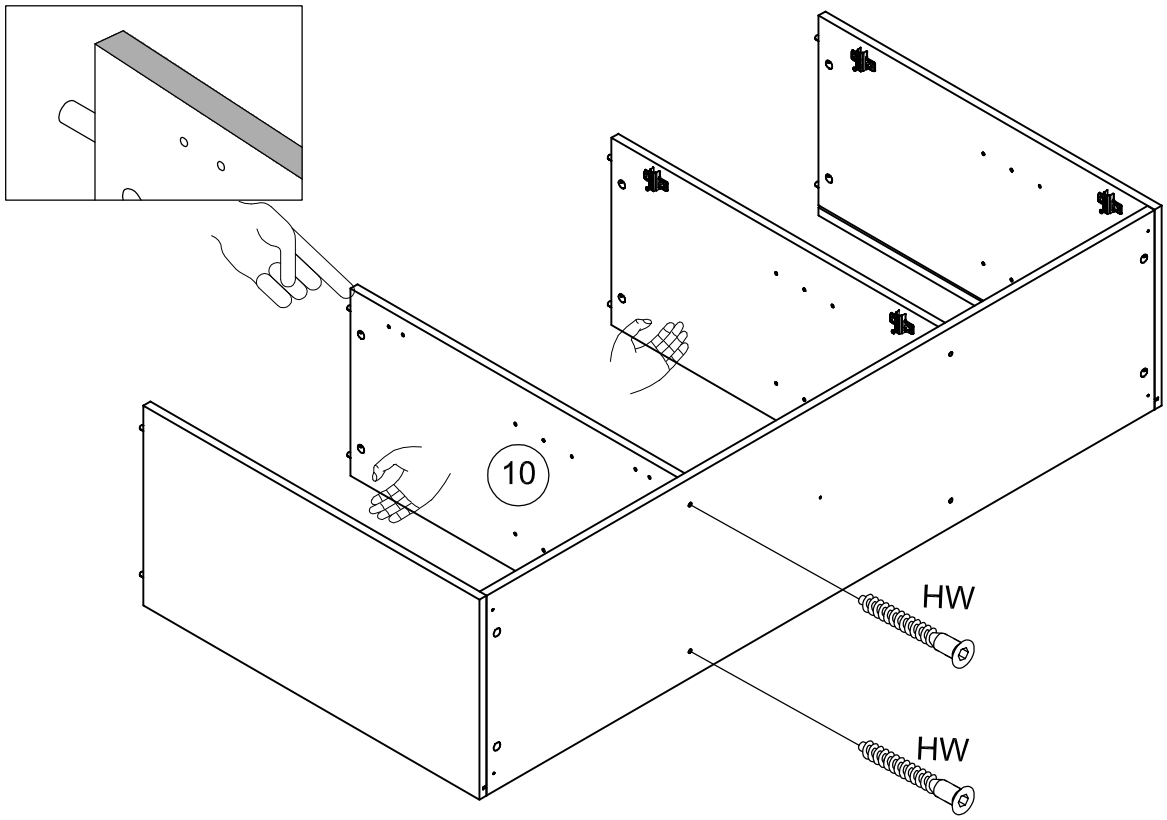

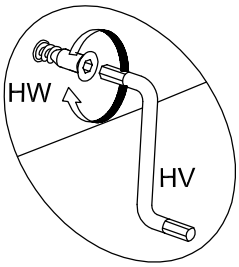

9

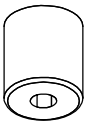

YFU x 5

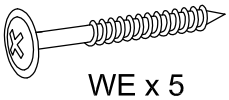

WE x 5

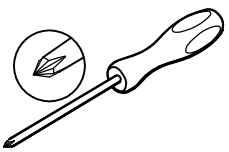

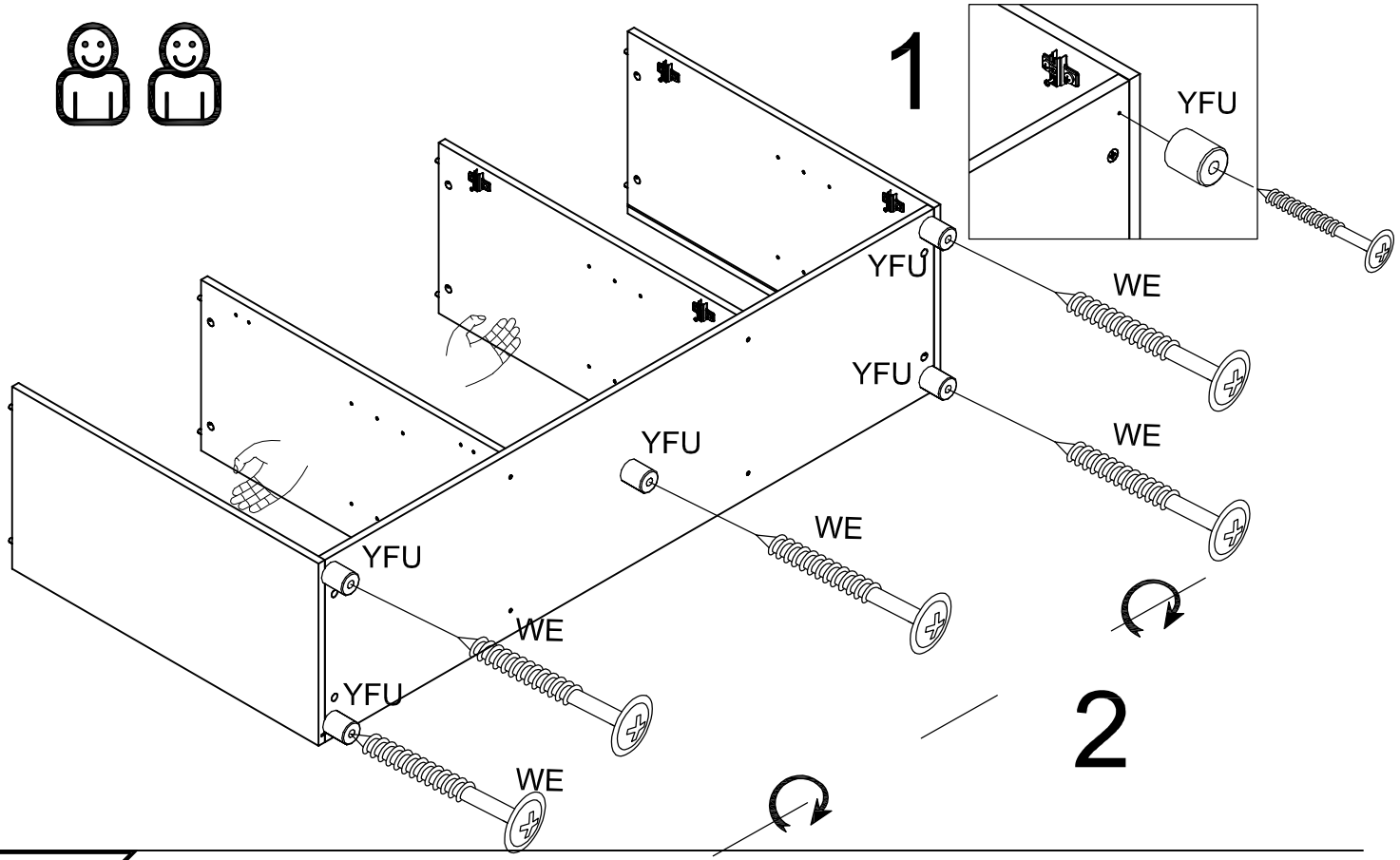

10

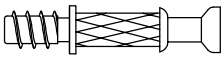

BWC x 8

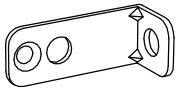

BLL x 1

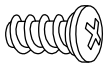

VB x 1

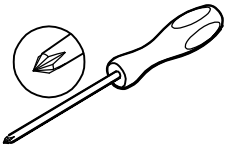

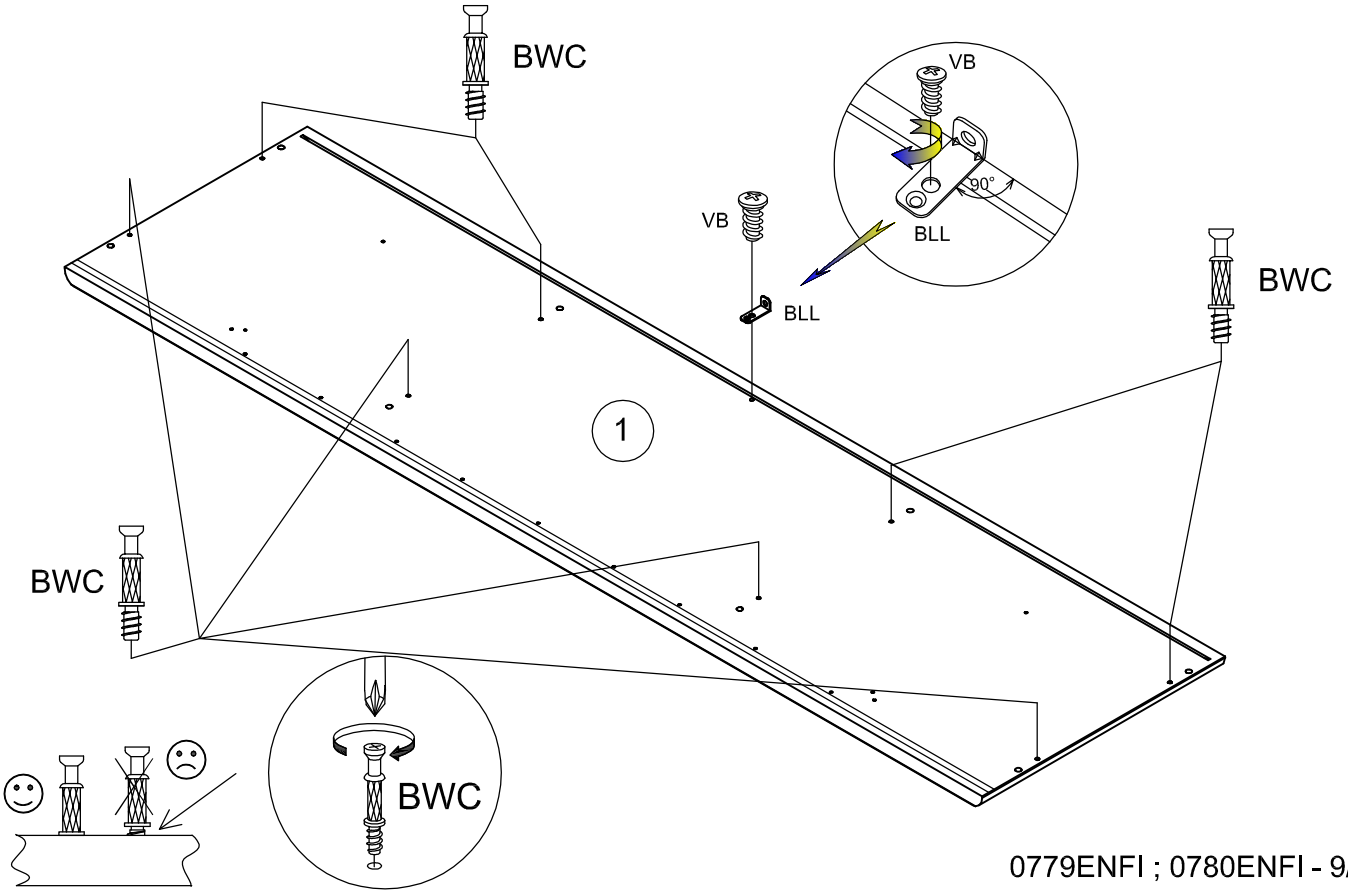

11

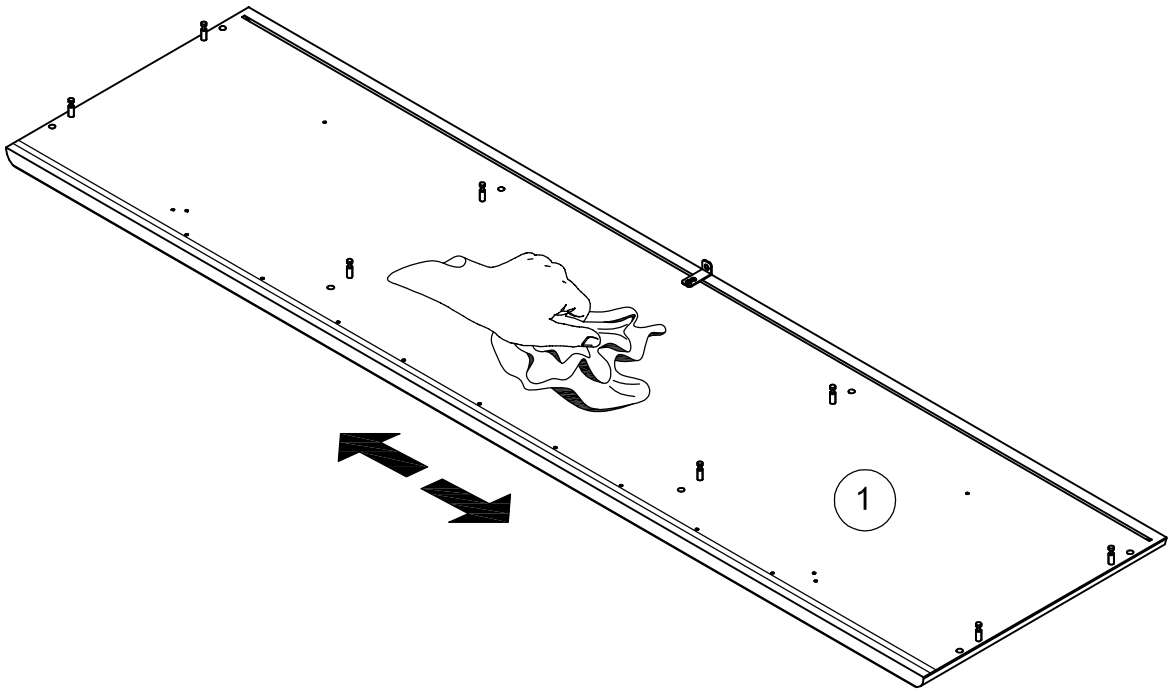

12

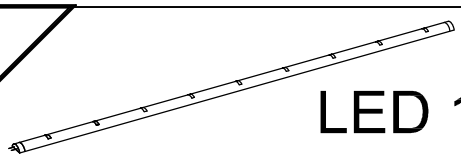

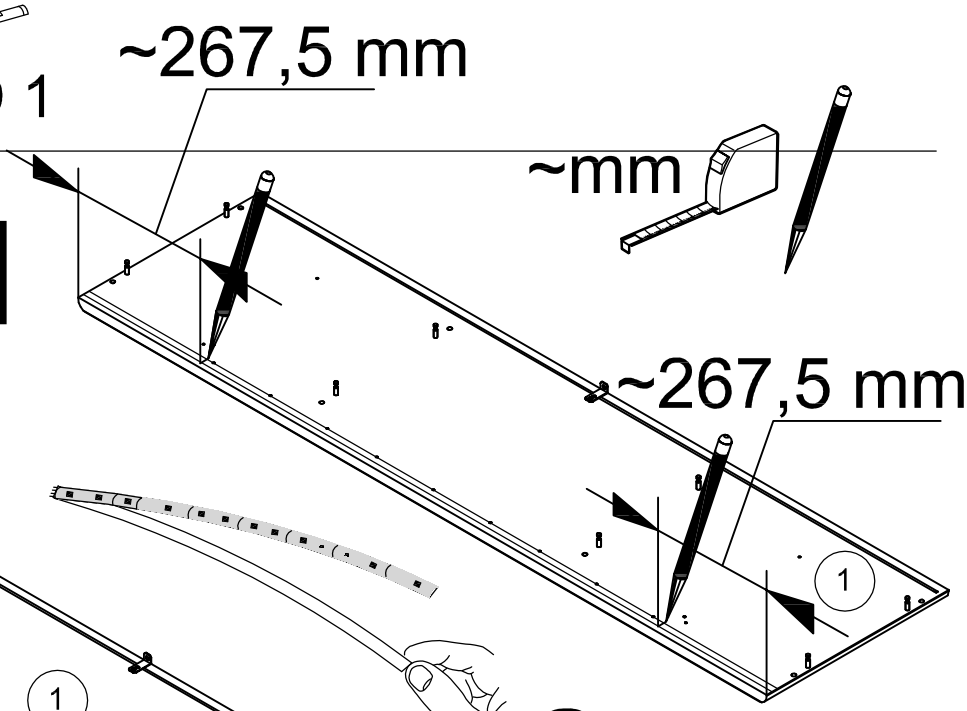

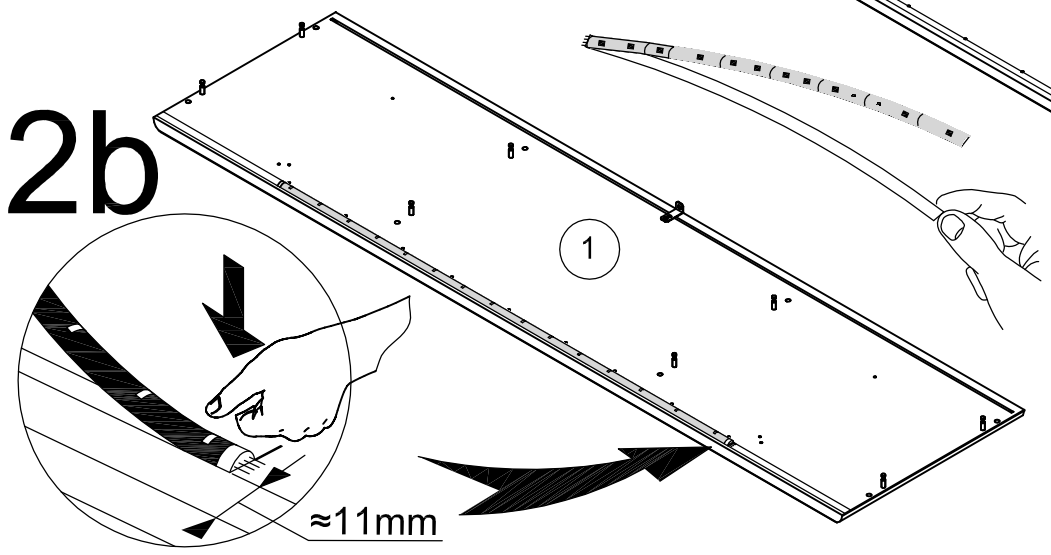

13

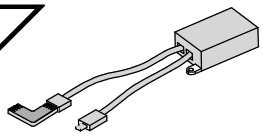

LED 9

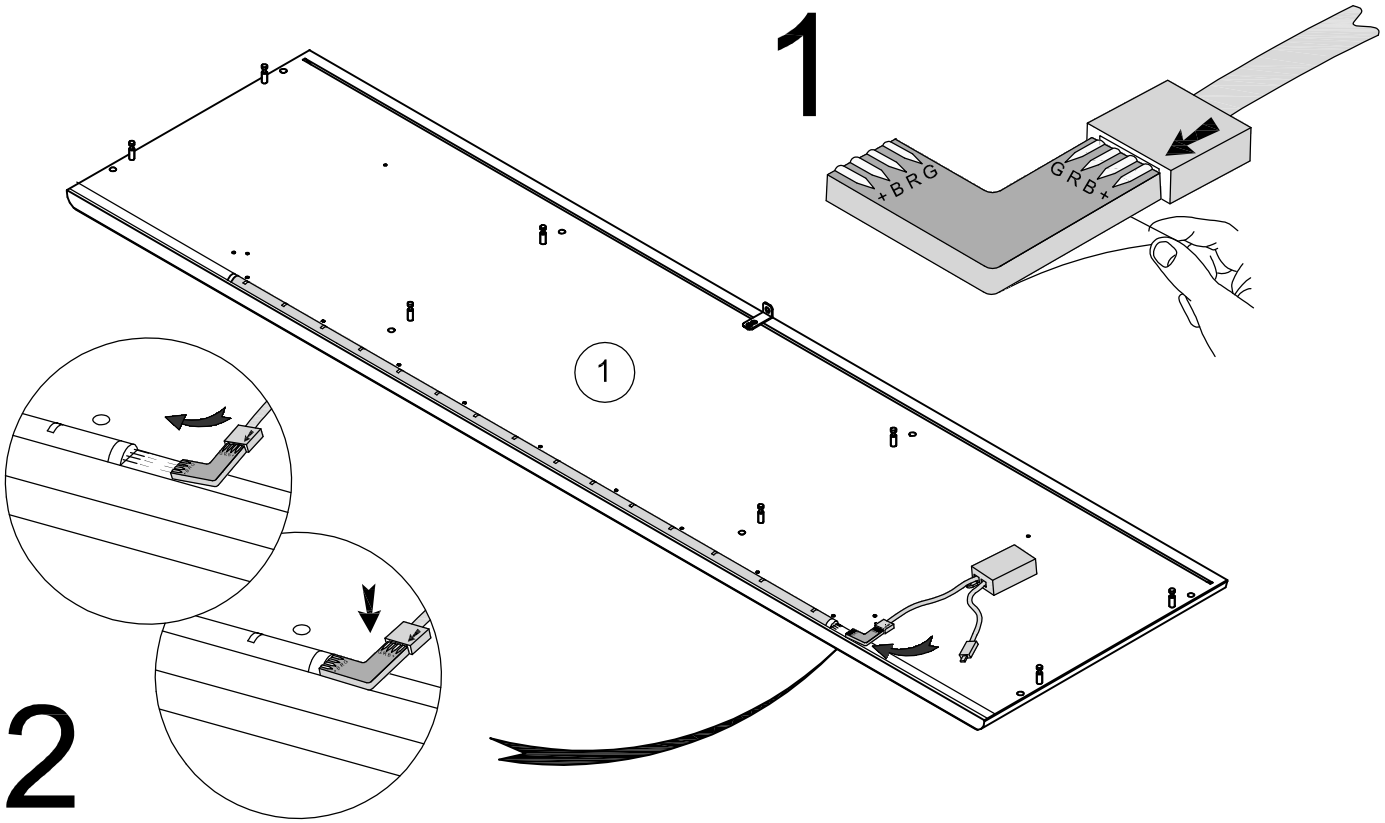

14

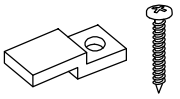

LED 8 x9

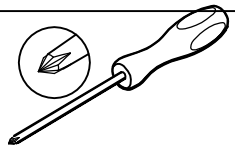

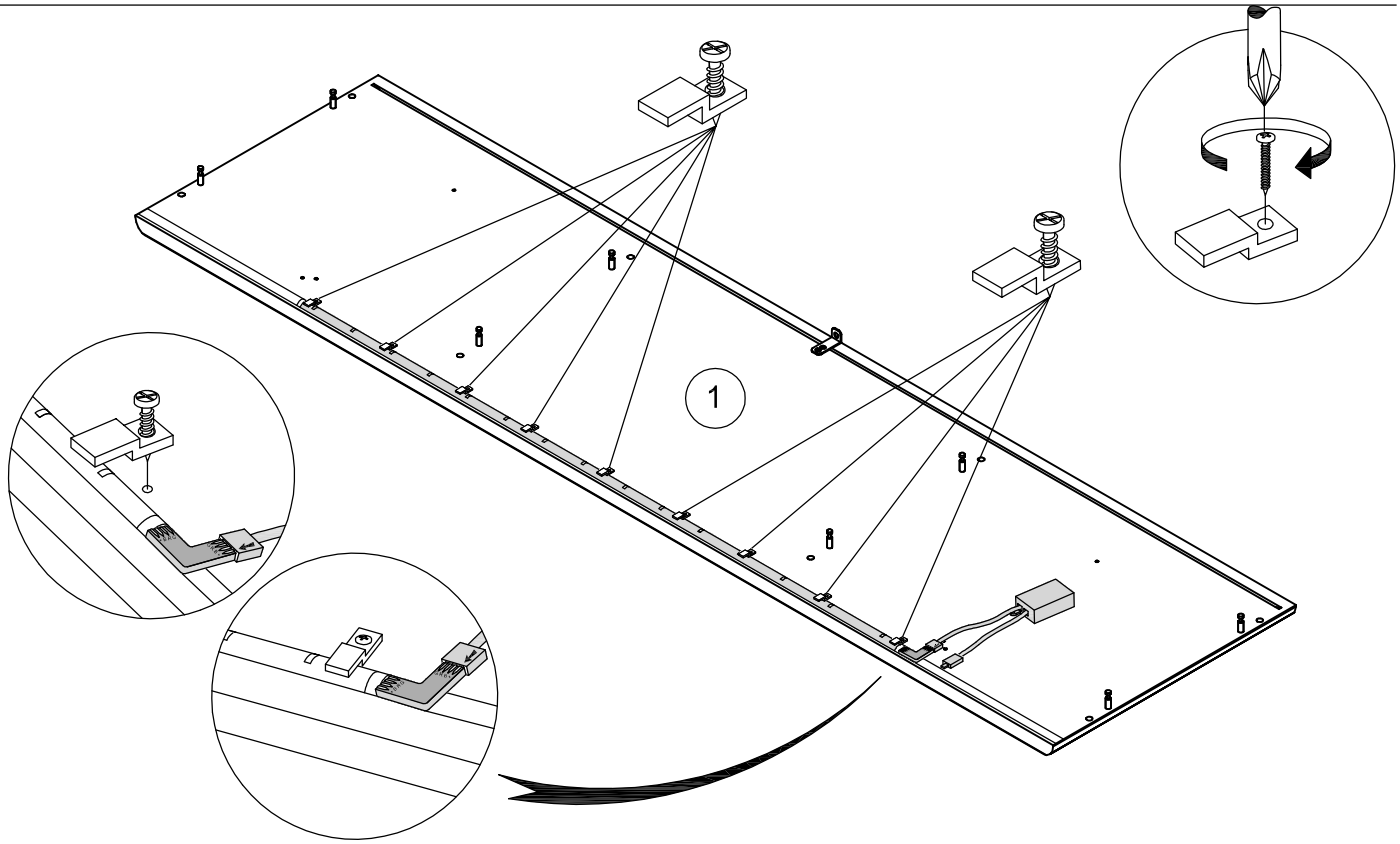

15 LED 3 x2

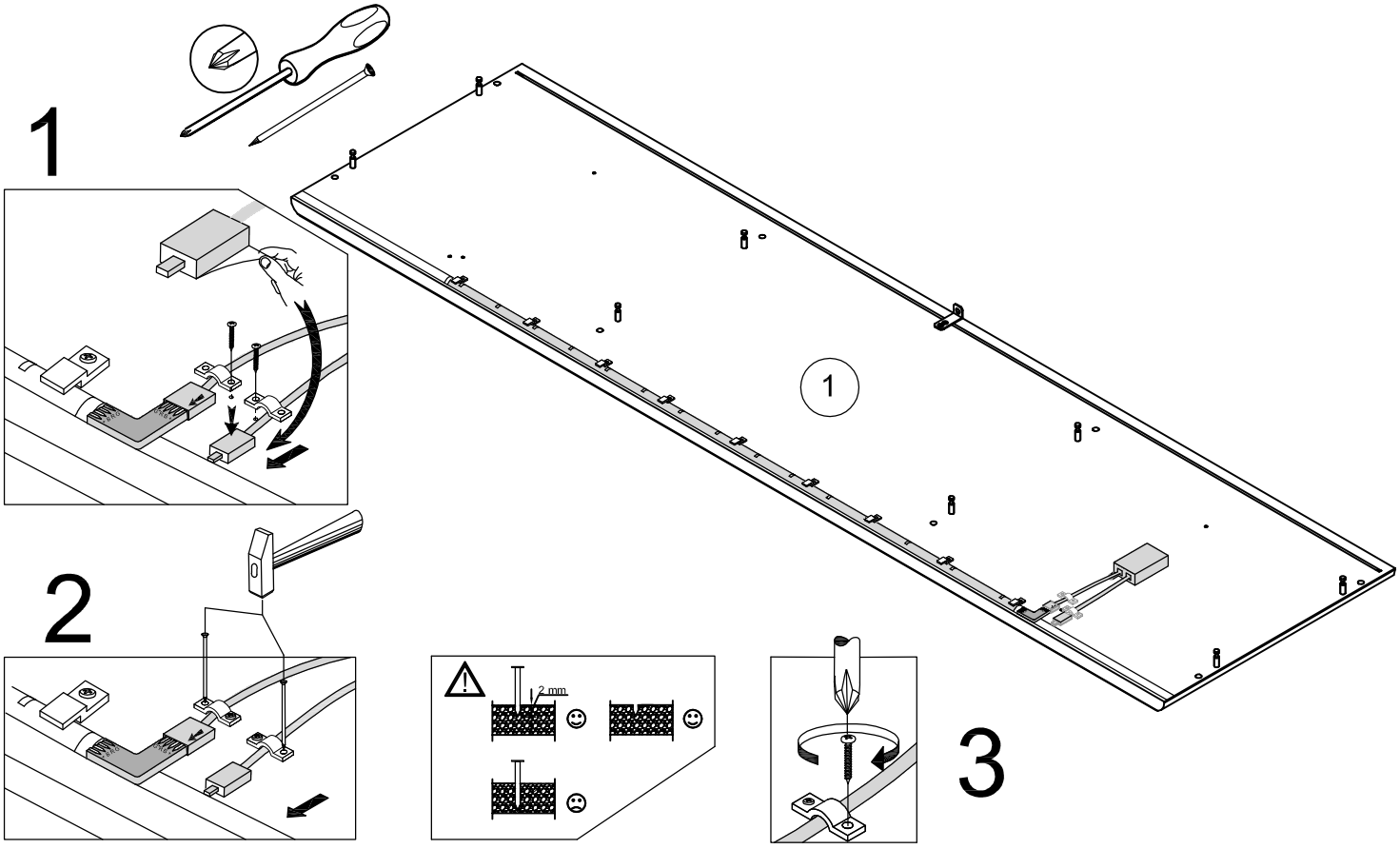

16 x1 LED 3 LED 5 LED 6

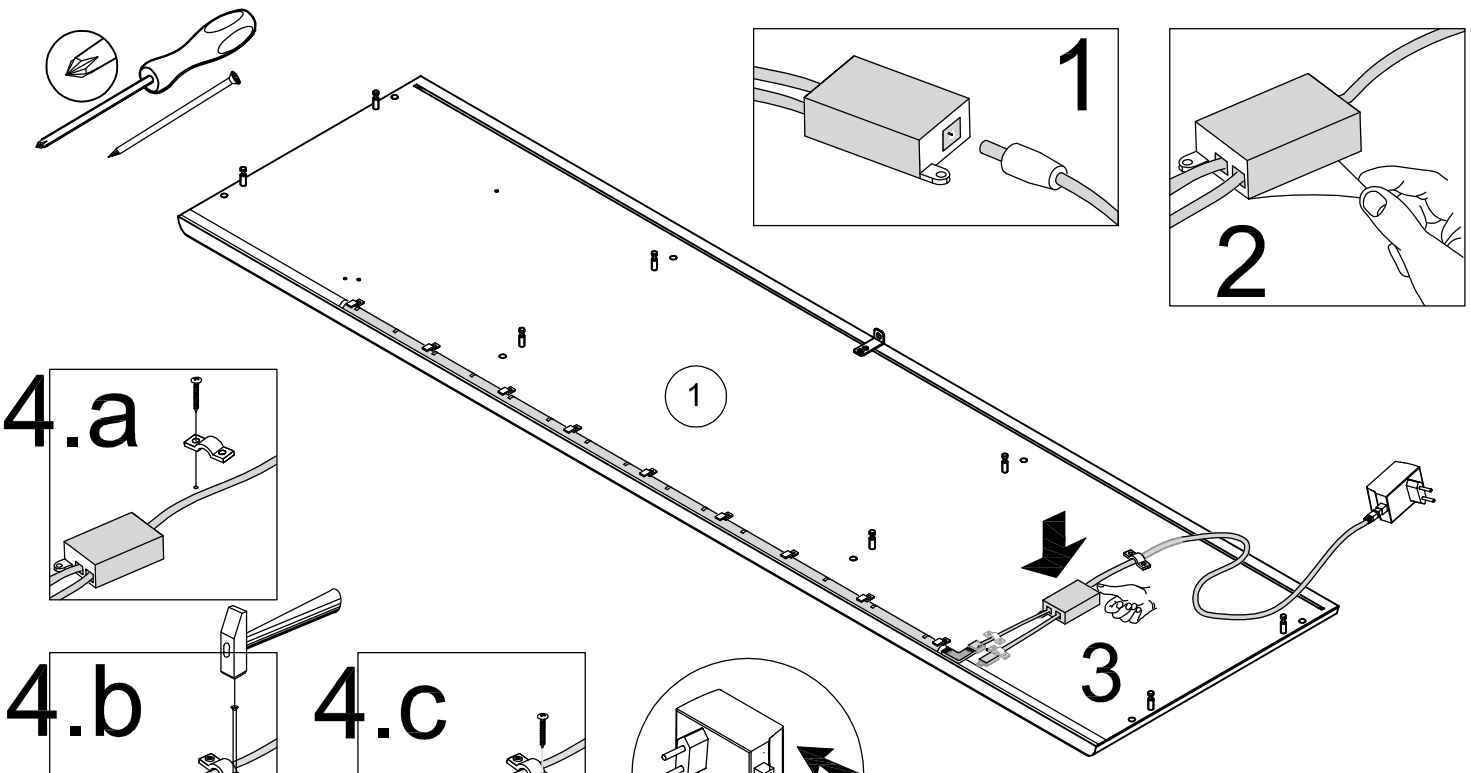

17

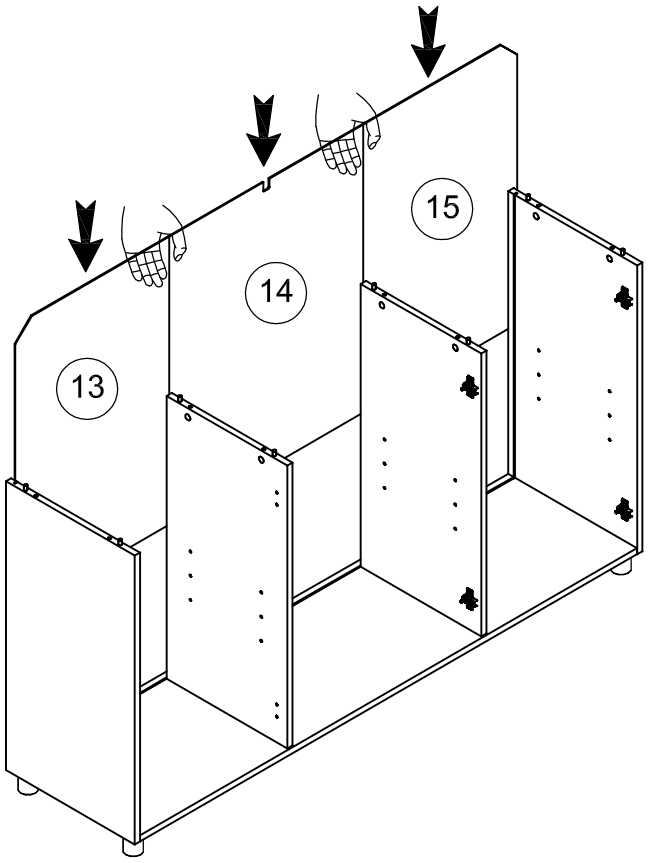

18

Ai x 8

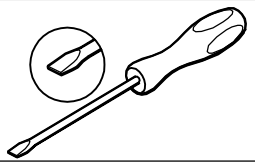

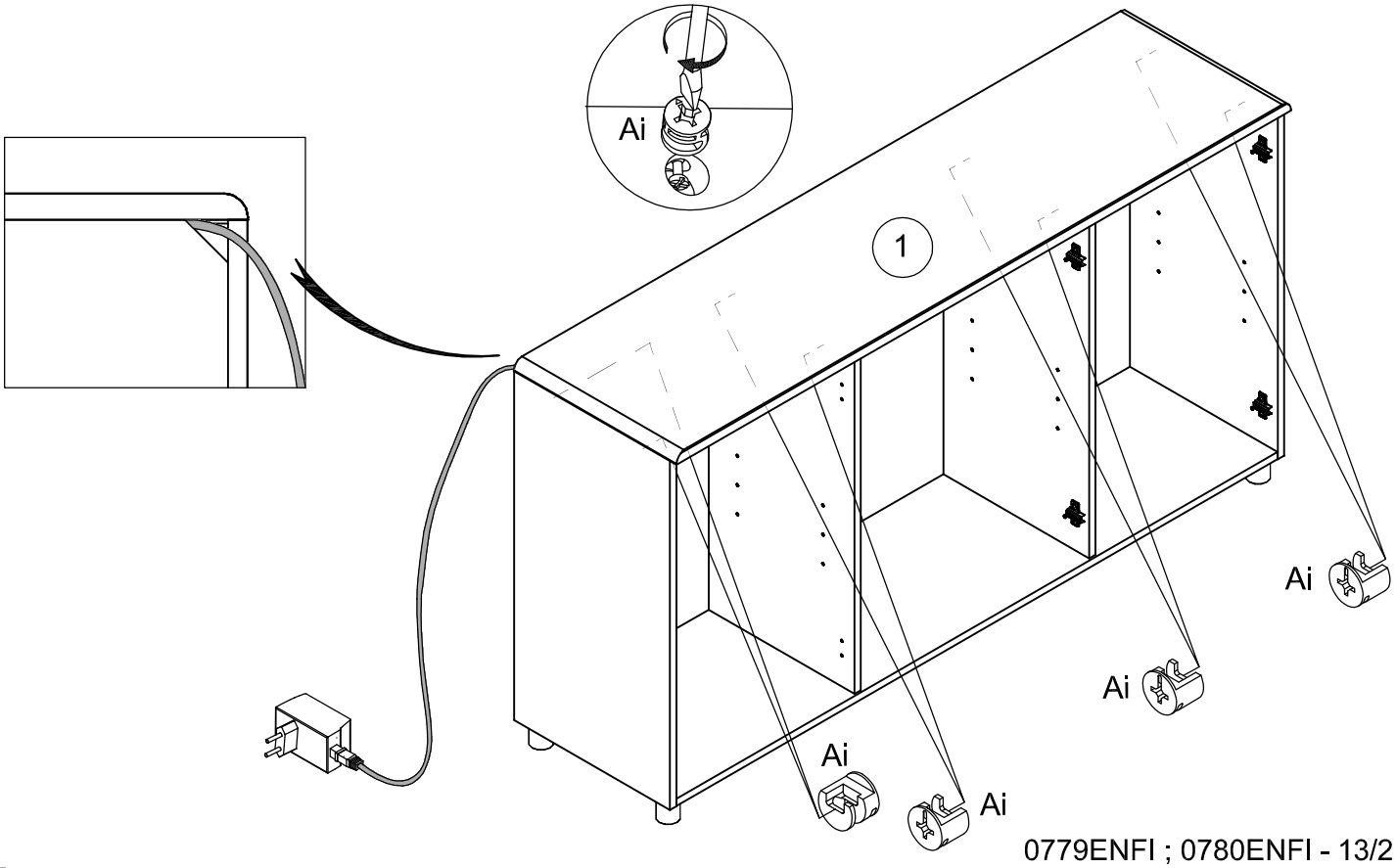

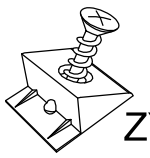
ZYY x 6

FA x 4

VJ x 4

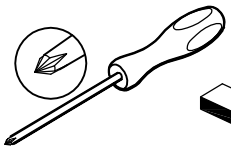
N0717_04

1 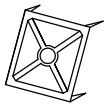
FA

2
ZYY

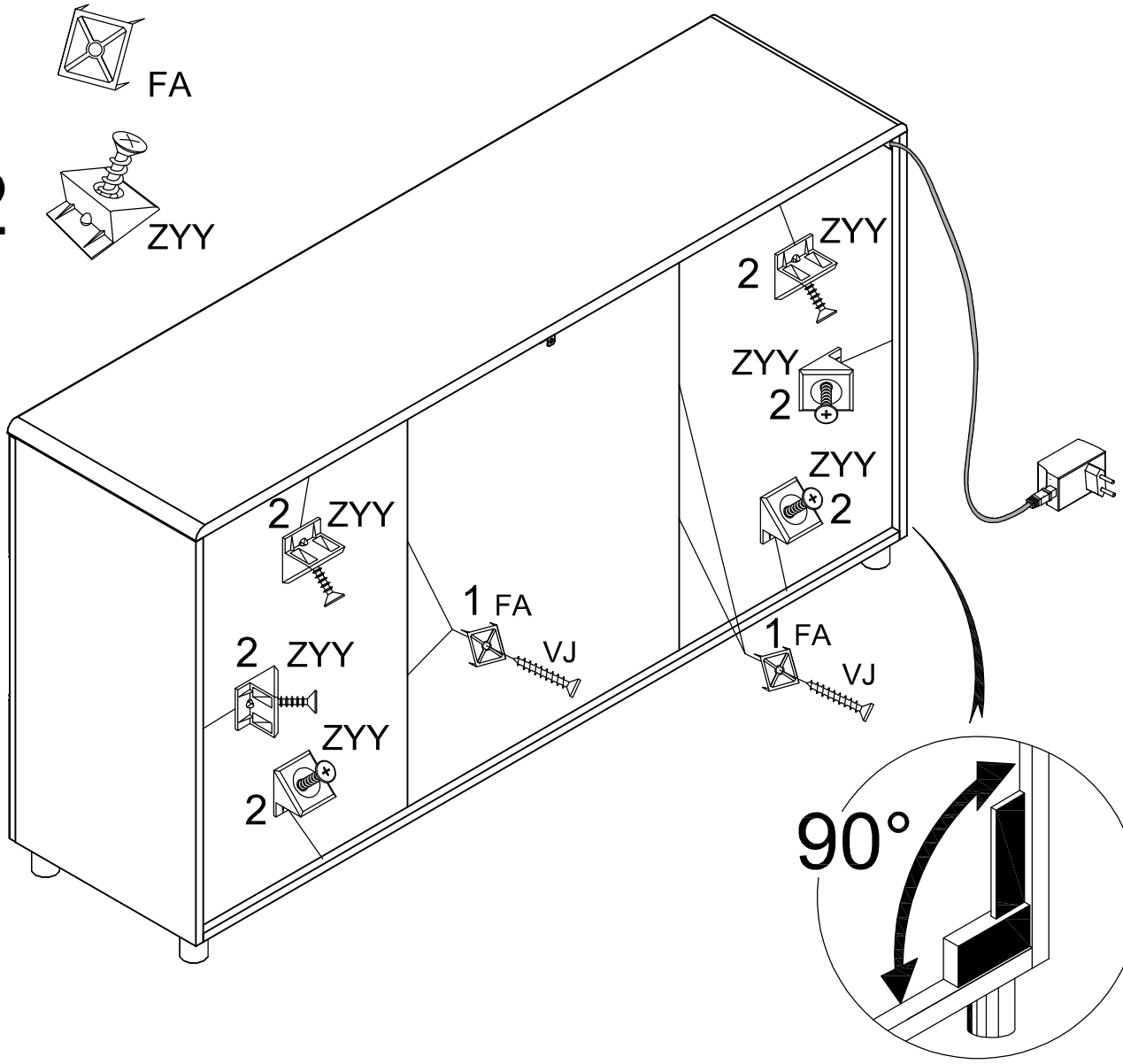

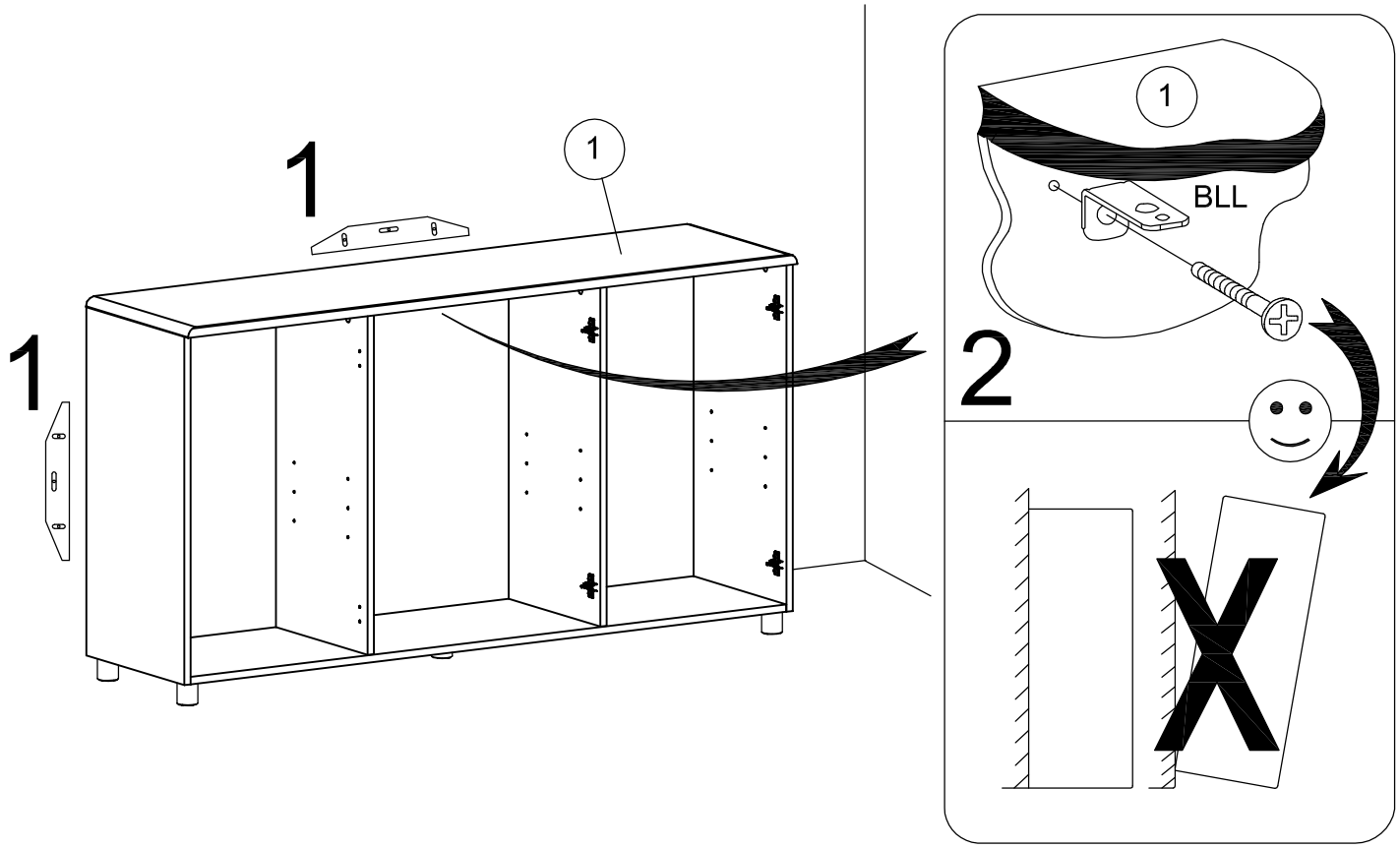

(FR) Pour votre sécurité: Fixation du meuble au mur Attention, la fixation doit être réalisée par une personne competente car cela necessite des chevilles adapteés a la nature de votre mur.

(GB) For your own safety: attach the furniture to the wall. Important: The furniture must be attached by a qualified person using dowels that are suited to the type of wall.

(D) Fűr ihre Sicherheit: Befestigung des Móbelstűcks an der Wand Achtung, die Befestigung muss von einem Fachmann vorgenommen werden, well sie an die Wand angepasste Dűbel erfordert.

(RO) Atentiune: mobilierul trebuie sa fie fixat de catre o persoana calificata care sa utilizeze suruburi adaptate tipului de perete

(E) Para su seguridaded: Fijación del meuble a la pared Ojo! La fijación deberá lievaria a cabo una persona competente ya que necẽsiterá unos tacos adaptados a tipo de pared.

(PT) Para a sua seguranca: Fixação do móvel na parede. Atenção, a fixacao deve efectuada por uma pessoa competente, pois exige a utilização de cavilhas adaptadas à natureza da parede.

(I) Per la vostra sicurezza: fissaggio del mobile alla parete. Nota bene, il fissaggio deve essere esequito da personale specializzato, poiché l'utilizzo di tasselli adattati alla parete.

(NL) Voor uw veillgheld: Bevestiging van het meubel aan de muur. Let op, de beversting moet worden uitevoerd door een bevoegd persoon, want hiervoor zijn pluggen nodig diespecifieck geschikt zijn voor de betreffende muur.

21

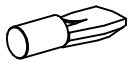
BWD x 8

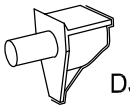
DJ x 4

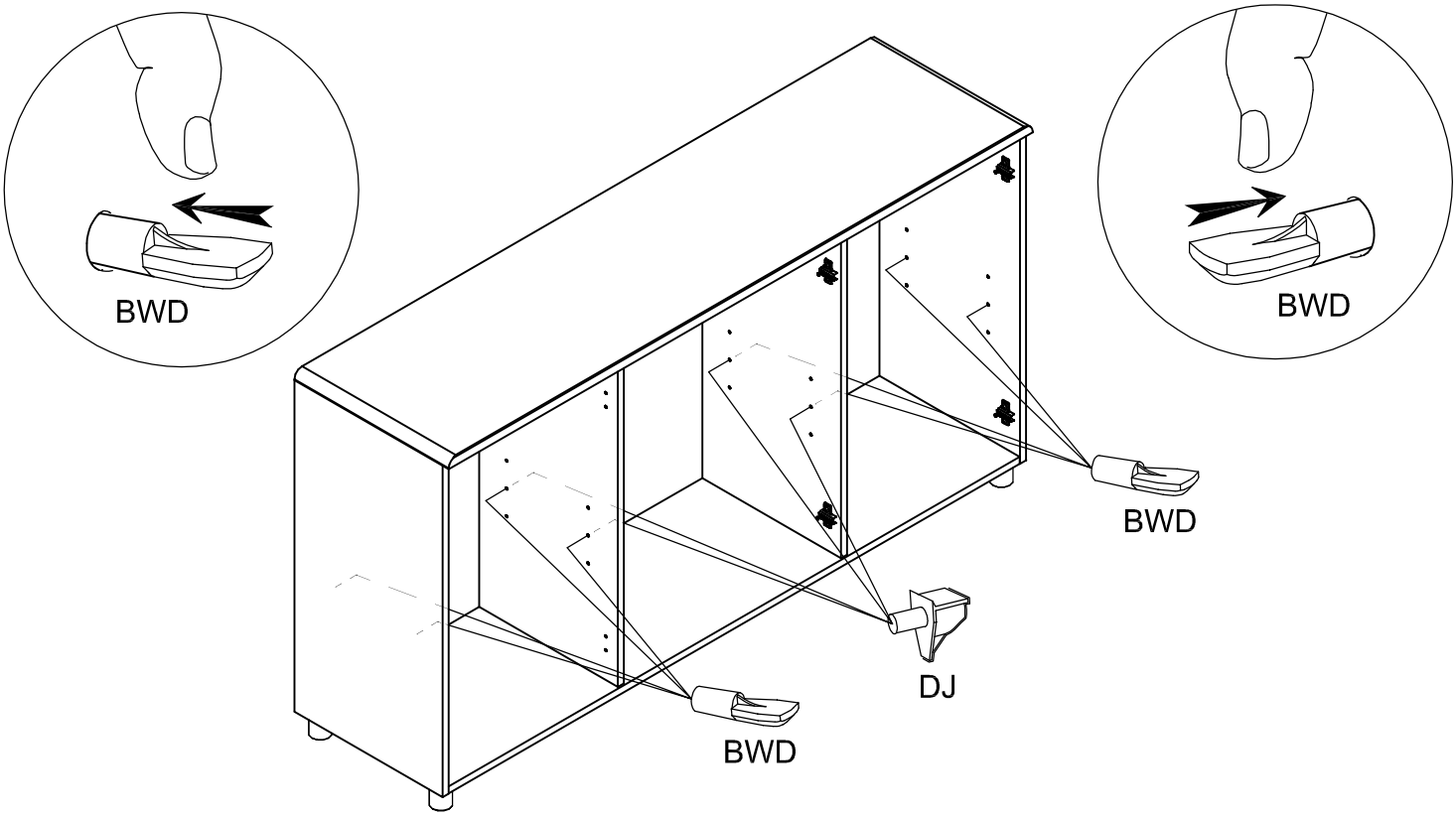

22

RT x 6

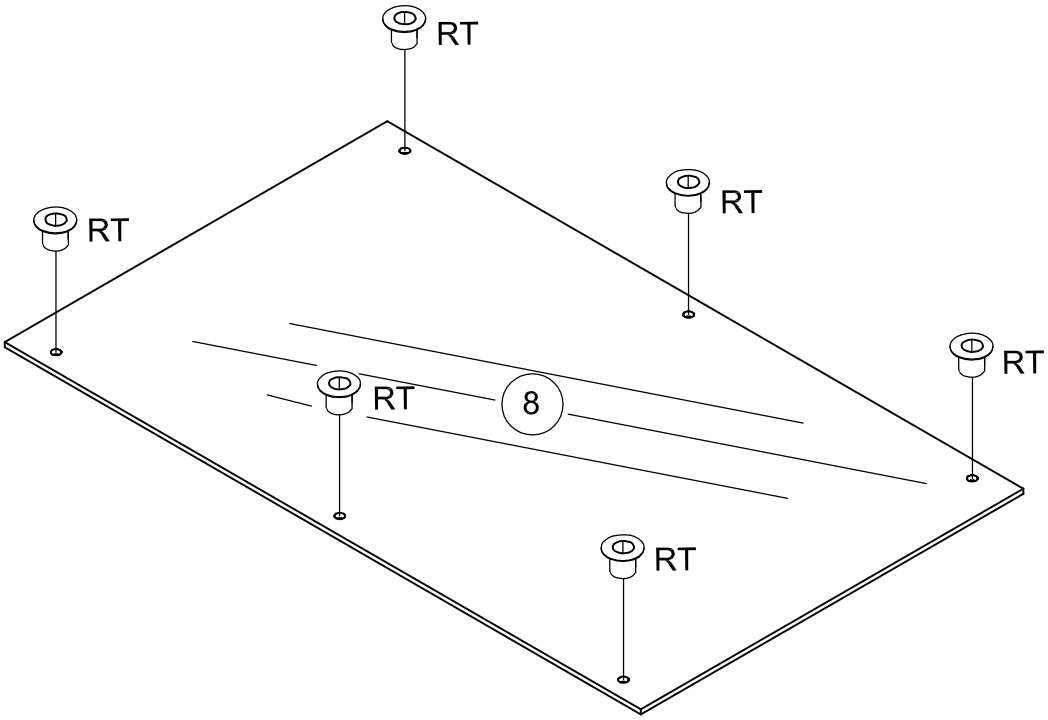

23

AMO x 6

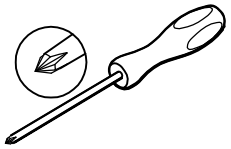

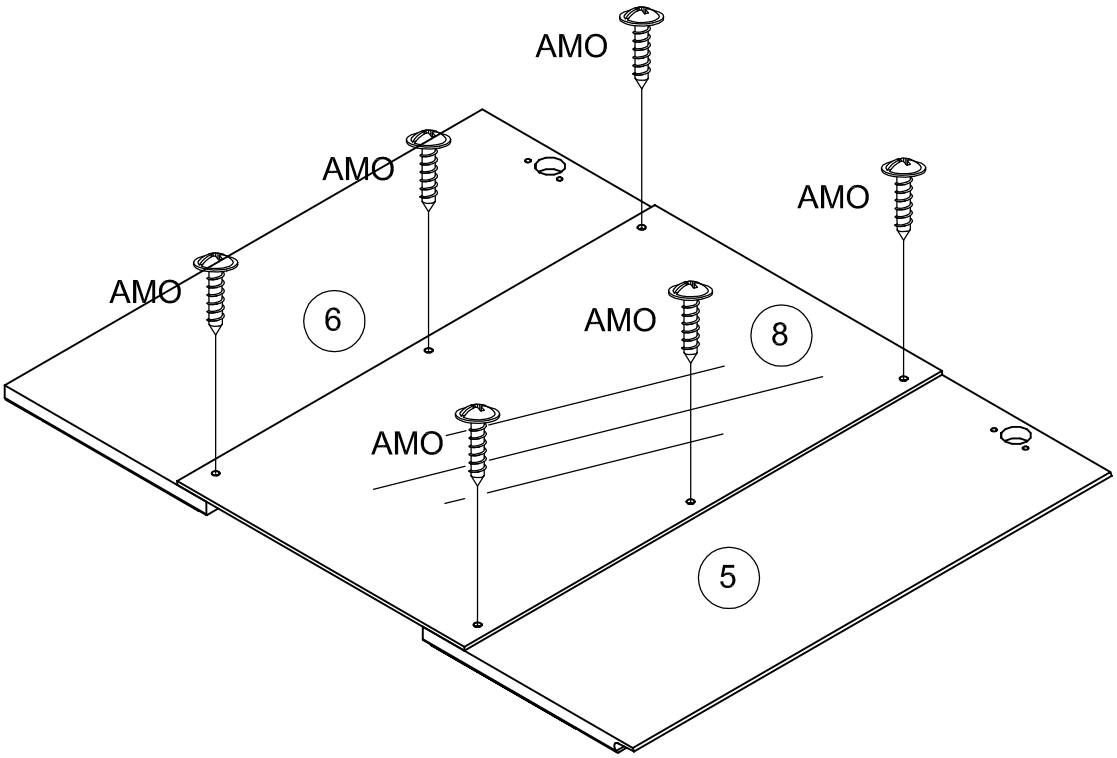

24

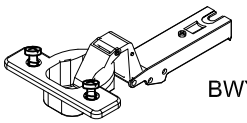

BWY x 2

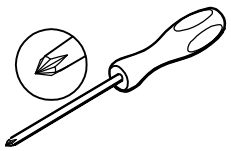

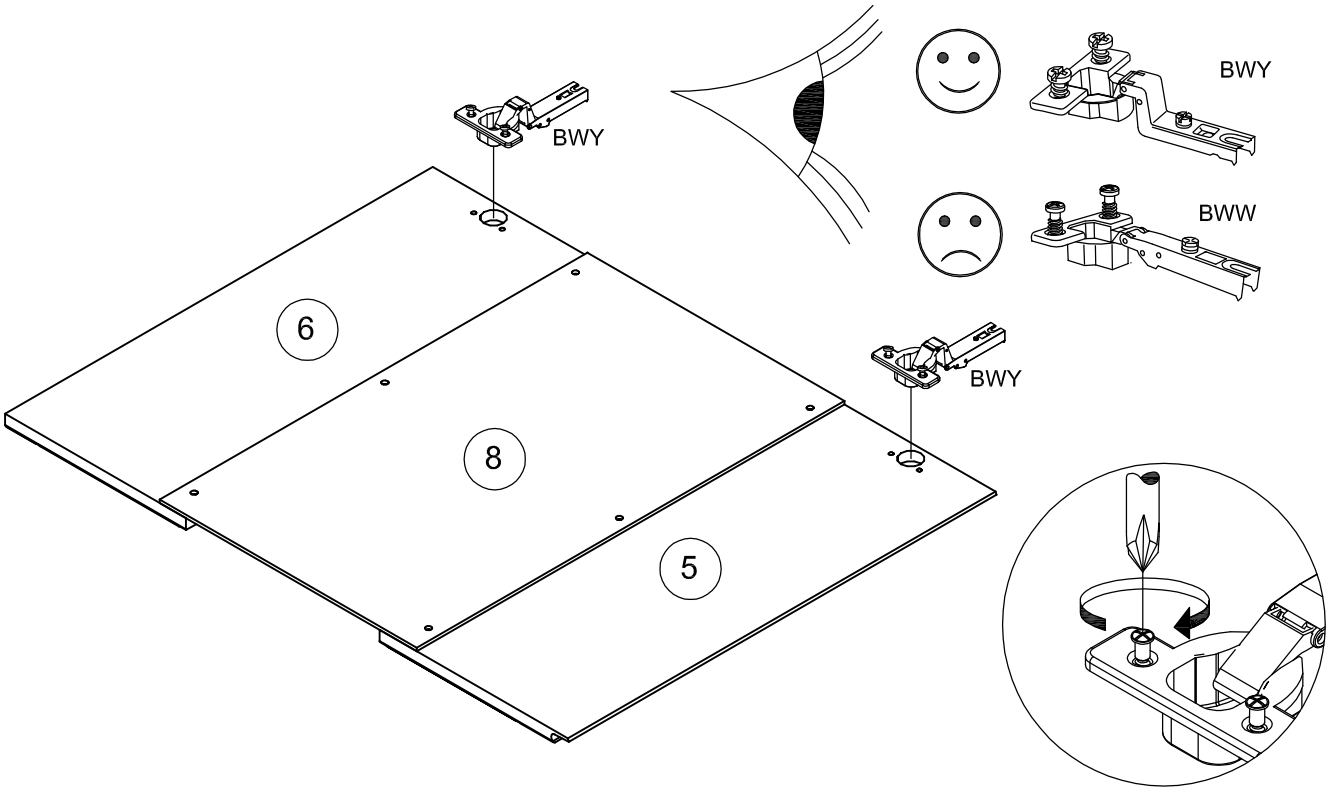

25

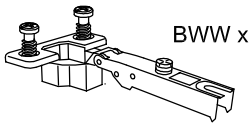

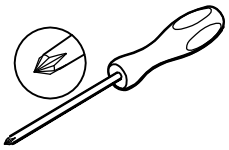

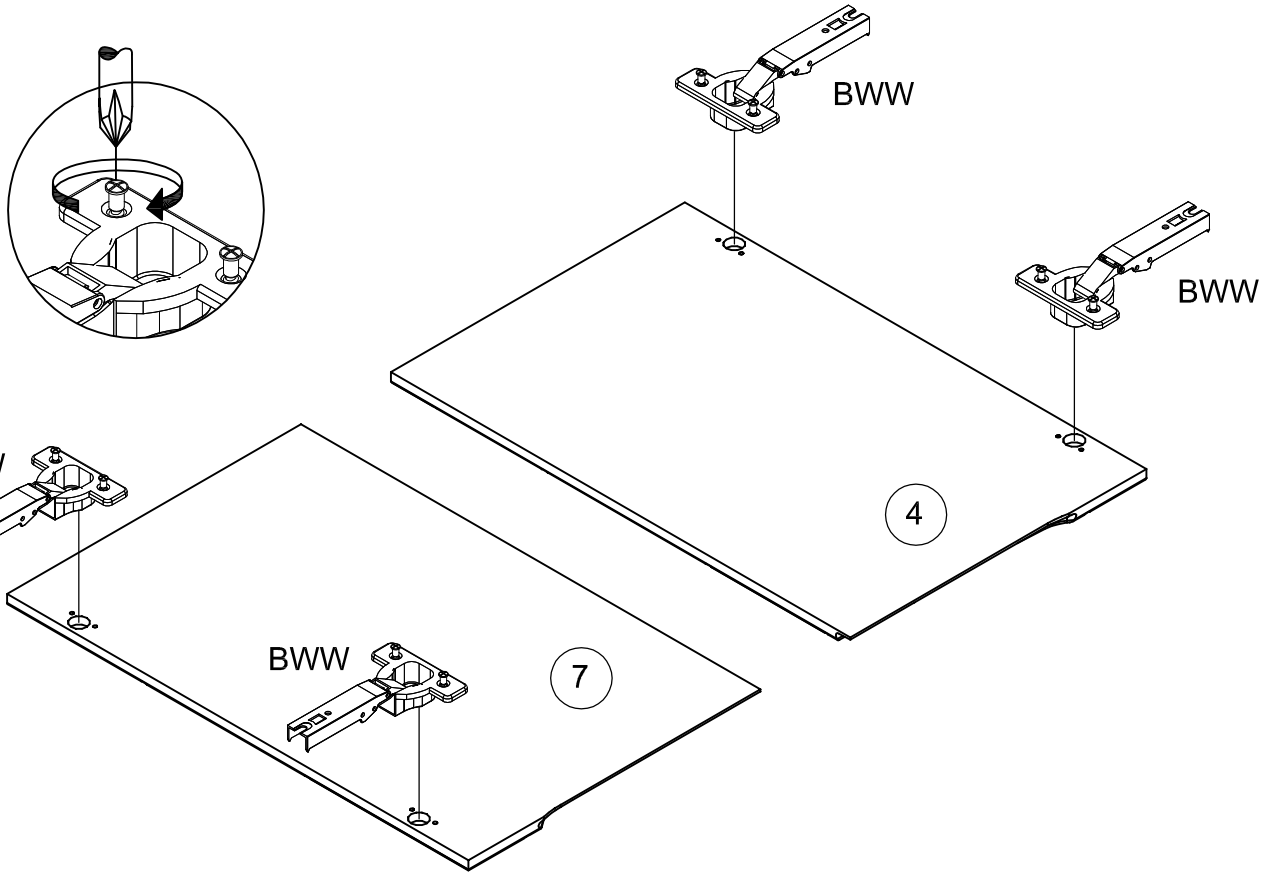

26

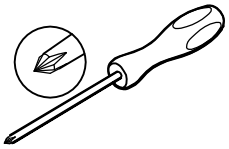

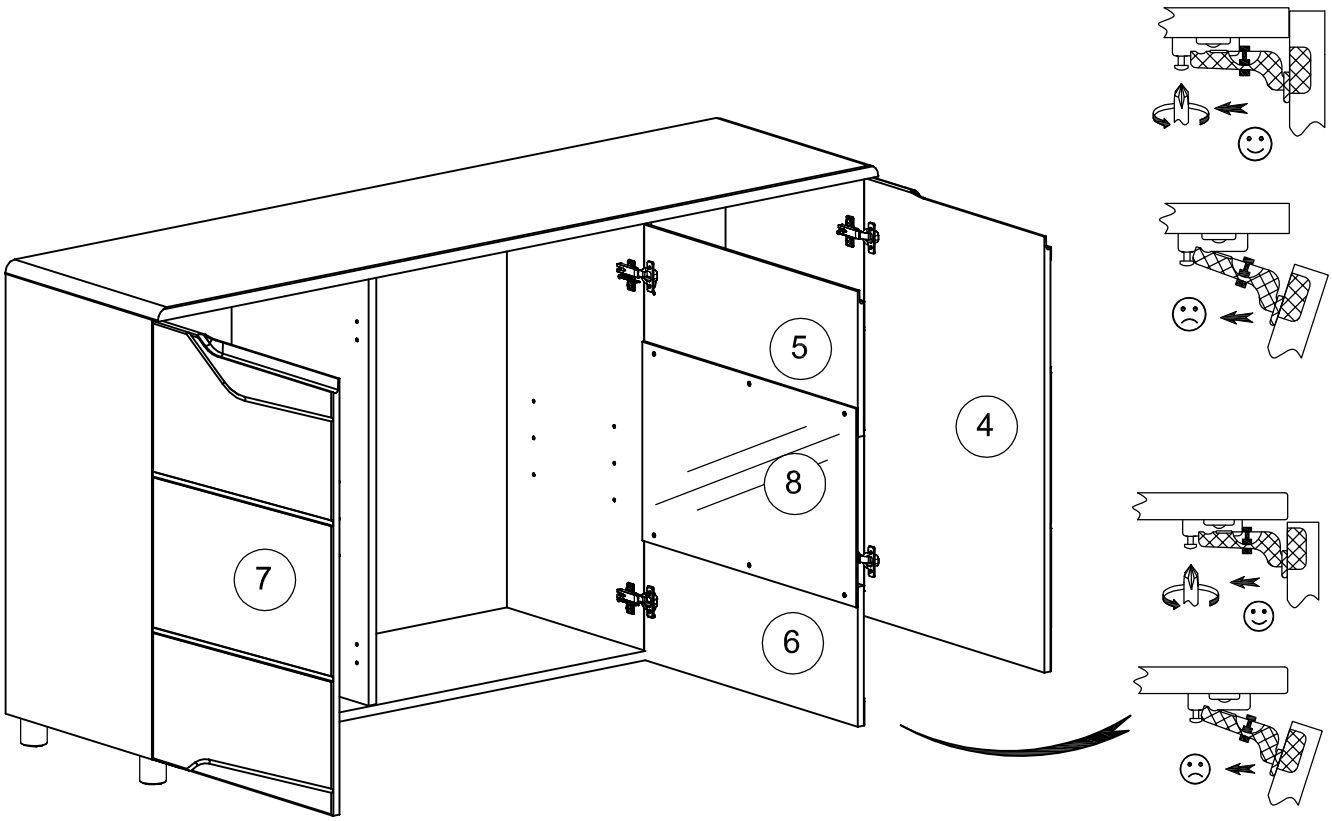

27

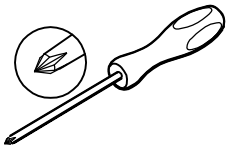

RCH-N

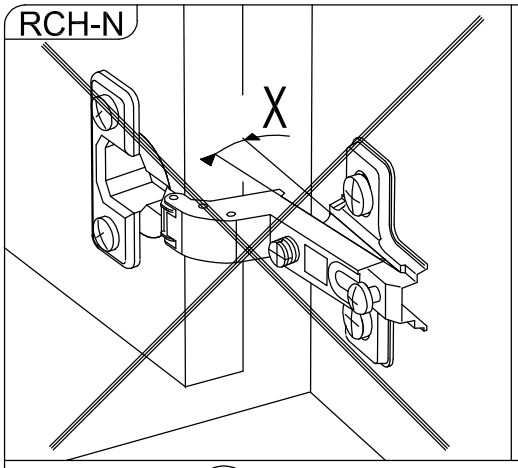

MONTAGE

GB LEAFLET
D AUFBAUANLEITUNG
E MONTAJE
P MONTAGEM
I MONTAGGIO
F MONTAGE

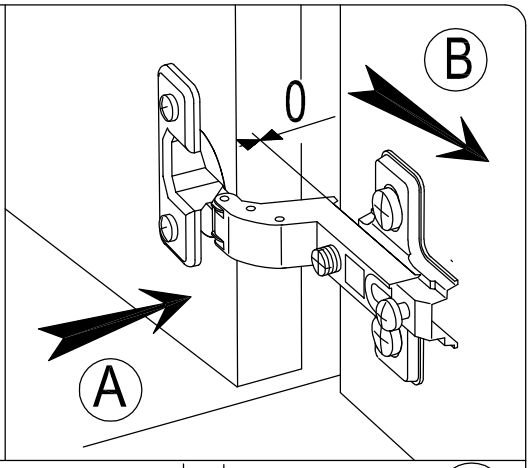

AFSTELLING
GB ADJUSTING
D ANPASSUNG
E AJUSTER
P REGULACAO
I AGGIUSTAMENTO
F REGLAGE

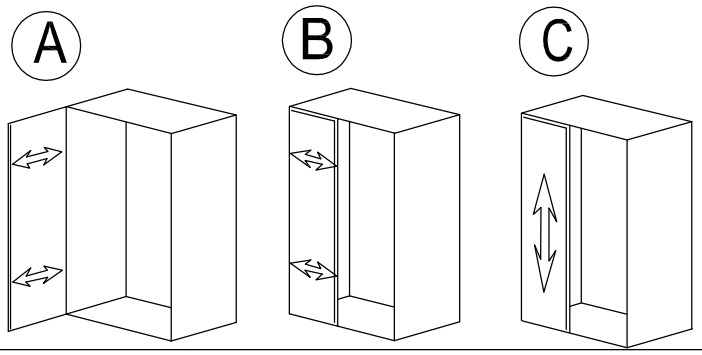

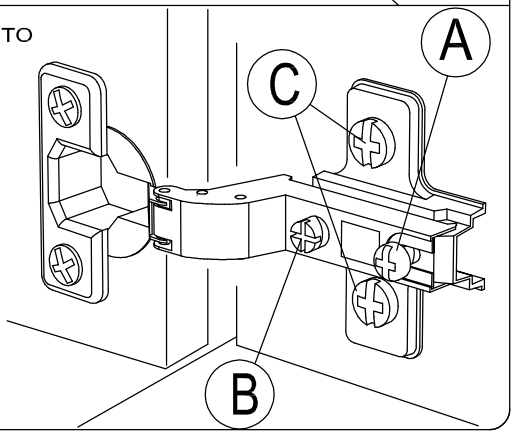

28

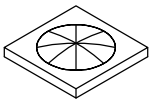

AQO x 3

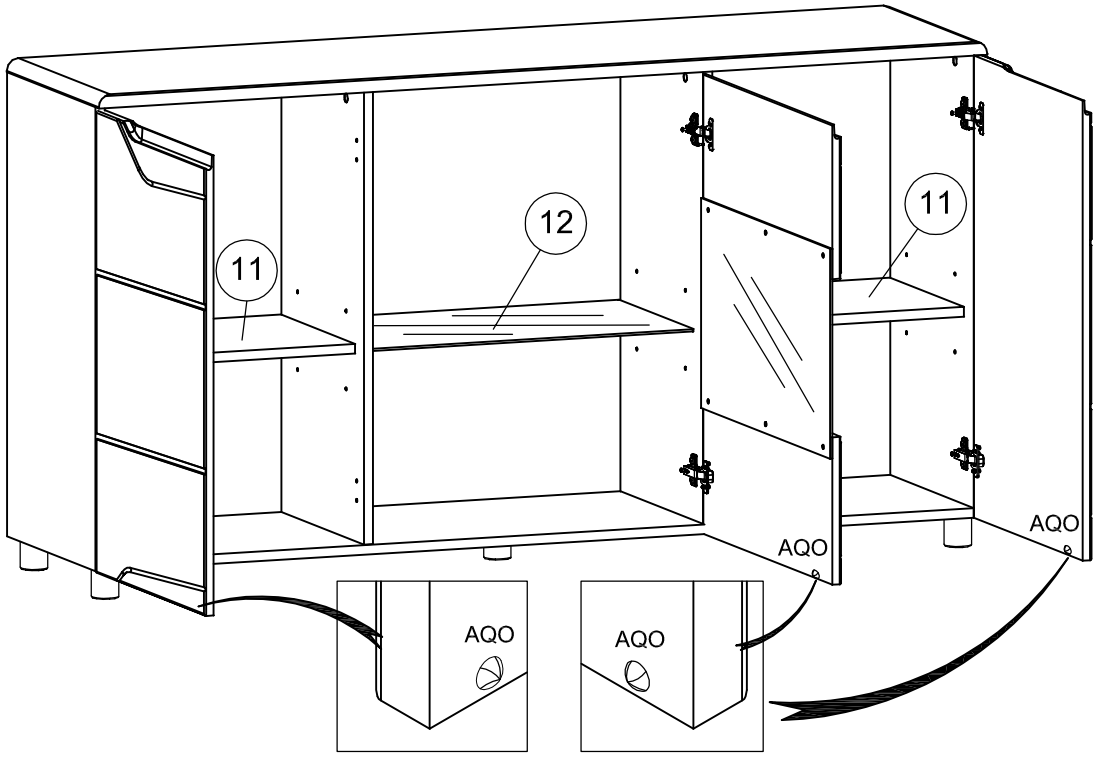

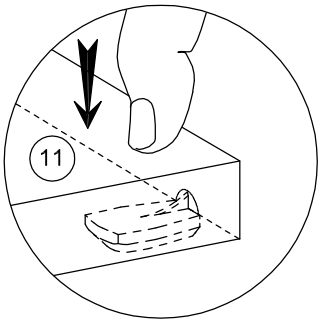

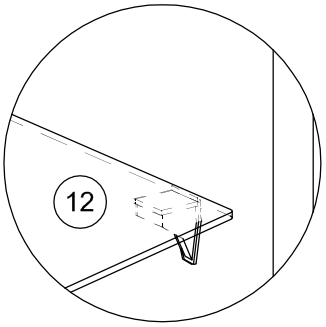

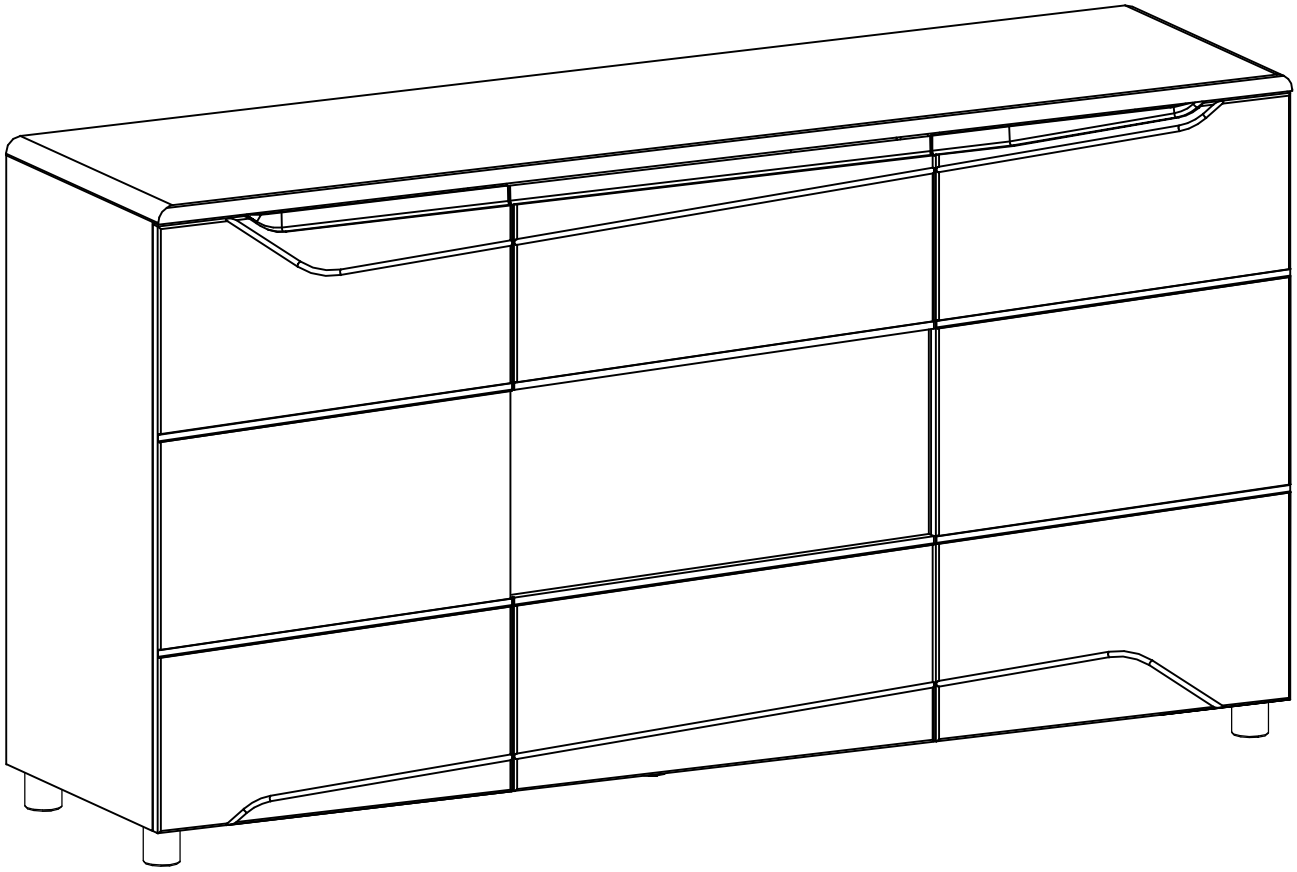

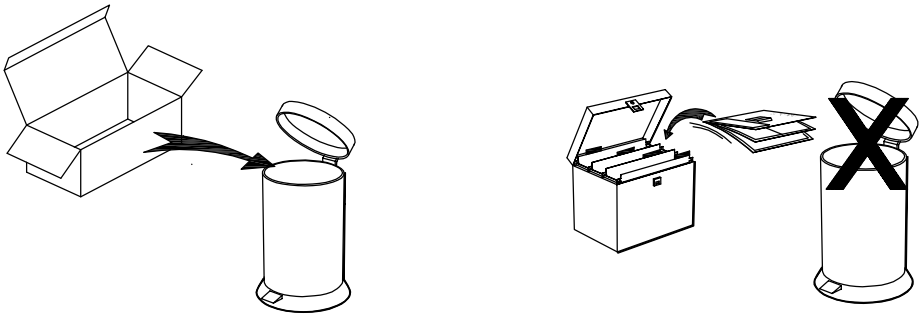

Faites un geste pour l'environnement en triant vos déchets d'emballage
Make a gesture for the environment by sorting out your waste of packaging
Machen Sie eine Bewegung fur die Umwelt, ihre Verpackungsabfalle sortierend
Haga un gesto para el medio ambiente escogiendo sus residuos de embalaje

---

Les meubles contenant des panneaux à base de bois (panneaux de particules, panneaux de fibres, contreplaqué...) peuvent émettre des substances polluantes dans l'air intérieur. Il est ainsi recommandé, après l'installation du meuble dans son logement, d'aérer fréquemment la pièce concernée pendant au moins quatre semaines afin de réduire son exposition aux polluants émis par le meuble

Consigne d'entretien pour les pièces laquées
a) Ne jamais utiliser de chiffons abrasifs mais toujours un tissu doux et légèrement humide, éviter de frotter la surface fortement
b) les produits de nettoyage doivent être des produits à base naturelle, jamais d'eau de Javel , d'alcool , de solvant, d'ammoniaque
c) produits suggérés : eau avec léger savon naturel ou produits pour le verre

Care instructions for enamel-painted parts
a) Never use abrasive pads but always a soft, slightly damp cloth. Avoid vigorous rubbing.
b) Cleaning products must always be natural-based. Never use bleach, spirits, solvents or ammonia.
c) Suggested products: water with mild natural soap or products for glass.

Consigli di mantenimento pezzi laccati
a) mai utilizzare stracci abrasivi, ma sempre del tessuto soffice e leggermente umido; evitare di strofinare la superficie con forza
b) i prodotti per la pulizia devono essere dei prodotti neutri, assolutamente non acqua di Javel, alcool, solventi, ammoniaca o i prodotti utilizzati in cucina per la pulizia del grasso delle pentole o dei piani lavoro
c) prodotti consigliati: acqua leggermente saponata con sapone neutro o prodotti per i vetri, tipo “vetril, glass”

Pflegehinweise für die Lackierten Teile
a) Niemals Scheuermittel anwenden, nur leicht angefeuchtete Lappen benutzen, die Oberflächen niemals stark scheuern.
b) Reinigungs-Produkte sind auf natürlicher Basis auswählen, niemals Bleichmittel, Alkohol, Lösungsmittel oder Ammoniak anwenden.
c) Empfohlene Produkte : Seifenwasser oder Glasreinigungsprodukte

Consigna de mantenimiento para las piezas lacadas
a) no utilizar nunca trapos abrasivos sino siempre un tejido suave y ligeramente húmedo, evitar frotar con fuerza la superficie
b) los productos de limpieza deben ser productos de base natural, nunca de agua de Javel (hipoclorito sódico), de alcohol, de disolvente o de amoniaco
c) productos recomendados: agua con un poco de jabón natural o productos para el vidrio

Instruções de manutenção para as peças lacadas
a) Não utilizar, de modo algum, panos abrasivos, mas sim apenas um pano macio e ligeiramente húmido, evitar esfregar a superfície com força
b) Os produtos de limpeza devem ser produtos à base de ingredientes naturais, nunca usar lixívia, álcool, solvente, amoníaco
c) Produtos recomendados : água com um pouco de sabão natural ou produtos para vidro

Onderhoudinstructies voor de gelakte onderdelen
a) gebruik nooit schuurdoekjes, maar altijd een zachte, licht vochtige lap en ga het oppervlak niet stevig boenen
b) de schoonmaakmiddelen moeten op natuurlijke basis zijn; gebruik nooit bleekwater, alcohol, oplosmiddel of ammoniak
c) aanbevolen middelen: een sopje van natuurzeep of een glasschoonmaakmiddel