980896

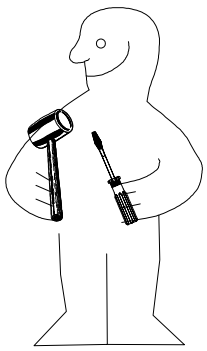

1.

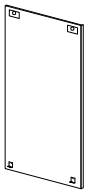

2.

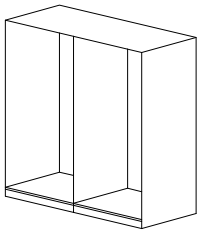

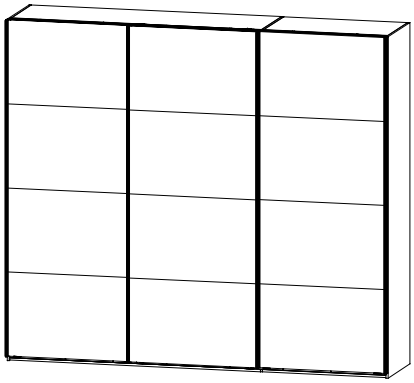

SHS 270

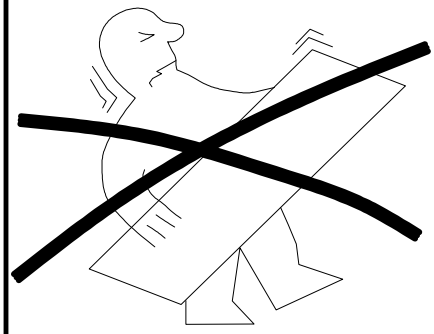

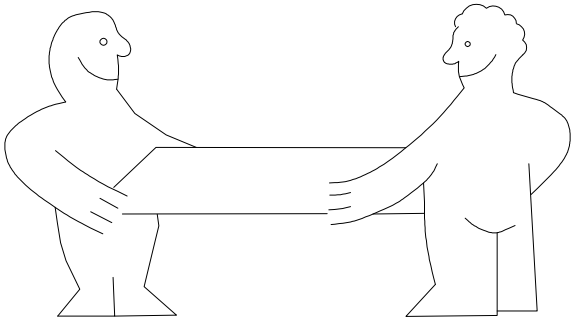

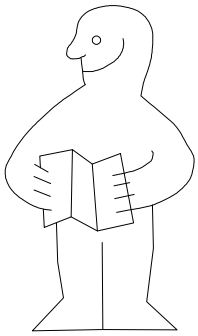

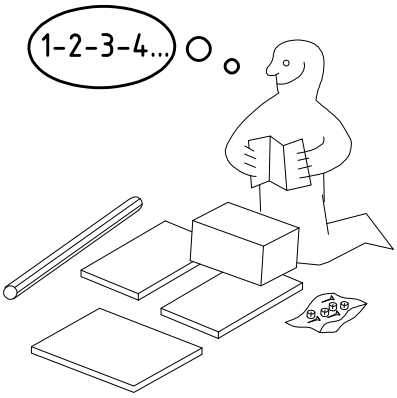

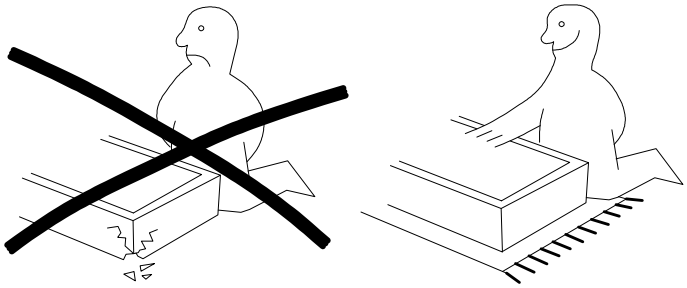

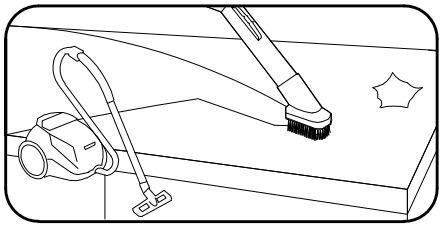

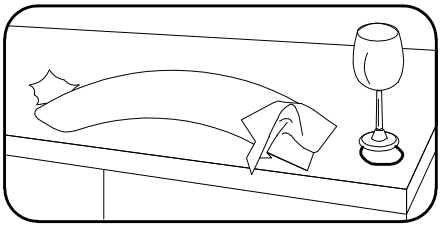

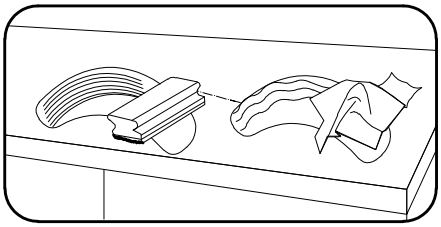

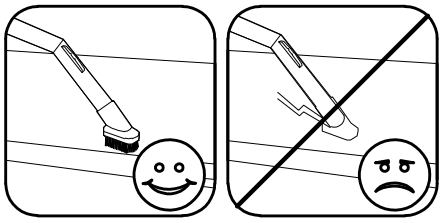

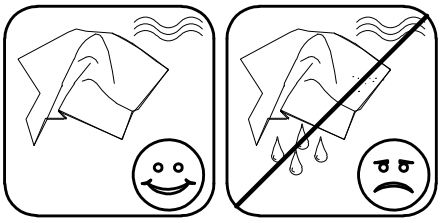

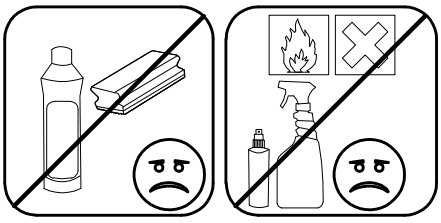

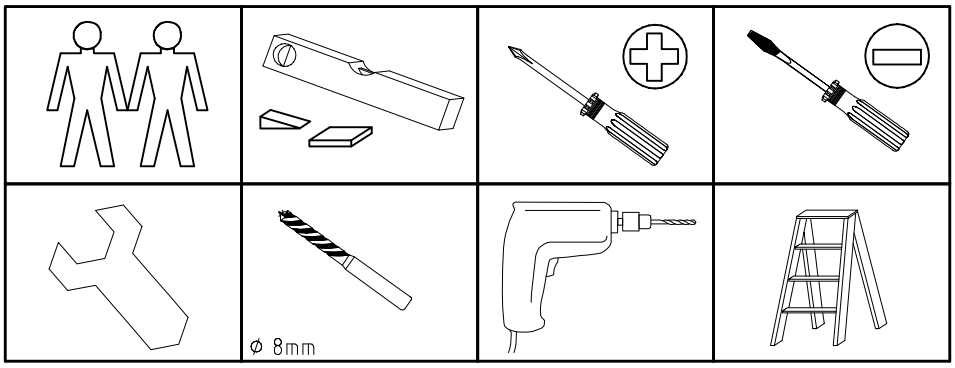
ø 8mm

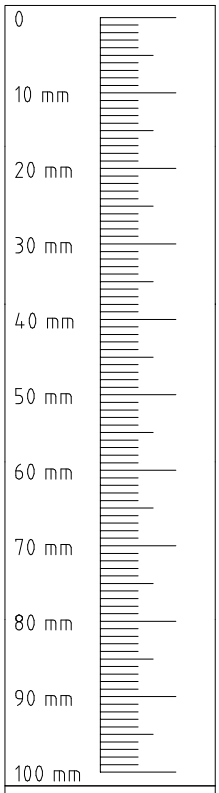
0
10 mm
20 mm
30 mm
40 mm
50 mm
60 mm
70 mm
80 mm
90 mm
100 mm

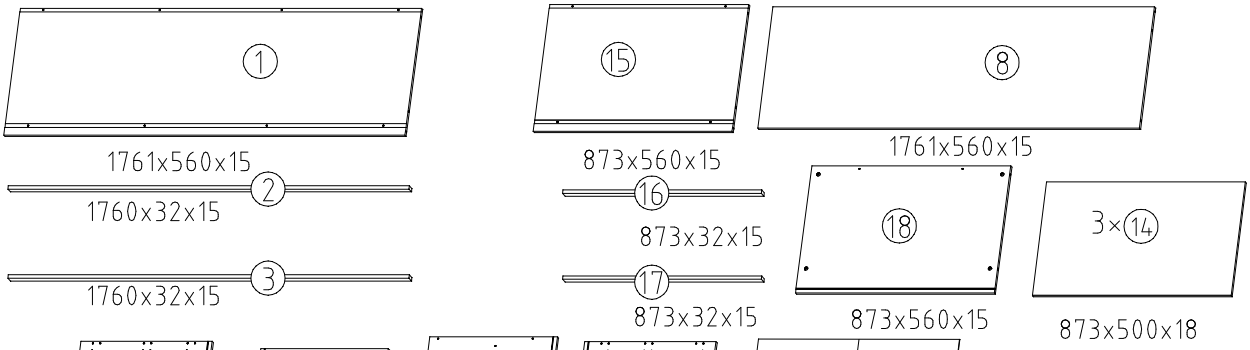
1
1761x560x15
2
1760x32x15
3
1760x32x15
15
873x560x15
16
873x32x15
17
873x32x15
8
1761x560x15
18
873x560x15
3×14
873x500x18

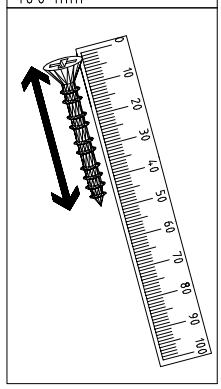

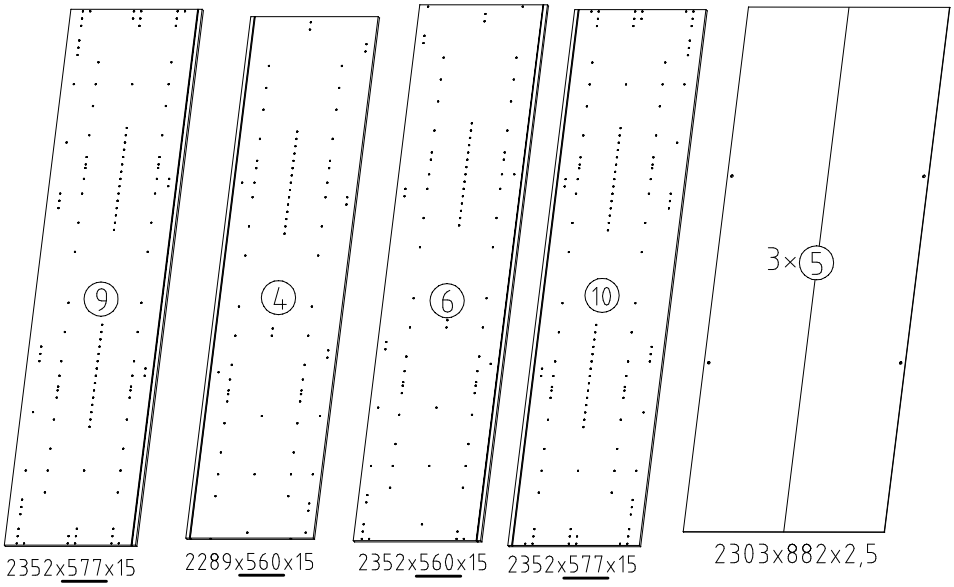
9
2352x577x15
4
2289x560x15
6
2352x560x15
10
2352x577x15
3×5
2303x882x2,5

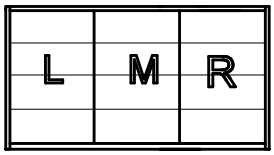
L
M
R

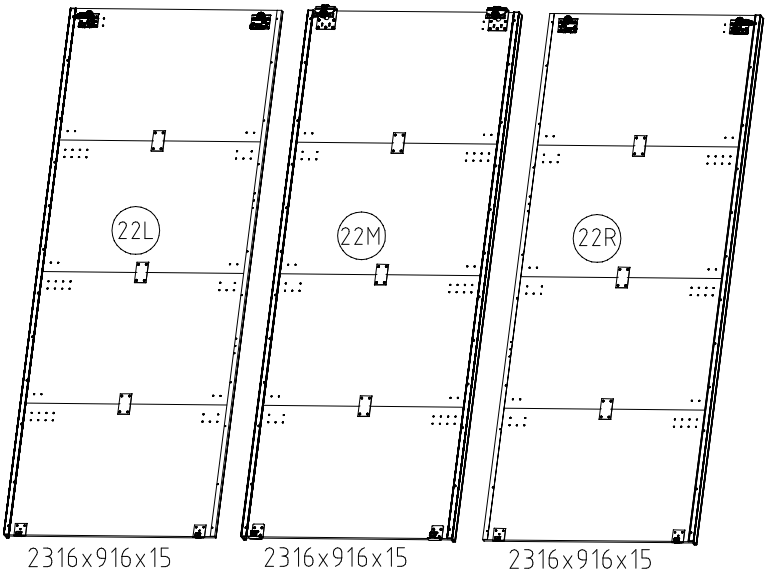
22L
2316x916x15
22M
2316x916x15
22R
2316x916x15

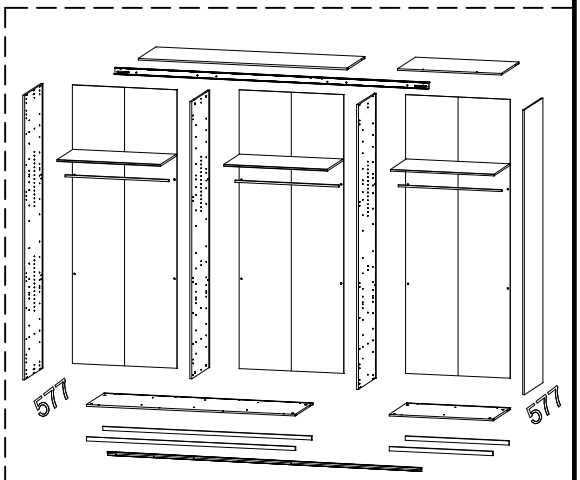
577
577

1x **FPN**
1316/1760
2204/2648/3092/3536

1x **SWT-LP NSP**
1316/1760
2204/2648/3092/3536
ST

SWT 1	2x
SWT2	2x
SWT8 (L)	1x
SWT9 (R)	1x
SWH 6	2x
SWH 7	4x
SWH-SKL (L)	1x
SWH-SKR (R)	1x
SWT-ST	2x
SWT-SM5	2x
6,3 x 10,5 mm T2 111 030	34x
H5 114 183	9x
SP13 4 X 13mm 121 122	114x
3,5 x 22 mm G24 121 004	8x
M4 x 13 mm GH13 121 xxx	6x
M4 x 10 mm G43 121 xxx	6x
3,5 x 35 mm G14 121 375	4x
SW-STM	1x

A 111 102	20x
C 111 103	12x
M6 x 11 mm T6 121 181	12x
J1 111 174	12x
L7 111 610	12x
K1 117 001	6x
K20 870mm 112 402	3x
3,5 x 15 mm G1 121 370	20x
3,5 x 35 mm G14 121 375	16x
SBV	12x
o10 111 052	1x
SP13 4 X 13mm 121 122	1x
F3	4x

4x (117c) 2316mm

2x (117b) 2316mm

2x (117d)

2x (117e)

(117d) (117e)

(117c)

(117b)

(22) 12x

916 x 579 x 15

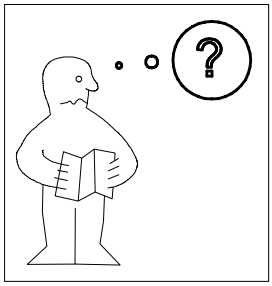

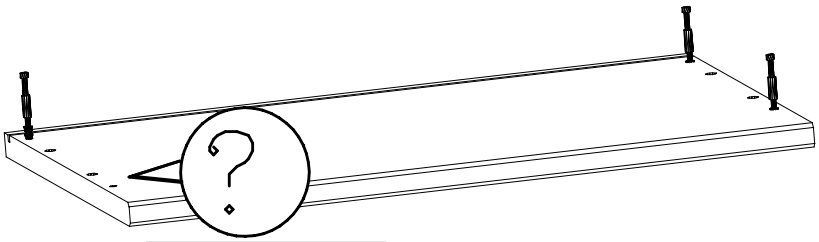

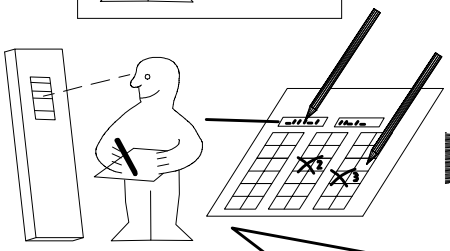

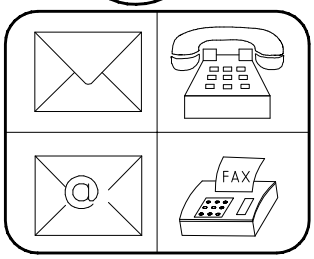

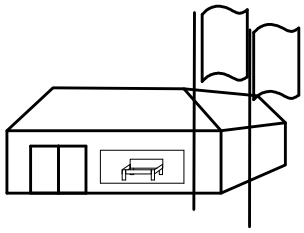

Auftrag/Order-No No. de Commande	

Kunde/Customer Client	

1

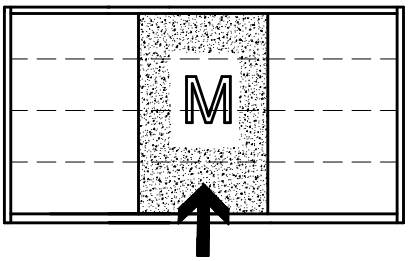
M

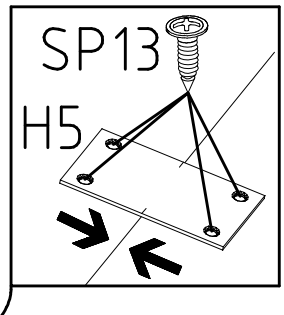
SP13
H5

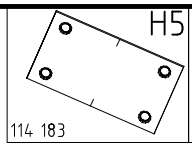
H5
114 183

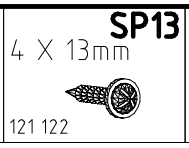
SP13
4 X 13mm
121 122

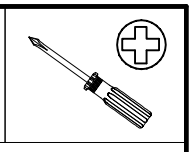

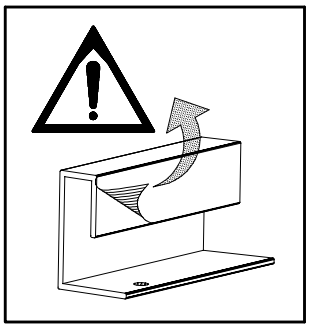

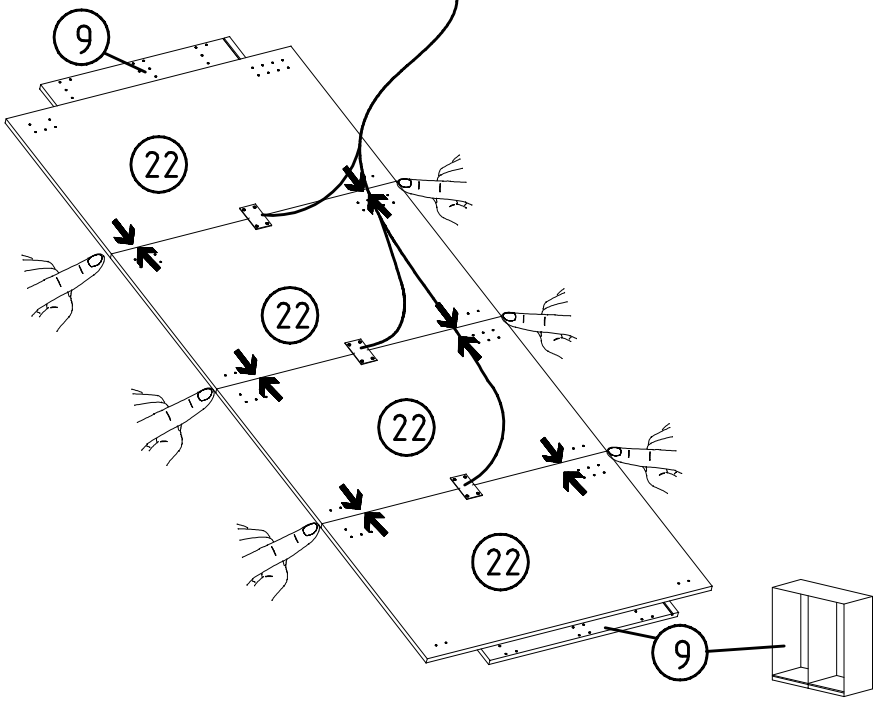
9
22
22
22
22
9

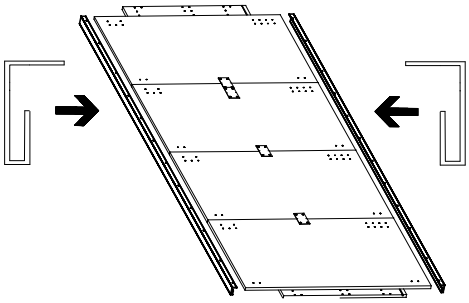

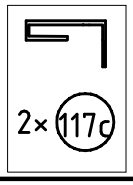
2× 117c

2

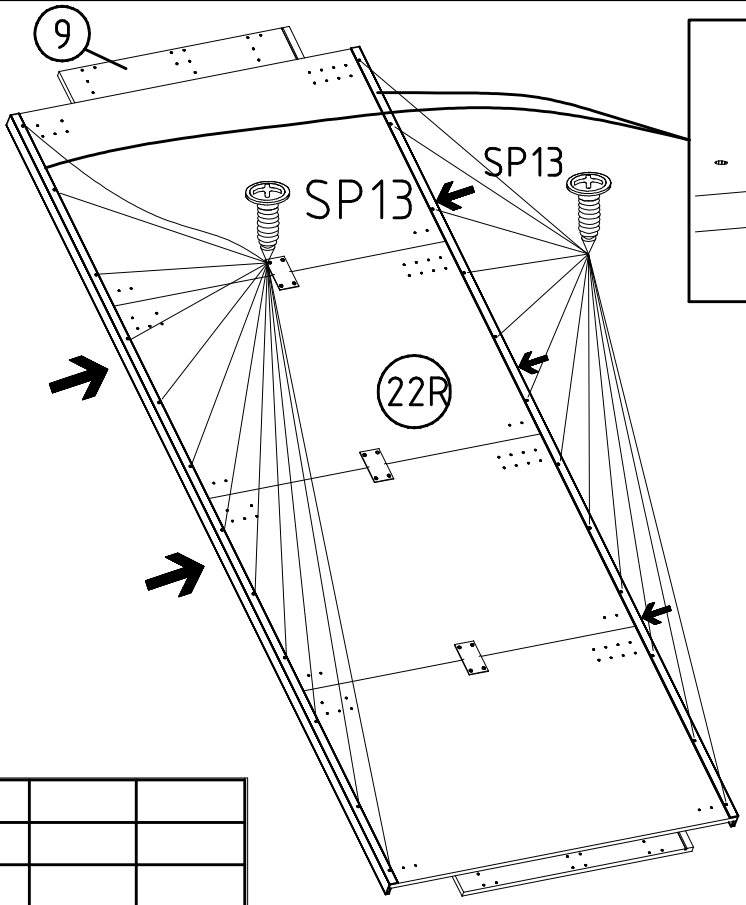
9
SP13
SP13
22R

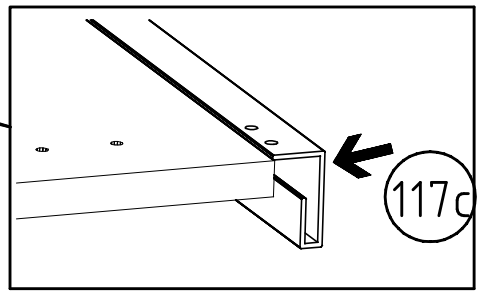
117c

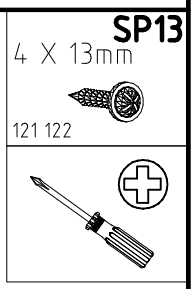
SP13
4 X 13mm
121 122

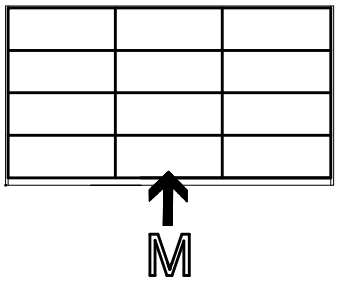
M

3

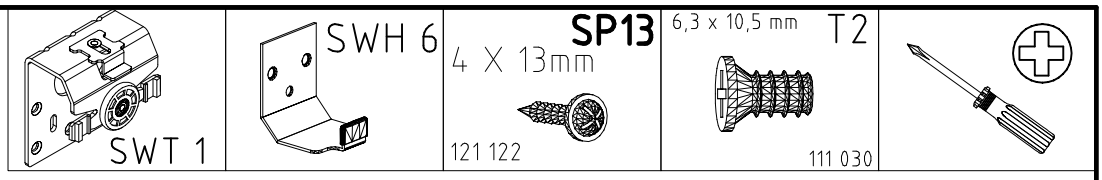

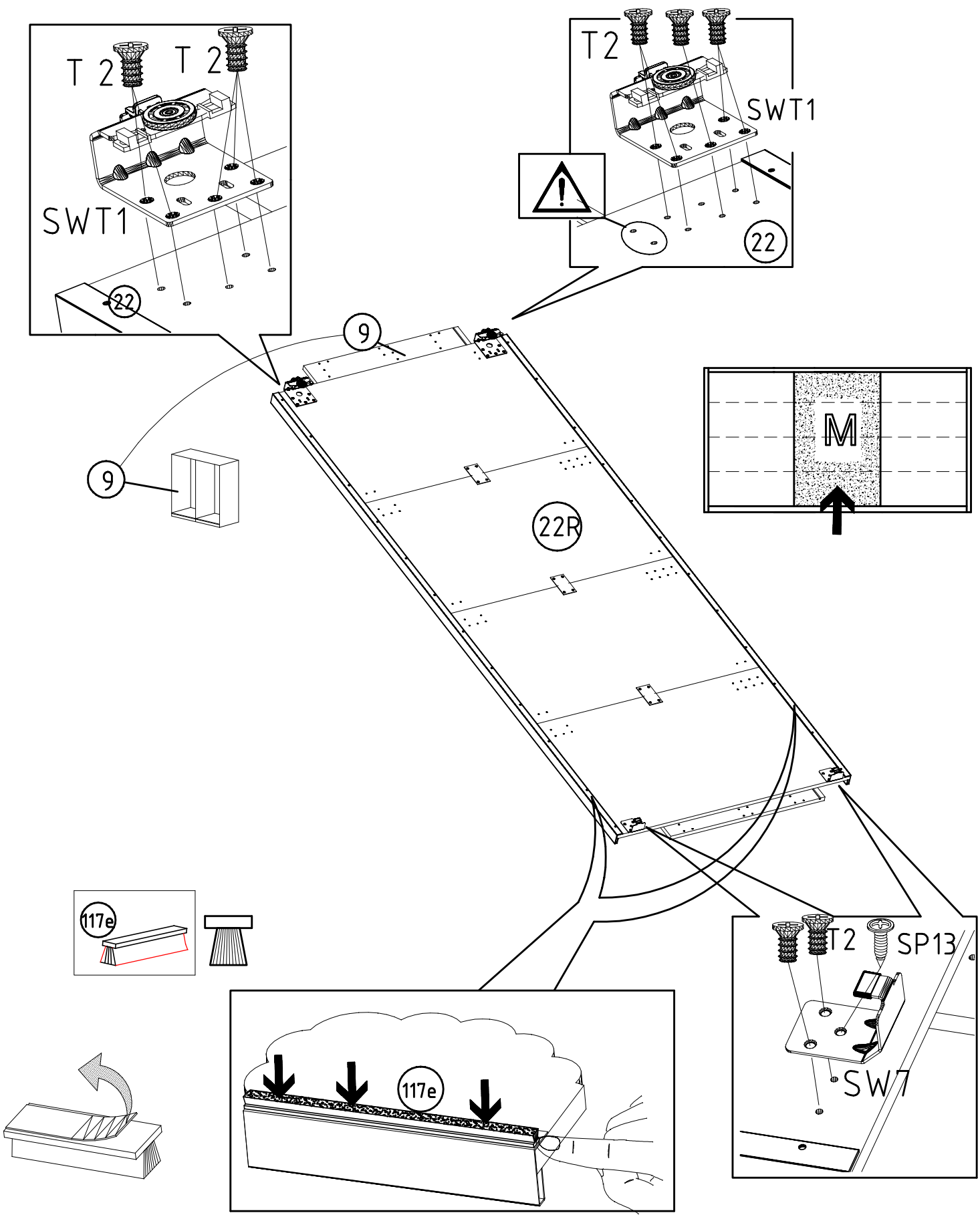

980896	19.06.18 / -	06 18	5/18

4

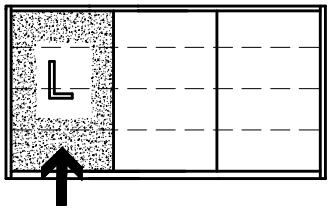
L

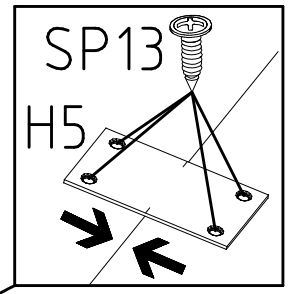
SP13
H5

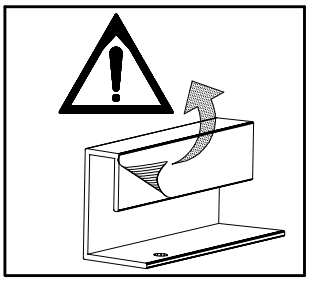

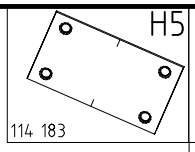
H5
114 183

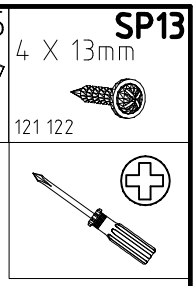
SP13
4 X 13mm
121 122

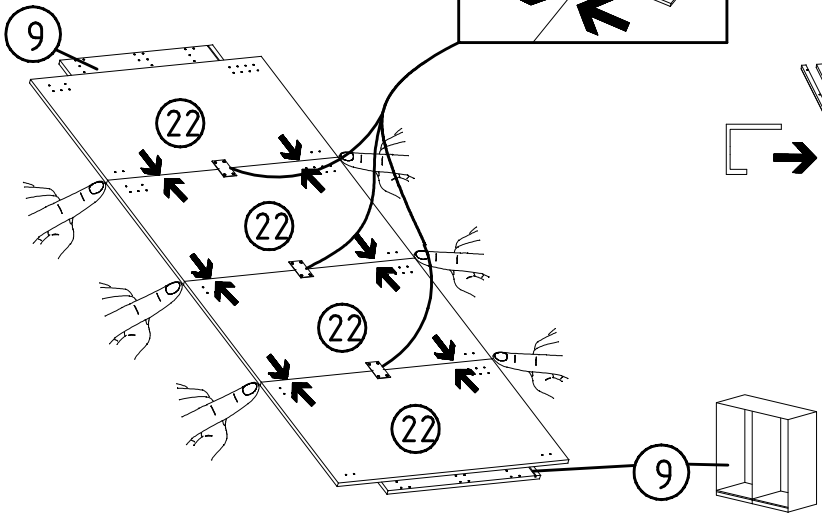
9
22
22
22
22
9

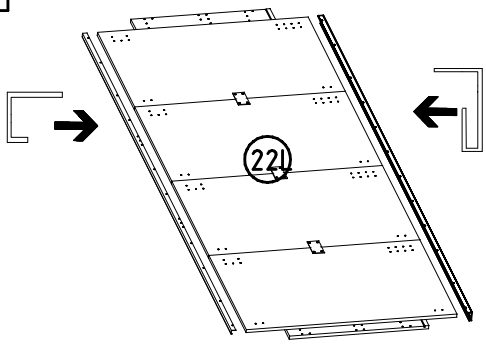
22L

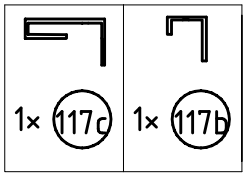
1× 117c
1× 117b

5

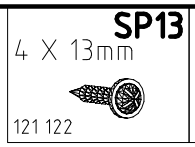
SP13
4 X 13mm
121 122

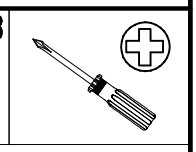

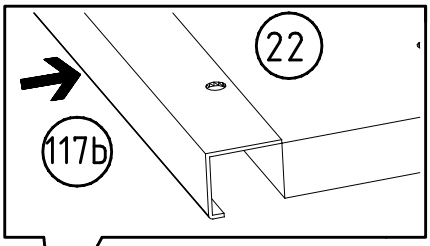
22
117b

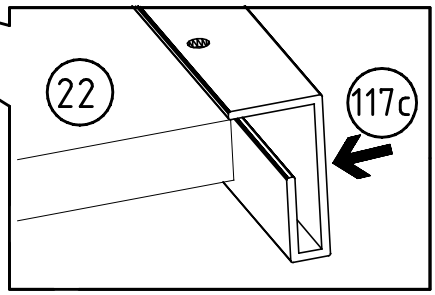
22
117c

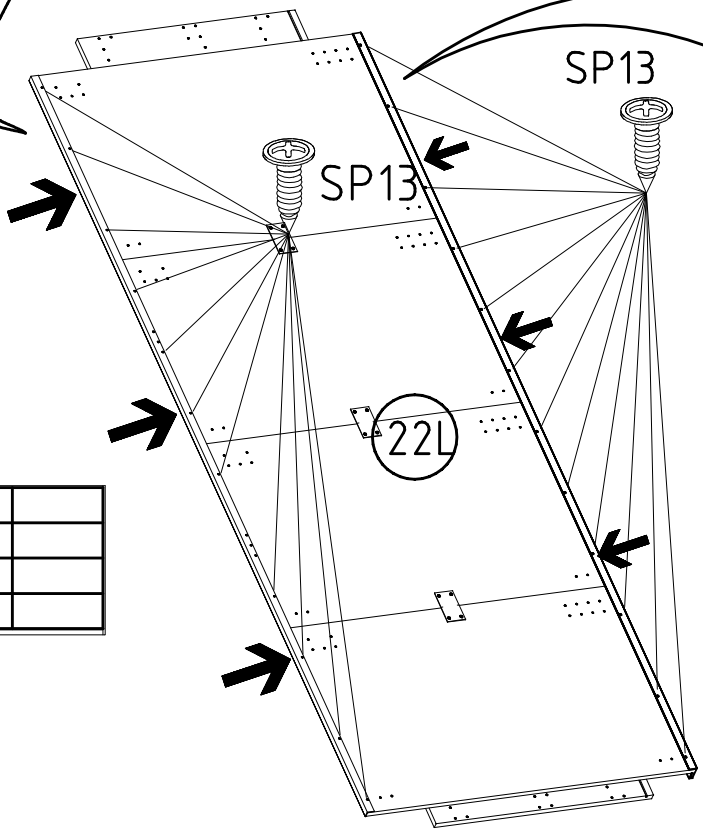
SP13
SP13
22L

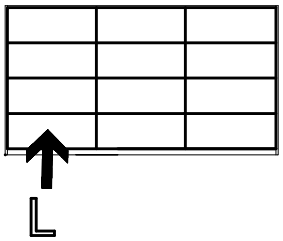
L

6

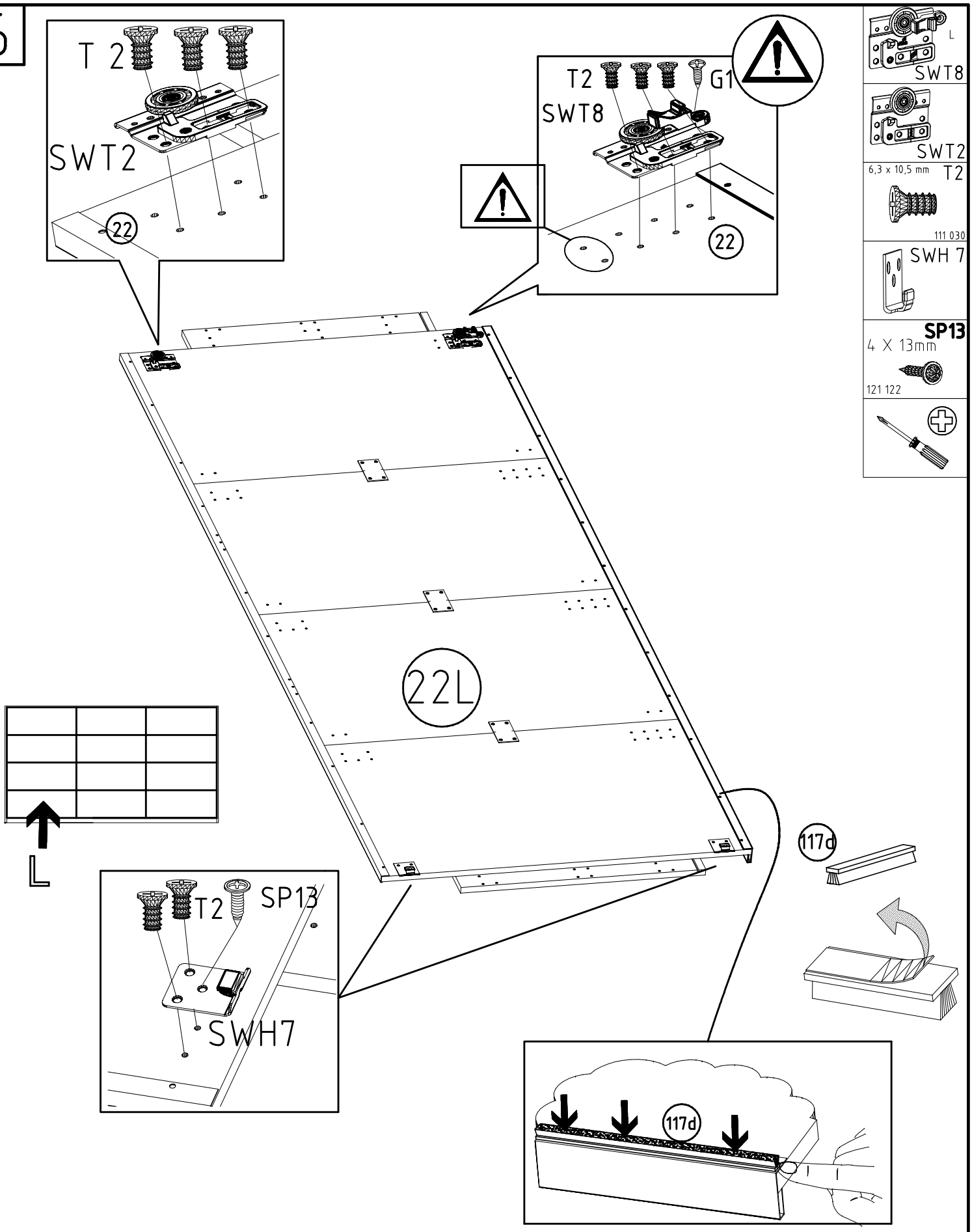
T 2
SWT2
22
T2
G1
SWT8
22
22L
L
T2
SP13
SWH7
117d
117d
SWT8
L
SWT2
6,3 x 10,5 mm
T2
111 030
SWH 7
SP13
4 X 13mm
121 122

7

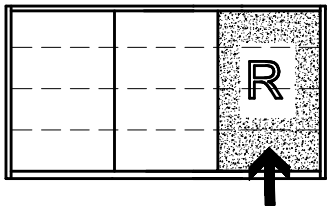
R

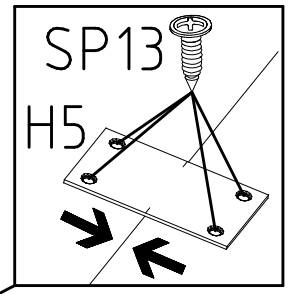
SP13
H5

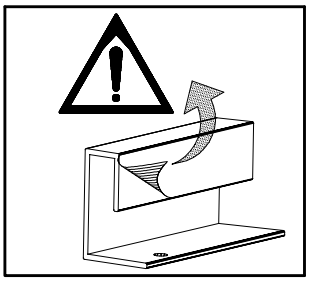

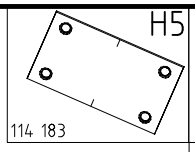
H5
114 183

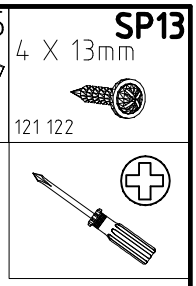
SP13
4 X 13mm
121 122

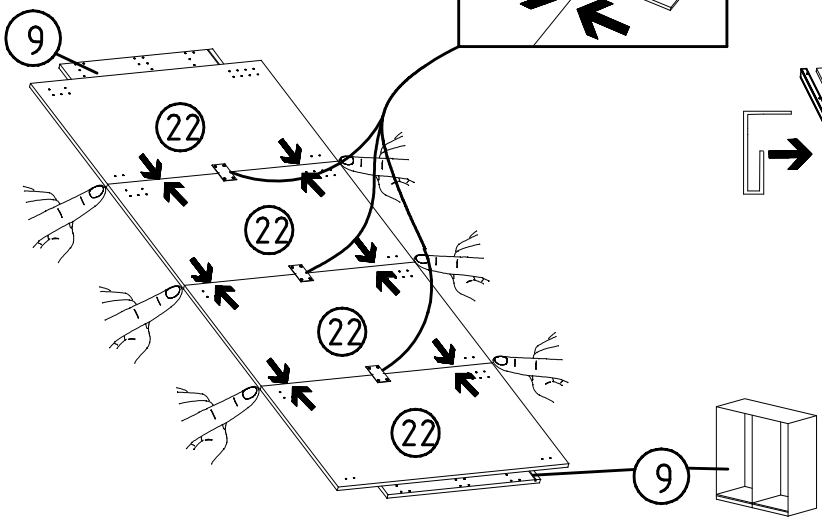
9
22
22
22
22
9

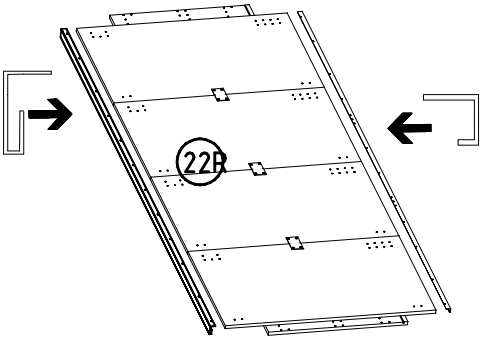
22R

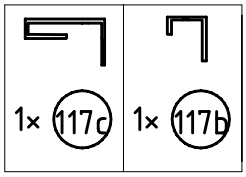
1× 117c
1× 117b

8

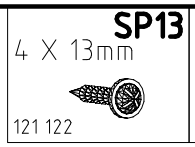
SP13
4 X 13mm
121 122

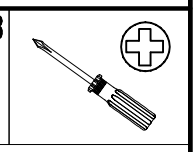

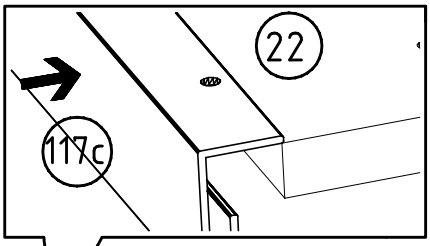
22
117c

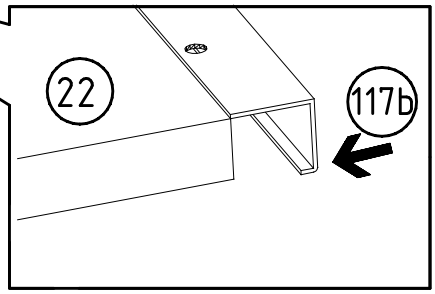
22
117b

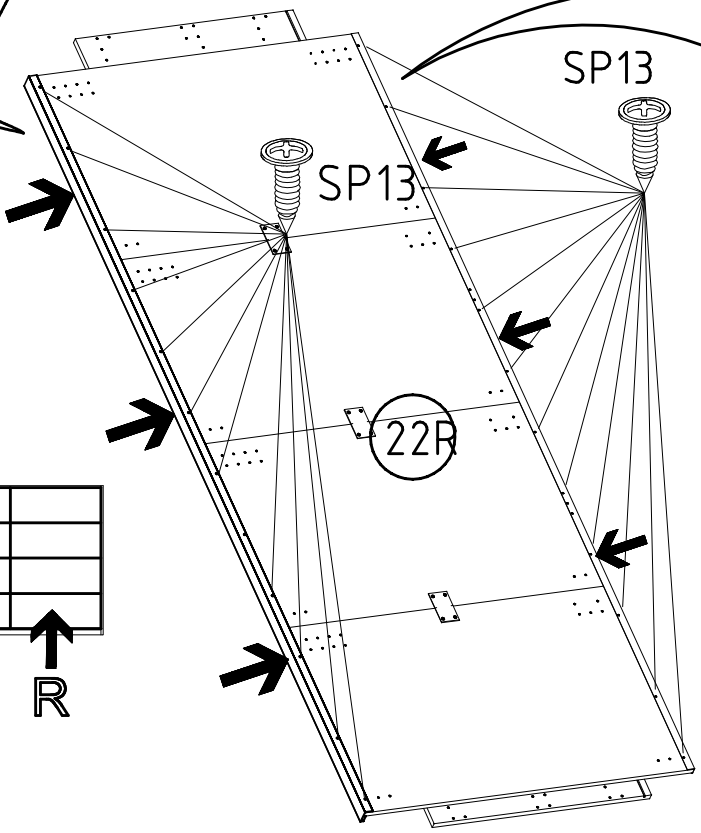
SP13
SP13
22R

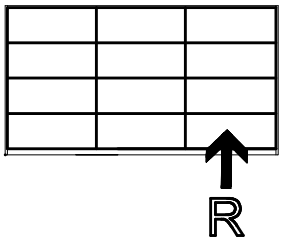
R

9

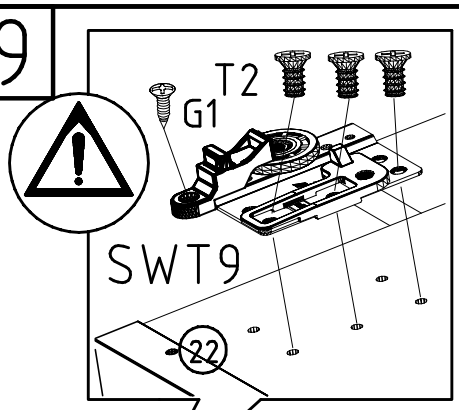
T2
G1
SWT9
22

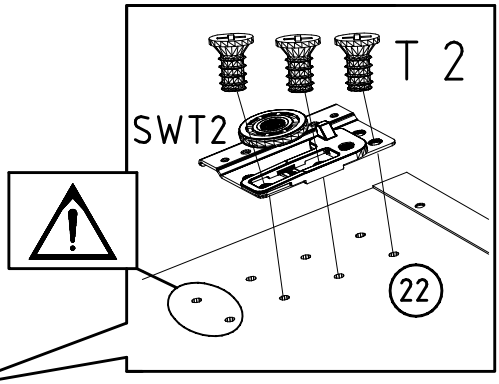
T 2
SWT2
22

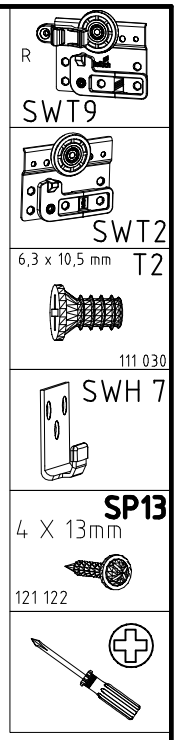
R
SWT9
SWT2
6,3 x 10,5 mm
T2
111 030
SWH 7
SP13
4 X 13mm
121 122

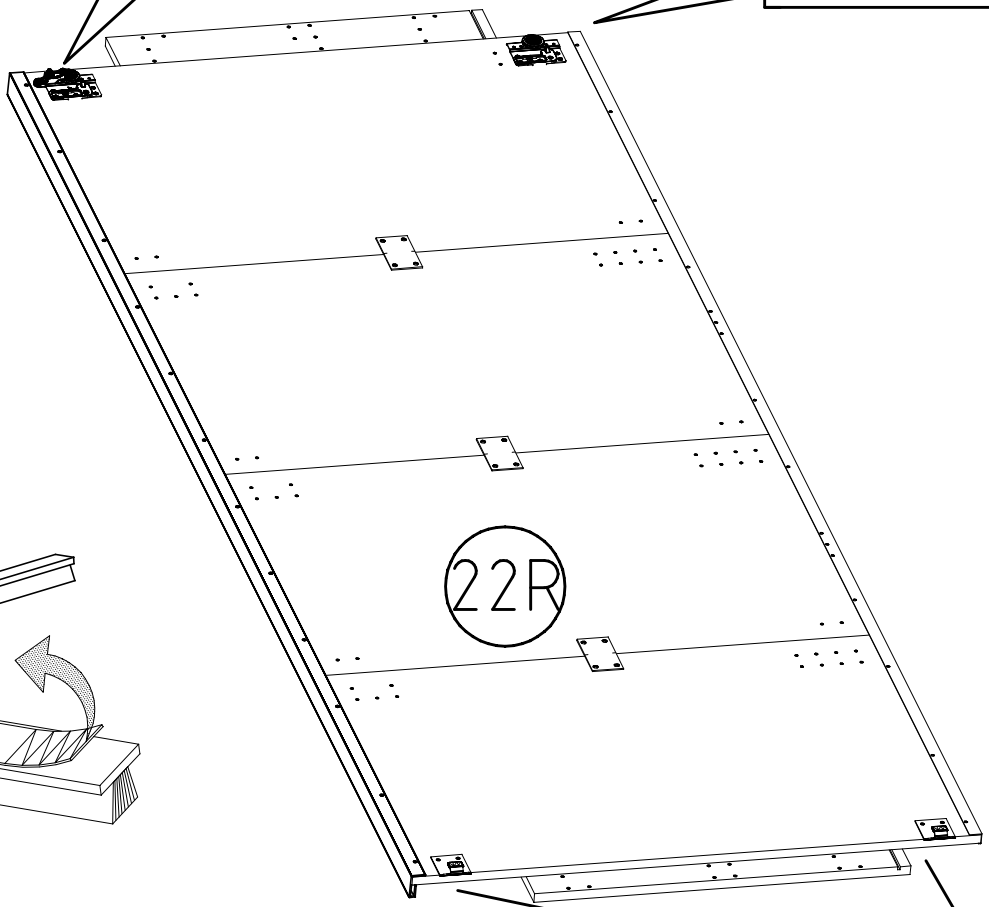
22R

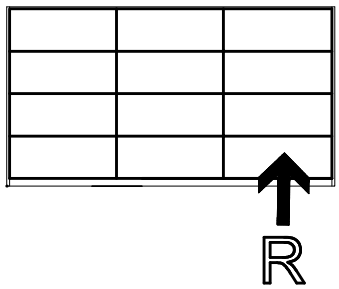
R

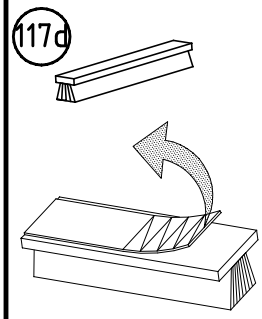
117d

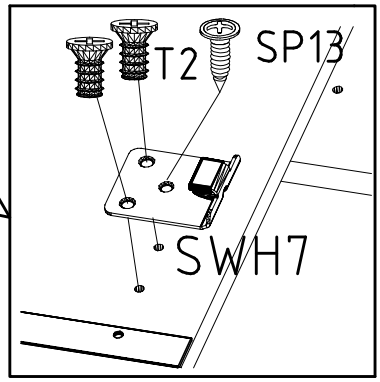
T2
SP13
SWH7

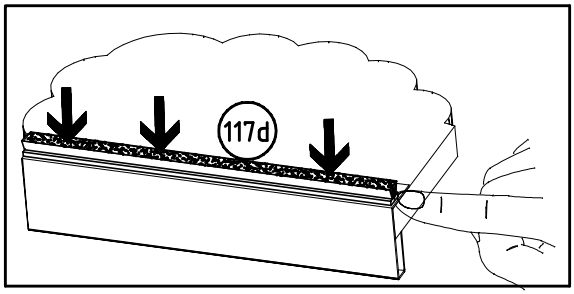
117d

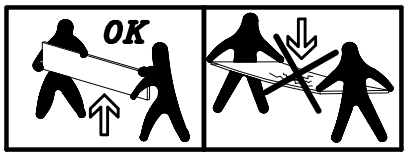
OK

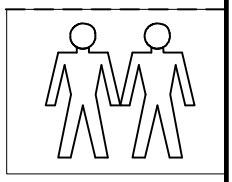

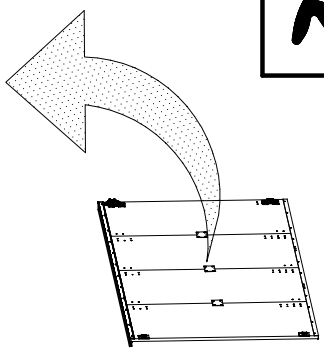

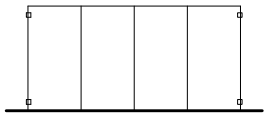

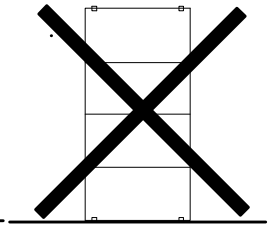

10

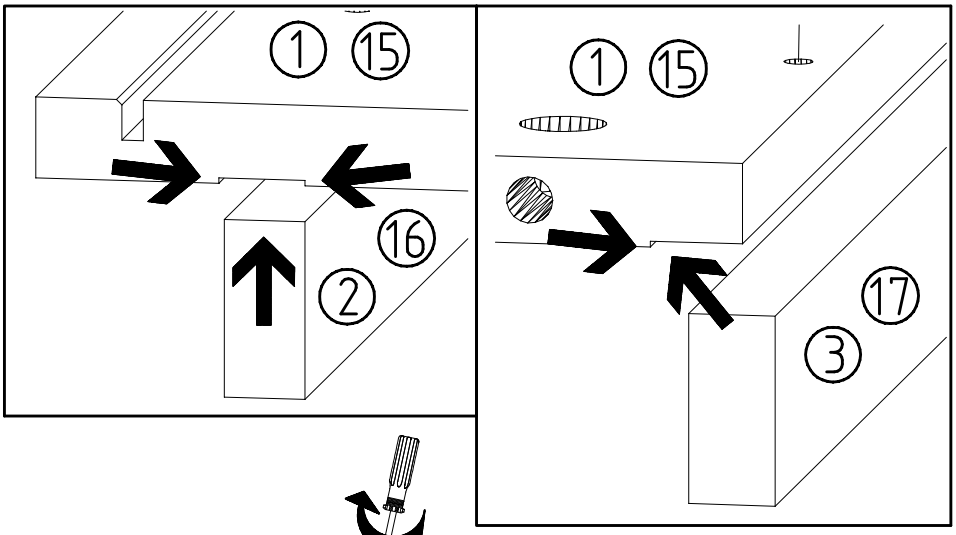
1
15
16
2
1
15
17
3

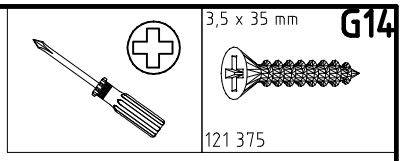
3,5 x 35 mm
G14
121 375

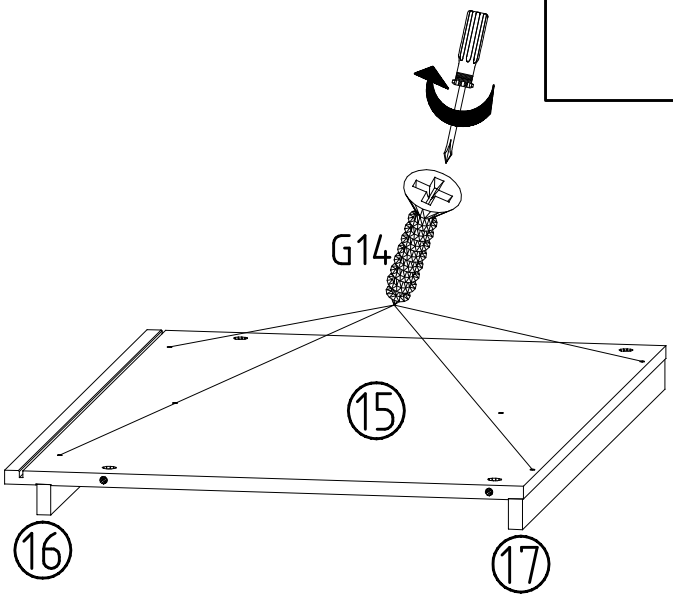
G14
15
16
17

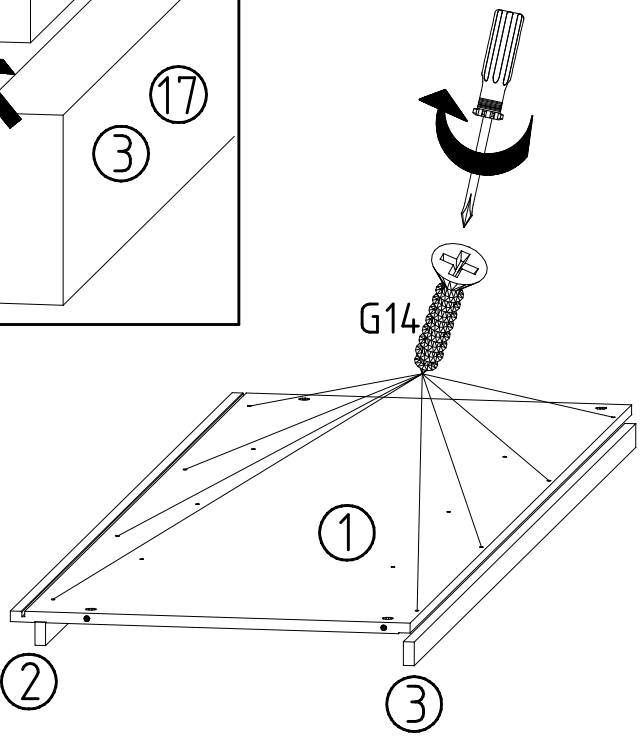
G14
1
2
3

11

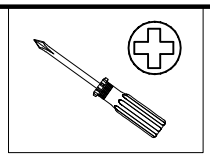

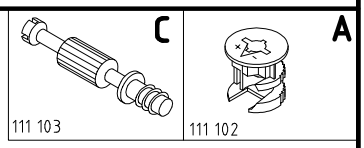
C
111 103
A
111 102

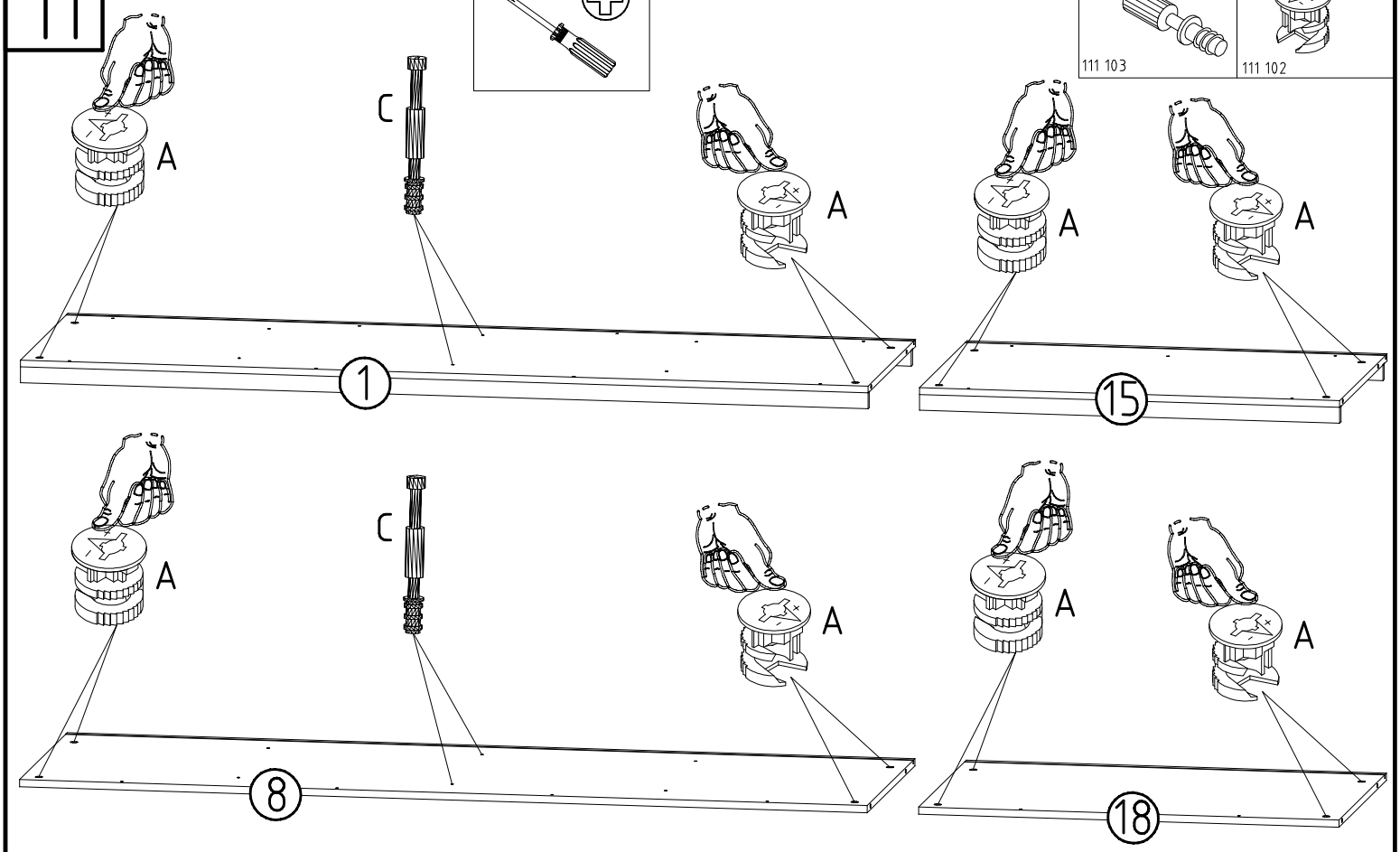
A
C
A
1
A
A
15
A
C
A
8
A
A
18

12

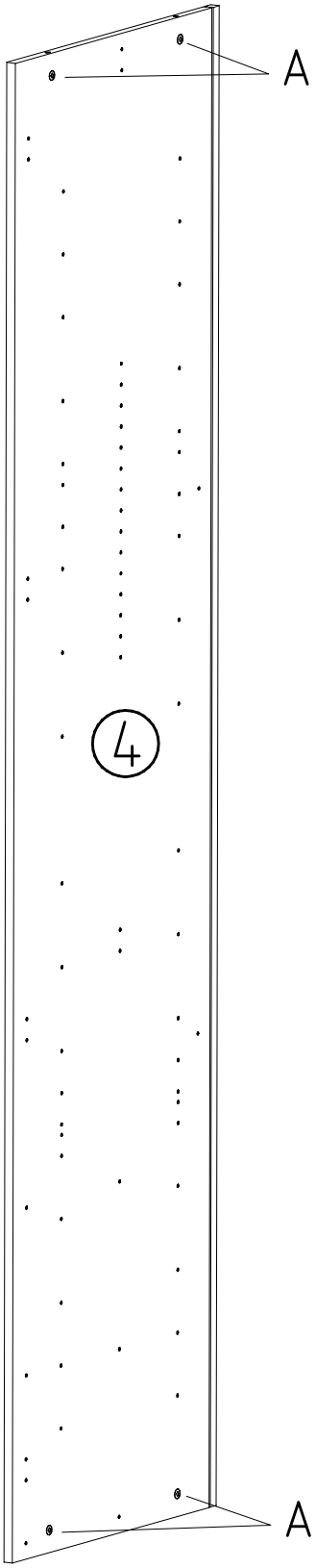

13

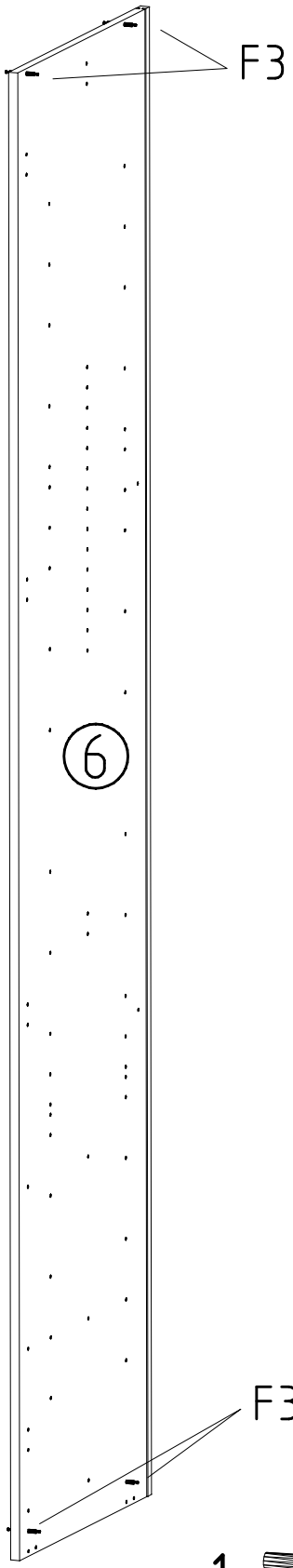

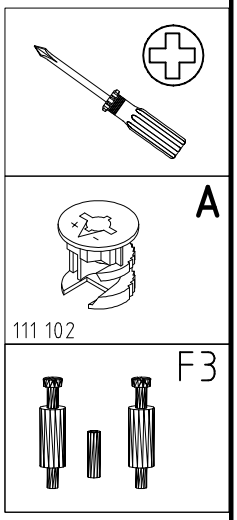

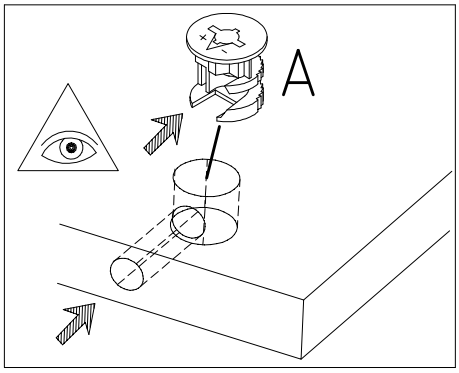

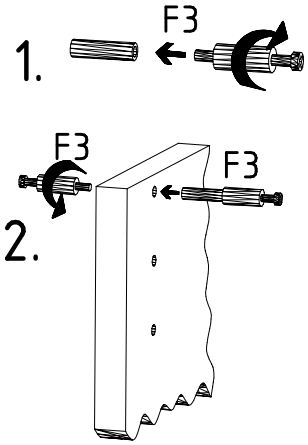

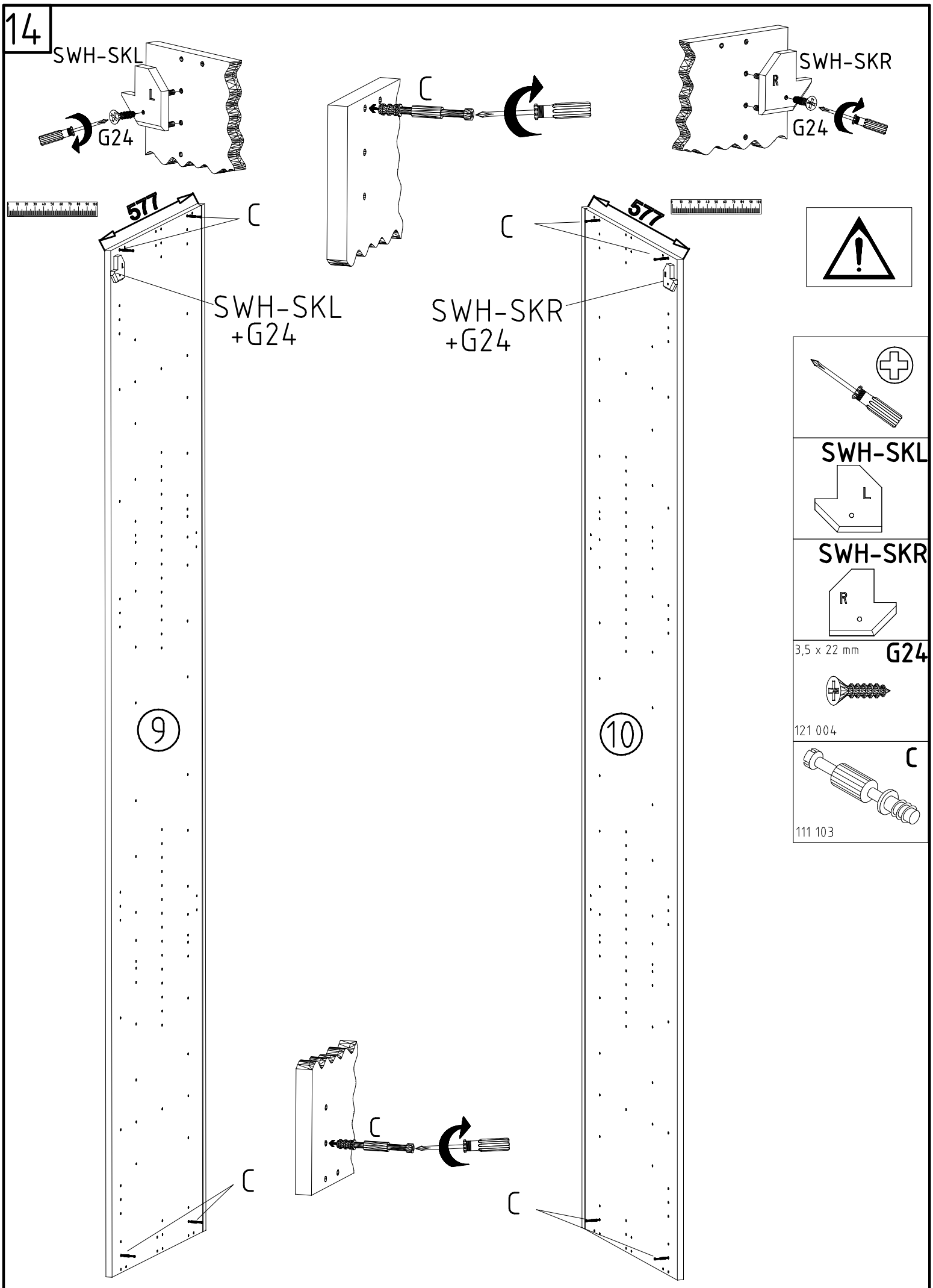
SWH-SKL
L
G24
C
SWH-SKR
R
G24
577
C
SWH-SKL
+G24
577
C
SWH-SKR
+G24
9
10
C
C
C
C
SWH-SKL
L
SWH-SKR
R
3,5 x 22 mm
G24
121 004
C
111 103

15

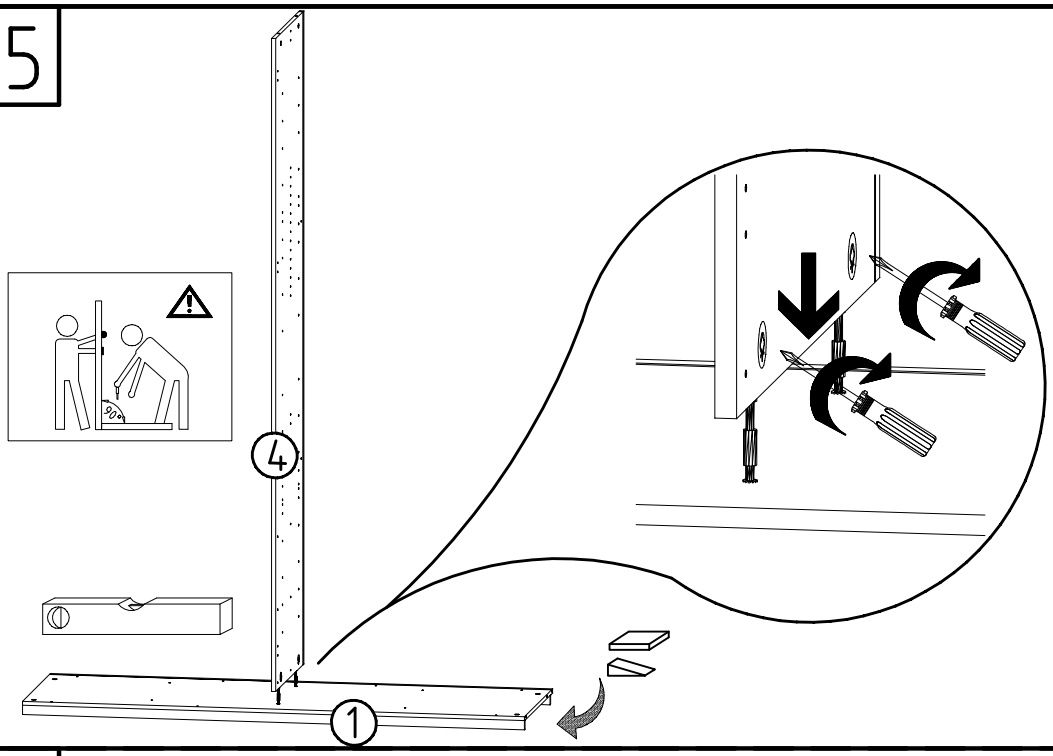

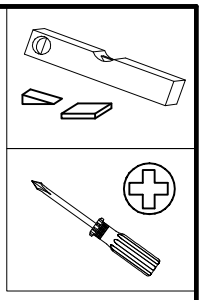

16

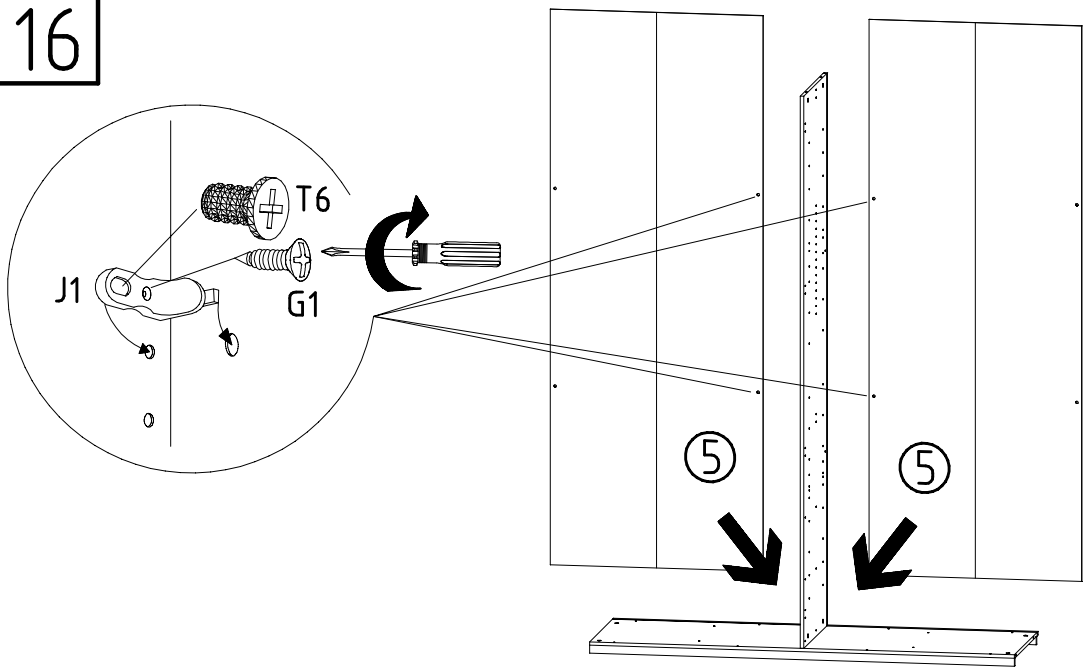

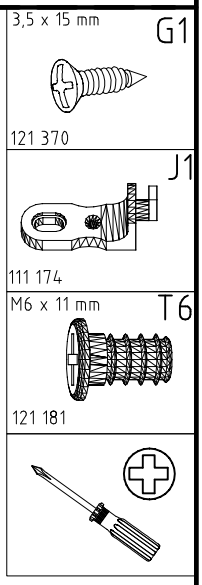

17

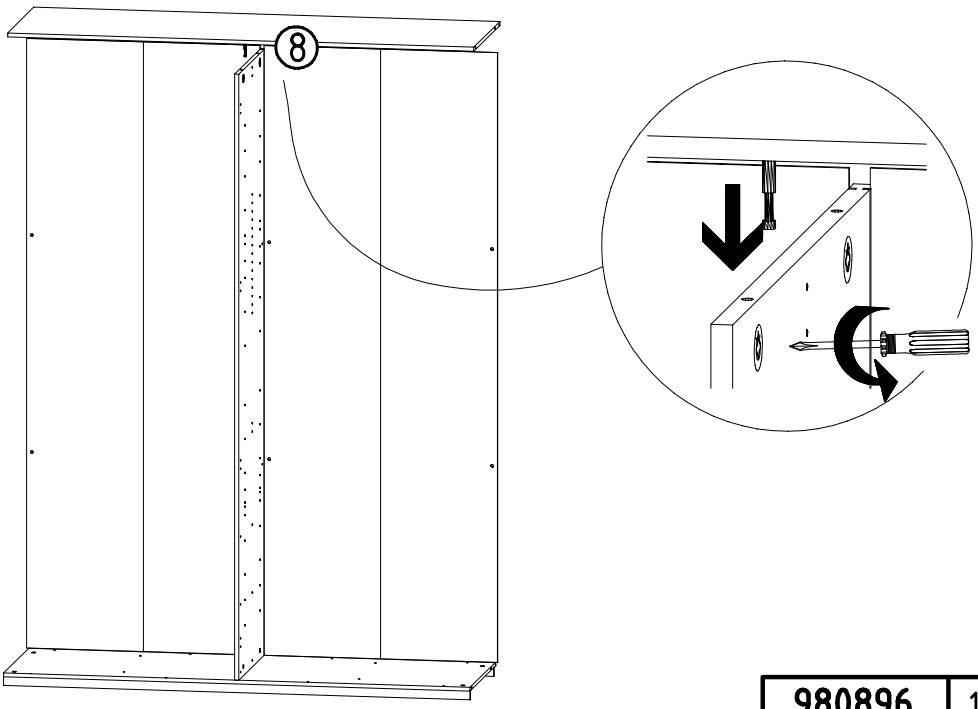

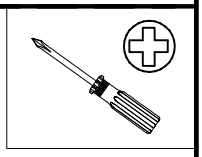

18

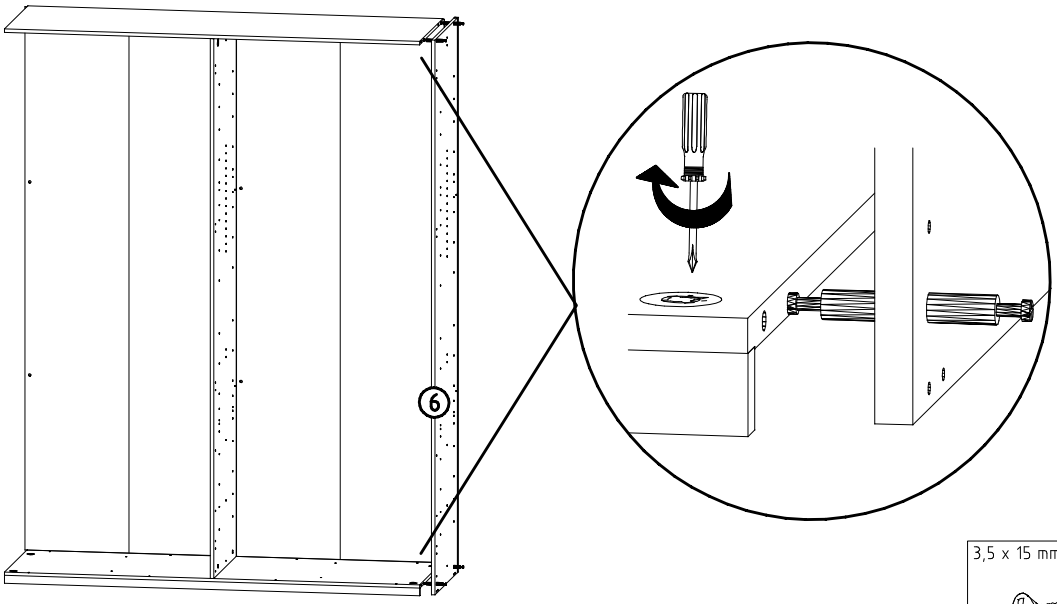

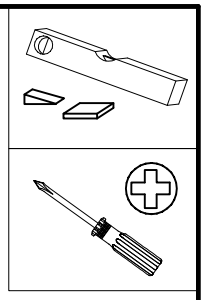

3,5 x 15 mm G1 121 370	J1 111 174
M6 x 11 mm T6 121 181	

19

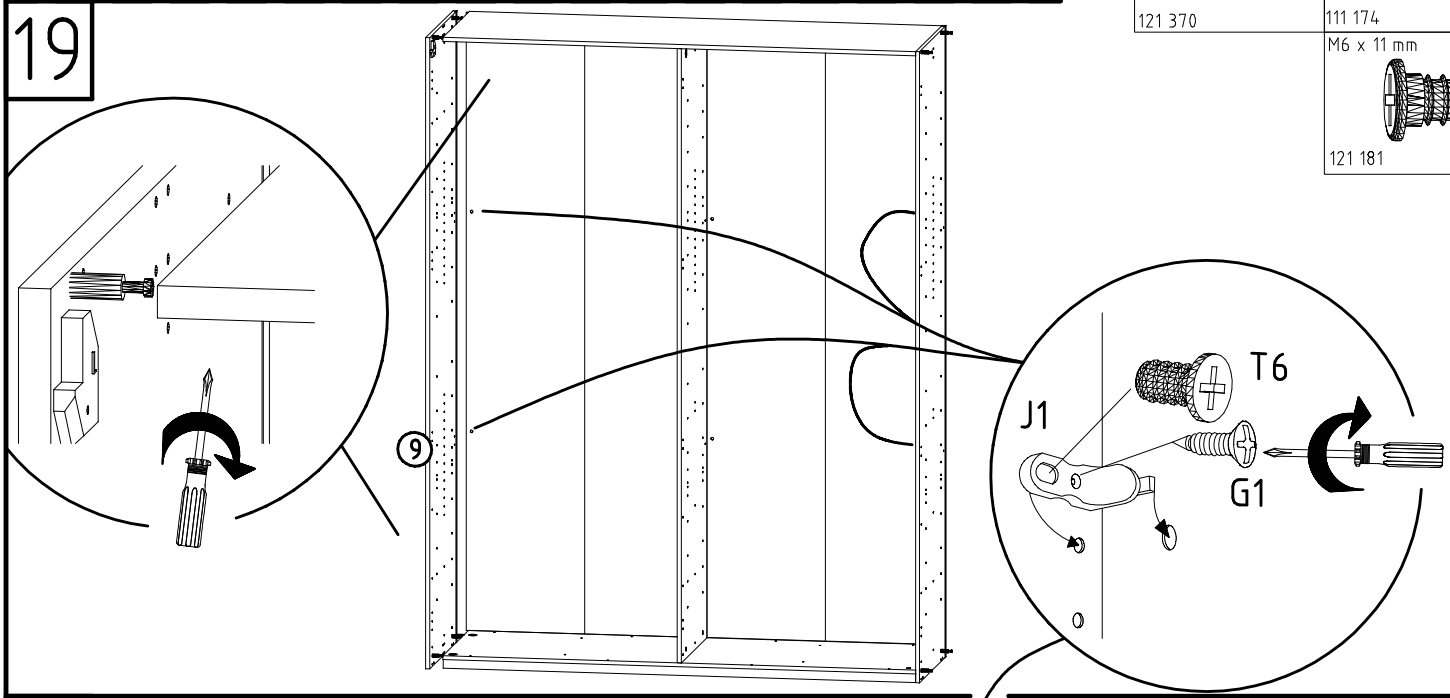

20

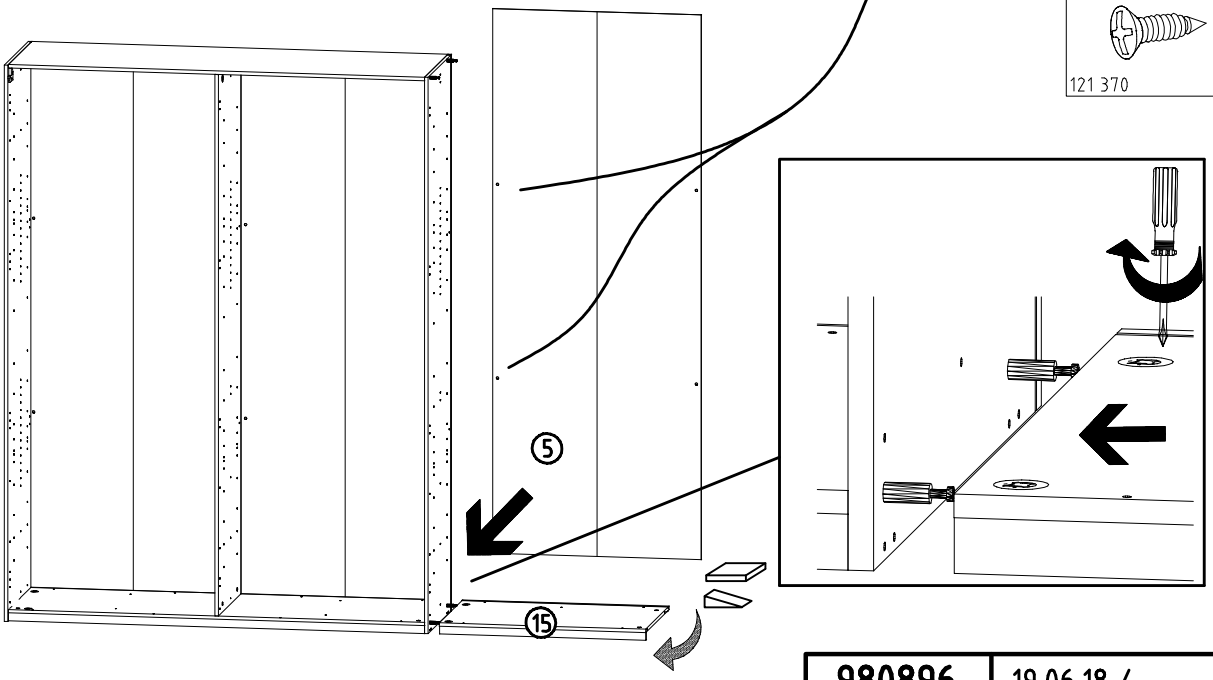

3,5 x 15 mm G1 121 370	J1 111 174
M6 x 11 mm T6 121 181	

21

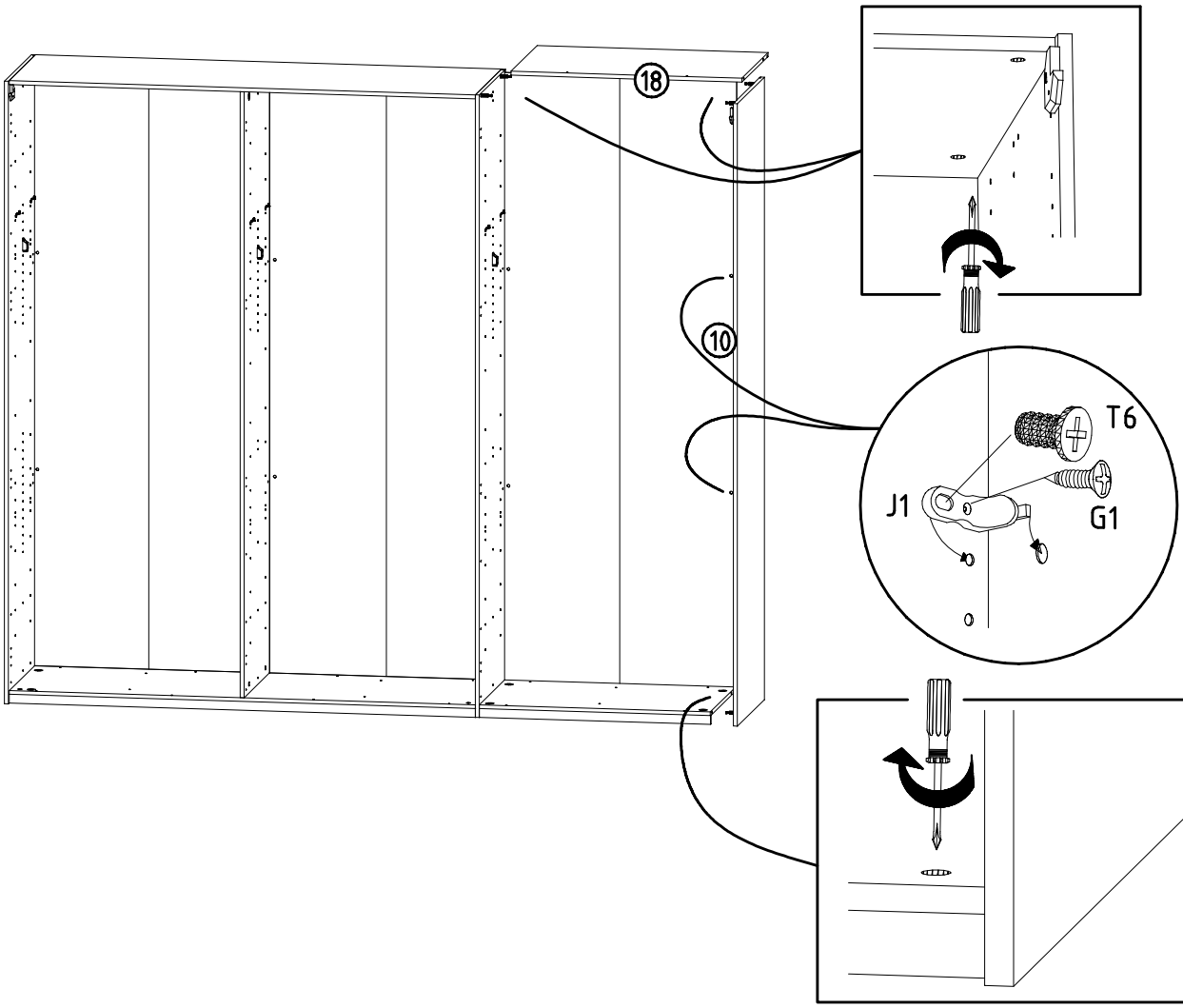
18
10
T6
J1
G1

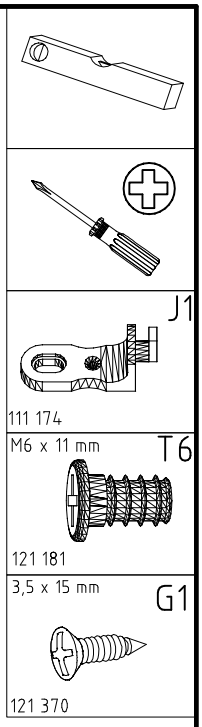
J1
111 174
M6 x 11 mm
T6
121 181
3,5 x 15 mm
G1
121 370

22

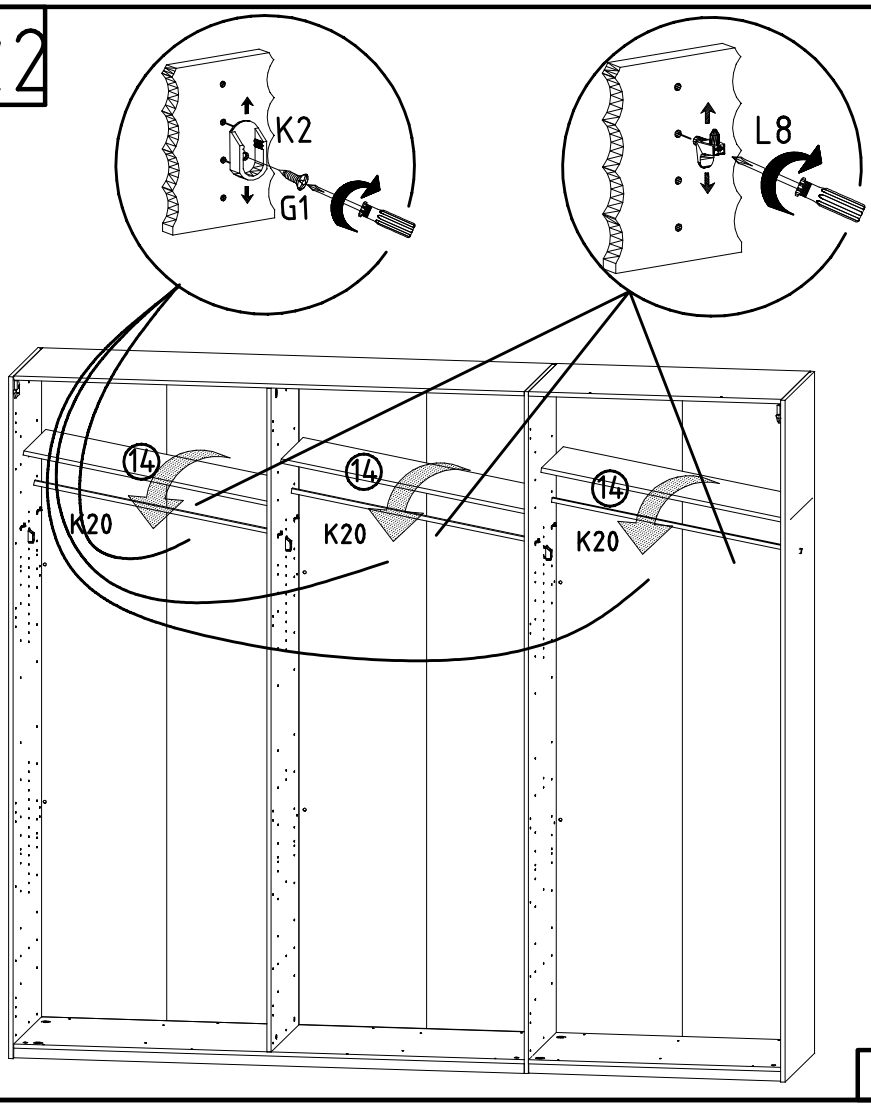
K2
G1
L8
14
K20
14
K20
14
K20

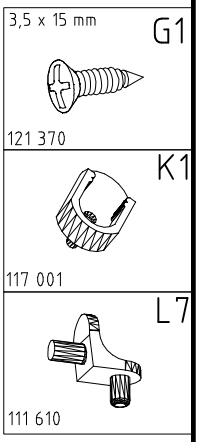
3,5 x 15 mm
G1
121 370
K1
117 001
L7
111 610

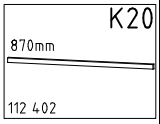
K20
870mm
112 402

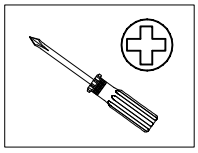

23

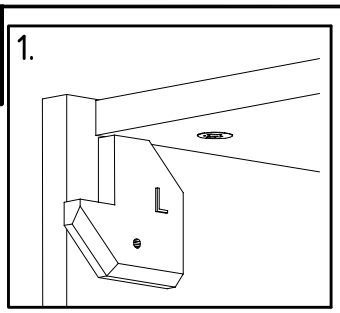

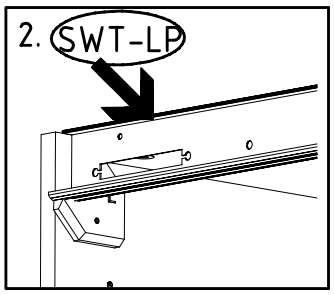

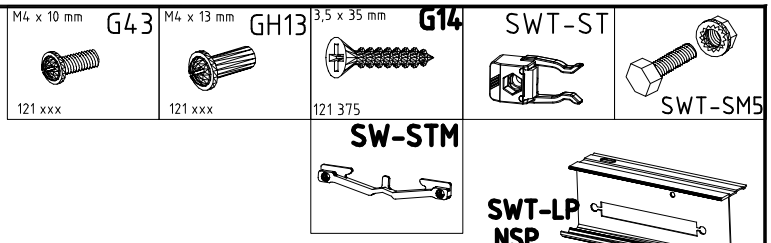

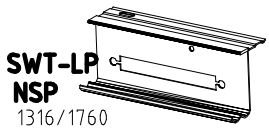

SWT-LP NSP
1316/1760
2204/2648/3092/3536
ST

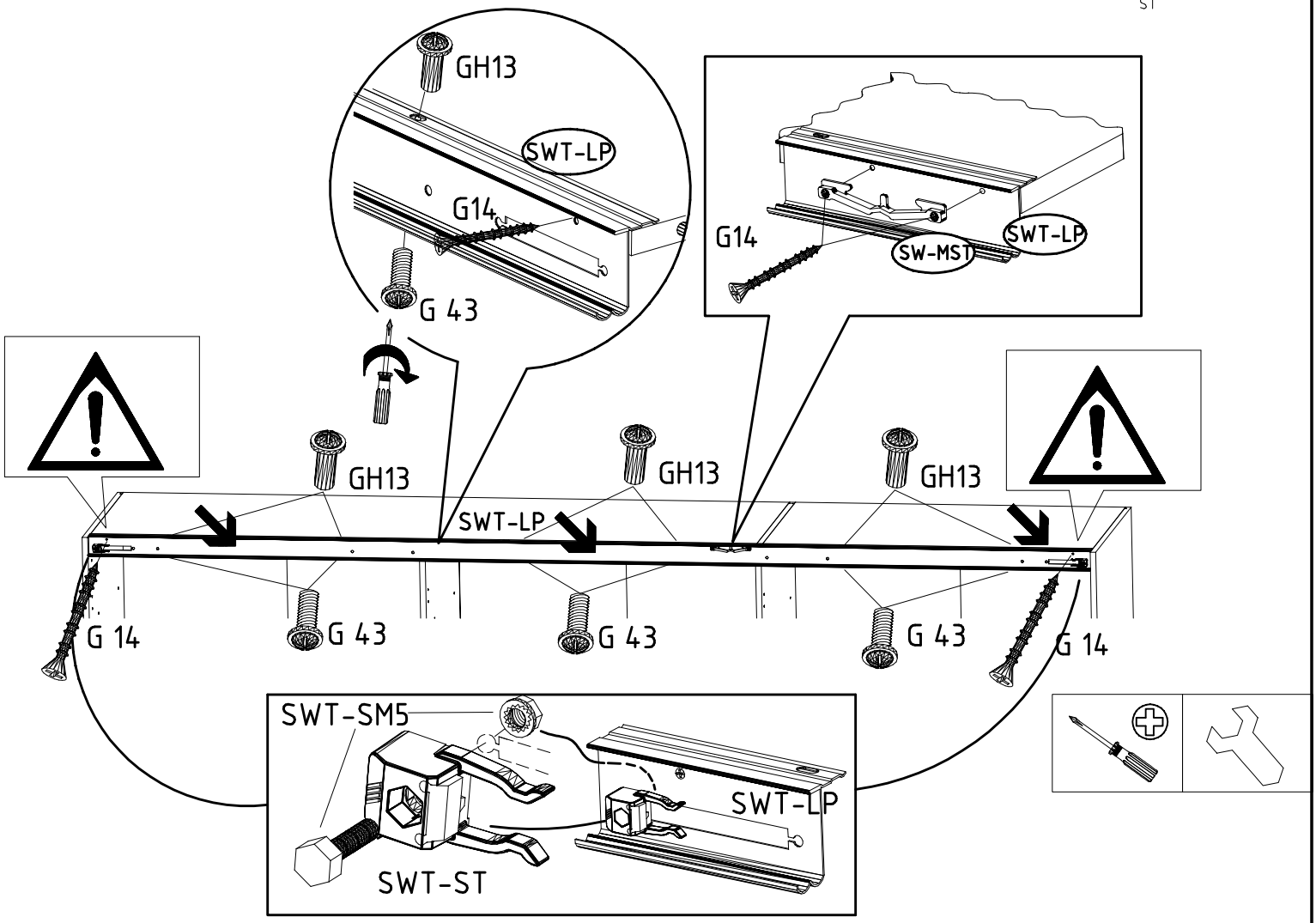

24

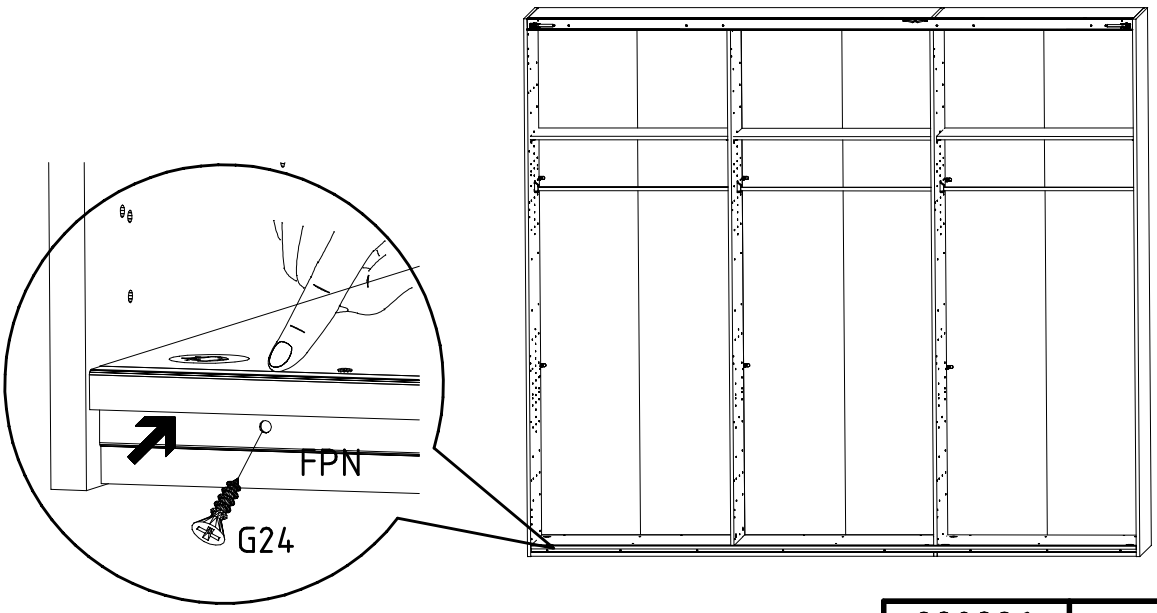

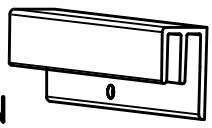

FPN
1316/1760
2204/2648/3092/3536

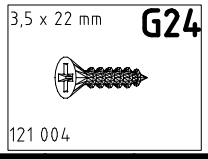

25

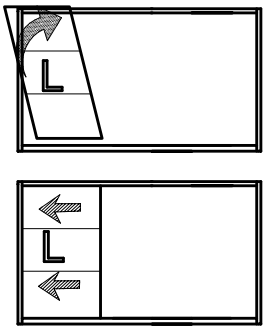

26

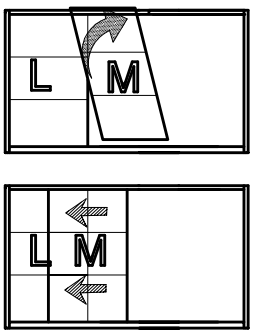

27

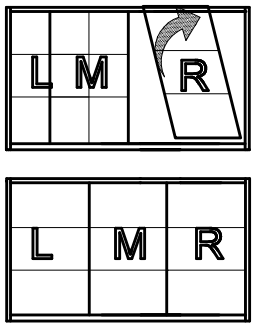

25 + 27

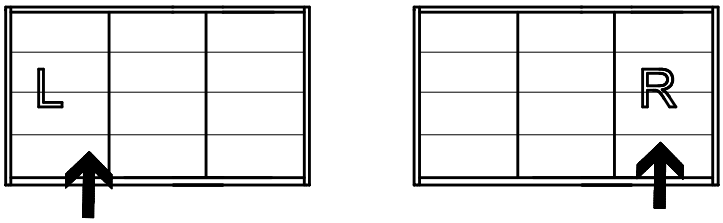

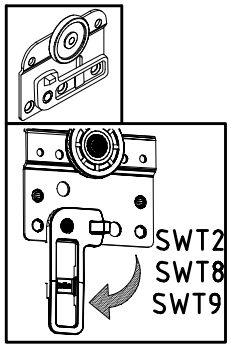

I.

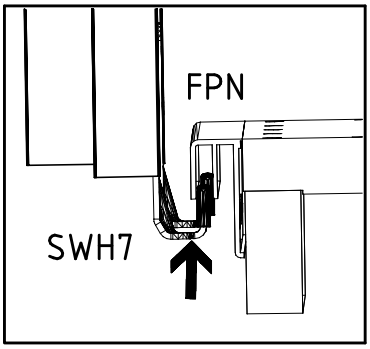

II.

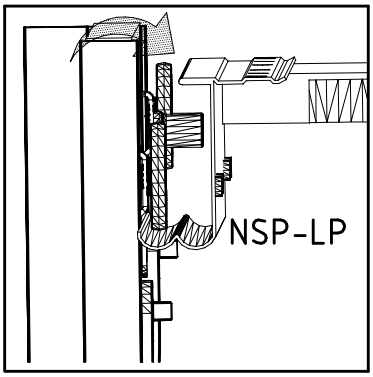

III.

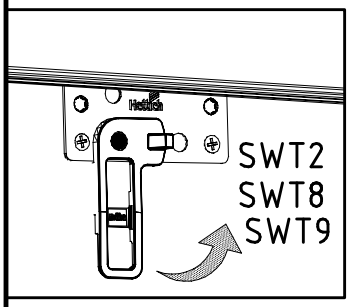

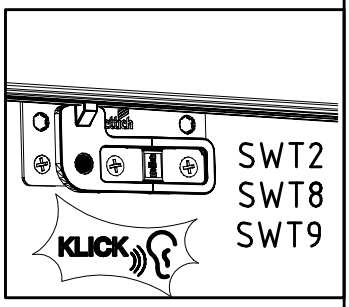

26

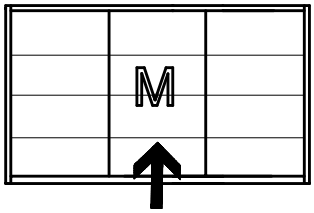

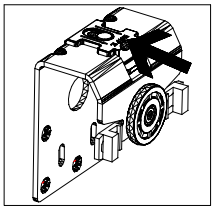

I.

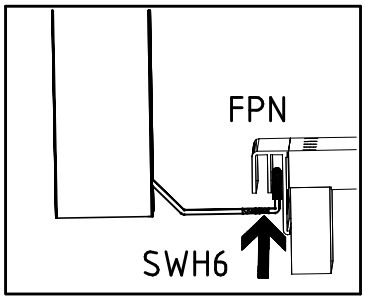

II.

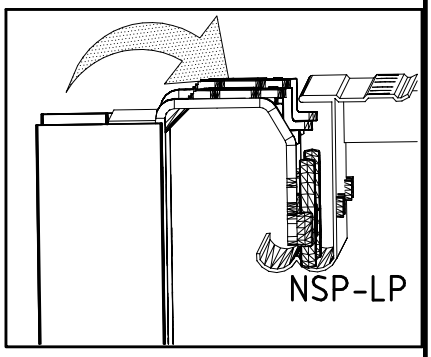

III.

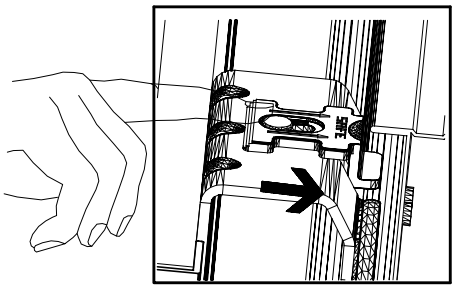

28

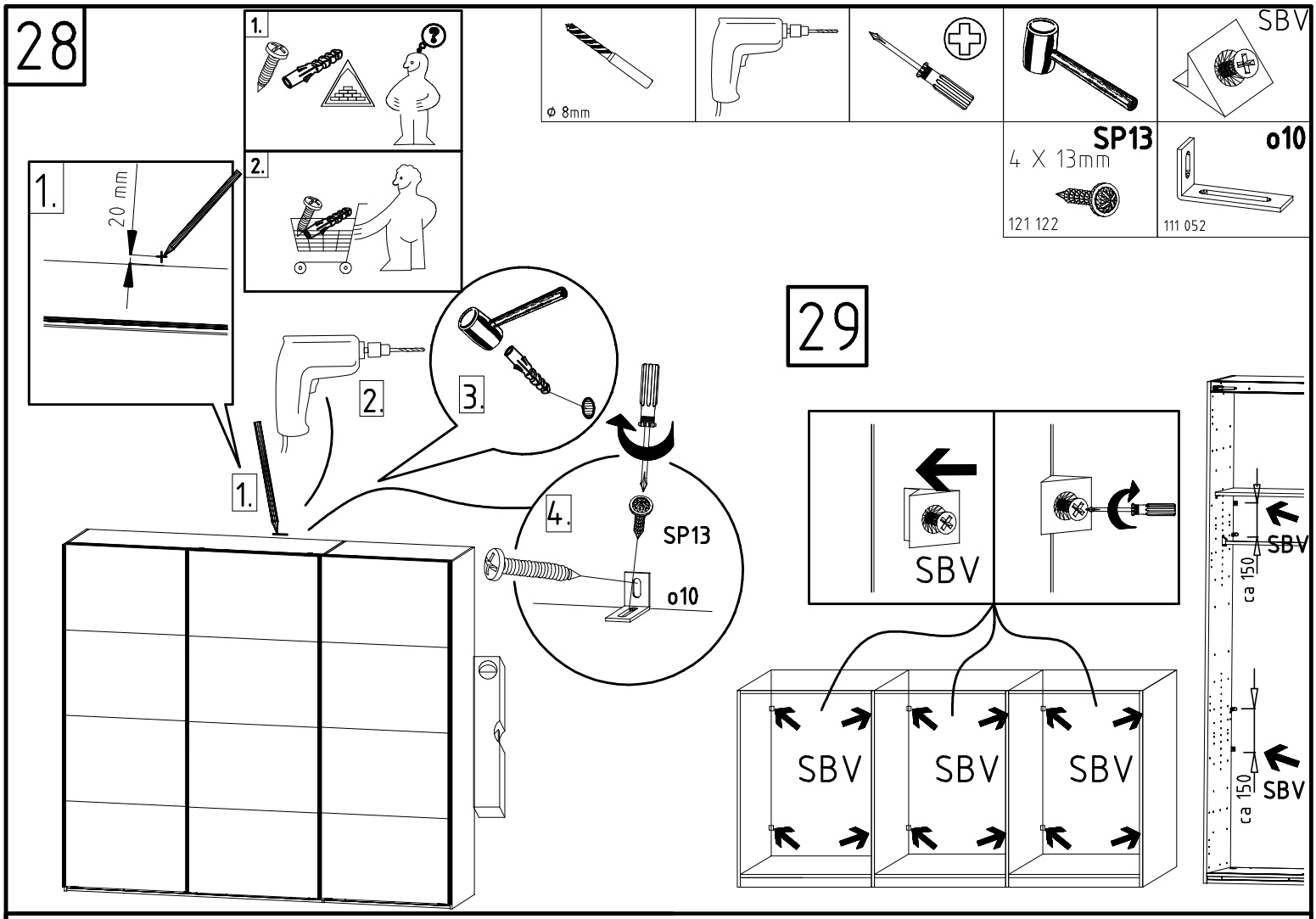

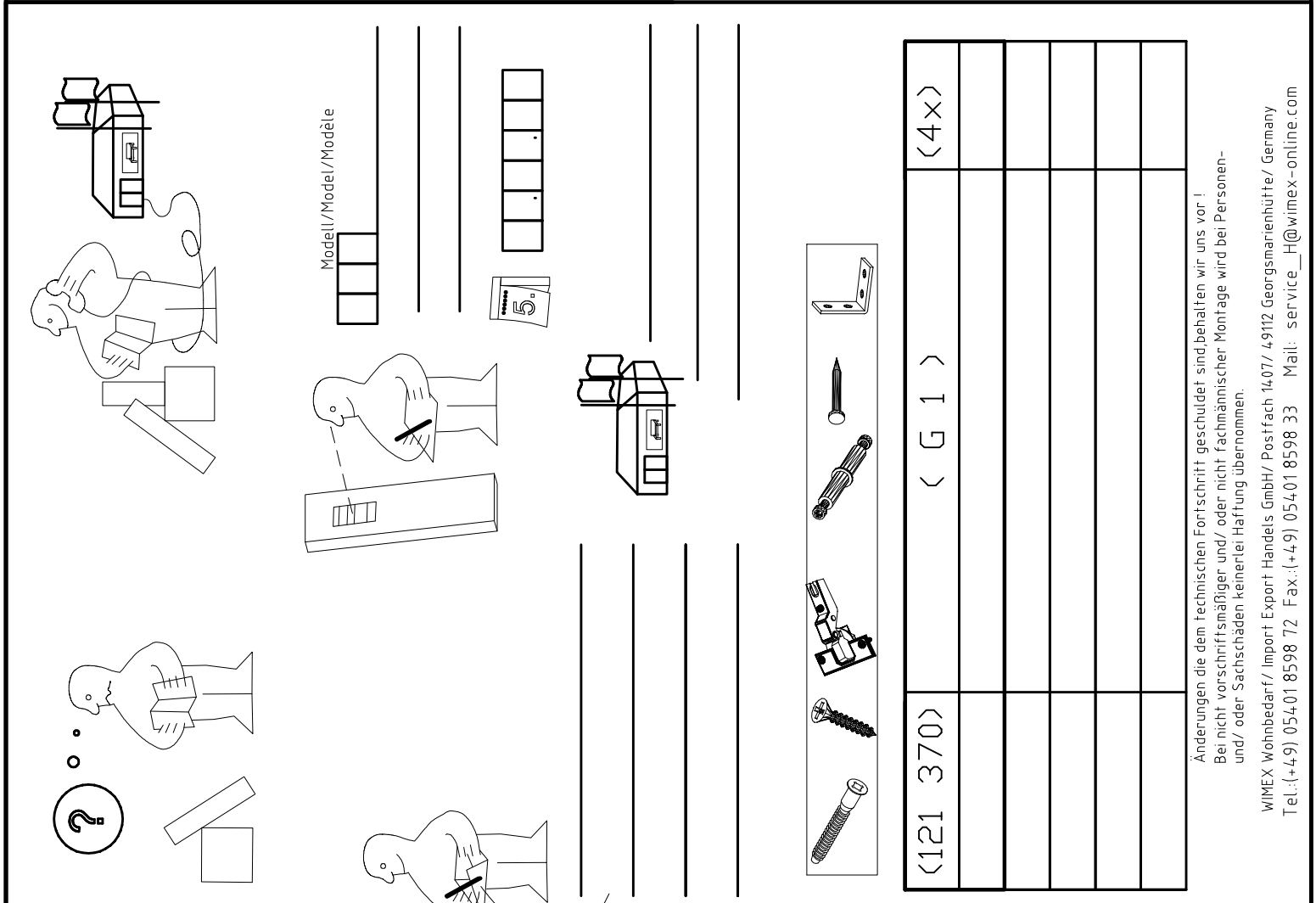

Änderungen die dem technischen Fortschritt geschuldet sind,behalten wir uns vor !
Bei nicht vorschriftsmäßiger und/ oder nicht fachmännischer Montage wird bei Personen- und/ oder Sachschäden keinerlei Haftung übernommen.

WIMEX Wohnbedarf/ Import Export Handels GmbH/ Postfach 1407/ 49112 Georgsmarienhütte/ Germany
Tel.:(+49) 054 01 8598 72 Fax.:(+49) 054 01 8598 33 Mail: service_H@wimex-online.com

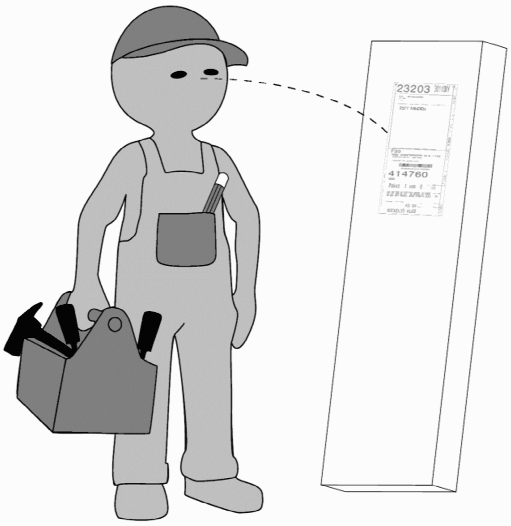

WIMEX Wohnbedarf
Import Export Handelsges mbH & Co. KG
Werner-von-Siemens-Str. 35
D-49124 Georgsmarienhütte - Germany
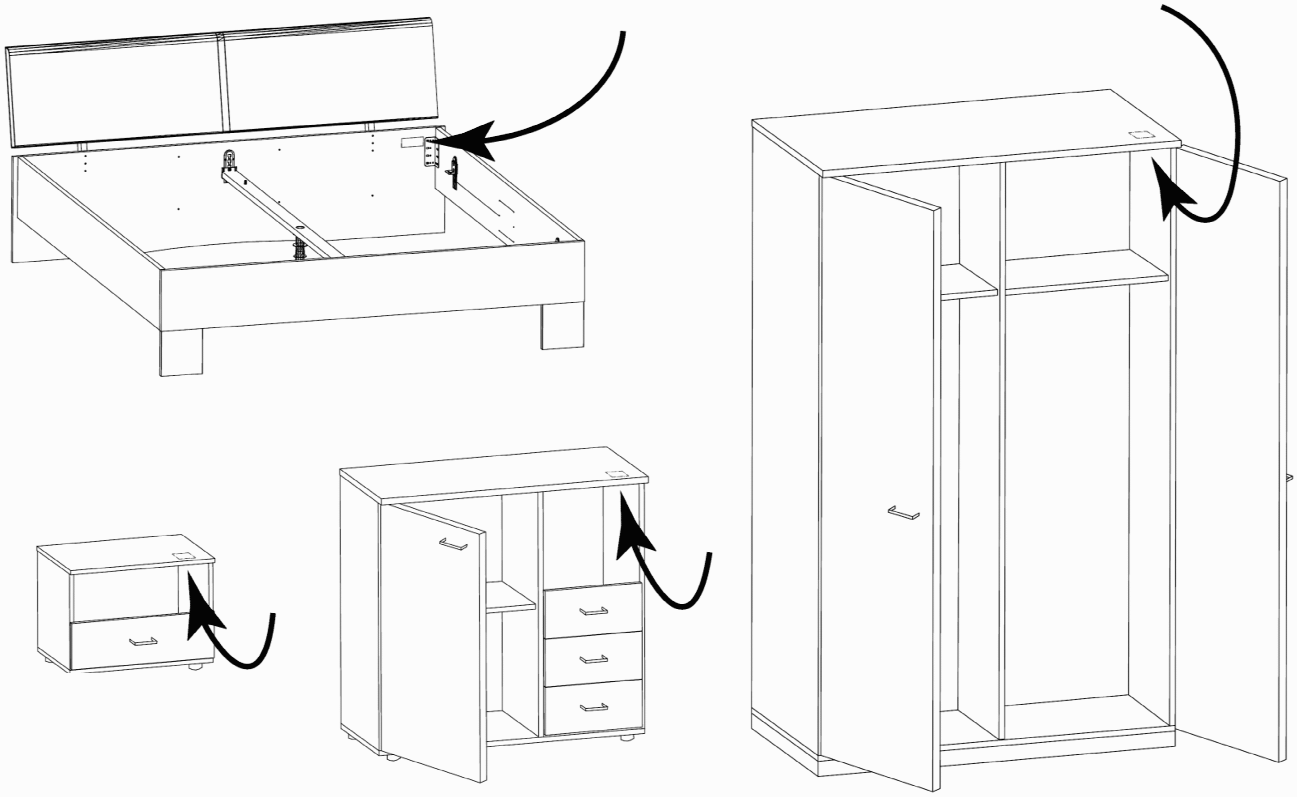
SAMPLE	23.08.19
Modellname Model	Produktionsdatum Date of manufacture