ul.Przemysłowa 11
48-200 Prudnik
info@furnika.pl
www.furnika.pl

LED SET 2 INLINE-L 340

IP20 LED

4200K
165 lm
A

ON OFF 15 000 | 30 000h | <1s | [mm] 340x340x27

kWh/1000h 6,4

IN : 230V~50Hz ;
OUT LED : 12VDC 5,8W

PL - INSTRUKCJA OBSŁUGI

DANE TECHNICZNE
Napięcie zasilające: 230V~50Hz, Napięcie zasilające opraw LED: 12VDC, Pozostałe parametry wyszczególnione na etykiecie produktu.

WARUNKI BEZPIECZNEGO MONTAŻU I UŻYTKOWANIA
Zestaw lamp LED wykonany jest na napięcie 230V~50Hz. Zestaw jest wykonany w II klasie ochronności i przeznaczony jest do montażu wewnątrz pomieszczeń. Zasilacz należy podłączyć w miejscu dostępnym, z dala od źródeł ciepła wyłącznie do sprawnie działającej instalacji elektrycznej. Sumaryczna moc lamp LED nie może przekroczyć znamionowej mocy zasilacza. Podczas konserwacji lamp LED należy bezwzględnie odłączyć zasilacz od sieci, do czyszczenia nie należy używać środków chemicznych. Montaż wykonać zgodnie z zaleceniami instrukcji montażu, w sposób i w kolejności pokazanej na rysunku. Podczas montażu oświetlenia zasilacz nie może być podłączony do źródła prądu. Lampy LED muszą być podłączone do rozdzielacza układu zasilającego. Nie należy używać niesprawnego zestawu. W przypadku nie używania oświetlenia przez dłuższy czas, w celu oszczędności energii elektrycznej należy odłączyć układ zasilający od sieci. Producent nie ponosi odpowiedzialności za uszkodzenia spowodowane nieprawidłowym montażem, nieprawidłowym stosowaniem wyrobu lub zmianami konstrukcyjnymi. W przypadku jakichkolwiek wątpliwości należy skontaktować się ze specjalistą. Jeżeli zewnętrzny przewód giętki lub sznur jest uszkodzony, powinien być wymieniony tylko przez producenta lub jego serwisanta, albo osobę o podobnych kwalifikacjach, w celu uniknięcia ryzyka.

MONTAŻ
Delikatnie wyciągnąć zestaw z opakowania. Wyznaczyć miejsce montażu lamp LED i miejsce przeprowadzenia przewodów przyłączeniowych. W razie potrzeby wywiercić otwory na przewody przyłączeniowe o średnicy umożliwiającej przełożenie wtyczki. Wtyczki lamp LED podłączyć do rozdzielacza układu zasilającego. Sprawdzić poprawność montażu i połączeń. Podłączyć zasilacz do gniazdka sieciowego 230V~50Hz. Włączyć oświetlenie przełącznikiem lub pilotem zdalnego sterowania.

DE - BEDIENUNGSANLEITUNG

TECHNISCHE ANGABEN
Speisespannung: 230V~50Hz,
Speisespannung der LED-Leuchten: 12VDC.

SICHERHEITSHINWEISE FÜR DIE MONTAGE UND NUTZUNG
Das LED-Leuchten-Set ist für eine Spannung von 230V~50Hz ausgelegt. Das Set ist in der Schutzklasse II ausgeführt und ist für die Innenanwendung bestimmt. Das Netzgerät ist an einem zugänglichen Ort und in entsprechendem Abstand von Wärmequellen an eine funktionstüchtige Elektroinstallation anzuschliessen. Die Gesamtleistung der LED-Leuchten darf nicht größer als die Nennleistung des Netzgerätes sein. Bei der Wartung der LED-Leuchten ist das Netzgerät unbedingt von der Stromversorgung zu trennen, beim Reinigen dürfen keine chemischen Reinigungsmittel verwendet werden. Die Montage ist laut den Montageanweisungen durchzuführen, wobei die Reihenfolge der dort abgebildeten Tätigkeiten einzuhalten ist. Während der Montage der Leuchten darf das Netzgerät nicht am Stromnetz angeschlossen sein. Die LED-Leuchten sind an einen Verteiler der Speiseschaltung anzuschliessen. Es dürfen keine betriebssicheren Geräte und Ausrüstung benutzt werden. Sollten die Leuchten eine längere Zeit nicht genutzt werden, sollte man zwecks Stromsparen die Speiseschaltung von der Stromversorgung trennen. Der Hersteller haftet nicht für durch unfachgemässe Montage, Anwendung oder konstruktionstechnische Änderungen verursachte Beschädigungen. Bei jeglichen Fragen und Zweifeln setzen Sie sich bitte mit einem Fachmann in Verbindung. Sollte der Aussenschlauch bzw. die Leitung beschädigt sein, dürfen sie zwecks Risikominderung nur vom Hersteller oder einem vom Hersteller autorisierten Serviceunternehmen bzw. einem über vergleichbare Qualifikationen verfügenden Fachmann ausgetauscht werden.

MONTAGE
Das Set vorsichtig aus der Verpackung herausnehmen. Den Montageort der LED-Leuchten und die Stelle, an der die Anschlusskabel durchgeführt werden, markieren. Sollte es nötig sein, sollte man Bohröffnungen für Anschlusskabel mit einem Durchmesser, der die Durchführung des Steckers ermöglicht, ausführen. Die Stecker der LED-Leuchten sind an den Verteiler der Speiseschaltung anzuschliessen. Überprüfen, ob die Montage und die Verbindungen sachgemäß ausgeführt wurden. Das Netzgerät an die Stromversorgung 230V~50Hz anschliessen. Die Leuchten mit Hilfe eines Schalters oder einer Fernbedienung – je nach Modell – einschalten.

CS - NÁVOD NA POUŽITÍ

PARAMETRY
Napájecí napětí : 230V ~ 50Hz , napětí LED svítidla : 12VDC ,
Ostatní parametry jsou uvedeny na etiketě výrobku.

PODMÍNKY PRO BEZPEČNÉ INSTALACE A POUŽÍVÁNÍ
Sada LED žárovek je napětí 230V ~ 50Hz . Souprava je vyrobena v třídě ochrany II a je určena pro vnitřní instalaci . Napájecí zdroj musí být připojen na místě, přístupném , daleko od zdrojů tepla pouze na fungování elektrického systému . Celkový výkon LED žárovky se nesmí překročit jmenovitý výstupní výkon . Při údržbě LED žárovky musí být odpojen od napájecí sítě k čištění nepoužívejte chemikálie . Editace provádět v souladu s pokyny pro instalaci , a to způsobem a v uvedeném pořadí. Během instalace osvětlení napájení nelze připojit ke zdroji napájení . LED žárovky musí být připojen k napájení rozbočovače . Nepoužívejte vadný soubor . Pokud nechcete použít světlo po dlouhou dobu , aby se ušetřila energie , odpojte napájecí systém ze sítě . Výrobce není odpovědný za škody způsobené nesprávnou instalací , nesprávným použitím výrobku nebo konstrukčních změn . V případě jakýchkoli pochybností se obraťte naodborníka. Je-livnější pružný kabel nebo kabel poškozen, musí být vyměněn pouze výrobcem nebo jeho servisním technikem nebo podobně kvalifikovanou osobou , aby se zabránilo riziku

INSTALACE
Opatrně vytáhněte sadu z obalu . Určete místo montáže LED lampy a místo propojovacích kabelů . Pokud je to nutné , jsou vrtané otvory , které mají průměr spojovacích kabelů pro průchod přes zátku . Připojte LED světla připojené k napájení rozbočovače . Zkontrolujte, montáž a připojení . Zapojte síťový adaptér do elektrické zásuvky 230 V ~ 50 Hz . Zapněte spínač světel nebo na dálkovém ovladači .

DA - BRUGSANVISNING

TEKNISKE DATA
Forsyningsspænding: 230V~50Hz, Forsyningsspænding til LED-beslag: 12VDC. De øvrige parametre er anført på produktets etiket.

BETINGELSER FORSIKKER MONTERING OG BRUG
LED-lampesættet er designet til en spænding på 230V~50Hz. Sættet er fremstillet i sikkerhedsklasse 2 og er beregnet til montering indendørs. Et fødeapparat skal tilsluttes på et let tilgængeligt sted, fjernt fra varmekilder og udelukkende til en velfungerende elinstallation. Den samlede LED-effekt bør ikke overskride fødeapparatets nominelle spænding. I forbindelse med lysdiodernes vedligeholdelse bør fødeapparatet først og fremmest frakobles forsyningsnettet. Lysdioderne bør ikke rengøres med kemikalier. Montering foretages ifølge anvisningerne i monteringsvejledningen, på den måde og i den rækkefølge, som er vist på figuren. Under montering af belysningen bør fødeapparatet ikke være tilsluttet strømforsyningen. Lysdioderne skal være tilsluttet til forsyningssystemets fordeler. Det er ikke tilladt at bruge et sæt, som ikke er funktionsdygtigt.
I tilfælfe af, at belysningen ikke bruges i en længere periode, skal forsyningssystemet frakobles forsyningsnettet med henblik på elbesparelser. Fabrikanten frasiger sig ethvert ansvar for eventuelle skader,som skyldes produktets ukorrekte montering, produktets uhensigtsmæssige brug eller foretagelse af konstruktionsændringer ved produktet. Har man spørgsmål eller er man i tvivl, skal en specialist kontaktes.
Er den ydre fleksledning eller snor beskadiget, må den udelukkende udskiftes af fabrikanten, dennes servicemedarbejder eller en anden person, som har tilsvarende kvalifikationer, med henblik på at undgå risici.

MONTERING
Tag sættet forsigtigt ud af emballagen. Bestem lysdiodernes monteringssted samt stedet, hvorigennem tilslutningsledninger skal føres. Om nødvendigt bor huller til føring af tilslutningsledninger med en diameter, der muliggør føring af et stik igennem. Lysdiodens stik skal tilsluttes til forsyningssystemets fordeler. Kontrollér derefter for korrekt montering og tilslutning. Tilslut føderen til en 230V~50Hz stikkontakt. Tænd belysningen ved at trykke på ON-knappen eller vha. en fjernstyring.

EL - ΟΔΗΓΙΕΣ ΧΡΗΣΗΣ

ΤΕΧΝΙΚΑ ΧΑΡΑΚΤΗΡΙΣΤΙΚΑ
Τάση τροφοδοσίας: 230V~50Hz, Τάση τροφοδοσίας συσκευής φωτισμού LED: 12VDC.Οι υπόλοιπες παράμετροι αναγράφονται στην ετικέτα του προϊόντος.

ΠΡΟΫΠΟΘΕΣΕΙΣ ΑΣΦΑΛΟΥΣ ΕΓΚΑΤΑΣΤΑΣΗΣ ΚΑΙ ΧΡΗΣΗΣ
Σετ λαμπτήρων φωτισμού LED κατασκευασμένο για τάση 230V~50Hz. Το σετ είναι εκτελεσμένο σε II κλάση προστασίας και έχει σχεδιαστεί για εγκατάσταση σε εσωτερικούς χώρους. Το τροφοδοτικό θα πρέπει να συνδέεται σε προσβάσιμο χώρο, μακριά από πηγές θερμότητας και αποκλειστικά σε λειτουργική ηλεκτρική εγκατάσταση. Η συνολική ισχύς των λαμπτήρων LED δεν μπορεί να υπερβαίνει την ονομαστική ισχύ του τροφοδοτικού. Κατά τη διάρκεια συντήρησης των λαμπτήρων LED, πρέπει απαραιτήτως να αποσυνδέεται το τροφοδοτικό από το δίκτυο, ενώ κατά τον καθαρισμό δεν θα πρέπει να γίνεται η χρήση χημικών ουσιών. Η εγκατάσταση θα πρέπει να εκτελείται σύμφωνα με τις οδηγίες εγκατάστασης, με τον τρόπο και με την σειρά που εμφανίζονται στην εικόνα. Κατά την εγκατάσταση του φωτισμού, το τροφοδοτικό δεν θα πρέπει να είναι συνδεδεμένο στην πηγή ρεύματος. Οι λαμπτήρες φωτισμού LED πρέπει να είναι συνδεδεμένοι στον διανομέα του συστήματος τροφοδοσίας. Μην χρησιμοποιείτε ελαττωματικό σετ. Σε περίπτωση μη χρήσης του φωτισμού για μεγάλο χρονικό διάστημα, για λόγους εξοικονόμησης ηλεκτρικής ενέργειας θα πρέπει να αποσυνδέεται το σύστημα τροφοδοσίας από το δίκτυο. Ο κατασκευαστής δεν αναλαμβάνει καμιά ευθύνη για τυχών ζημιές που προκαλούνται από λάθος εγκατάσταση, ακατάλληλη χρήση ενός προϊόντος ή από αλλαγές στην κατασκευή του. Σε περίπτωση οποιονδήποτε αμφιβολιών θα πρέπει να επικοινωνήσετε με κάποιο ειδικό. Εάν το εξωτερικό εύκαμπτο καλώδιο ή το σχοινί του καλωδίου έχει υποστεί βλάβη, θα πρέπει να αλλαχτεί μόνο από τον κατασκευαστή ή από κάποιο αντιπρόσωπό του, ή από κάποιο άτομο με παρόμοια προσόντα προκειμένου να αποφευχθεί ο οποιοσδήποτε κίνδυνος.

ΕΓΚΑΤΑΣΤΑΣΗ
Τραβήξτε απαλά το περιεχόμενο από τη συσκευασία. Καθορίστε το σημείο εγκατάστασης των λαμπτήρων φωτισμού LED και το σημείο τοποθέτησης των καλωδίων σύνδεσης. Εάν χρειαστεί θα πρέπει να ανοίξετε οπές για τα καλώδια σύνδεσης σε διάμετρο που θα επιτρέπει την διέλευση του βύσματος. Συνδέστε τα βύσματα στον διανομέα τροφοδοσίας. Ελέγξτε αν η εγκατάσταση και οι συνδέσεις είναι σωστές. Συνδέστε το τροφοδοτικό στην πρίζα δικτύου 230V~50Hz.
Ενεργοποιήστε τον φωτισμό με το διακόπτη ή με το τηλεχειριστήριο.

EN - MANUAL

SPECIFICATIONS:
Supply voltage: 230V ~ 50Hz, Supply voltage of LED Lamps: 12VDC.
The other parameters specified on the product label.

CONDITIONS FOR SAFE INSTALLATION AND USE
LED lighting set is made for 230V~50Hz. Set is made in the II class protection and is designed for internal use only.
LED power supply should be connected in a place accessible, away from sources of heat only to efficiently working electrical installation. The total power LED lamps cannot exceed the rated output power. During maintenance LED lamps the power supply must be disconnected from the electrical network, and do not use cleaning chemicals. Installation perform according to the mounting instructions in the manner and sequence shown. During the installation of lighting power supply cannot be connected to a power source. LED lamps must be connected to the power splitter. Do not use faulty set. If you do not use the light for a long time, in order to save electricity disconnect the power supply from the mains system. Producer is not responsible for damage caused by incorrect installation, improper use a product or construction changes.
In case of any doubt please contact with a specialist.
If the external flexible cable or rope is damaged, it should be changed only by the producer or his service agent or a similarly qualified person to avoid the risk.

INSTALLATION
Gently pull out the set from the package. Select the place of installation the LED lamps and place for installation connecting cables. If necessary, Drill holes with a diameter that allows the installation of cables and plugs. LED lights plugs connected to the power splitter. Check mounting and connections. Plug the AC adapter into an AC outlet 230V ~ 50Hz. Turn on the light switch or remote control.

ES - MANUAL DE INSTRUCCIONES

ESPECIFICACIONES
Tensión de alimentación: 230V ~ 50Hz, Tensión de alimentación de cubiertas LED : 12VDC.Otros parámetros se especifican en la etiqueta del producto.

CONDICIONES DE SEGURIDAD PARA EL CORRECTO MONTAJE Y UTILIZACIÓN
El juego de lámparas LED están hechas para 230V ~ 50Hz . El juego es producido en clase de protección II y ha sido diseñado para la instalación en interiores. La fuente de alimentación debe estar conectada sólo a una instalación eléctrica en perfecto funcionamiento, en un lugar accesible, lejos de fuentes de calor. La potencia total de las lámparas LED no puede exceder la potencia nominal de la fuente de alimentación. Durante el mantenimiento de las lámparas LED deben estar desconectadas de la red eléctrica , durante la limpieza no utilice productos químicos. Realiza el montaje de acuerdo con las instrucciones de montaje en la forma y orden que se muestra en el dibujo. Durante el montaje de la iluminación , la fuente de alimentación no puede estar conectada a una fuente de corriente . Las lámparas LED deben estar conectadas al repartidor de sistema de alimentación. No use un juego defectuoso. Si usted no utiliza la iluminación durante mucho tiempo , con el fin de ahorrar energía, desenchufe el sistema de alimentación de la red. El fabricante no se hace responsable de los daños causados por el montaje incorrecto , el uso indebido del producto o cambios en el diseño. En caso de duda, consulte a un especialista. Si la parte externa de la manguera o cable está dañado, debe ser sustituido únicamente por el fabricante o su agente de servicio o por personal calificado para evitar riesgos.

MONTAJE
Retire con cuidado el juego del paquete. Determine el lugar de montaje para las lámparas LED y lugar para colocar los cables de conexión. Si es necesario , taladre agujeros para los cables de conexión de un diametro que permitan la colocación de los enchufes. Conecte los enchufes de las lámparas LED al repartidor de sistema de alimentación. Revise el montaje y las conexiones. Conecte la fuente de alimentación a una toma de 230V ~ 50Hz . Conecte el alumbrado con el conmutador o mando a distancia.

ET - KASUTUSJUHEND

TEHNILISED ANDMED
Toitepinge: 230V~50Hz, LED-lambi pesa toitepinge: 12VDC.
Ülejäänud parameetrid on toodud toote etiketil.

OHUTU PAIGALDAMISE JA KASUTAMISE TINGIMUSED
LED-lampide komplekt on ette nähtud kasutamiseks pingega 230V~50Hz. Komplekt on toodetud vastavalt II kaitseklassi normidele ja on ette nähtud paigaldamiseks siseruumidesse. Toitur tuleb ühendada juurdepääsetavas kohas, eemal soojusallikatest ja ainult häireteta töötavasse elektriseadmesse. LED-lampide koguvõimsus ei tohi ületada toituri nimivõimsust. LED-lampide hooldamise ajaks tuleb toitur alati toitevõrgust välja võtta, selle puhastamiseks ei tohi kasutada keemilisi vahendeid. Paigaldus tuleb teostada vastavalt paigaldusjuhendi instruktsioonidele, joonisel näidatud viisil ja järjekorras. Valgusti paigaldamise ajal ei tohi toitur olla ühendatud vooluvõrku. LED-lambid tuleb ühendada toitesüsteemi voolujagajaga. Ärge kasutage defektidega komplekti. Juhul, kui kasutate valgustust pikemat aega, tuleb energiasäästmise eesmärgil toitesüsteem võrgust välja võtta. Tootja ei kanna vastusust ebaõige paigaldamise, toote ebaõige kasutamise või konstruktsiooni muudatuste tõttu tekkinud kahjustuste eest. Kahtluste korral tuleb kontakteeruda spetsialistiga. Juhul, kui väline kaabel või nöör on kahjustatud, tuleks see õnnetusjuhtumite vältimiseks välja vahetada ainult tootja poolt või teeninduskeskuses või vastavalt kvalifikatseeritud isiku poolt.

PAIGALDAMINE
Võtke komplekt ettevaatlikult pakendist välja. Märkige LED-lambi ja ühendusjuhtmete paigaldamise koht. Vajadusel puurige ühendusjuhtmete paigaldamiseks avad läbimõõduga, mis võimaldaks pistiku läbipanekut. Ühendage LED-lampide pistikud voolujagajaga. Kontrollige paigaldamise korrektsust ja ühendusi. Ühendage toitur toitevõrku 230V~50Hz. Lülitage lambi valgustus sisse lülitiga või kaugjuhtimispuldiga.

FI – KÄYTTÖOHJE

TEKNIISET TIEDOT
Syöttävä jännite: 230V~50Hz, LED-kehyksen jännite: 12VDC.
Kaikki muut parametrit luetellaan tuotteen tarralla.

TURVALLISEN KOKOONPANON JA KÄYTÖN EHDOT
LED Lamppusarja on valmistettu 230V~50Hz jännitteelle. Sarja on valmistettu 2 suojaluokituksessa ja on tarkoitettu kokoonpanoon tilojen sisällä. Verkkolaite täytyy kytkeä saatavassa paikassa, kaukana lämmön lähteiltä, pelkästään tehokkaasti toimivaan sähköasennukseen. LED lamppujen kokonainen teho ei voi ylittää verkkolaitteen nimellistehoa. LED lamppujen kunnossapidon aikana täytyy ehdottomasti irrottaa verkkolaite, ei saa käyttää kemiallisia aineita puhdistuksessa. Kokoonpano on tehtävä kokoonpano-ohjeiden mukaan, kuvassa näkyvällä tavalla ja kuvassa näkyvässä järjestyksessä. Kokoonpanon aikana verkkolaite ei saa olla kytketty virtalähteeseen. LED lamput täytyy kytkeä syöttävän järjestelmän erottimeen. Ei saa käyttää viallista lamppusarjaa. Jos valoa ei käytetään pitkään, sähköenergian säästämiseksi on pakko irrottaa syöstävä järjestelmä verkosta. Valmistaja ei kanna vastuutta väärän kokoonpanon, väärän tuotteen käytön, tai rakennemuutoksien aiheuttamista vahingoista. Jos mikä tahansa on epävarmaa, ota yhteyttä asiantuntijan kanssa. Jos ulkoinen joustava johdin tai köysi on vahingoittunut, riskin välttämiseksi ainoastaan valmistaja tai hänen huoltoteknikkonsa tai hänen pätevyytensä kaltainen henkilö saa vaihtaa sen.

KOKOONPANO
Ota lamppusarja pois pakkauksesta huolellisesti. Valitse LED lamppujen kokoonpanonpaikka ja paikka jossa viedään liittävät johtimet. Tarpeen vaatiessa poraa reikiä liittävien johtimien vuoksi, joiden halkaisija mahdollistaa viedä pistoke sen läpi. Kytke LED lamppujen pistokkeet syöttävän järjestelmän johtimeen. Tarkista kokoonpanon ja liittämisen oikeellisuus. Kytke verkkolaite pistorasiaan 230V~50Hz. Sytytä valot virrankääntäjällä tai kaukosäätimellä.

furnika
ul.Przemysłowa 11
48-200 Prudnik
info@furnika.pl
www.furnika.pl

LED SET 2 INLINE-L 340

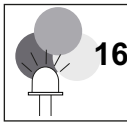

4200K
165 lm
A

IP20 LED

ON OFF 15 000 | 30 000h | <1s | [mm] 340x340x27

kWh/1000h 6,4

IN : 230V~50Hz ;
OUT LED : 12VDC 5,8W

FR – NOTICE D'UTILISATION

DONNÉES TECHNIQUES
Tension d'alimentaton : 230V~50Hz, Tension d'alimentation des luminaires LED: 12VDC. D'autres paramètres ont été indiqués sur l'étiquette du produit.

CONDITIONS D'INSTALLATION ET D'UTILISATION EN TOUTE SÉCURITÉ.
Le kit de lampes LED est fabriqué pour une tension 230V~50Hz. Le kit a été fabriqué en classe II de protection et est destiné à être installé à l'intérieur des locaux. L'alimentation doit être connectée dans une zone accessible, à distance des sources de chaleur, uniquement sur un réseau électrique efficace. La puissance cumulée des lampes LED ne peut pas dépasser la puissance nominale de l'alimentation. Lors de l'entretien des lampes LED il convient obligatoirement de couper l'alimentation du réseau. Il est strictement interdit d'utiliser des produits chimiques pour le nettoyage. La pose doit être effectuée conformément aux instructions de la notice de montage, en suivant l'ordre indiqué sur les figures.
L'alimentation ne doit pas être connecté au courant lors du montage des luminaires. Les lampes LED doivent être connectées au distributeur du circuit d'alimentation. Il est interdit d'utliser un kit défectueux. En cas de longue pause dans l'utilisation des lampes, il convient de couper le circuit d'alimentaton du réseau. Le fabricant n'est pas responsable des défauts résultants d'un mauvais montage, de la mauvaise utilisation du produit ou des modifications lors de son montage. En cas de doute, il convient de contacter le fabricant. Si le conduit flexible extérieur ou le cordon sont abimés, ils ne peuvent être replacés que par le fabrican ou une personne ayant les mêmes qualifications pour éviter tout risque.

POSE
Sortir prudemment le kit de l'emballage. Indiquer la zone de la pose des lampes LED et la zone de passage des conduits de connexion. En cas de besoin percer les ouvertures devant recevoir les conduits, d'un diamètre permetant de passer la prise. Les prises des lampes LED doivent être connectées au circuit d'alimentation. Vérifier encore une fois l'exactitude de la pose et des connexions. Connecter l'alimentation au réseau 230V~50Hz. Mettre l'éclairage en fonctionnement à l'aide de l'interrupteur ou du pilote de télécommande.

HU – HASZNÁLATI UTASÍTÁS

MŰSZAKI ADATOK
Tápfeszültség: 230V~50Hz, LED-es lámpatestek kimeneti feszültsége: 12VDC.A többi paraméter a termék címkéjén van megadva.

A BIZTONSÁGOS HASZNÁLAT ÉS FELSZERELÉS FELTÉTELEI
A LED lámpakészlet 230V~50Hz tápfeszültségben készült. A készlet II érintésvédelmi osztályban és beltéri használtra készült. A tápegységet könnyen elérhető helyen, hőforrástól távol, helyesen működő áramkörhöz kell csatlakoztatni. A hálózatban működő LED lámpák egész teljesítménye nem haladhatja meg a névleges kimeneti teljesítményt. A lámpák karbantartásánál a lámpákat áramtalanítani kell, s a tisztításhoz nem szabad vegyszereket használni. A felszerelést a felszerelési útmutató szerint kell elvégezni, az útmutatóban leírt módon és az ábrákon megadott sorrendben. A felszerelés közben a tápegységet nem lehet áramhoz csatlakoztatni. A LED lámpákat a tápegység elektromos elosztójához kell csatlakoztatni. Ne használjon sérült illetve hibás elosztót. Ha hosszabb ideig nem használja a lámpákat, energiatakarékosság érdekében áramtalanítsa a tápegységet. A gyártó nem vállal felelősséget a nem megfelelő felszerelésből, használatból illetve a termék a felhasználó által történt módosításából eredő károkért. Ha bármely kétsége támadna, lépjen kapcsolatba szakemberrel. Ha a hajlékony kábel illetve a kábel megsérülne, ezt ki kell cserélni a gyártónál, a gyártó által meghatalmazott szakszervizben illetve egy szakember által – a veszélyhelyzetek elkerülése érdekében.

FELSZERELÉS
Óvatosan vegye ki a készüléket a csomagolásából. Határozza meg a LED lámpák felszerelésének helyét valamint az összekötő kábelek elhelyezését. Szükség esetén fúrjon megfelelő átmérőjű lyukat az összekötő kábelek számára, hogy a konnektordugó elférjen. A LED lámpák dugóit csatlakoztassa az elosztóba. Ellenőrizze a felszerelés és a csatlakozások helyességét. Csatlakoztassa a tápegységet egy 230V~50Hz konnektorba. Kapcsolja be a világítást egy kapcsolóval illetve távirányítóval.

IT – MANUALE D'USO

CARATTERISTICHE TECNICHE
Tensione di alimentazione 230 V ~ 50 Hz, Tensione di alimentazione di apparecchi di illuminazione LED: 12 VDC.
Altre proprietà tecniche sono state evidenziate sull'etichetta del prodotto.
CONDIZIONI D'INSTALLAZIONE E D'UTILIZZO IN CONDIZIONI SICURE
Il kit di lampadine a LED è stato prodotto per la tensione pari a 230 V~ 50 Hz. Il kit è costruito nella classe di protezione 2 ed è previsto per l'uso interno. L'alimentatore deve essere collegato nel posto facilmente accessibile, lontano dai fonti di calore, esclusivamente all'impianto elettrico ben funzionante. La potenza complessiva delle lampadine a LED non può oltrepassare la potenza nominale dell'alimentatore. Durante la manutenzione delle lampadine a LED bisogna staccare l'alimentatore dalla rete. Non utilizzare prodotti chimici per pulire l'apparecchio. L'installazione va eseguita secondo le disposizioni del manuale, rispettando le modalità e l'ordine indicato sulle figure. Durante l'installazione dell'illuminazione, l'alimentatore non può essere collegato alla sorgente elettrica. Le lampadine a LED devono essere collegate al distributore di alimentazione. Non utilizzare mai l'apparecchio difettoso. Nel caso in cui illuminazione non sia utilizzata per lungo tempo, per risparmiare energia elettrica, bisogna staccare l'alimentazione dalla rete. Il fabbricante non è responsabile per i danni causati dall'installazione non corretta, dall'uso inadeguato dell'apparecchio, nonché dalle modifiche meccaniche. Nel caso di qualsiasi dubbio, bisogna contattare un esperto. Se il tubo flessibile esterno oppure il cavo sono danneggiati, dovrebbero essere sostituiti esclusivamente dal fabbricante oppure dal manutentore certificato o da un'altra persona autorizzata, per evitare ogni rischio.

INSTALLAZIONE
Togliere con cura il kit dalla confezione e determinare il luogo d'installazione delle lampadine a LED e il luogo del passaggio dEi cavi di collegamento. Se necessario, praticare dei fori per i cavi di collegamento di diametro che permetta l'allacciamento di presa. Le prese delle lampadine a LED vanno collegate al distributore del sistema di alimentazione. Verificare la correttezza dell'installazione e dei collegamenti. Collegare l'alimentatore alla presa di rete 230 V ~ 50 Hz. Accendere l'illuminazione con l'interruttore oppure con il telecomando.

LT - NAUDOJIMO INSTRUKCIJA

TECHNINIAI DUOMENYS
Maitinimo įtampa: 230V~50Hz, LED šviestuvų maitinimo įtampa: 12VDC. Kiti parametrai nurodyti ant produkto etiketės.
SAUGAUS MONTAVIMO IR NAUDOJIMO SĄLYGOS
LED šviestuvų rinkinys maitinamas 230V~50Hz įtampos srove. Rinkinys atitinka II saugos klasę ir skirtas montuoti patalpose. Maitinimo blokas turi būti jungiamas lengvai pasiekiamoje vietoje, atokiau nuo šilumos šaltinių, tik prie tvarkingo elektros tinklo. LED šviestuvų bendroji galia negali viršyti maitinimo bloko nominaliosios galios. Prieš atliekant LED šviestuvų priežiūrą, maitinimo bloką būtina atjungti nuo elektros tinklo; valymui nenaudoti cheminių priemonių. Montavimo metu būtina laikytis montavimo instrukcijų ir paveikslėlyje nurodytos montavimo tvarkos. Prieš montavimą maitinimo bloką būtina atjungti nuo elektros tinklo. LED šviestuvai turi būti jungiami prie maitinimo sistemos skirstytuvo. Sistema turi būti tvarkinga. Jei apšvietimas nenaudojamas ilgesnį laiką, siekiant taupyti elektros energiją, maitinimo sistemą patartina atjungti nuo elektros tinklo. Gamintojas nėra atsakingas už gedimus, atsiradusius dėl netinkamo produkto montavimo, naudojimo arba konstrukcijos modifikacijų. Iškilus bet kokioms abejonėms, kreipkitės į specialistą. Jei yra sugadintas išorinis lankstus laidas arba žarna, tam, kad nesusidarytų pavojinga situacija, jį turėtų pakeisti gamintojas, gamintojo aptarnavimo specialistas arba panašią kvalifikaciją turintis asmuo.

MONTAVIMAS
Atsargiai išimti rinkinį iš pakuotės. Nustatyti LED šviestuvų montavimo vietą ir jungiamųjų kabelių tiesimo vietą. Jei reikia, išgręžti angas jungiamiesiems kabeliams, kurių skresmuo būtų pakankamas kištukui perkišti. LED šviestuvų kištukus prijungti prie maitinimo sistemos skirstytuvo. Patikrinti, ar visos detalės tinkamai sumontuotos ir pajungtos. Maitinimo bloką prijungti prie 230V~50Hz elektros tinklo lizdo. Įjungti apšvietimą jungikliu arba nuotolinio valdymo pulteliu.

LV – LIETOŠANAS INSTRUKCIJA

TEHNISKIE DATI
Barošanas spriegums: 230V~50Hz, LED gaismekļu barošanas spriegums: 12VDC. Pārējie parametri ir norādīti uz produkta etiķetes.

DROŠAS MONTĀŽAS UN LIETOŠANAS NOTEIKUMI
LED lampu komplekts ir izgatavots 230V~50Hz spriegumam. Komplekts ir izgatavots pēc aizsardzības pakāpes 2. klases parametriem un ir paredzēts montāžai iekštelpās. Barošanas bloks ir jāpieslēdz pieejamā vietā, attālumā no karstuma avotiem, tikai pie funkcionējošas elektriskās instalācijas. LED lampu kopējā jauda nedrīkst pārsniegt barošanas avota nominālo jaudu. LED lampu konservācijas laikā barošanas bloks obligāti ir jāatslēdz no elektrotīkla, to tīrīšanai nedrīkst lietot ķīmiskās vielas. Montāžu veikt tikai saskaņā ar montāžas instrukciju, veidā un kārtībā, kāds ir norādīts zīmējumā. Apgaismes ierīču montāžas laikā barošanas bloks nedrīkst būt savienots ar strāvas avotu. LED lampām ir jābūt pieslēgtām pie barošanas sistēmas sadalītāja. Nedrīkst lietot bojātu komplektu. Ja apgaismojums ilgāku laiku netiek lietots, atvienojiet barošanas sistēmu no elektrotīkla, lai ietaupītu elektroenerģiju. Ražotājs nav atbildīgs par bojājumiem, kas radušies montāžas, nepareizas ierīču lietošanas vai konstrukcijas maiņas dēļ. Gadījumā, ja ir radušās kādas šaubas, konsultējieties ar speciālistu. Ja ārējais vads vai aukla ir bojāta, lai novērstu risku, to drīkst nomainīt tikai ražotājs vai tā tehniķis, vai persona ar līdzīgām kvalifikācijām.

MONTĀŽA
Uzmanīgi izņemiet komplektu no iepakojuma. Izvēlieties LED lampu montāžas vietu un savienojuma vadu pieslēguma vietu. Nepieciešamības gadījumā izurbiet caurumus savienojuma vadiem tik lielus, lai varētu pārvilkt kontaktdakšu. LED lampu kontaktdakšas pieslēgt pie barošanas sistēmas sadalītāja. Pārbaudiet montāžu un savienojumus. Pievienot strāvas adapteri kontaktligzdai 230V~50Hz. Ieslēdziet apgaismojumu ar slēdzi vai tālvadības pulti.

NL – GEBRUIKSAANWIJZING

TECHNISCHE GEGEVENS
Voedingsspanning: 230V~50Hz, Voedingsspanning LED-frames: 12VDC. Overige parameters weergegeven op het etiket van het product.

VOORWAARDEN VOOR VEILIGE MONTAGE EN VEILIG GEBRUIK
De LED-lampenset is bestemd voor de spanning 230V~50Hz. De set is uitgevoerd in de beschermklasse 2 en bestemd voor montage binnenshuis. De netadapter dient in een toegankelijke plaats, ver van warmtebronnen en uitsluitend aan een goed werkende elektrische installatie te worden aangesloten. Het opgetelde vermogen van de LED-lampen mag niet hoger zijn dan het nominale vermogen van de netadapter. Tijdens onderhoud van de LED-lampen dient de netadapter absoluut van netwerk te worden gescheiden; voor reiniging geen chemische middelen gebruiken. Volgens de aanbevelingen van de montage-instructie monteren op een manier en in de volgorde als op de afbeelding weergegeven. Tijdens montage van de verlichting mag de netadapter niet aan een voedingsbron worden aangesloten. De LED-lampen moeten aan een verdeling van het voedingsnet worden aangesloten. Indien het set niet goed functioneert, mag het niet gebruikt worden. Indien de verlichting langere tijd niet gebruikt wordt, dient het voedingssysteem voor besparing van elektriciteit van het net te worden gescheiden. De fabrikant is niet aansprakelijk voor schade door onjuiste montage, onjuist gebruik van het product of aanpassing van de constructie. Bij enige twijfels dient men contact met een specialist op te nemen. Indien de externe flexibele leiding of kabel beschadigd is, dient hij enkel door de fabrikant of zijn servicemedewerker of door een persoon met gelijke bekwaamheden te worden vervangen om risico te voorkomen.

MONTAGE
De set voorzichtig uit de verpakking halen. De montageplaats voor de LED-lampen en voor de aansluitingskabels bepalen. Indien nodig openingen voor aansluitingskabels boren met diameter voldoende om de stekker door te trekken. De stekkers van de LED-lampen moeten aan een verdeling van het voedingsnet worden aangesloten. De juiste montage en aansluitingen controleren. De netadapter aan het netcontact 230V~50Hz aansluiten. De verlichting met de schakelaar of afstandsbediening aanzetten.

PT – MANUAL DE INSTRUÇÕES

DADOS TÉCNICOS
Tensão de alimentação: 230V~50Hz, Tensão de alimentação de quadros LED: 12VDC. Os restante parâmetros referidos na etiqueta do produto.

CONDIÇÕES DE MONTAGEM SEGURA E DO USO
O conjunto das lâmpadas LED é destinado para a tensão 230V~50Hz. O conjunto é feito na II classe de protecção e destinado para a montagem no interior. O adaptador deverá ser ligado no lugar acessível, longe das fontes de calor, apenas àinstalação eléctrica eficiente. A potência sumárica das lâmpadas LED não pode ultrapassar a potência nominal do alimentador. Durante a manutenção das lâmpadas LED deverá obrigatoriamente desligar o alimentador da rede. Para a limpeza não usar meios químicos. A montagem deverá ser feita de acordo com as recomendações do manual de instruções, de modo e na ordem apresentada no desenho. Durante a monatgem da iluminação o alimentador não pode ser ligado à fonte da corrente. As lâmpadas LED devem ser ligadas ao distribuidor do sistema de alimentação. Não se deve usar conjnto ineficaz. Caso a iluminação não estiver usada por muito tempo, para economizar a energia eléctrica, deverá desligar o sistema de alimentação da rede. O produtor não assume responsabilidade pelo danos provocados na consequência da montagem inapropriada, uso inapropriado do produto ou modificações de construção. No caso de quaisquer dúvidas deverá contactar o especialista. O cabo elástico externo ou a corda danificada deverá ser trocada apenas pelo produtor ou pelo seu serviço ou pela pessoa com as qualificações similares para evitar o risco.
MONTAGEM
Retirar delicadamente o conjunto da embalagem. Marcar o local de montagem das lâmpadas LED e local para a condução dos cabos de ligação. Se necessário, perfurar os orifícios para os cabos de ligação de diâmetro que possibilite a colocação da ficha. As fichas da lâmpadas LED conectar com o distribuidor de sistema de alimentação. Verificar a correcção da montagem e das ligações. Ligar o alimentador a tomada da rede 230V~50Hz. Ligar a iluminação com o interruptor ou com o controlo remoto.

RO - INSTRUCŢIUNI DE UTILIZARE

DATE TEHNICE
Tensiunea de alimentare: 230V~50Hz, Tensiunea de alimentare a corpurilor de iluminat LED: 12VDC.
Alţi parametri sunt specificaţi pe eticheta produsului.
INSTALAREA ÎN CONDIŢII DE SIGURANŢĂ ŞI UTILIZARE CORECTĂ
Setul de lămpi LED este prevăzut pentru tensiunea de 230V~50Hz. Setul este fabricat în clasa de protecţie II, şi este prevăzut pentru montarea în interior. Alimentatorul trebuie să fie conectat într-un loc accesibil, departe de surse de căldură doar la o instalaţie electrică funcţională. Puterea sumară a tuturor lămpilor LED nu poate depăşi puterea nominală a sursei de alimentare. În timpul lucrărilor de întreţinere a lămpilor LED, alimentatorul trebuie neapărat deconectat de la reţea, nu folosiţi detergenţi pentru curăţarea lămpilor. Montarea trebuie efectuată în conformitate cu instrucţiunile de instalare în modul şi ordinea prezentate pe diagramă. În timpul instalării, controlerul de comandă nu poate fi racordat la sursa de alimentare. Lămpile LED trebuie conectate la repartitorul sistemului de alimentare. Nu utilizaţi un set defect. În cazul în care nu folosiţi setul pentru o perioadă îndelungată, deconectaţi sistemul de alimentare de la reţea pentru a economisi energie electrică. Producătorul nu-şi asumă responsabilitatea pentru prejudiciul cauzat de instalarea improprie, utilizarea incorectă a unui produs sau alte modificări de proiectare. În cazul oricărui dubiu, consultaţi un specialist în domeniu. În cazul în care cablul elastic exterior sau şnurul este deteriorat, pentru a se evita riscul, aceasta trebuie înlocuit doar de către producător sau agentul său de service, fie de o altă persoană calificată.
MONTAREA
Scoateţi uşor setul din ambalaj. Desemnaţi locul de montare a lămpilor LED şi locul de plasare a cablurilor de conectare. Dacă este necesar, efectuaţi găurile pentru cablurile de conectare cu un diametru care permite trecerea mufei. Fişele lămpilor LED trebuie alimentate la repartitorul sistemului de alimentare. Verificaţi corectitudinea montării şi conexiunilor. Conectaţi alimentatorul la priza de reţea 230V~50Hz. Aprindeţi luminile folosind comutatorul sau telecomanda.

RU - ИНСТРУКЦИЯ ПО ЭКСПЛУАТАЦИИ

ТЕХНИЧЕСКИЕ ХАРАКТЕРИСТИКИ
Напряжение питания : 230 В ~ 50 Гц , напряжение LED светильники : 12VDC. Другие параметры указываются на этикетке продукта .

УСЛОВИЯ ПО безопасной установке и использованию
Набор светодиодных ламп работает от сети 230V ~ 50Hz . В комплект отвечает нормам защиты класса 2 и предназначен для установки внутри помещений. Блок питания должен быть подключен в месте, доступном , вдали от источников тепла, только в исправную электрическую сеть. Суммарная мощность лампЛЕД не может превышать номинальную выходную мощность блока питания . Во время сервиса и обслуживания светодиодные лампы должны быть отключены от сети питания, при чистке использовать мягкую сухую ткань , не использовать химические вещества. Монтаж выполнять в соответствии с инструкциями по установке в указанном в инструкции порядке. Во время установки освещения блок питания не может быть подключен к электросети. Не используйте неисправный комплект. Если вы не используете свет в течение длительного времени , в целях экономии электроэнергии отключайте систему питания от сети. Производитель не несет ответственности за ущерб, причиненный в результате неправильной установки, неправильного использования продукта или изменения конструкции . В случае каких-либо сомнений , обратитесь к квалифицированному специалисту. В случае повреждения кабеля, его следует заменить только производителем или его сервисным агентом или другим квалифицированным специалистом во избежание риска.
УСТАНОВКА
Осторожно вытащить комплект из упаковки . Определите место установки светодиодных ламп и место прохождения соединительных кабелей. Если необходимо, просверлите отверстия , имеющие диаметр мини конектора находящегося на конце соединительных кабелей. Подключите светодиодные лампы , подсоединив миниконектор к распределителю питания. Проверьте установку и подключение . Вставьте адаптер переменного тока в розетку 230V ~ 50Hz . Включите выключатель или пульт дистанционного управления.

ul.Przemysłowa 11
48-200 Prudnik
info@furnika.pl
www.furnika.pl

LED SET 2 INLINE-L 340

IP20 LED

4200K
165 lm
A

ON OFF 15 000 | 30 000h | <1s | [mm] 340x340x27

kWh/1000h 6,4

IN : 230V~50Hz ;
OUT LED : 12VDC 5,8W

SK – NÁVOD NA OBSLUHU

TECHNICKÉ ÚDAJE
Napájacie napätie: 230V~50Hz, Napájacie napätie svietidiel LED: 12VDC, Zvyšné parametre sú uvedené na etikete výrobku.

BEZPEČNOSTNÉ PODMIENKY MONTÁŽE A POUŽÍVANIA
Súprava lámp LED je vykonaná pre napätie 230V~50Hz. Súprava je vyrobená v II. triede ochrany a je určená na montáž vo vnútri miestností. Zdroj energie je potrebné pripojiť na dostupnom mieste, v príslušnej vzdialenosti od tepelných zdrojov, výlučne do dobre fungujúcej elektrickej inštalácie. Celkový výkon lámp LED nemôže prekračovať nominálny výkon zdroja energie. Počas konzervácie lámp LED je potrebné bezpodmienečne odpojiť zdroj energie zo siete, na čistenie sa nesmú používať chemické prostriedky. Montáž je potrebné vykonať podľa odporúčaní návodu na montáž, spôsobom a v poradí uvedenom na obrázku. Počas montáže svietidiel nemôže byť zdroj energie pripojený k zdroju elektriky. Výrobca nie je zodpovedný za škody spôsobené nesprávnou montážou, nesprávnym používaním výrobku alebo konštrukčnými zmenami. V prípade akýchkoľvek pochybností sa je potrebné skontaktovať so špecialistom. Ak vonkajší ohybný kábel alebo šnúra sú poškodené, musia byť vymenené iba výrobcom alebo jeho servisným pracovníkom alebo osobou s podobnými oprávneniami, aby sa zabránilo riziku.

MONTÁŽ
Opatrone vytiahnuť súpravu z balenia. Určiť miesto na montáž lámp LED a miesto vykonania pripájajúcich káblov. V prípade potreby vyvŕtať otvory na pripájacie káble s priemerom umožňujúcim preloženie zástrčky. Zástrčky lámp LED pripojiť k rozdeľovaču napájacieho systému. Skontrolovať, či montáž a spojenie bolo vykonané správne. Pripojiť zdroj energie k sieťovej zásuvke 230V~50Hz. Zapnúť svietidlo vypínačom alebo diaľkovým ovládačom.

SLO – NAVODILA ZA UPORABO

TEHNIČNI PODATKI
Napajalna napetost: 230V~50Hz, Napajalna napetost LED svetilk: 12VDC. Drugi parametri so navedeni na etiketi izdelka.
POGOJI ZA VARNO NAMESTITEV IN UPORABO
Komplet LED svetilk je izdelan za napetost 230V~50Hz. Je izdelan v 2. razredu zaščite in je namenjen za namestitev znotraj stavb. Napajalnik priključite na vidnem mestu, stran od virov toplote na brezhibno delujočo električno napeljavo. Skupna moč LED svetilk ne sme presegati nazivne moči napajalnika. Med vzdrževanjem LED svetilk napajalnik nujno izklopite iz omrežja; za čiščenje ne uporabljajte kemičnih sredstev. Namestitev izvedite v skladu z navodili za namestitev; način in vrstni red namestitve sta prikazana na sliki. Med nameščanjem svetilke napajalnik ne sme biti priključen na električno omrežje. LED svetilke morajo biti priključene na razdelilnik napajalnega sestava. Nikoli ne uporabljajte sestava, ki je okvarjen. Če svetilke ne uporabljate dalj časa, napajalni sestav izklopite iz električnega omrežja, da s tem prihranite električno energijo. Proizvajalec ne odgovarja za okvare, nastale zaradi nepravilne namestitve, nepravilne uporabe ali sprememb konstrukcije izdelka. V primeru kakršnih koli dvomov se obrnite na strokovnjaka. Če je zunanji gibki vod ali kabel poškodovan, ga zaradi nevarnosti lahko zamenja le proizvajalec ali njegov servis ali oseba s podobnimi kvalifikacijami.

NAMESTITEV
Previdno vzemite sestav ven iz embalaže. Določite mesto, kjer želite namestiti led svetilko, in mesto, kjer boste položili priključne kable. Po potrebi izvrtajte odprtine za priključne kable z dovolj velikim premerom, da lahko skoznje pretaknete vtič. Vtiče LED svetilk priključite na razdelilnik napajalnega sestava. Preverite pravilnost namestitve in priključkov. Napajalnik priključite na omrežno vtičnico 230V~50Hz. S stikalom ali daljinskim upravljalnikom vključite svetilko.

SV - BRUKSANVISNING

TEKNISKA DATA
Matningsspänning: 230V~50Hz, Matningsspänning för LED-armaturer: 12VDC. Övriga parametrar anges på produktetiketten.

VILLKOR FÖR SÄKER MONTERING OCH ANVÄNDNING
Set med LED-lampor är tillverkat för spänning 230V~50Hz. Setet är utfört i skyddsklass II och avsett för inomhusmontering. Nätadaptern ska anslutas på en lättåtkomlig plats, borta från värmekällor och endast till en väl fungerande elinstallation. LED-lampornas totala effekt får inte överskrida nätadapterns märkeffekt. Vid underhåll av LED-lampor måste nätadaptern absolut kopplas bort från elnätet, för rengöring ska inga kemikalier användas. Montering ska utföras enligt monteringsanvisningen, på det sätt och i den ordning som visas på ritningen. Under monteringen av belysningen får nätadaptern inte vara kopplad till strömkällan. LED-lamporna måste anslutas till strömfördelaren. Använd inte setet om det är skadat. Om belysningen inte används under en längre tid ska nätadaptern kopplas bort från elnätet för att spara energi. Tillverkaren ansvarar inte för skador som orsakas av felaktig montering, felaktig användning av produkten eller konstruktionsändringar. Om du har några som helst tveksamheter, kontakta en behörig tekniker. Om den utvändiga flexibla kabeln eller sladden är skadad ska den bytas ut endast av tillverkaren eller en serviceman från tillverkaren eller en person med liknande kvalifikationer för att undvika risken.
MONTERING
Ta försiktigt ut setet ur förpackningen. Bestäm monteringsplats för LED-lamporna och plats där anslutningskablar ska föras. Borra vid behov hål för anslutningskablar med en diameter som gör det möjligt att trä igenom stickproppen. Anslut stickpropparna för LED-lamporna till strömfördelaren. Kontrollera att monteringen och anslutningarna har utförts på rätt sätt. Anslut nätadaptern till ett 230V~50Hz eluttag. Slå på belysningen genom att trycka på strömbrytaren eller fjärrkontrollen.

TR - KULLANIM KILAVUZU

TEKNİK BİLGİLER
Besleme gerilimi: 230V~50Hz, LED besleme gerilimi: 12VDC.
Diğer parametreler ürün etiketinde bulunmaktadır.
GÜVENLİ MONTAJ VE KULLANIM ŞARTLARI
LED lamba takımı 230V~50Hz gerilim için tasarlanmıştır. Koruma sınıfı II olan ürün, iç mekânlara monte edilmeye uygundur. Güç kaynağının erişimi kolay ve ısı kaynaklarından uzak yerlerde, arızası bulunmayan elektrik tesisatlarına bağlanması gerekmektedir. LED lambaların toplam gücü, güç kaynağının nominal gücünden daha fazla olamaz. LED lambaların bakımları sırasında güç kaynağının elektrik şebekesi bağlantısını kesiniz ve temizlik işlemlerinde kimyasal madde kullanmayınız. Montajı, montaj talimatlarına uygun olarak, çizimde gösterilen sıra ile gerçekleştiriniz. Aydınlatmanın montajı sırasında güç kaynağı elektrik şebekesine bağlı olmamalıdır. LED lambaların, güç kaynağı ünitesinin bağlantı bölümüne bağlanmalıdır. Arızalı takımı kullanmayınız. Aydınlatma uzun bir süre kullanılmayacaksa, elektrik tasarrufu yapmak adına güç kaynağı ünitesini elektrik şebekesinden ayırınız. Hatalı montaj, ürünün hatalı kullanımı veya üründe yapısal değişiklikler yapılması nedeniyle ortaya çıkan zararlardan üretici sorumlu tutulamaz. Herhangi bir şüphe halinde bir uzmanla iletişime geçiniz. Hasar gören harici eğik kablo veya telin, riskleri en aza indirebilmek adına, sadece üretici, yetkili servisi veya yetkili bir personel tarafından değiştirilmesi gerekmektedir.

MONTAJ
Takımı ambalajından dikkatli bir şekilde çıkarınız. LED lambaların ve bağlantı kablolarının monte edileceği yerleri belirleyiniz. Gerek duyulması halinde, bağlantı kabloları için, fişlerin hareket etmelerine engel olmayacak çaplara sahip delikler açınız. LED lambalarının fişlerini, güç kaynağı ünitesinin bağlantı bölümüne bağlayınız. Montaj ve bağlantıların doğru yapılıp yapılmadığını kontrol ediniz. Güç kaynağını 230V~50Hz elektrik şebekesinin prizine bağlayınız. Aydınlatmayı düğmeye basarak veya uzaktan kumanda ile açınız.

USA - MANUAL

SPECIFICATIONS:
Supply voltage: 230V ~ 50Hz, Supply voltage of LED Lamps: 12VDC, The other parameters specified on the product label.

CONDITIONS FOR SAFE INSTALLATION AND USE
LED lighting set is made for 230V~50Hz. Set is made in the 2 class protection and is designed for internal use only.
LED power supply should be connected in a place accessible, away from sources of heat only to efficiently working electrical installation. The total power LED lamps cannot exceed the rated output power. During maintenance LED lamps the power supply must be disconnected from the electrical network, and do not use cleaning chemicals. Installation perform according to the mounting instructions in the manner and sequence shown. During the installation of lighting power supply cannot be connected to a power source. LED lamps must be connected to the power splitter. Do not use faulty set. If you do not use the light for a long time, in order to save electricity disconnect the power supply from the mains system. Producer is not responsible for damage caused by incorrect installation, improper use a product or construction changes. In case of any doubt please contact with a specialist.
If the external flexible cable or rope is damaged, it should be changed only by the producer or his service agent or a similarly qualified person to avoid the risk.

INSTALLATION
Gently pull out the set from the package. Select the place of installation the LED lamps and place for installation connecting cables. If necessary, Drill holes with a diameter that allows the installation of cables and plugs. LED lights plugs connected to the power splitter. Check mounting and connections. Plug the AC adapter into an AC outlet 230V ~ 50Hz. Turn on the light switch or remote control.

M - MANWAL

SPEĊIFIKAZZJONIJIET:
Provvista tal-vultaġġ : 230V ~ 50Hz , Provvista vultaġġ ta ' LED Lampi : 12VDC. Il parametri l-o ħ ra speċifikati fuq it-tikketta tal prodott.

KONDIZZJONIJIET G Ħ ALL-INSTALLAZZJONI SAFE U L-UŻU
LED sett dawl hija mag ħ mula g ħ al 230V ~ 50Hz . Sett huwa mag ħ mul fit-2 protezzjoni klassi u hija mfassla g ħ all - użu intern biss .
Provvista ta 'enerġija LED shoulderstand jiġi konness tkun f'post aċċessibbli ,' il bog ħ od minn sorsi ta 's ħ ana biss b'mod effiċjenti ta ħ dem installazzjoni elettrika . Il-lampi kollha qawwa LED ma jistax jaqbeż il-qawwa ratata . Matul lampi manutenzjoni LED il- provvista ta 'enerġija g ħ andha tkun skonnettjata mil-ħnetwerk elettriku, u ma jużawx il-kimiċi tat-tindif. Issa, skond l-istallazzjoni twettaq istruzzjonijiet tal-immuntar bil-mod u s-sekwenza murija . Matul l- installazzjoni ta ' provvista ta' enerġija tad-dawl ma jista 'jiġi konness ma' sors ta 'enerġija . Bozoz LED g ħ andhom ikunu konnessi ma'l-isplitter enerġija . Tużax sett difettuż .
Jekk inti ma tuża l- dawl g ħ al żmien twil , sabiex tiffranka skonnettja l-elettriku l- provvista ta 'enerġija mill-mains mhux System responsabbli .
Produttur g ħ al danni kkawżati mill-installazzjoni ħ ażina , użu ħ ażin ta' prodott jew kostruzzjoni bidliet. Fil-każ ta 'dubju jekk jog ħ ġbok ikkuntattjana ma' speċjalista .
Jekk il- cable flessibbli estern jew ħ abel ħ sara, g ħ andu jiġi mibdula biss mill-produttur jew l-aġent servizz tieg ħ u jew persuna simili kwalifikata biex jiġi evitat ir-riskju .

INSTALLAZZJONI
Bil-mod iġbed is-sett mill-pakkett . Ag ħ żel il-post ta 'installazzjoni l-bozoz LED u l-post g ħ al kejbils installazzjoni konnessjoni . Jekk me ħ tieġ , Ħ affer toqob b'dijametru g ħ amlet Tippermetti installazzjoni ta 'cables u plugs . LED dwal plugs konnessi mal-isplitter enerġija . Iċċekkja muntaġġ u l-konnessjonijiet . Ipplaggja l- AC adapter fil- ħ ruġ AC g ħ al 230V ~ 50Hz . Ixg ħ el il-switch tad dawl jew kontroll remot .

BG – ИНСТРУКЦИЯ ЗА ЕКСПЛОАТАЦИЯ

ТЕХНИЧЕСКИ ДАННИ
Захранващо напрежение: 230 В~50 Гц, Захранващо напрежение за LED-арматури: 12 В DC.
Другите параметри са посочени по етикета на продукта.

УСЛОВИЯ ЗА БЕЗОПАСЕН МОНТАЖ И УПОТРЕБА
Комплект от LED-лампи е изработен за напрежение 230 В~50 Гц. Комплектът е изработен във II клас на защита и е предназначен за монтаж вътре в помещения. Питателят трябва да се подключи на достъпно място, далече от източници на топлина, изключително към изправно действаща електроуредба. Сумарната мощност на LED-лампите не може да превиши номиналната мощност на питателя. При поддържане на LED-лампите трябва безусловно питателят да се отключи от мрежата, за почистване не трябва да се използват химически средства. Монтажът трябва да се изпълни съгласно препоръките на инструкцията за монтаж, по посочени на рисунката начин и последователност. При монтаж на осветлението питателят не може да е подключен към източник на тока. LED-лампите трябва да бъдат подключени към разпределител на захранващата система. Неизправен комплект не бива да се използва. В случай на неизползване на осветлението в течение на продължително време трябва за спестяване на електроенергия захранващата система да се отключи от мрежата. Производителят не носи отговорност за повреди, предизвикани от неправилен монтаж, неправилно употребяване на изделието или конструкторски промени. В случай на каквито и да било съмнения свържете се със специалиста. Ако външният еластичен проводник или кабел е повреден, той трябва да бъде сменен от производителя, негов сервиз или лице с подобни квалификации, за да се избегне риска.
МОНТАЖ
Леко извадете комплекта от опаковката. Определете място за монтаж на LED-лампите и място за полагане на присъединителните кабели. При необходимост пробийте отвори за присъединителните кабели с диаметър, създаващ възможност за полагане на щепсел. Подключете щепсели на LED-лампите към разпределител на захранващата система. Проверете коректност на монтажа и присъединенията. Подключете питателя към мрежовото гнездо 230 В~50 Гц. Включете осветлението с превключвателя или с пулта за дистанционно управление.

HR – UPUTE ZA UPORABU

TEHNIČKI PODACI
Napajajući napon: 230V~50Hz, napajajući napon okvira LED: 12VDC,

UVJETI ZA SIGURNU MONTAŽU I UPORABU
Komplet LED lampa izrađen je za napon od 230V~50Hz. Komplet je izrađen u II. klasi zaštite i namjenjen je montaži unutra prostorija. Napajač treba priključiti na pritupačno mjesto, udaljeno od izvora topline, isključivo za dobro radeću električku instalaciju. Ukupna snaga LED lampa ne može premašiti nazivnu snagu napajača. Tijekom konzerviranja LED lampa treba bezobzirno otkopčati napajač od mreže, za čišćenje ne koristite kemijska sredstva. Montaču treba izvršiti shodno uputama, na način i po redu, kao na crtežu. Tijekom montaže rasvjete napajač ne može biti priključen izvoru struje. Led lampe moraju biti spojene za razdjelnik napajajućeg sustava. Ne treba koristiti pokvaren komplet. U slučaju da se rasvjeta ne koristi dugo vrijeme, treba otkopčati napajač od mreže, u svrhu štednje električke energije. Proizvođač ne odgovara za štetu nastalu uslijed nepravilne montaže, nepravilne uporabe proizvoda ili promjene u dizajnu. U slučaju bilo kakve dvojbe konuzltirajte stručnjaka. Ako je vanjski fleksibilni kabel ili kabel oštećen treba ga zamijeniti isključivo proizvođač ili njegov servisni zastupnik ili osoba koja ima slične kvalifikacije, da se izbjegne opasnost.

MONTAŽA
Nježno izvadite komplet iž paketa. Odredite mjesto za ugradnju lampa i mjesto za kablove. Po potrebi izbušite otvore za kablove s promjerom koji će omogućiti prolazak utikača. Utikači od led lampa priključite za razdjelnik napajajućeg sustava. Provjerite ispravnost montaže i veza. Stavite napajač u utičnicu 230V~50Hz. Uključite svjetlo prekidačom ili daljinskim upravljačom.

furnika
ul.Przemysłowa 11
48-200 Prudnik
info@furnika.pl
www.furnika.pl

LED SET 2 INLINE-L 340

IP20 LED

4200K
165 lm
A

ON OFF 15 000 | 30 000h | <1s | [mm] 340x340x27

kWh/1000h 6,4
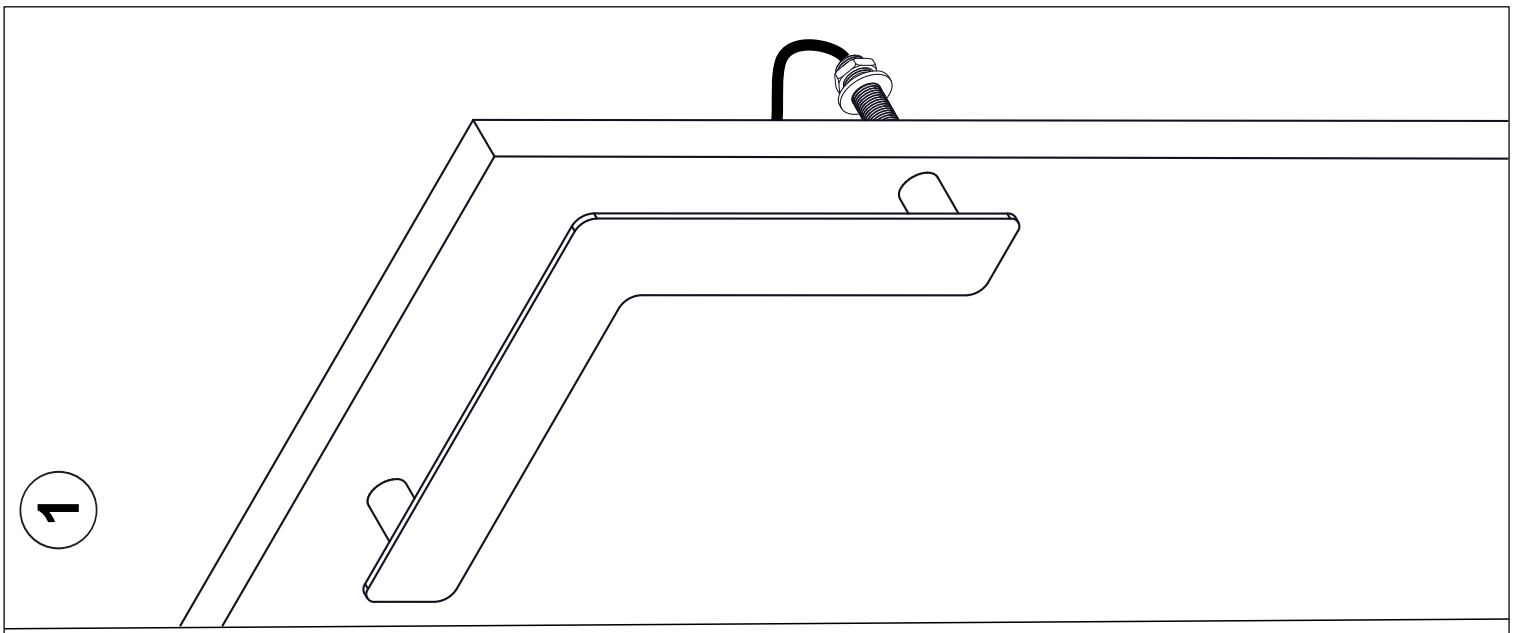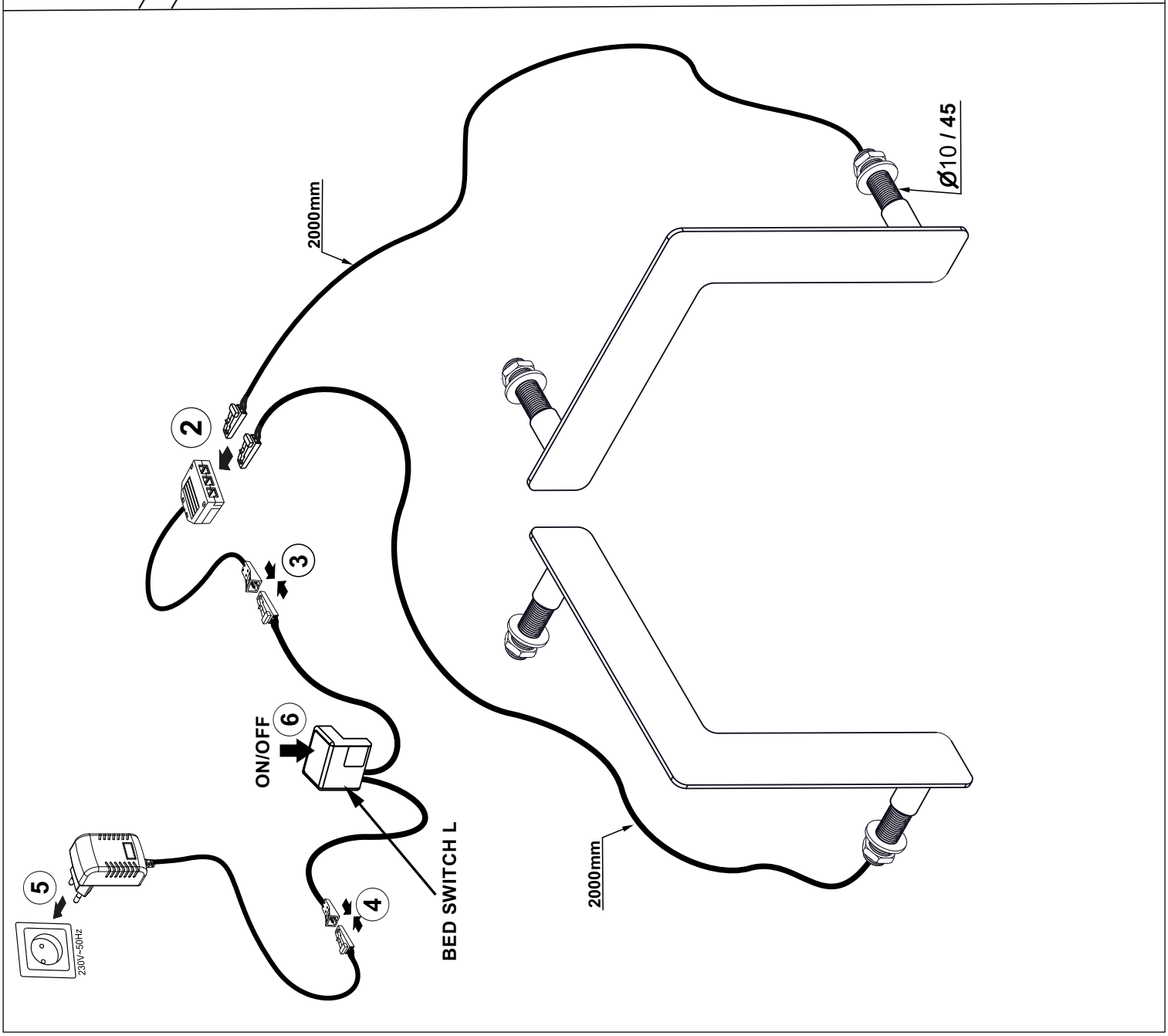
IN : 230V~50Hz ;
OUT LED : 12VDC 5,8W