VIPACK FURNITURE

Meulebeeksestraat 51B-8710 WIELSBEKE

# MNBE 1413
# MNBE 1414
# MNBE 1415
# MNBE 1493

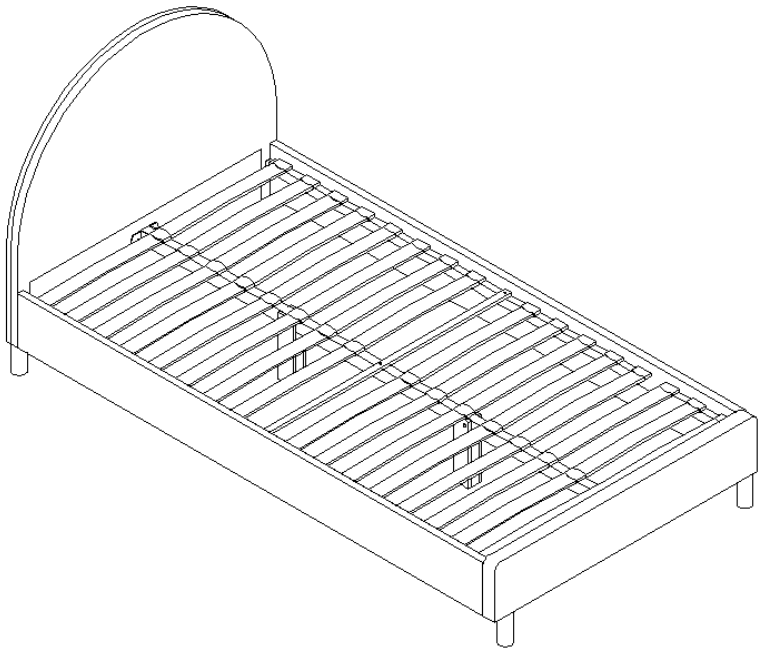

- D Montageanleitung
- GB Assembly instructions
- NL Handleiding voor de montage
- PL Instrukcja montazu
- TR Montaj talimati
- RU Инструкция по монтажу
- FR Notice de montage
- IT Istruzioni di montaggio
- CS Montážní návod
- SK Návod na montáž
- HU Szerelési útmutató
- RO Instrucțiuni de montaj

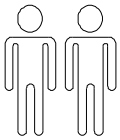

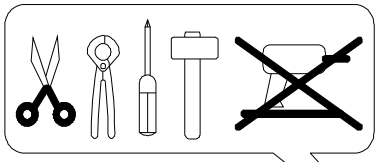

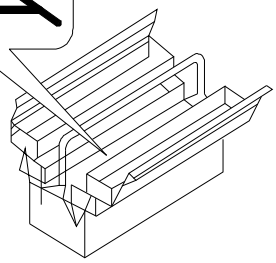

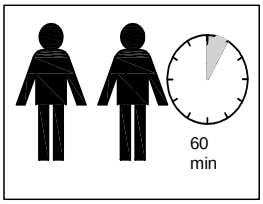


06/2023

## BEFORE YOU BEGIN

adult assembly required

not suitable for children under four years, due to sharp points and small parts

Warning : choking hazard.
Unassembled parts may be choking hazard to children 4 years and younger.

Use the tools indicated on the assembly leaflet and follow the instructions.

All assembly components must always be tightened properly. Check regularly and retighten if necessary.

## AVANT LE MONTAGE

assemblage uniquement par un adulte
Ne convient pas aux enfants de moins de 4 ans, à cause de pièces pointues et coupantes

Avertissement: Risque d'étouffement. Les pièces non assemblées peuvent provoquer un risque d'étouffement pour les enfants de 4 ans et moins.
Utiliser les outils indiqués sur la notice de montage et suivre les instructions d'assemblage.

Il convient que tous les dispositifs d'assemblage soient toujours convenablement serrés et régulièrement vérifiés, ainsi que resserrés si nécessaire.

## MONTAGE

Die Montage soll durch eine erwaschene Person erfolgen.

Das Bett ist nicht geeignet für Kinder unter 4 Jahren.

Warnung: Erstickungsgefahr.
Kleinteile können eine Erstickungsgefahr bei Kinder sein.

Verwenden Sie die angegebenen Werkzeuge zur Montage und folgen Sie der Aufbauanleitung.

Alle Montageteile müssen fest verschraubt sein.

Überprüfen Sie regelmässig die Festigkeit und ziehen sie wenn nötig nach.

## USE AND MAINTAINANCE

Clean the surface using a slightly damp cloth and mild washing liquid if necessary.
Do not use any cleaning product containing alcohol or ammonia. These will dull the shiny surface of the product. Furniture polish will also work to clean and dust off the surface.

**The following applies in general:**
Please don't use the following detergents or cleaning agents at all :

- microfibre cloths or dirt erasers they often contain fine abrasive particles which can cause scratches on the surfaces
- aggressive chemical substances as well as abrasive cleaning agents or solvents . They may damage the surfaces too.
- scouring powder, steel wool or scouring pads.
- vacuum cleaners. The nozzles and brushes can cause scratches on the surfaces.
- steam cleaners. The surfaces may be damaged or separated from the ground due to the high pressure and heat of the water vapour.

## UTILISATION ET ENTRETIEN

Nettoyer la surface à l'aide d'un chiffon légèrement humide et de liquide vaisselle doux si nécessaire.
Ne pas utiliser de produit de nettoyage contenant de l'alcool ou de l'ammoniaque. Ces produits terniront la surface brillante du produit. Un produit de polissage des meubles peut être utilisé pour nettoyer et dépoussiérer la surface.
**En règle générale:**
Veuillez n'utiliser en aucun cas les détergents suivants:

- chiffons à microfibres ou gomme à saleté. Ils contiennent souvent de fine particules abrasives qui peuvent rayer les surfaces.
- substances chimiques agressives ainsi que des détergents abrasifs. Ceux-ci peuvent également endommager les surfaces.
- poudre à récurer, paille de fer ou éponge grattant.
- aspirateur. les buses et les brosses peuvent rayer la surface.
- nettoyeur à vapeur. De fait de la haute pression et de la chaleur avec lesquelles la vapeur d'eau sort sur la surface, elles peuvent être endommagées et même décoller la base.

## VERWENDUNG UND PFLEGE

Reinigen Sie die Oberfläche mit einem feuchten Tuch und bei Bedarf mit mildem Reinigungsmittel.

Verwenden Sie keine Alkohol- oder Amoniak haltigen Reinigungsmittel. Diese schaden der Oberflache.

Zur Pflege verwenden Sie bitte keine Mikro Fasertücher oder Schmutz Radiergummis.
Diese enthalten Schleifmittel, die die Oberfläche beschädigen.

Keine aggressiven chemischen Mittel wie Scheuermilch oder Andere Lösungsmittel. Keine Scheuerpulver, Stahlwolle, Scheuerschwämme verwenden.

Staubsauger Düssen und Bürsten können Kratzer verursachen.

Keine Dampfreiniger verwenden. Durch den hohen Druck oder der Wärme des Wasserdampfes kann die Oberfläche beschädigt werden.

# Parts list

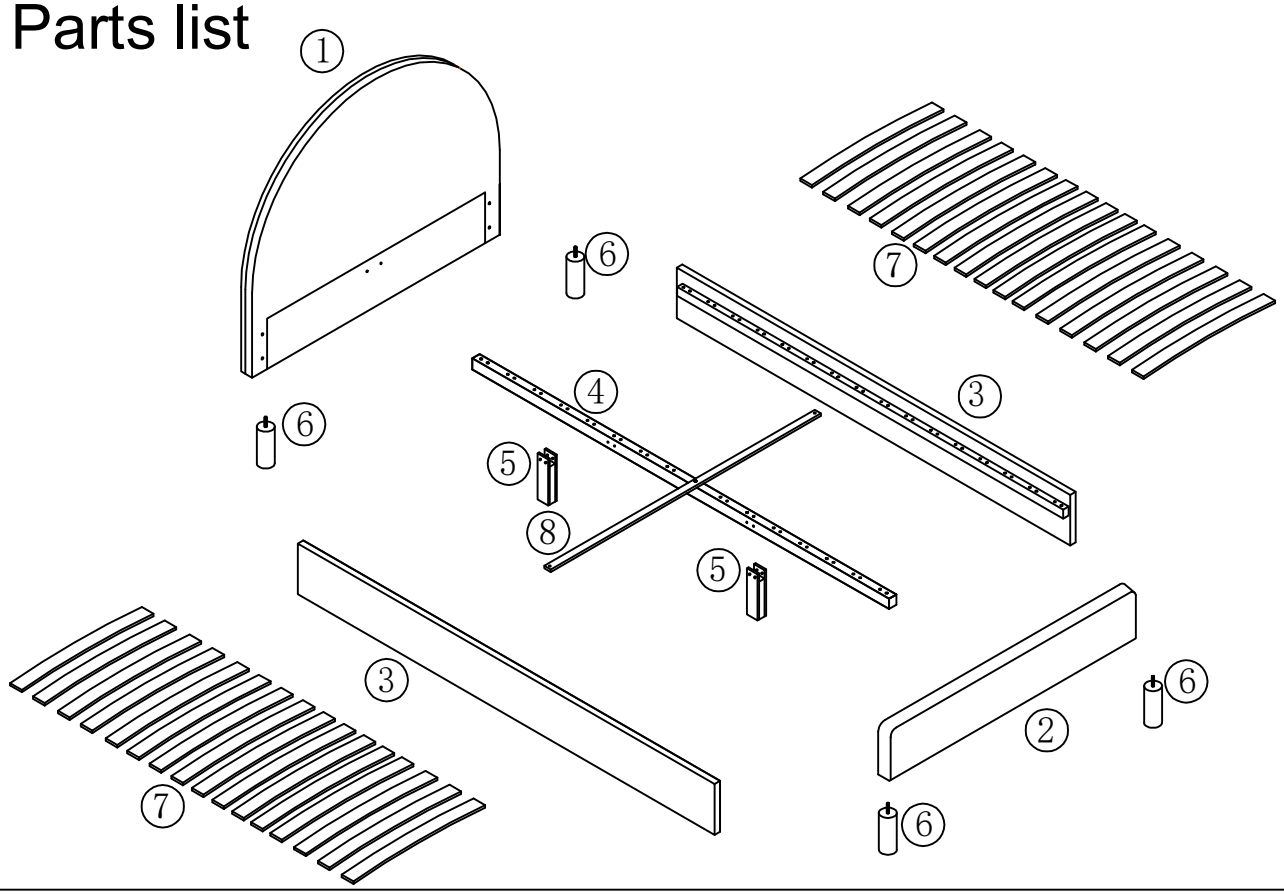


# Hardware list

| Label | Picture | Description | Qty | Label | Picture | Description | Qty |
|---|---|---|---|---|---|---|---|
| A | | Single Plastic Cap | 32 | G | | Nut | 4 |
| B | | Double Plastic Cap | 16 | H | | Bolt M8x65 | 4 |
| C | | Metal U Bracket | 2 | I | | Bolt M6x20 | 4 |
| D | | Bolt M8x20 | 8 | J | | Connection Plate Left | 2 |
| E | | Bolt M8x25 | 8 | | | | |
| F | | Screw 4x25mm | 3 | K | | Connection Plate Right | 2 |

# Tool list

| Label | Picture | Description | Qty |
|---|---|---|---|
| T-1 | | Screw driver(not provided) | 1 |
| T-2 | | Allen key M5 | 1 |
| T-3 | | Allen key M4 | 1 |
| T-4 | | Spanner | 1 |

# Step 1

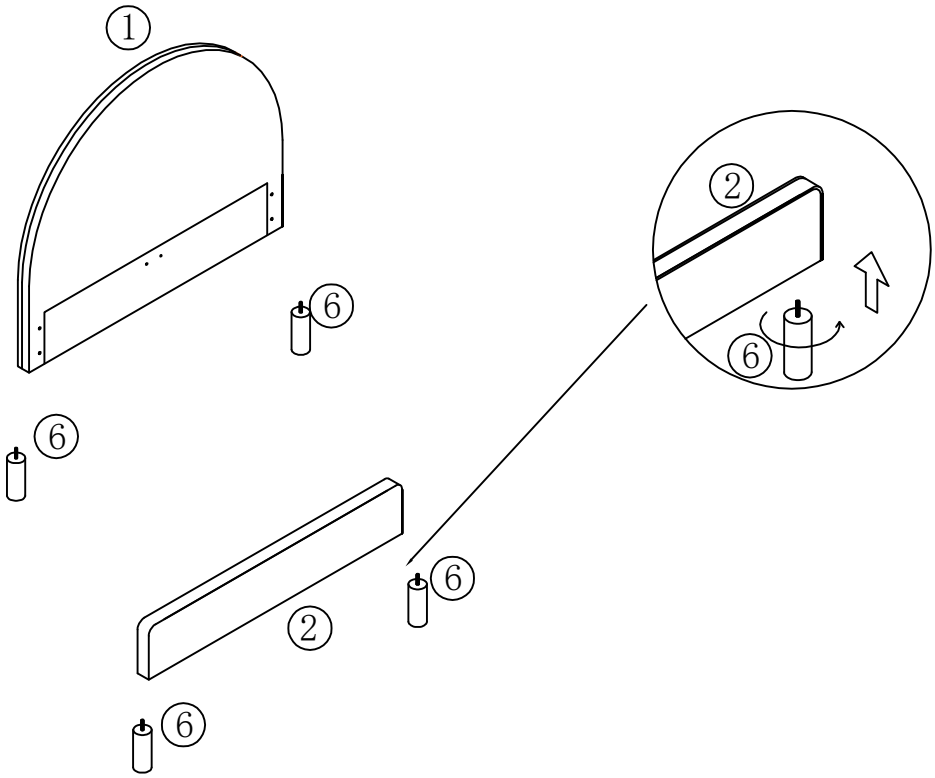


# Step 2

| | |
|---|---|
| J 2pcs Connection Plate Left | K 2pcs Connection Plate Right |
| D 8pcs Bolt M8x20 | E 8pcs Bolt M8x25 |

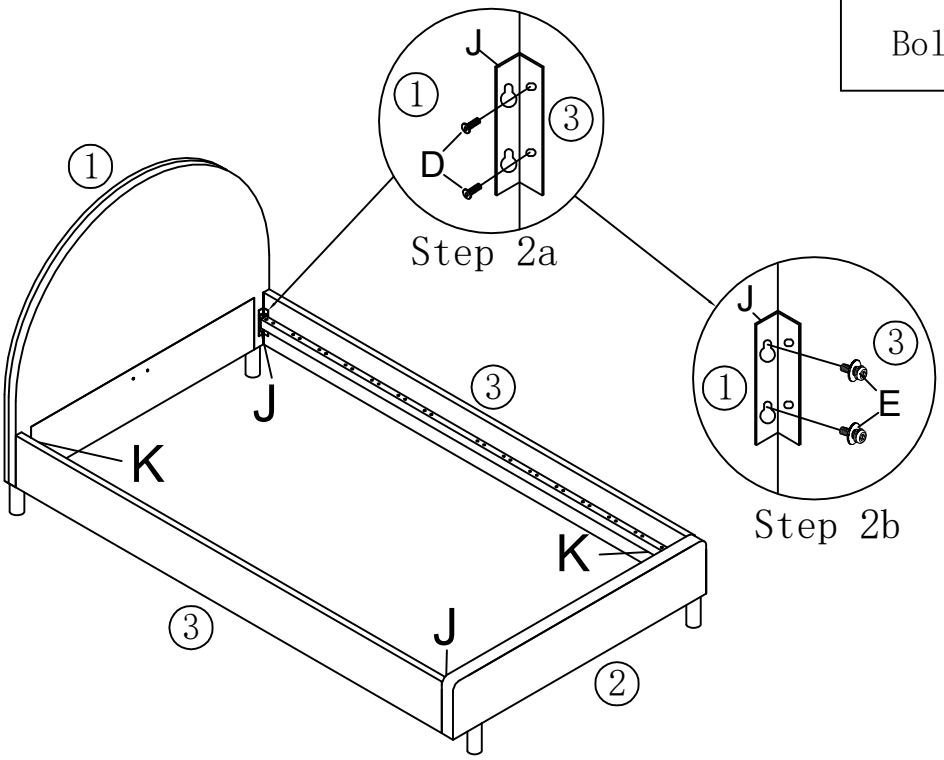

# Step 3

| | | |
|---|---|---|
| I 4pcs Bolt M6x20 | G 4pcs Nut | H 4pcs Bolt M8x65 |
| C 2pcs Metal U Bracket | | |

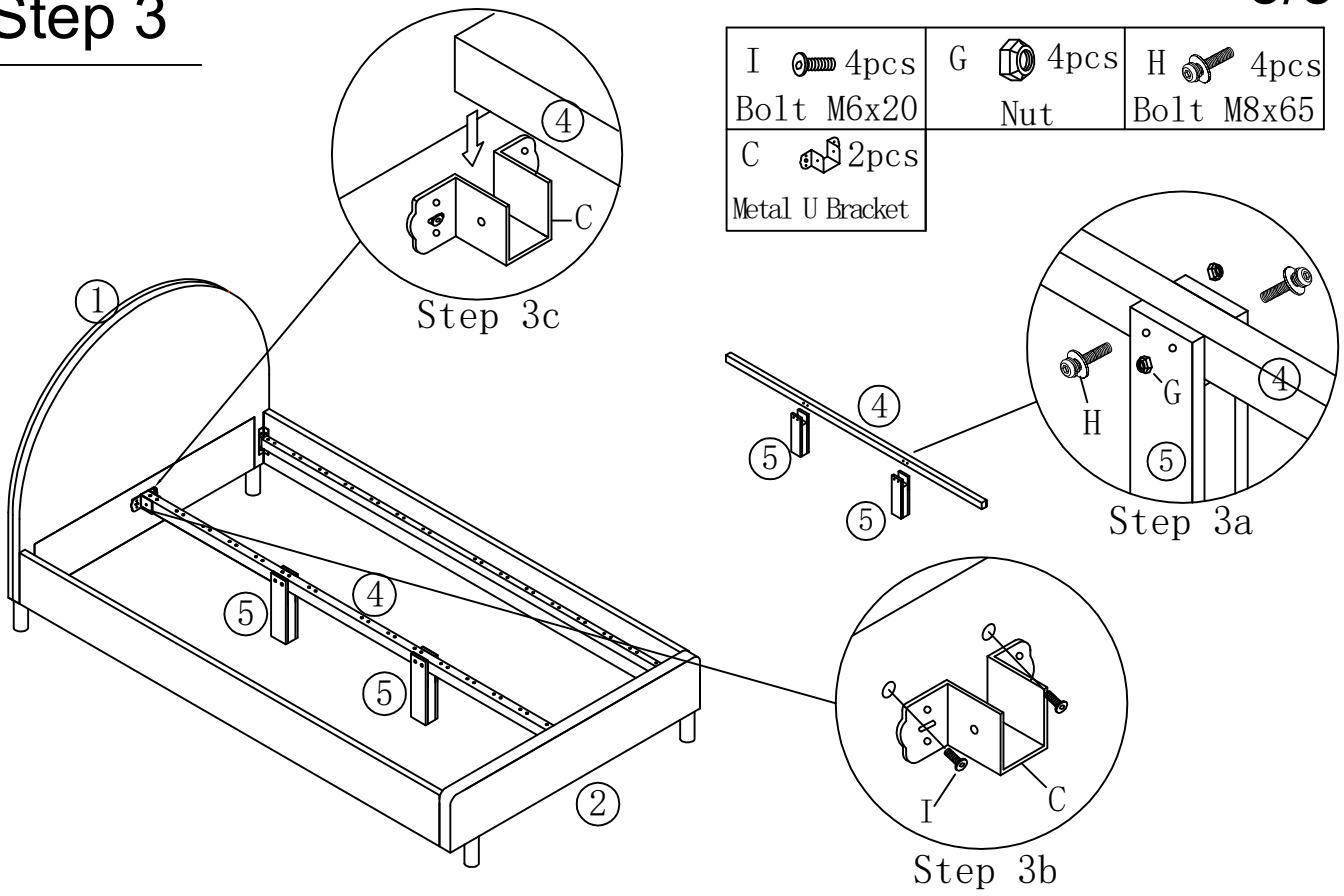


# Step 4
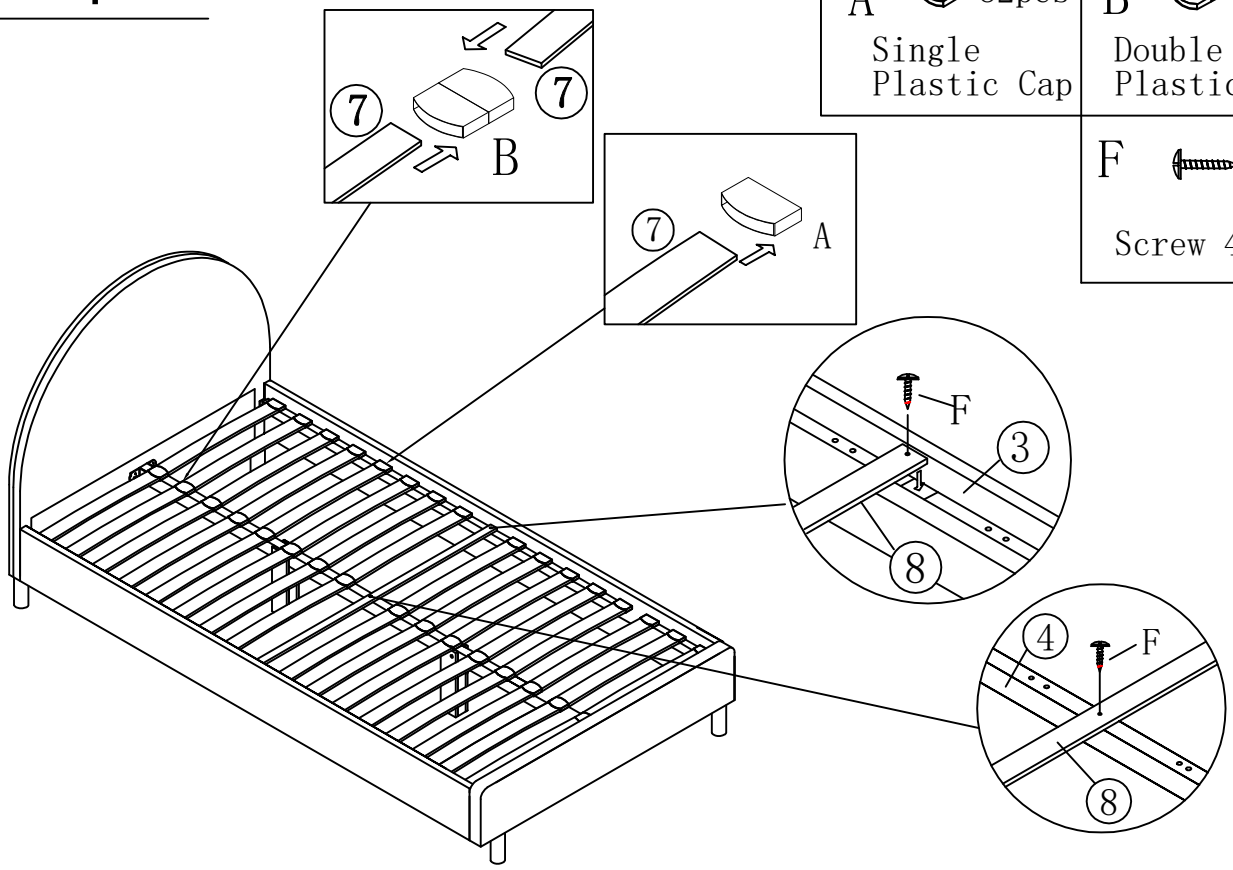
| | |
|---|---|
| A 32pcs Single Plastic Cap | B 16pcs Double Plastic Cap |
| F 3pcs Screw 4x25mm | |