M1815_07

rauch

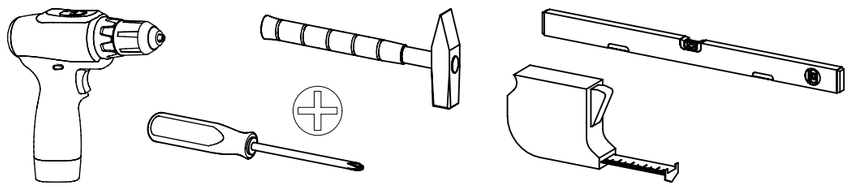

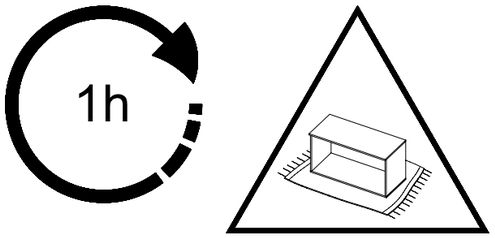

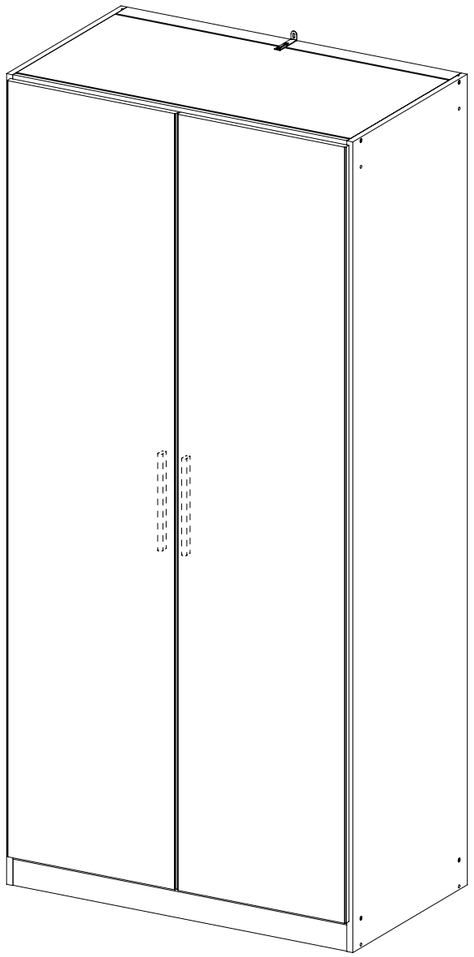

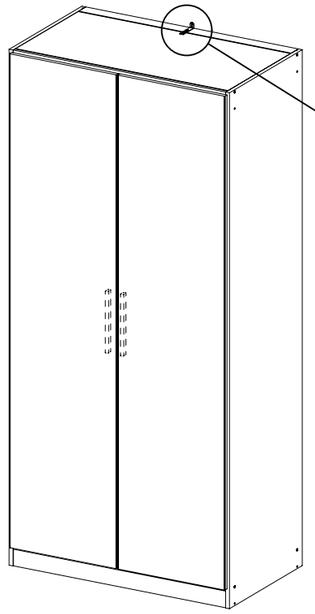

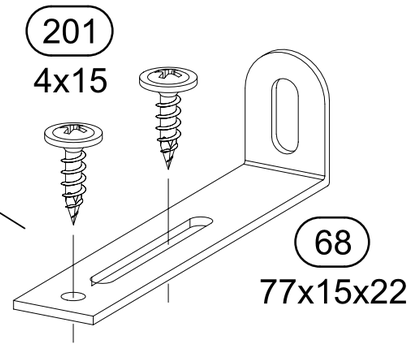

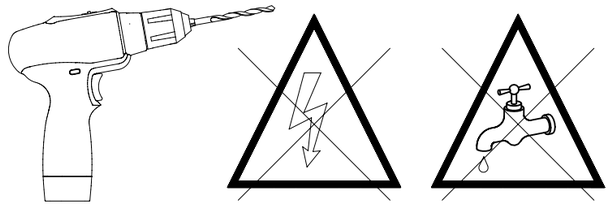

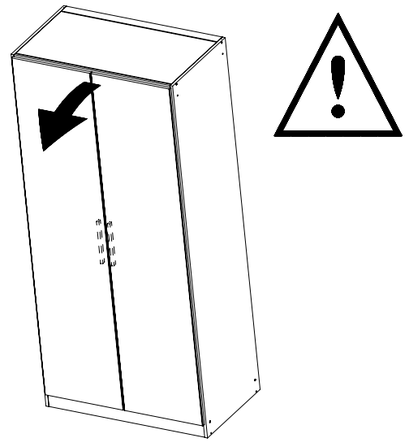

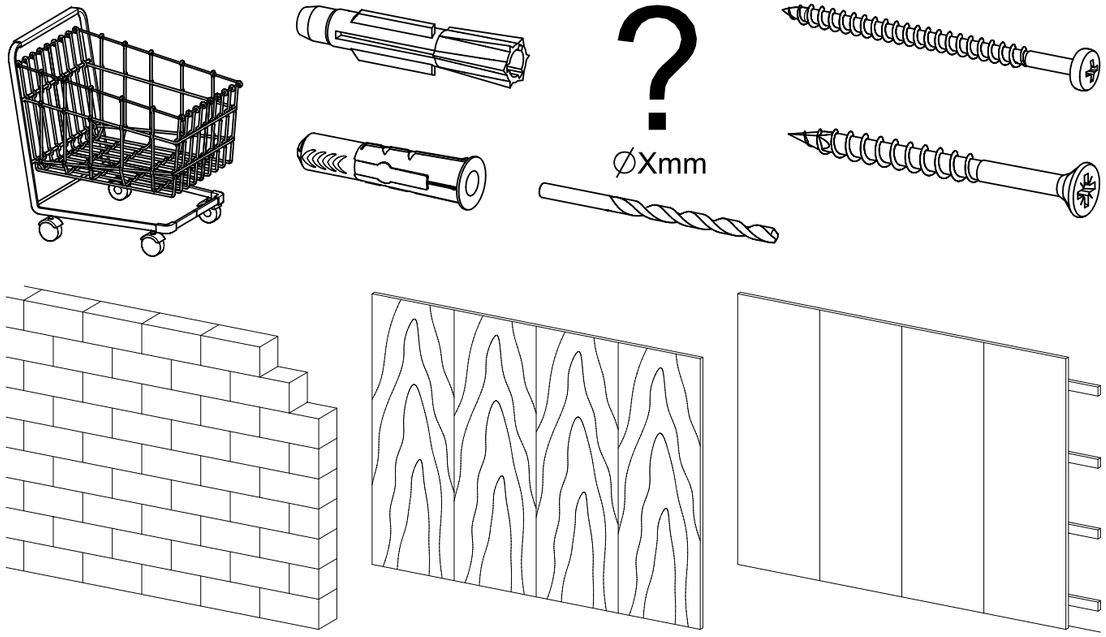

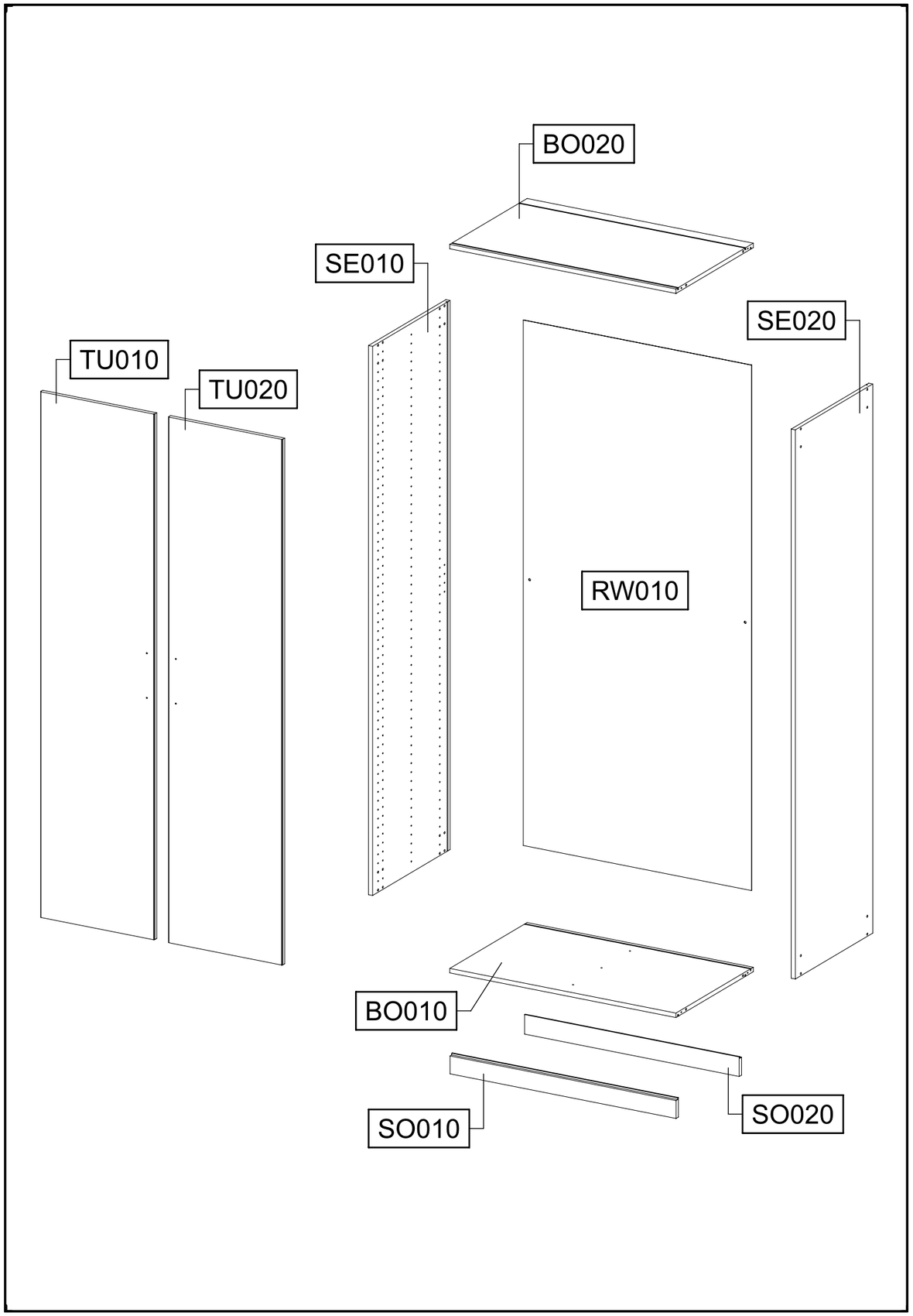
BO020
SE010
SE020
TU010
TU020
RW010
BO010
SO010
SO020

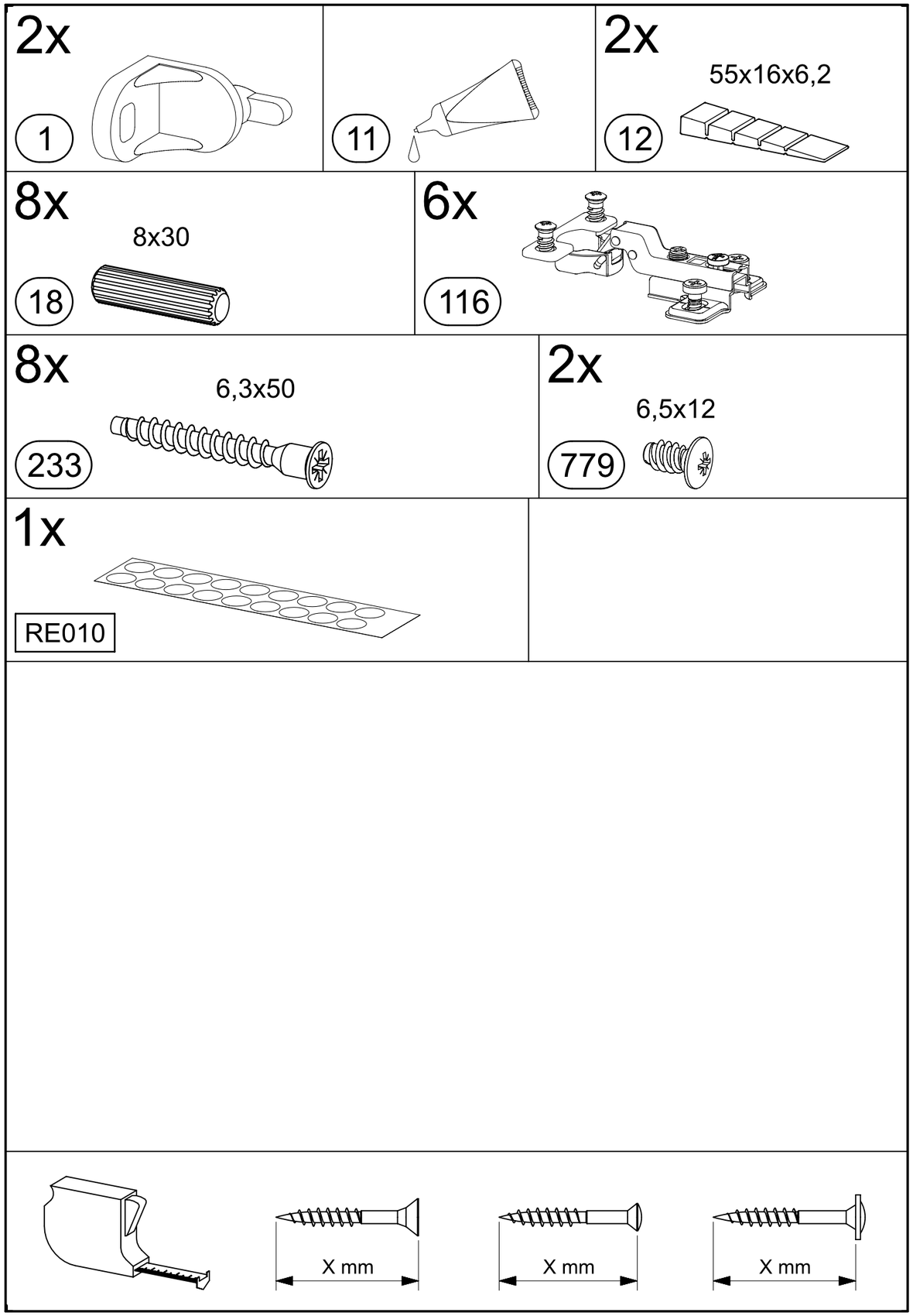
2x
1
11
2x
55x16x6,2
12
8x
8x30
18
6x
116
8x
6,3x50
233
2x
6,5x12
779
1x
RE010
X mm
X mm
X mm

1

11

VIDEO

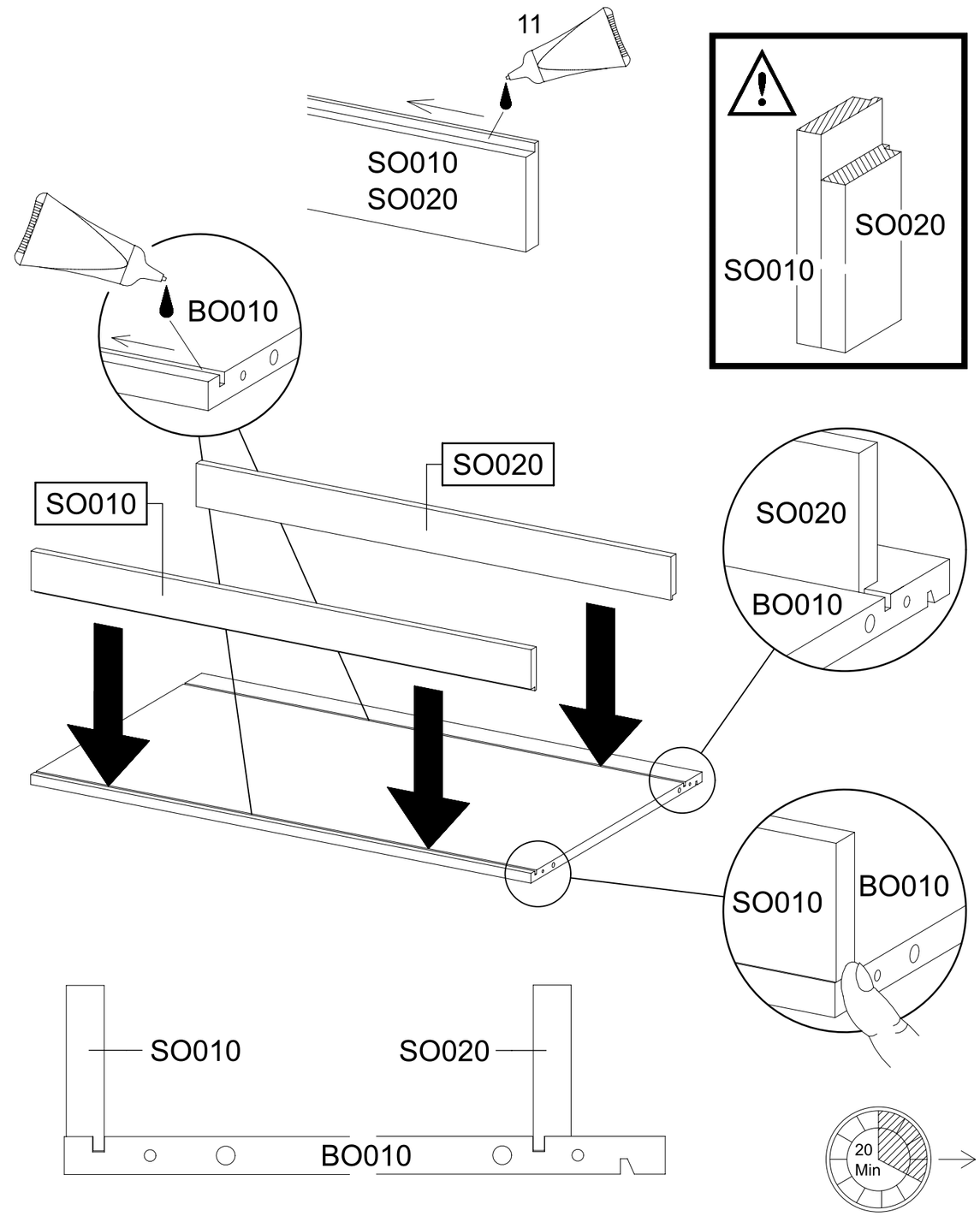

2

4x 18 8x30

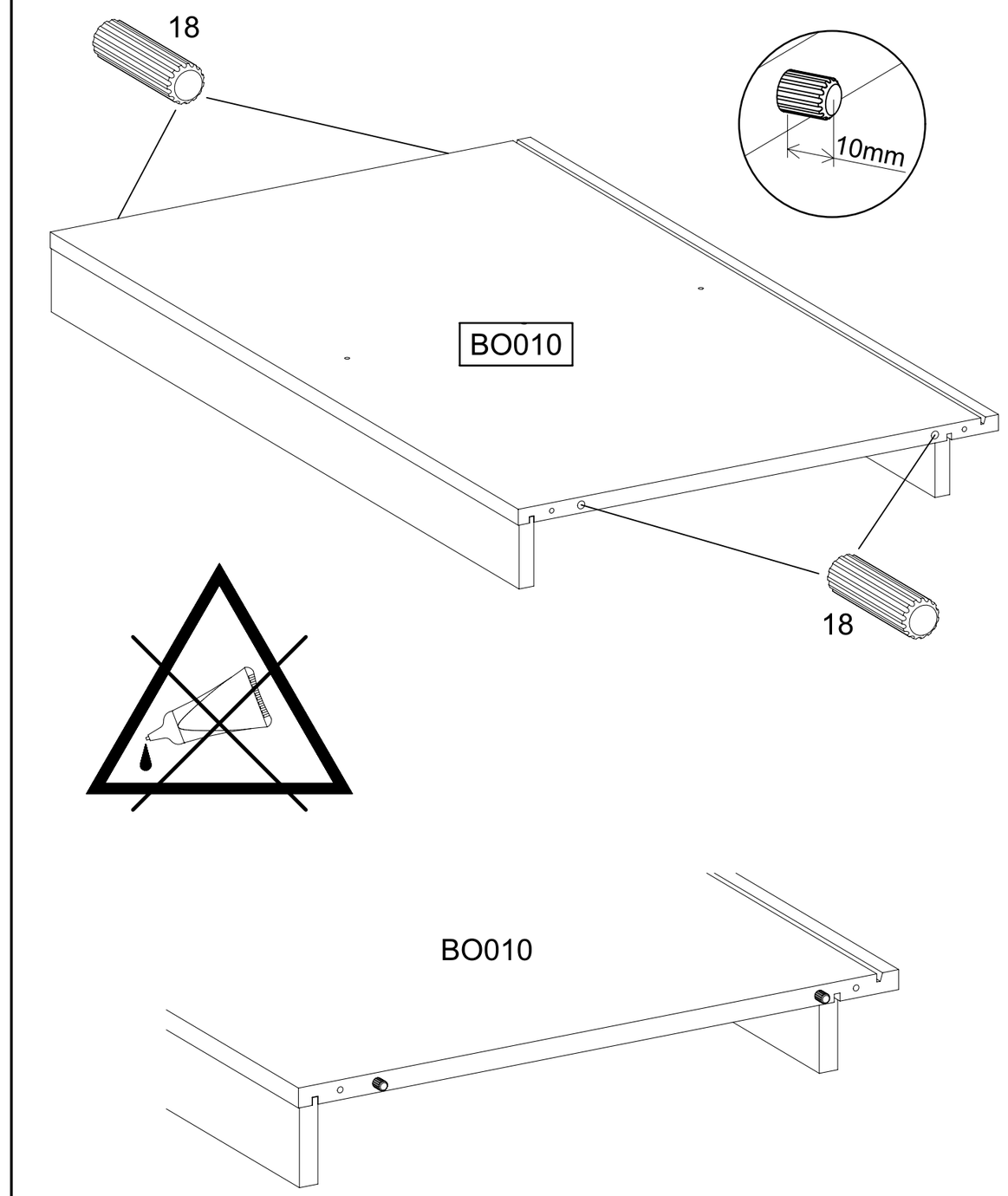

3

4x (18) 8x30

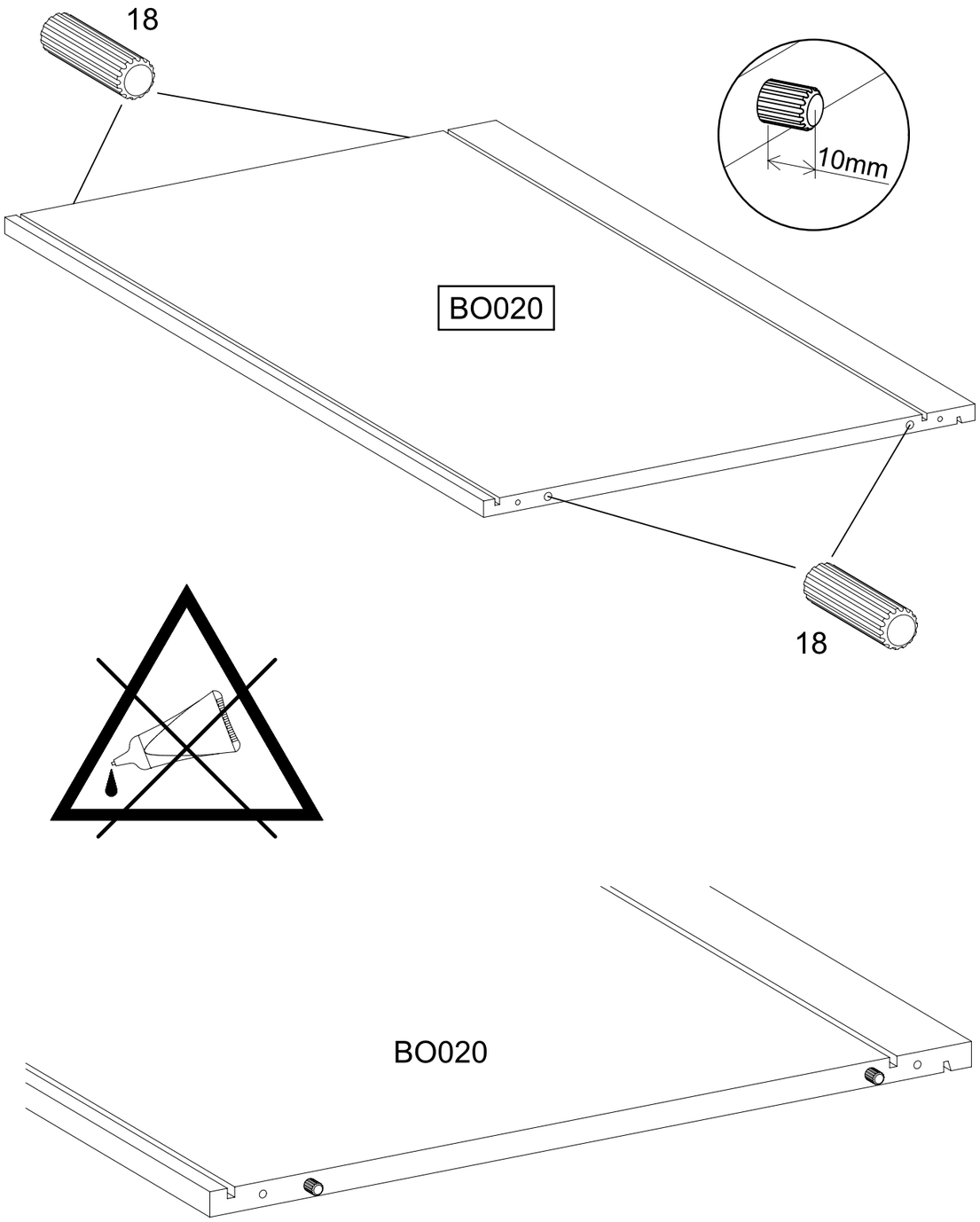

4

2x (233) 6,3x50

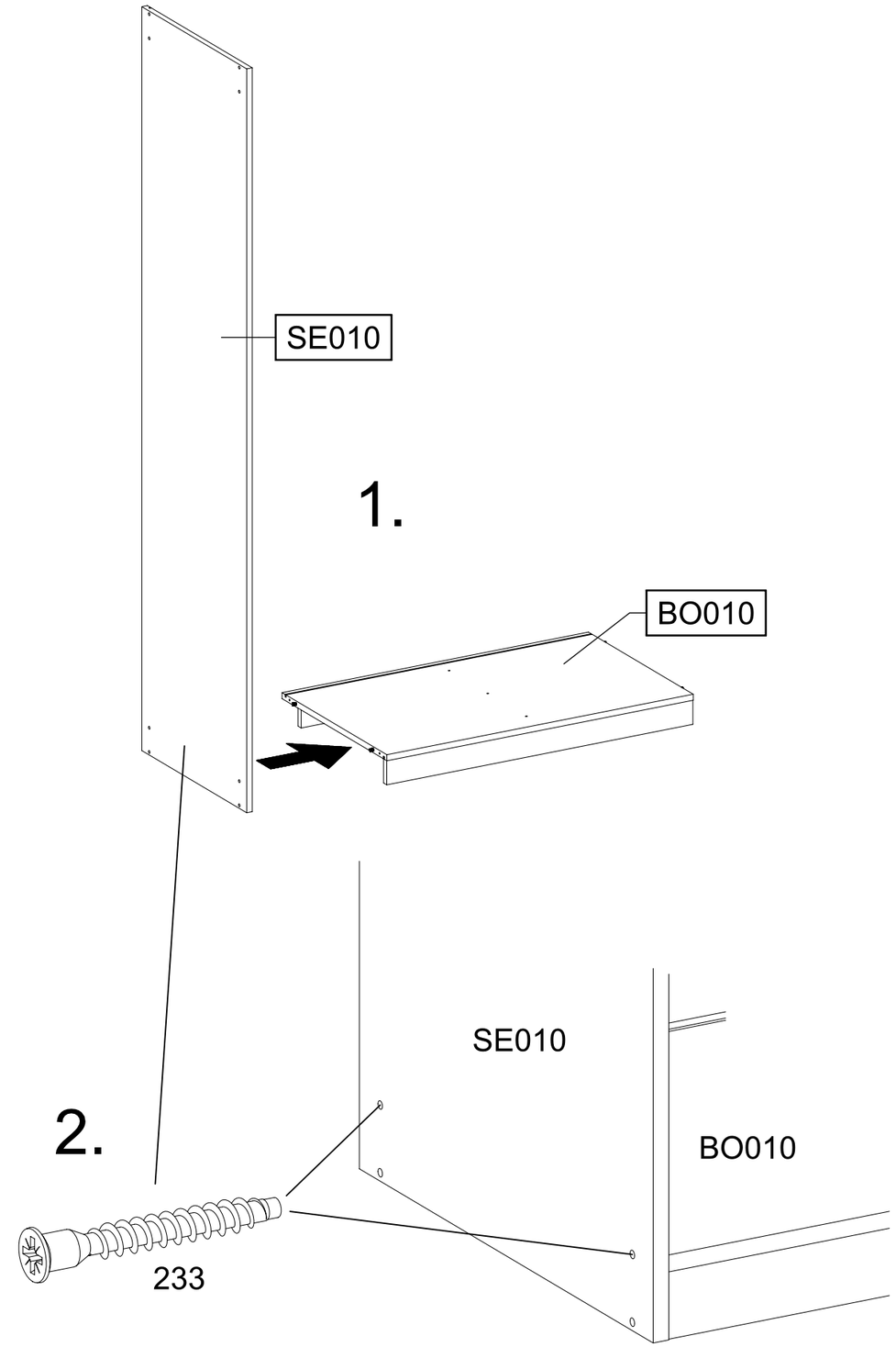

5 | 1x (1) | 1x (779) 6,5x12

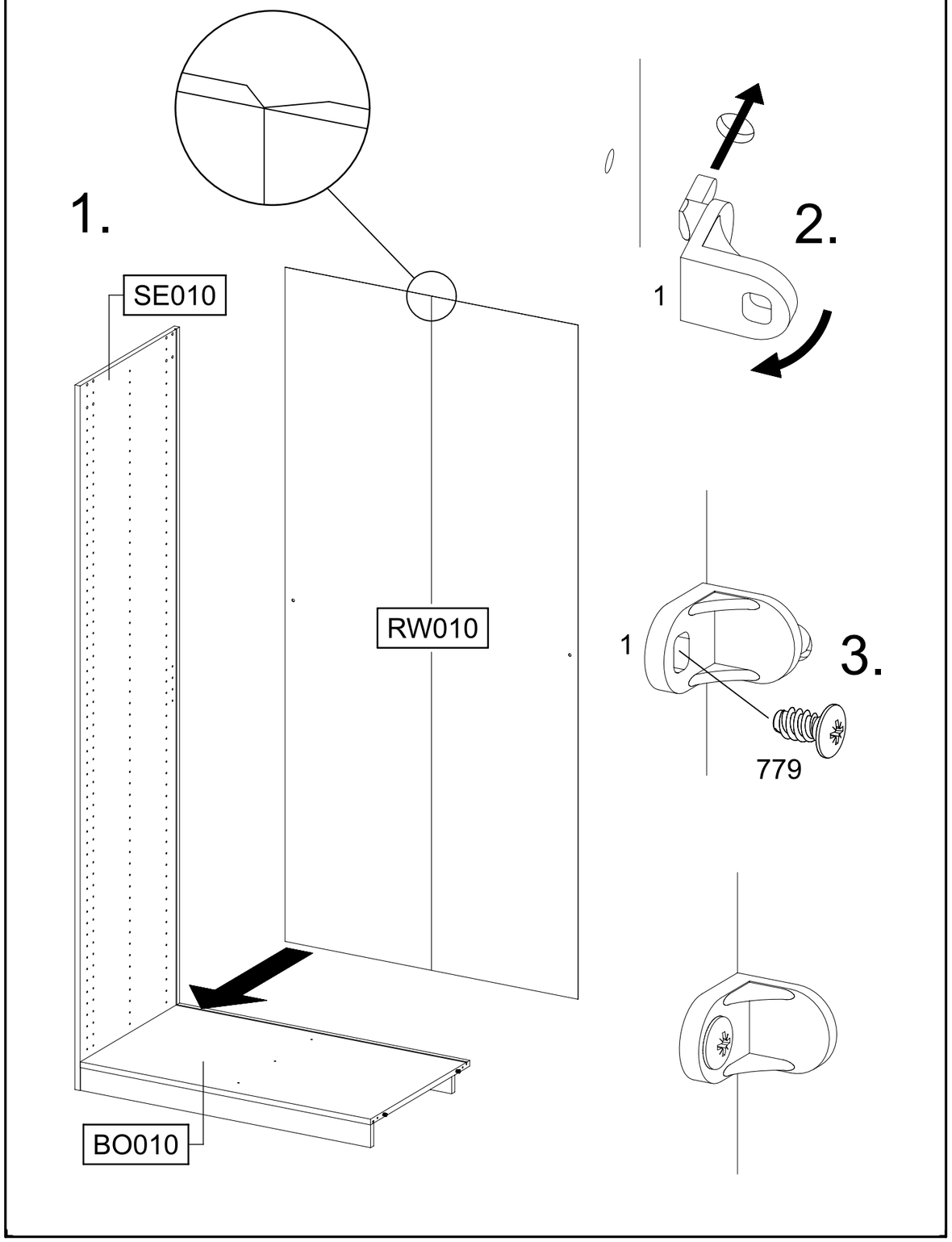

6 | 2x (233) 6,3x50

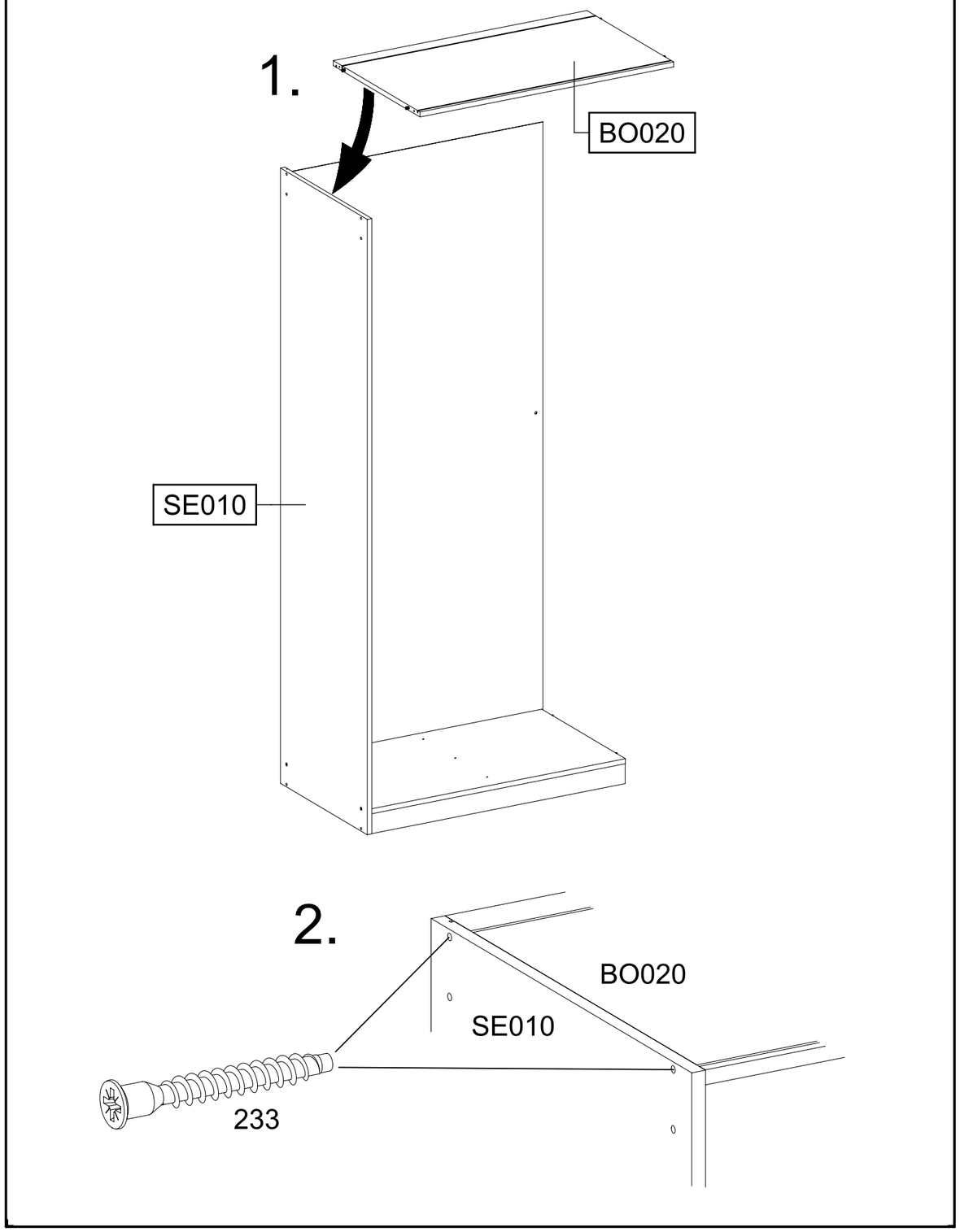

7

4x 233 6,3x50

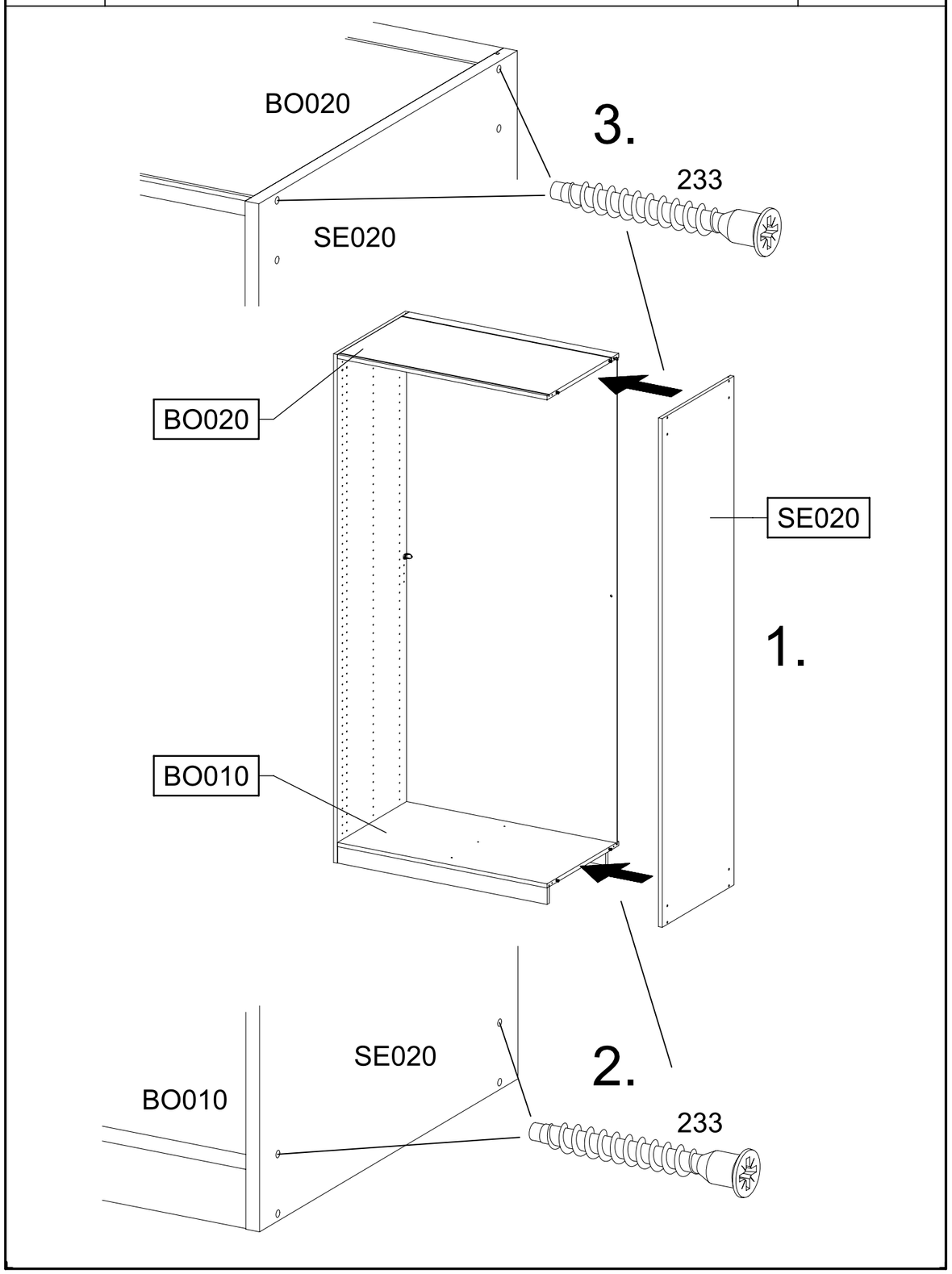

8

1x 1

1x 779 6,5x12

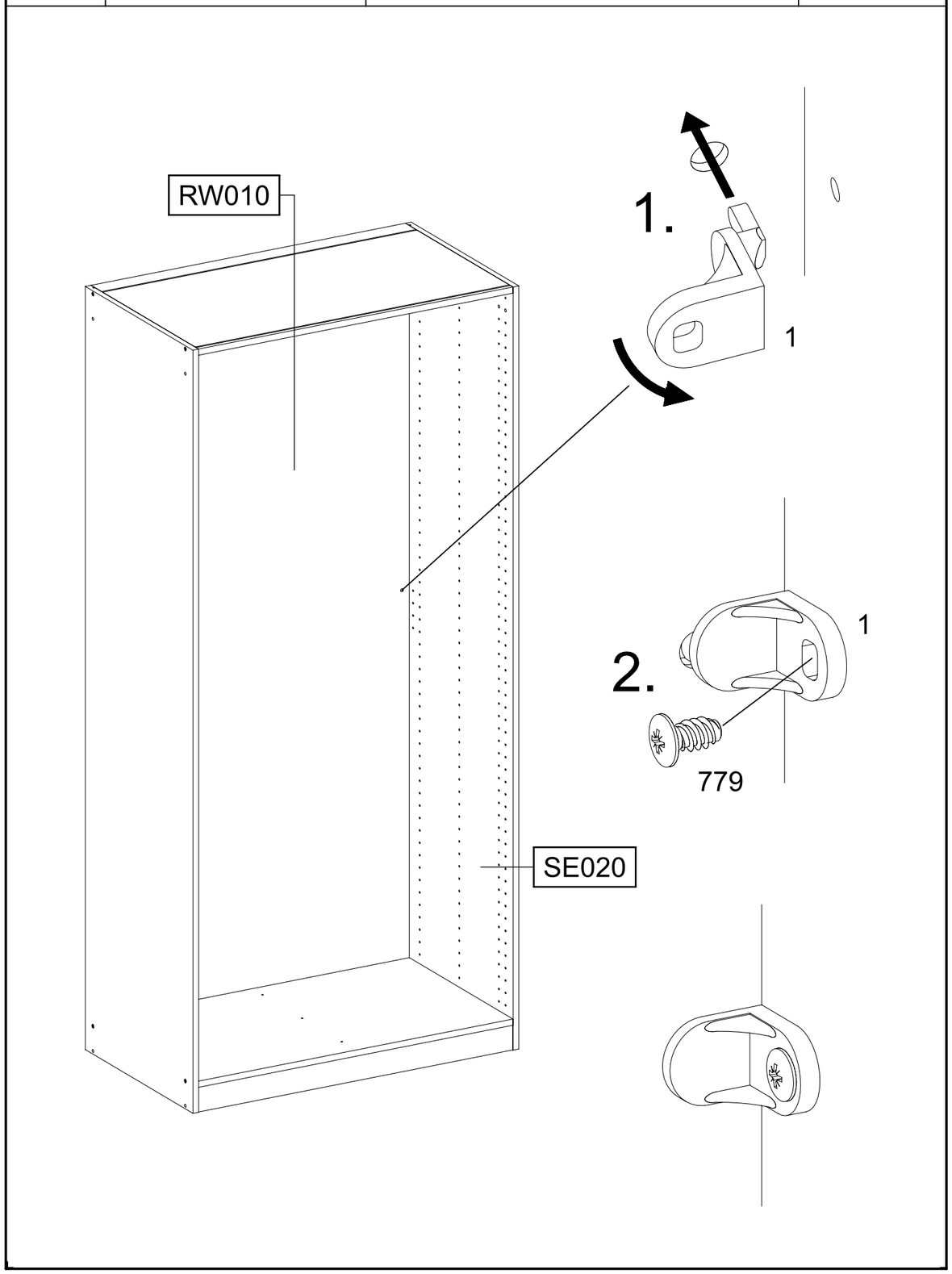

9

116

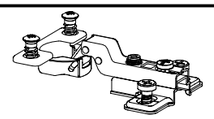

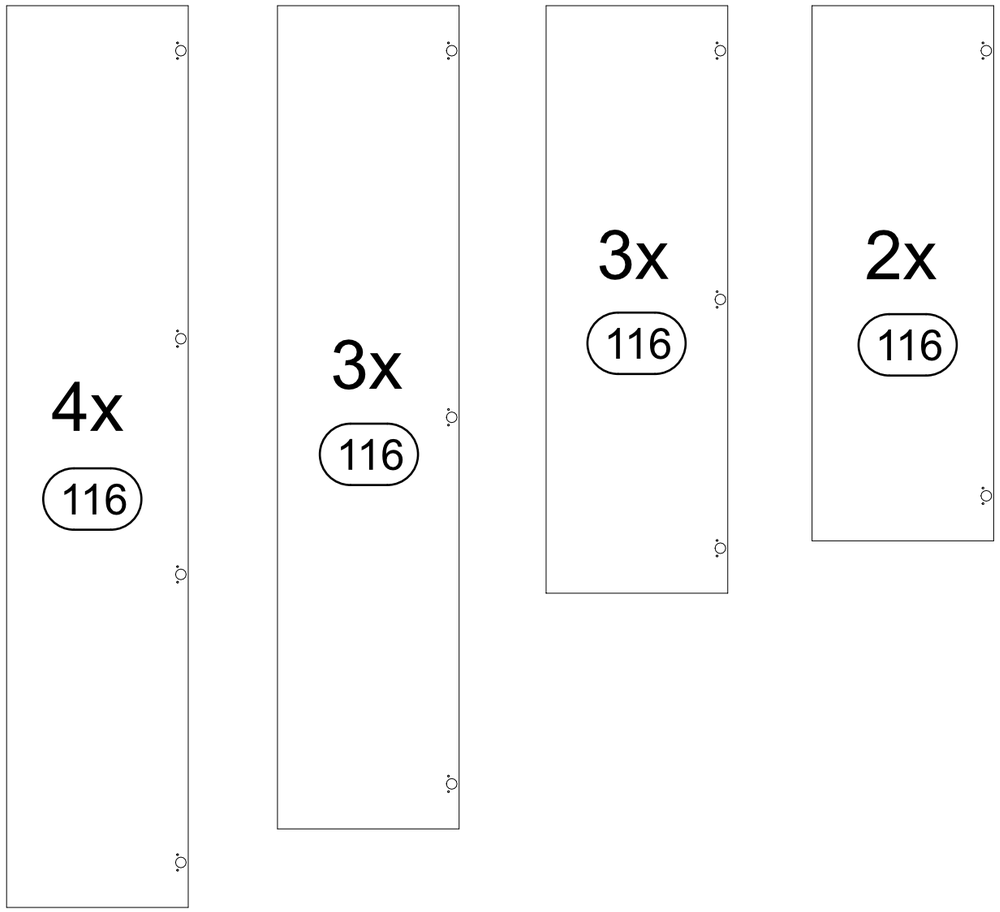

10

6x 116

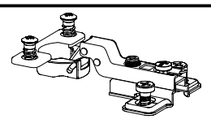

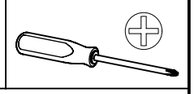

VIDEO

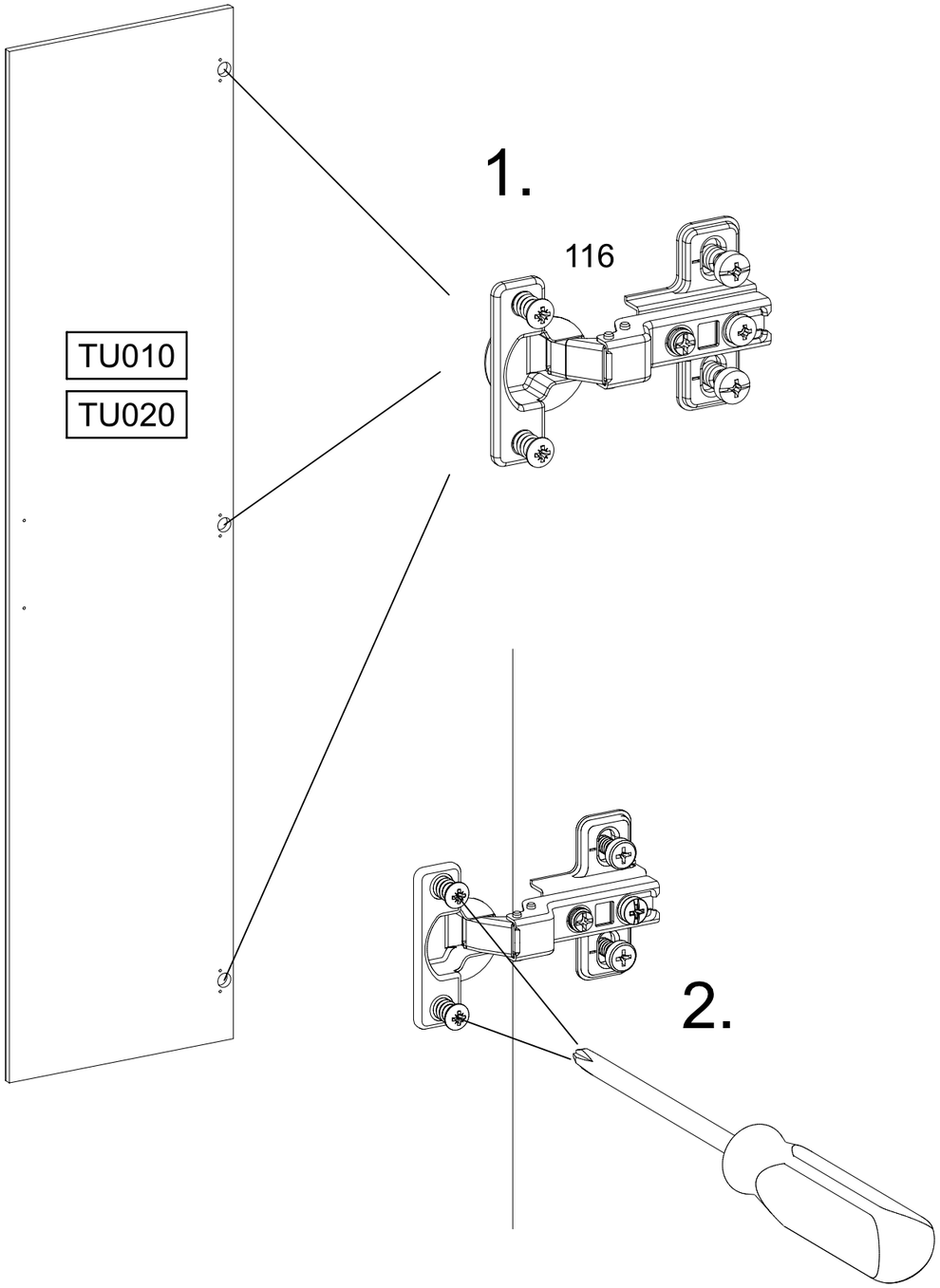

11

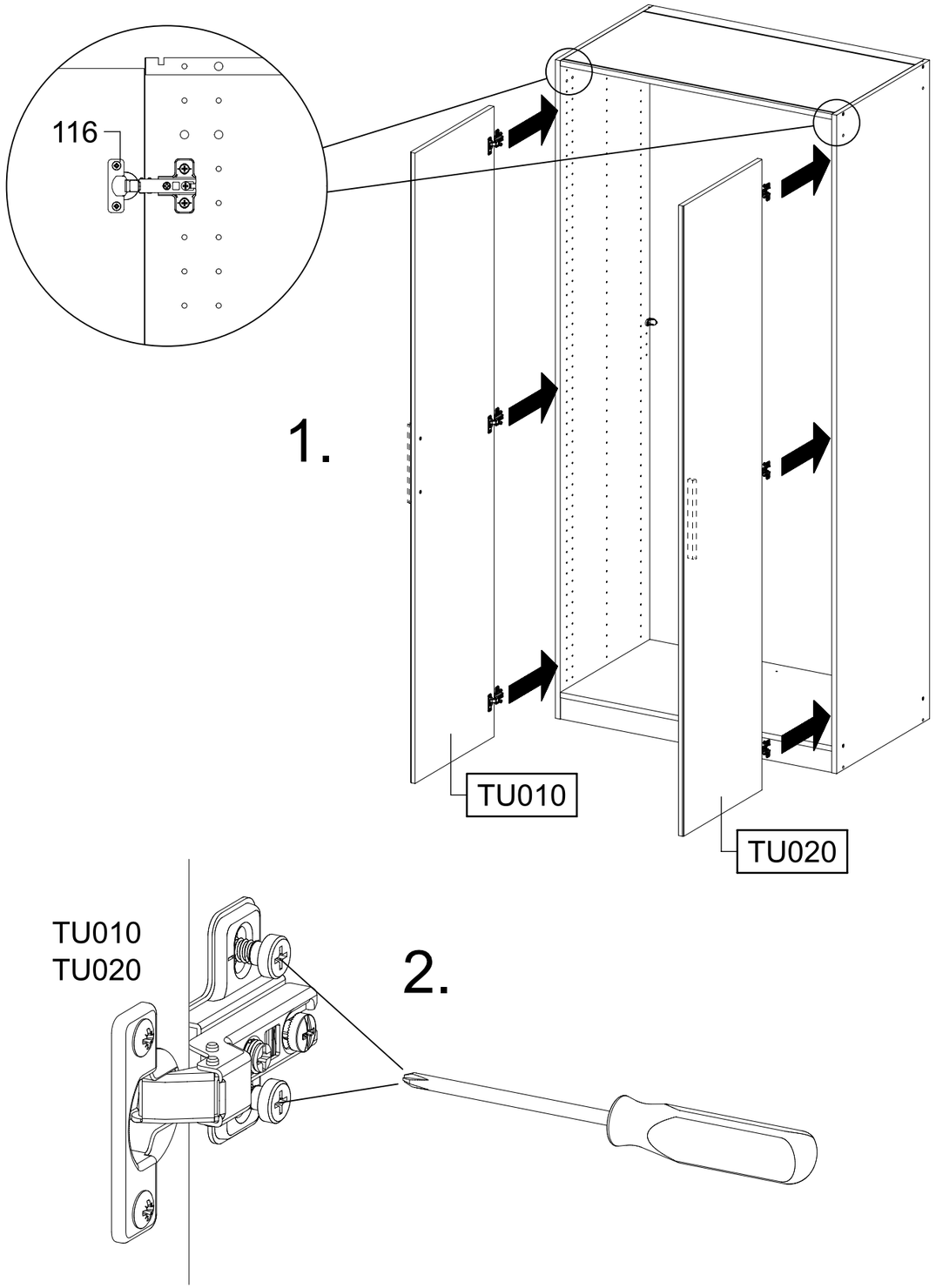

12

2x 12

55x16x6,2

VIDEO

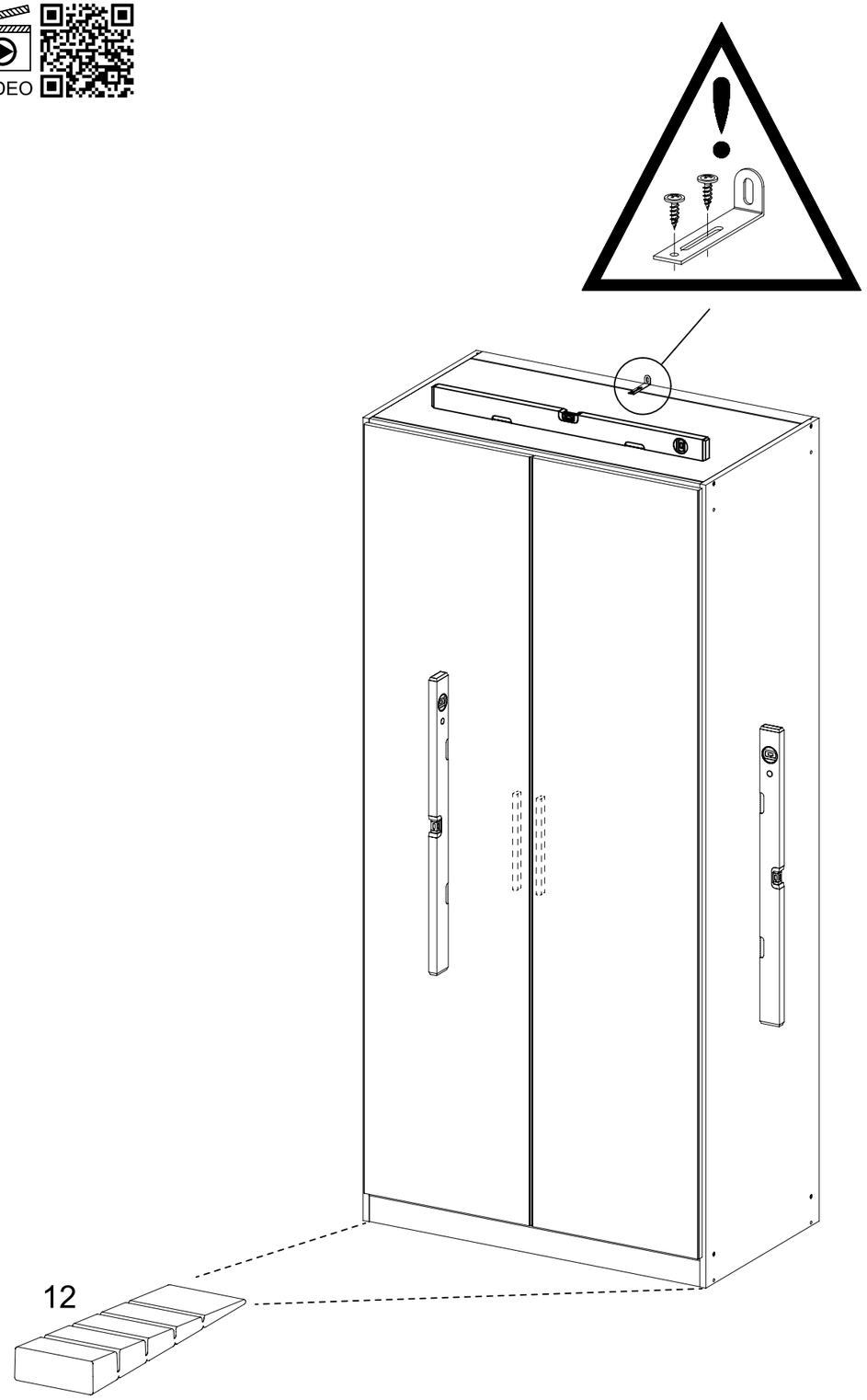

13

1x RE010

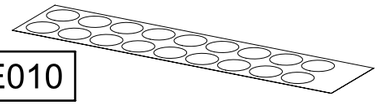

1.

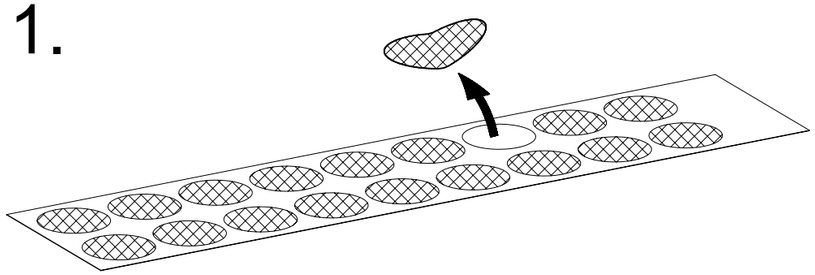

2.

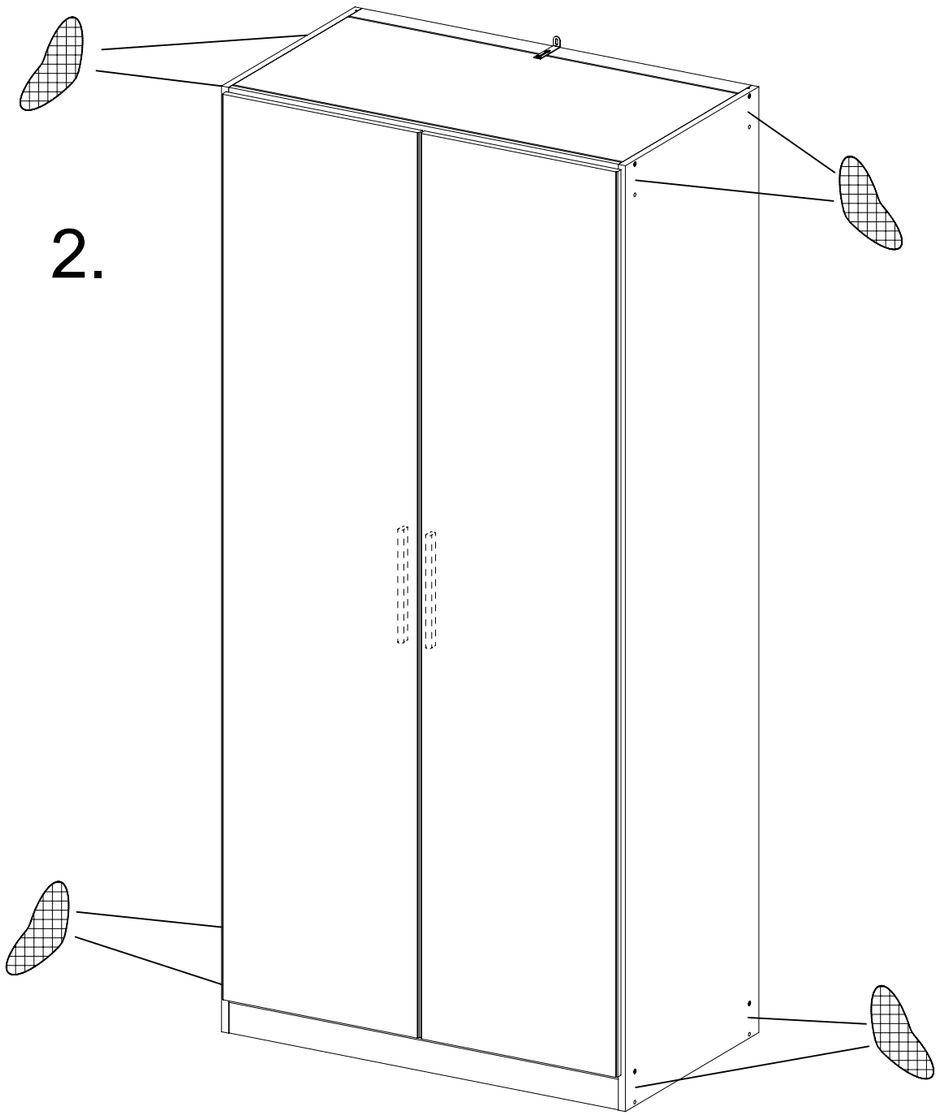

14

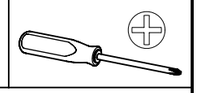

VIDEO

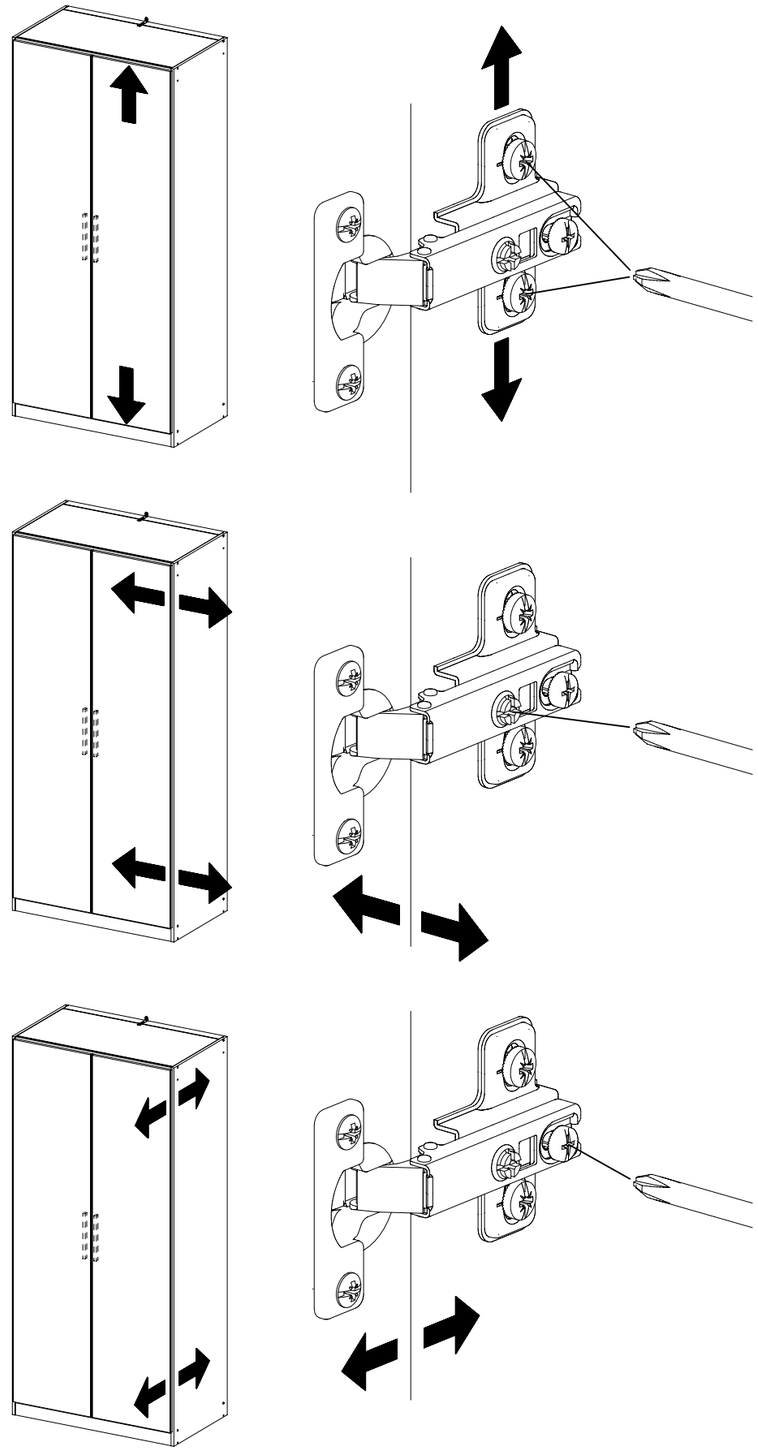
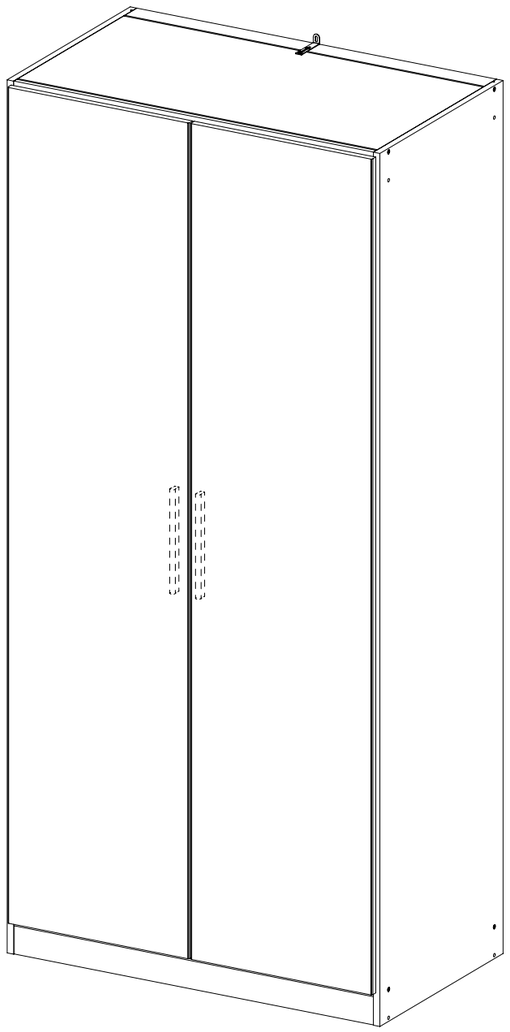
TOOLBOX