1.

ML002_08

rauch

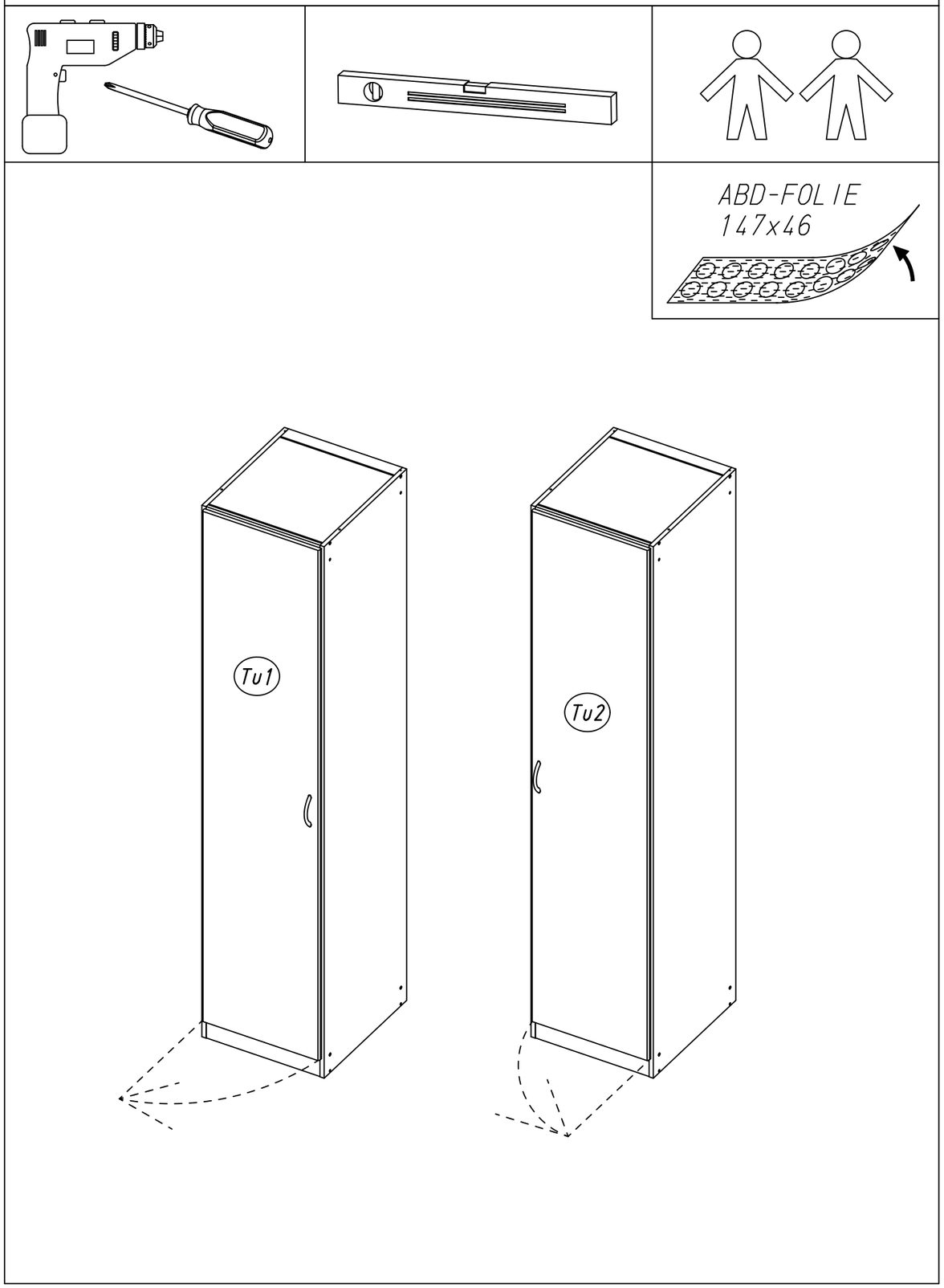

2.

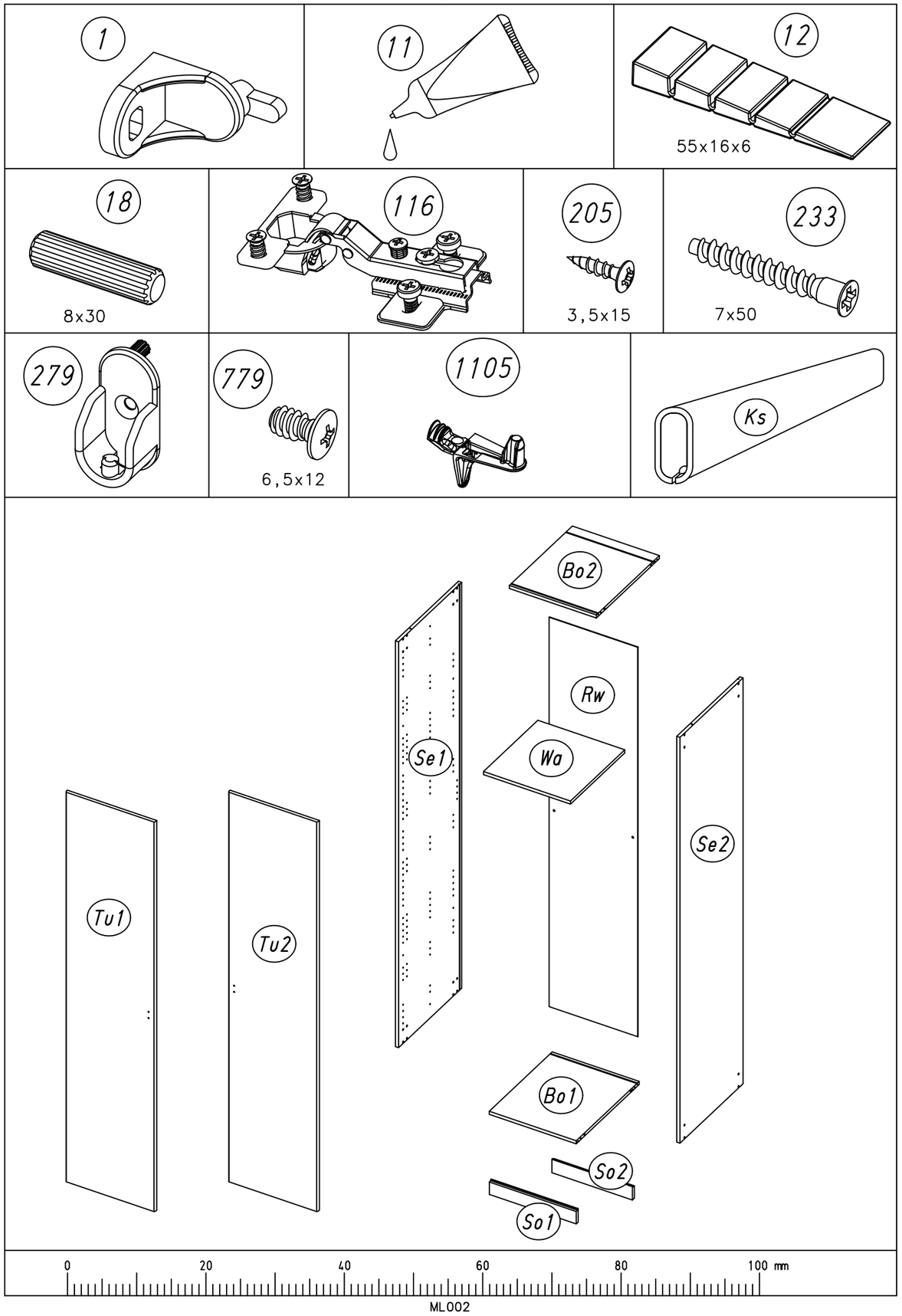

ML002

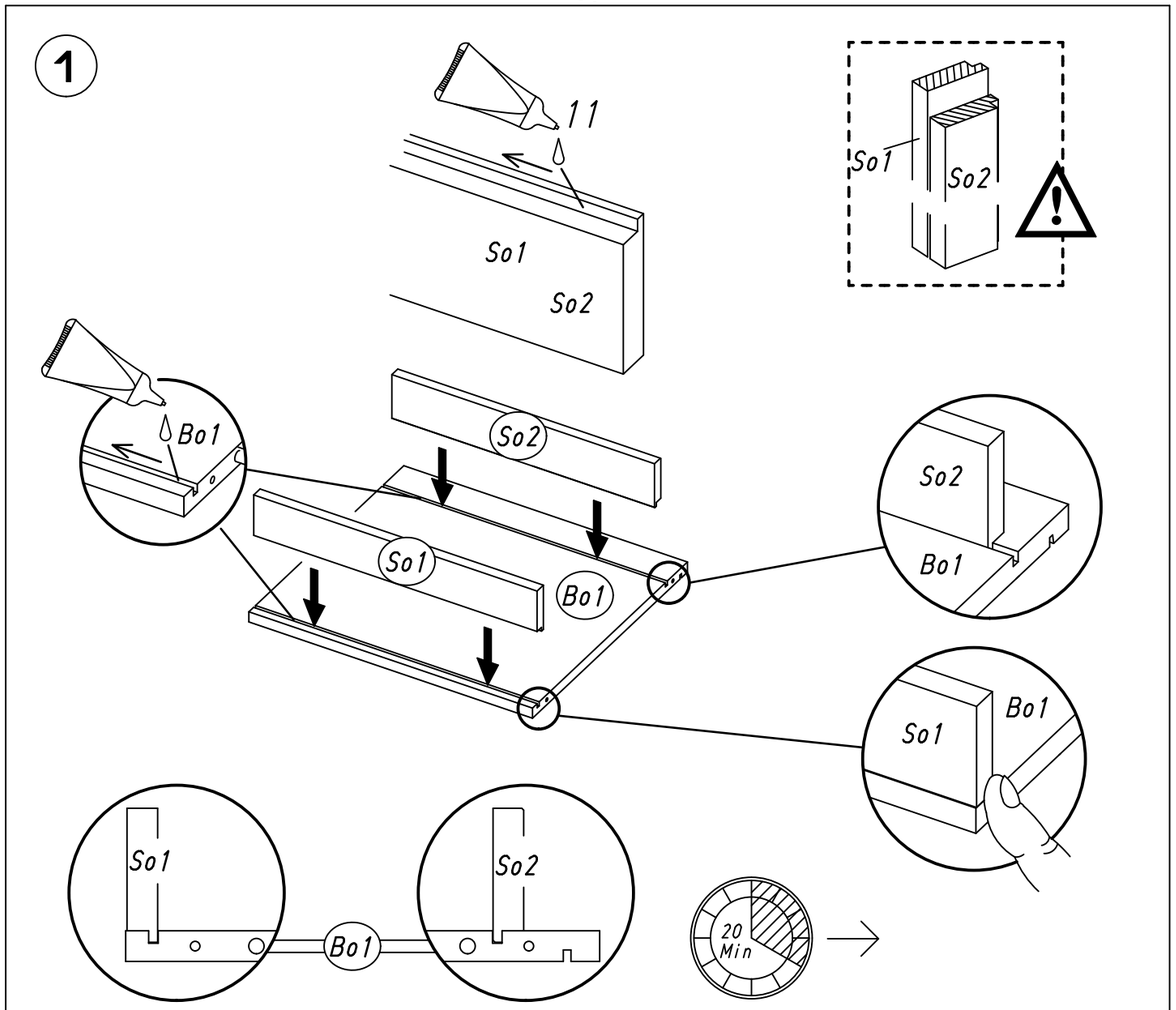
1
11
So1
So2
So1
So2
Bo1
So2
So2
Bo1
So1
Bo1
So1
Bo1
So1
So2
Bo1
20
Min

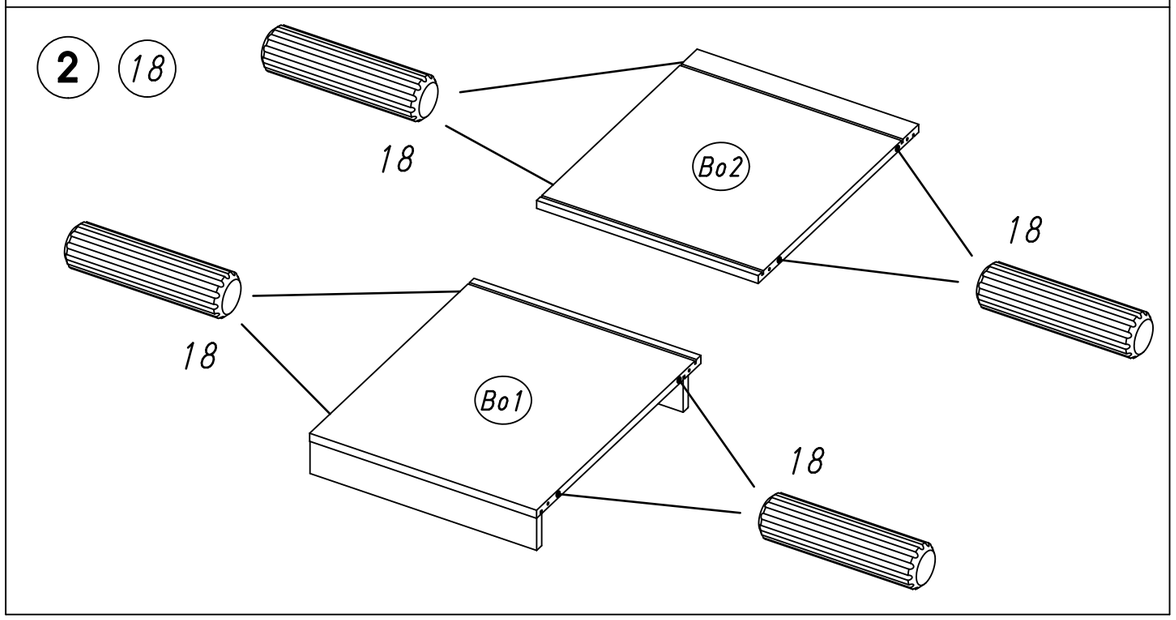
2
18
18
Bo2
18
18
Bo1
18

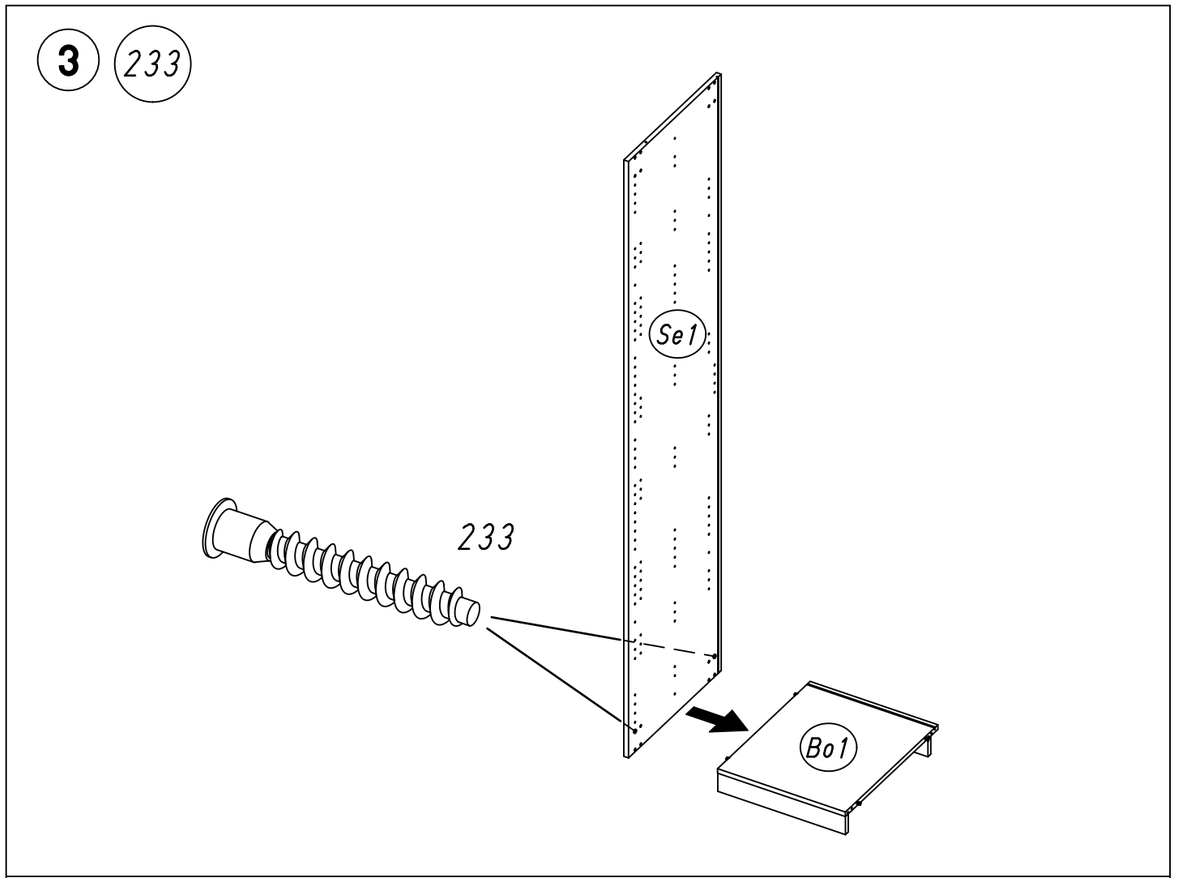
3
233
Se1
233
Bo1

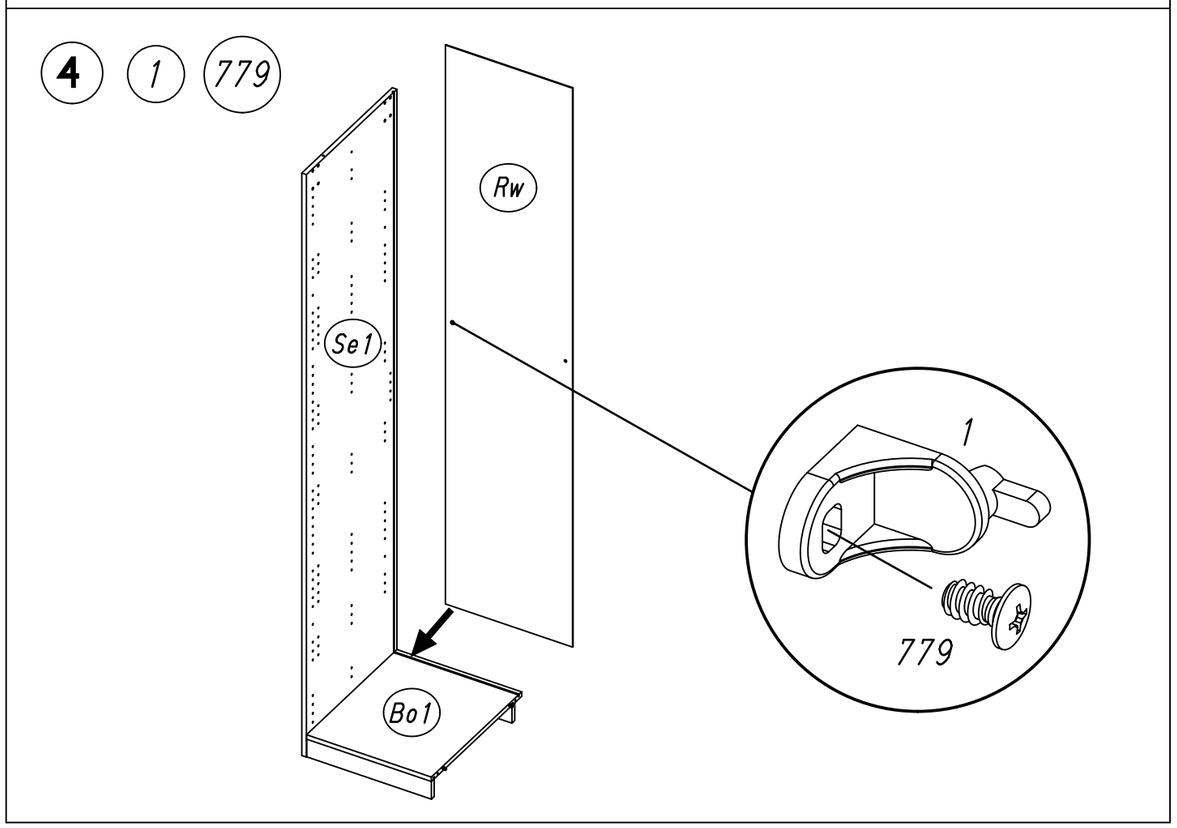
4
1
779
Rw
Se1
1
779
Bo1

5 233

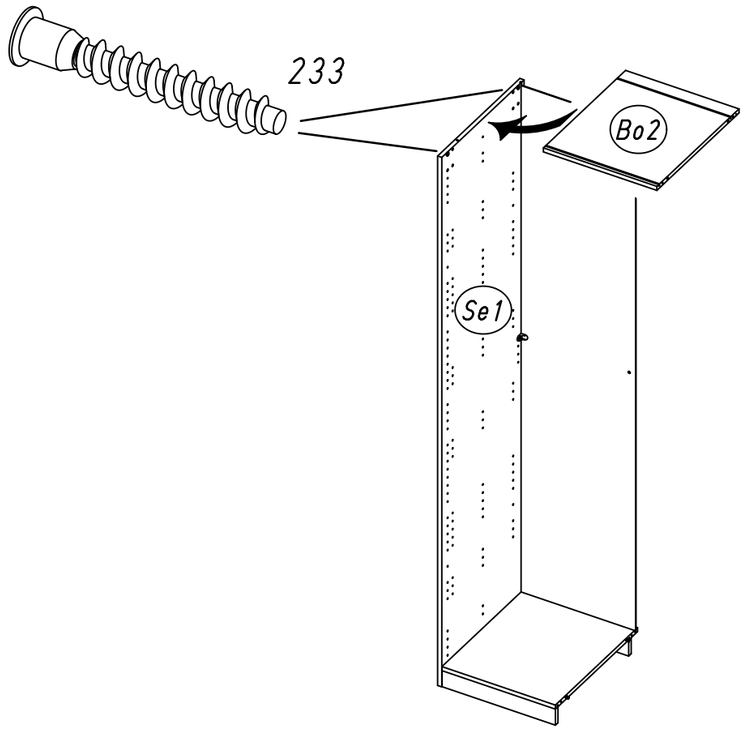

6 233

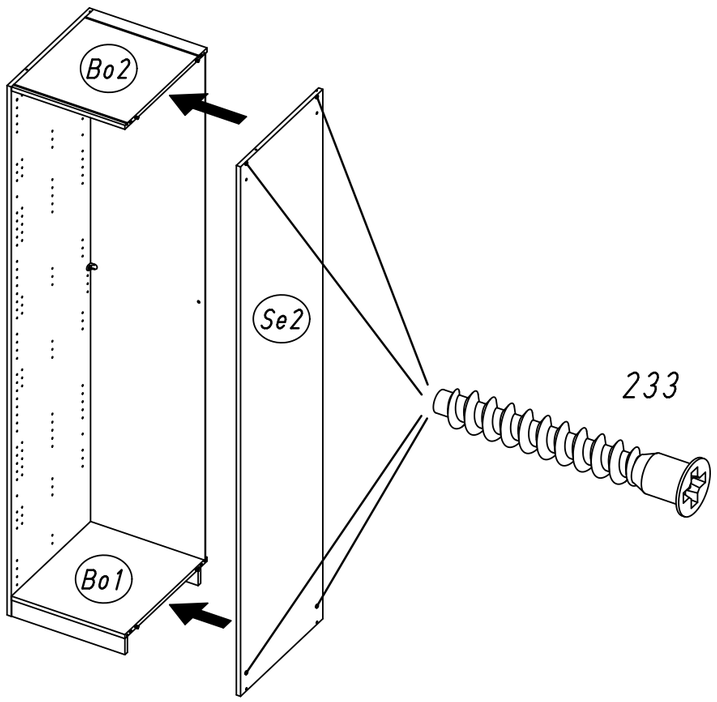

7 1 779

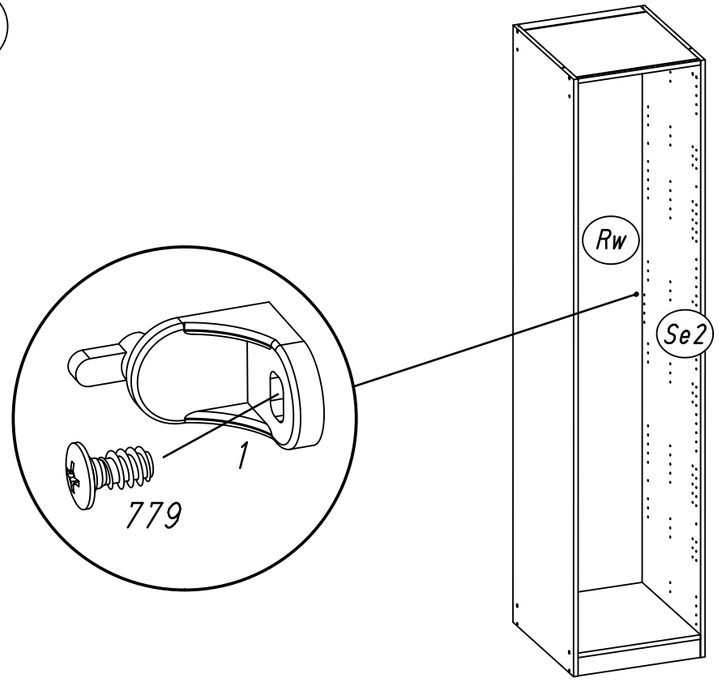

8 205 279

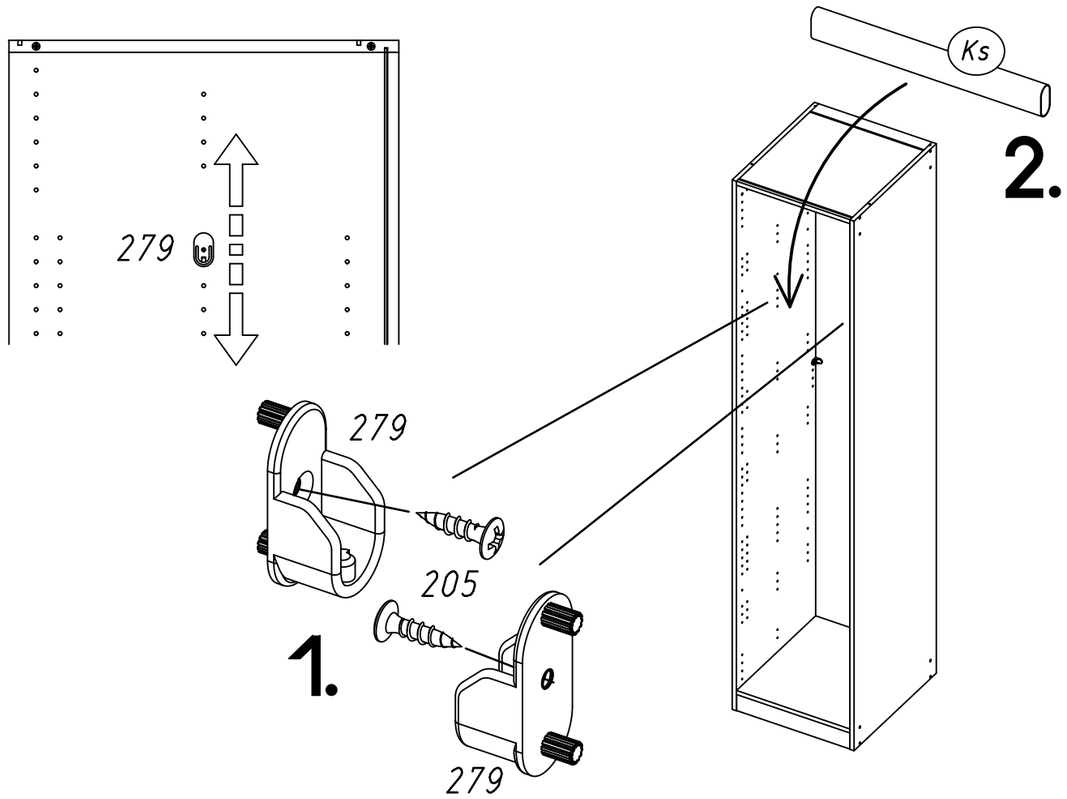

9 1105

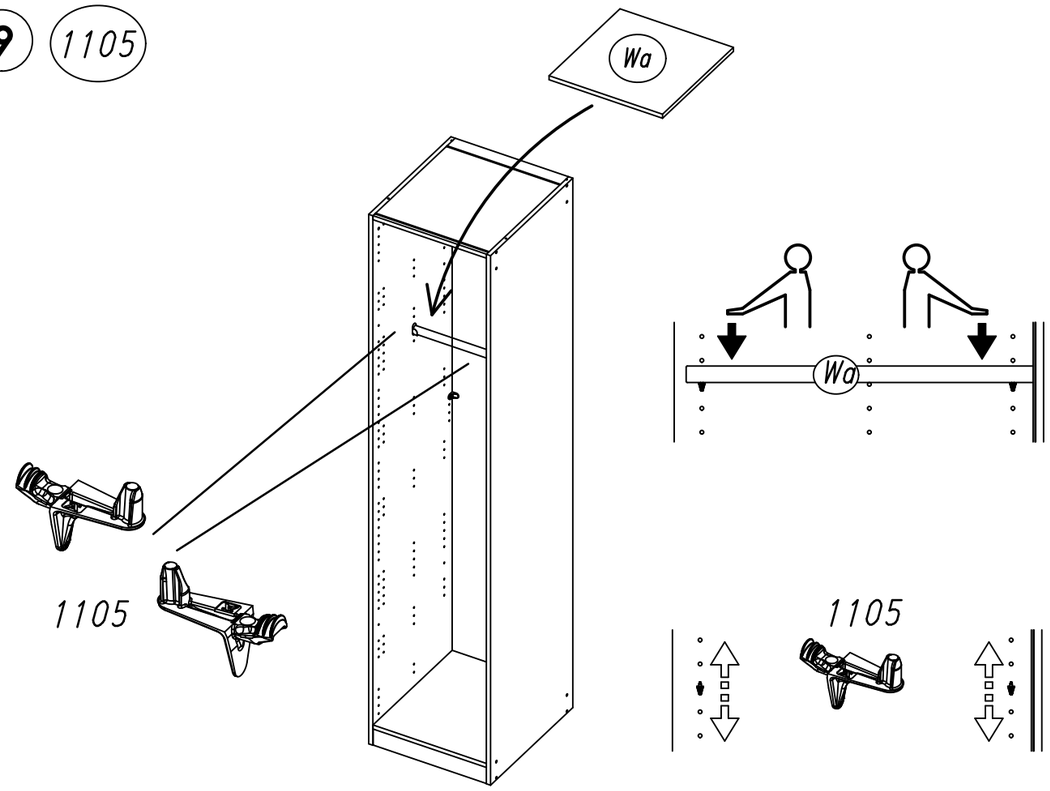

10 116

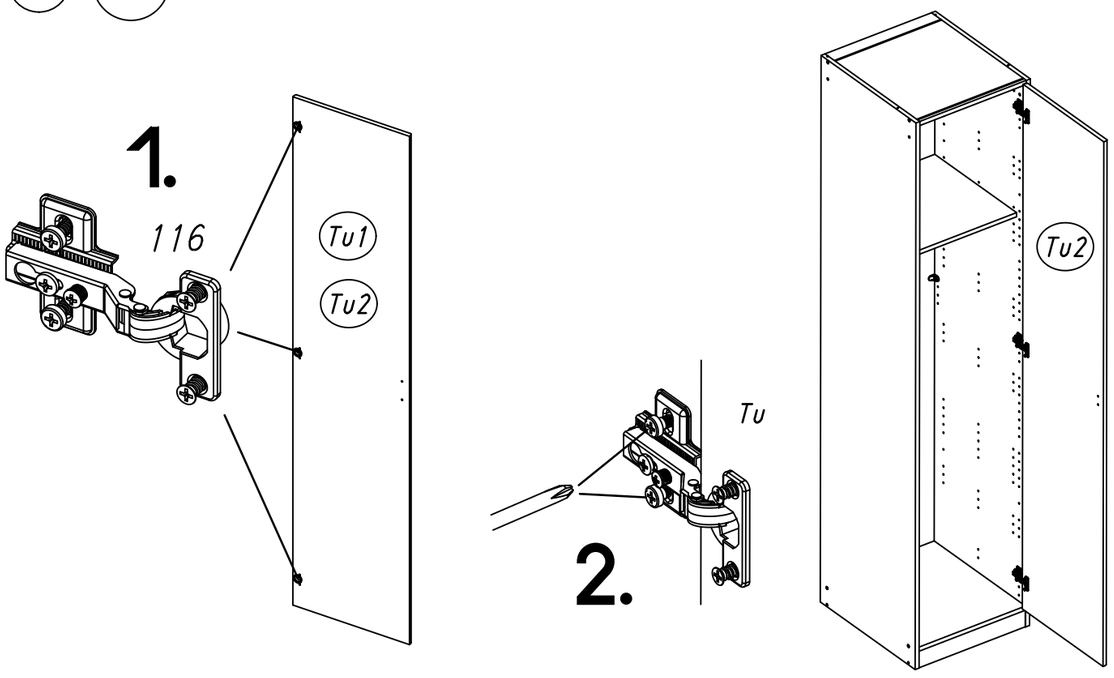

11 12

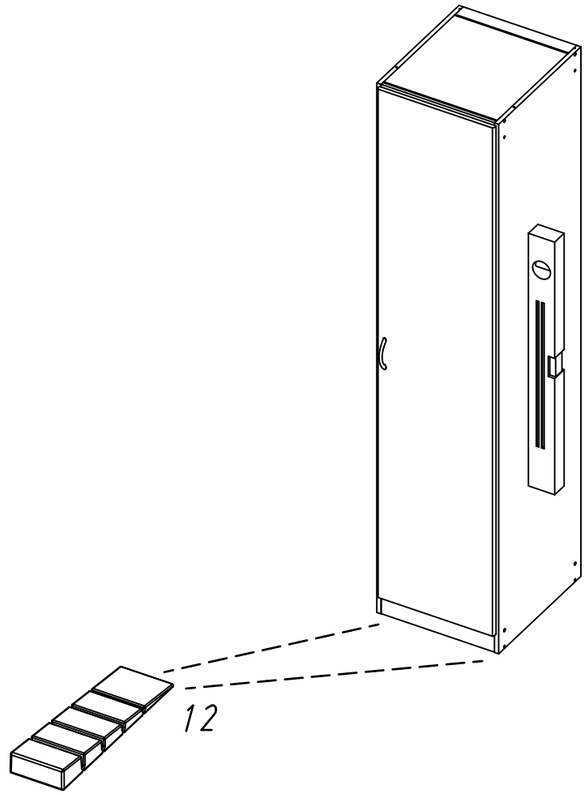

12 ABD-FOLIE
147x46

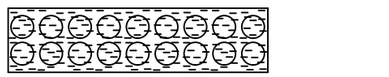

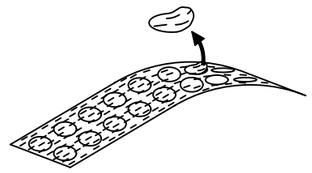

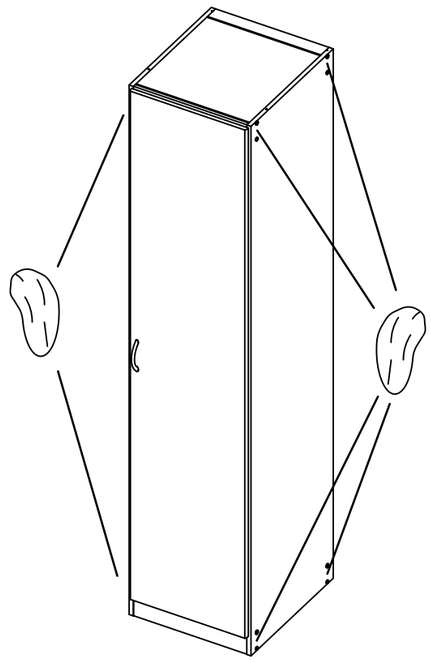

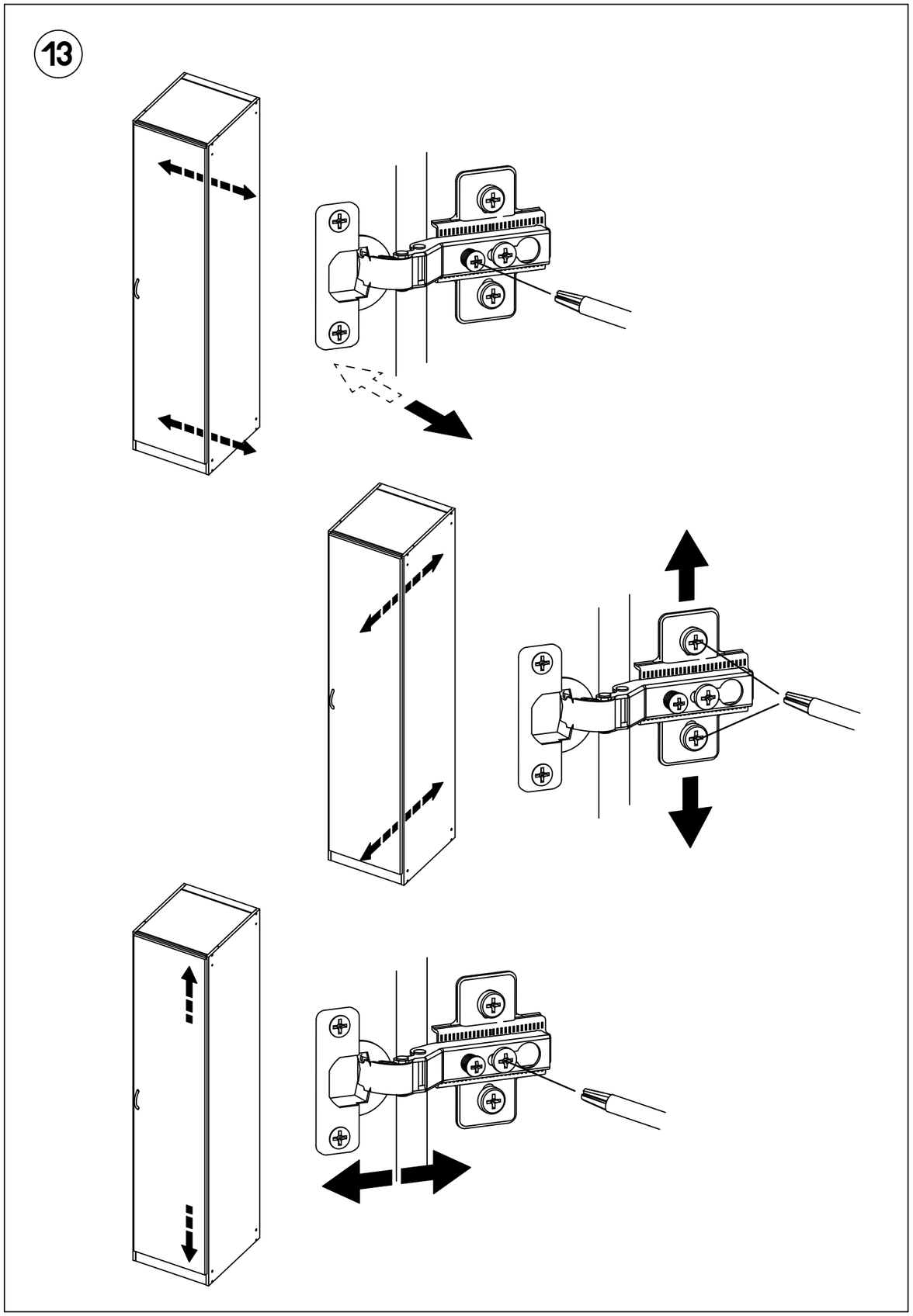

ML002