1803

AVENSIS 22B

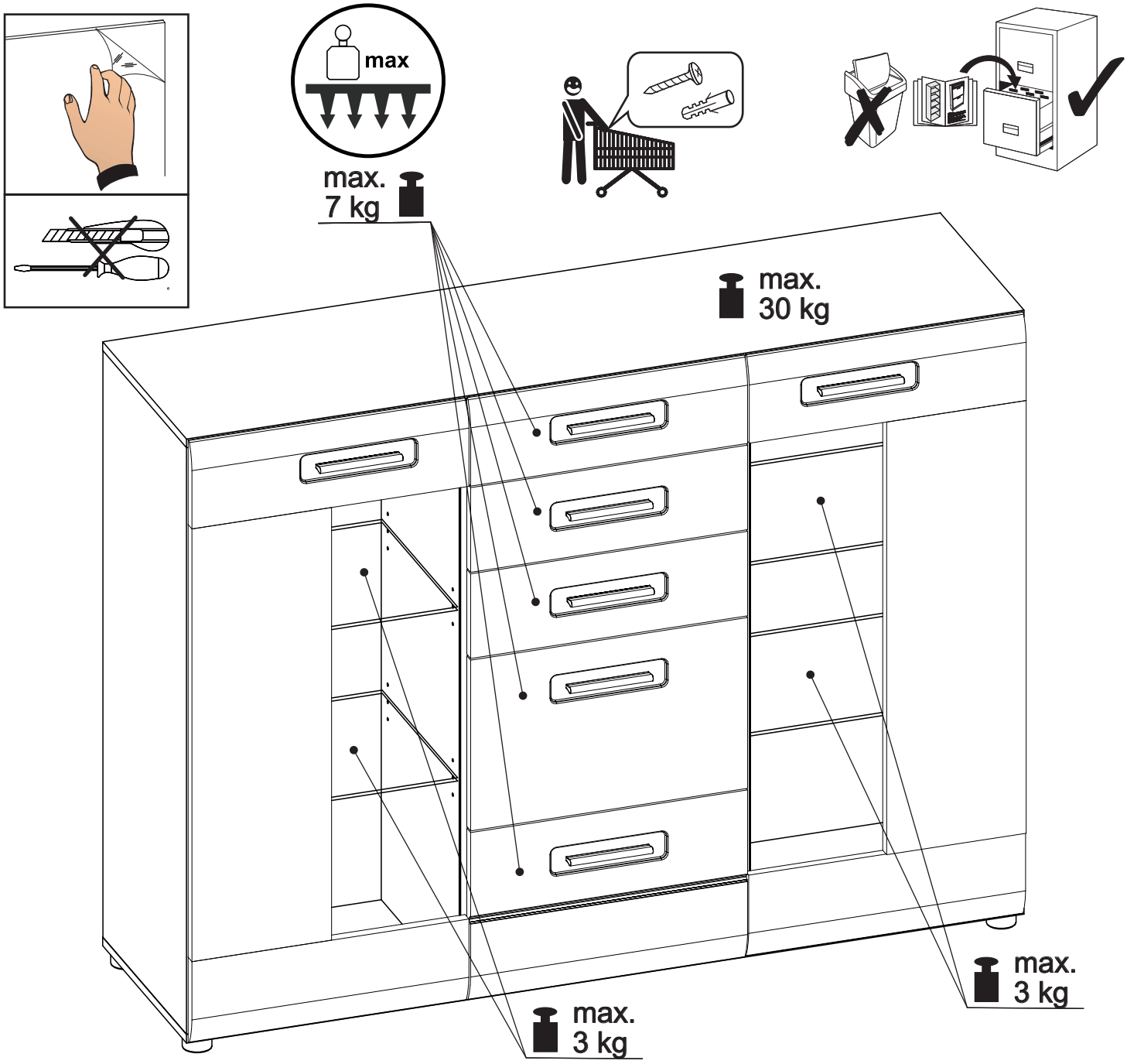

① - C1 ⑥ - C2 ⑪ - C3 ⑯ - C3 ㉑ - C3 ㉖ - C3

② - C1 ⑦ - C3 ⑫ - C3 ⑰ - C3 ㉒ - C1 ㉗ - C3

③ - C1 ⑧ - C2 ⑬ - C3 ⑱ - C3 ㉓ - C1 C1 1/3

④ - C1 ⑨ - C3 ⑭ - C2 ⑲ - C1 ㉔ - C1 C2 2/3

⑤ - C2 ⑩ - C3 ⑮ - C3 ⑳ - C1 ㉕ - C3 C3 3/3

1803

AVENSIS 22B

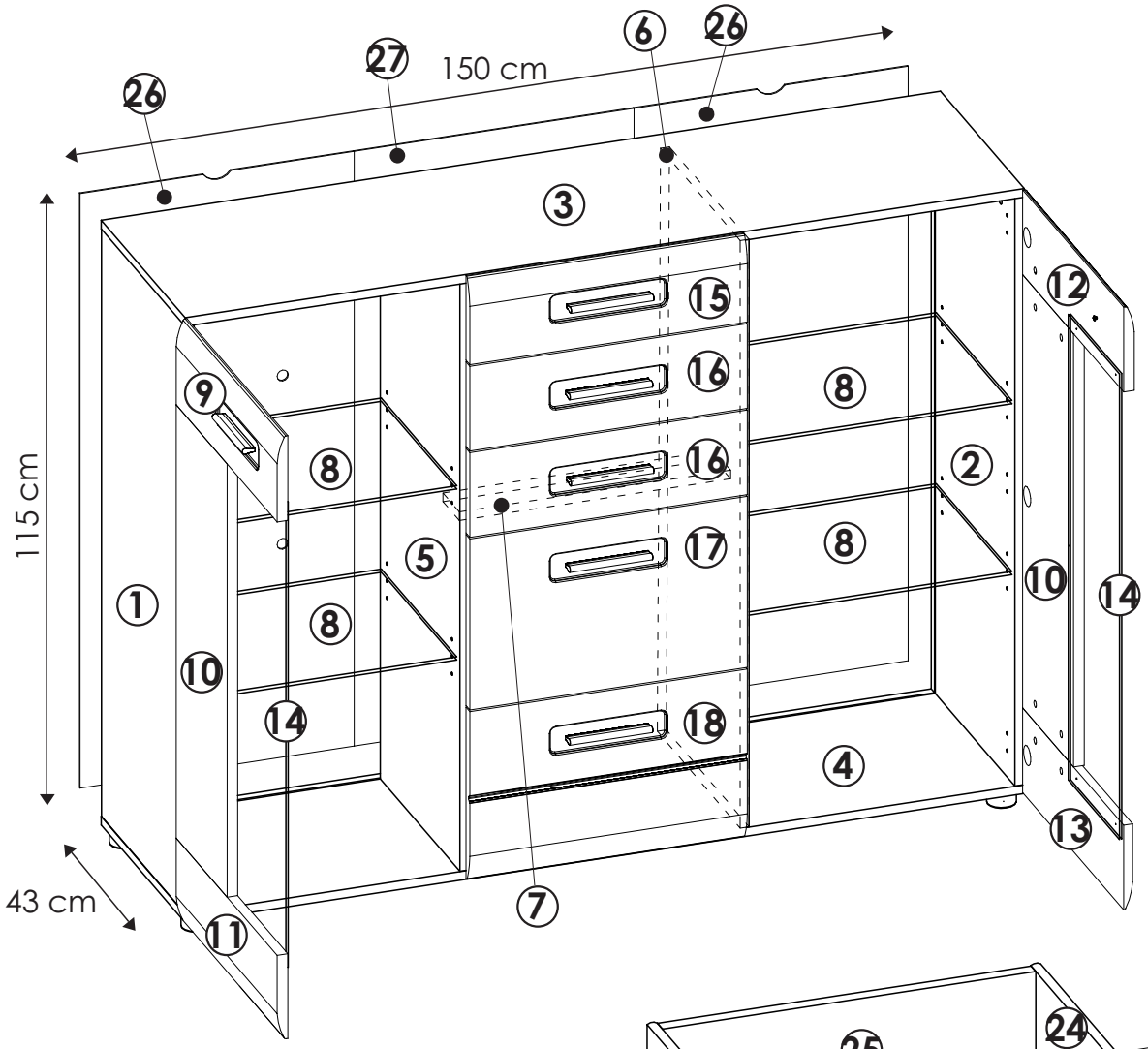

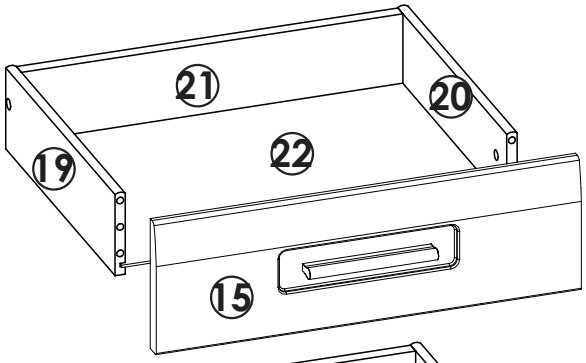

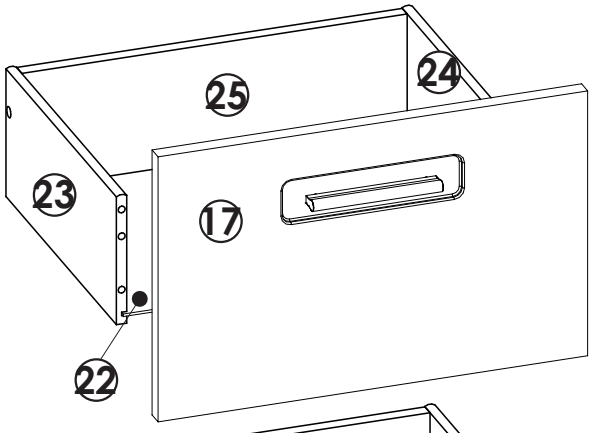

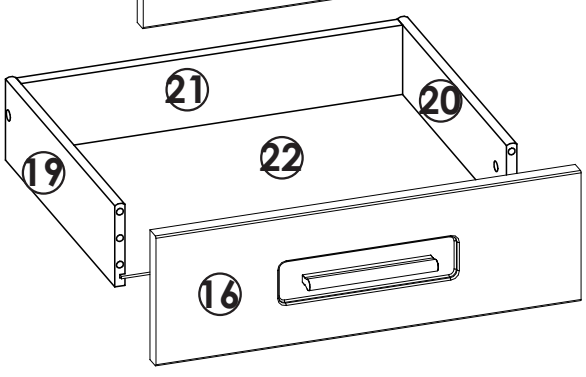

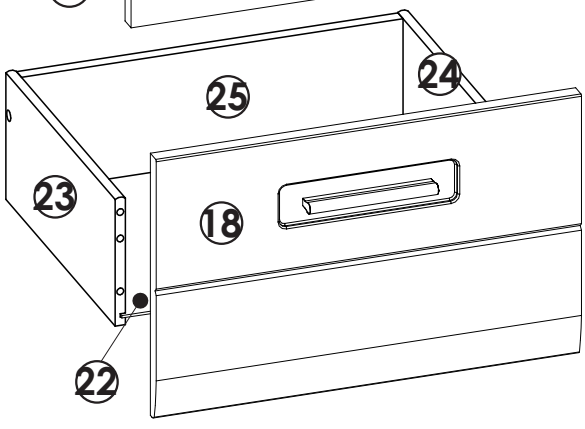

1803

AVENSIS 22B

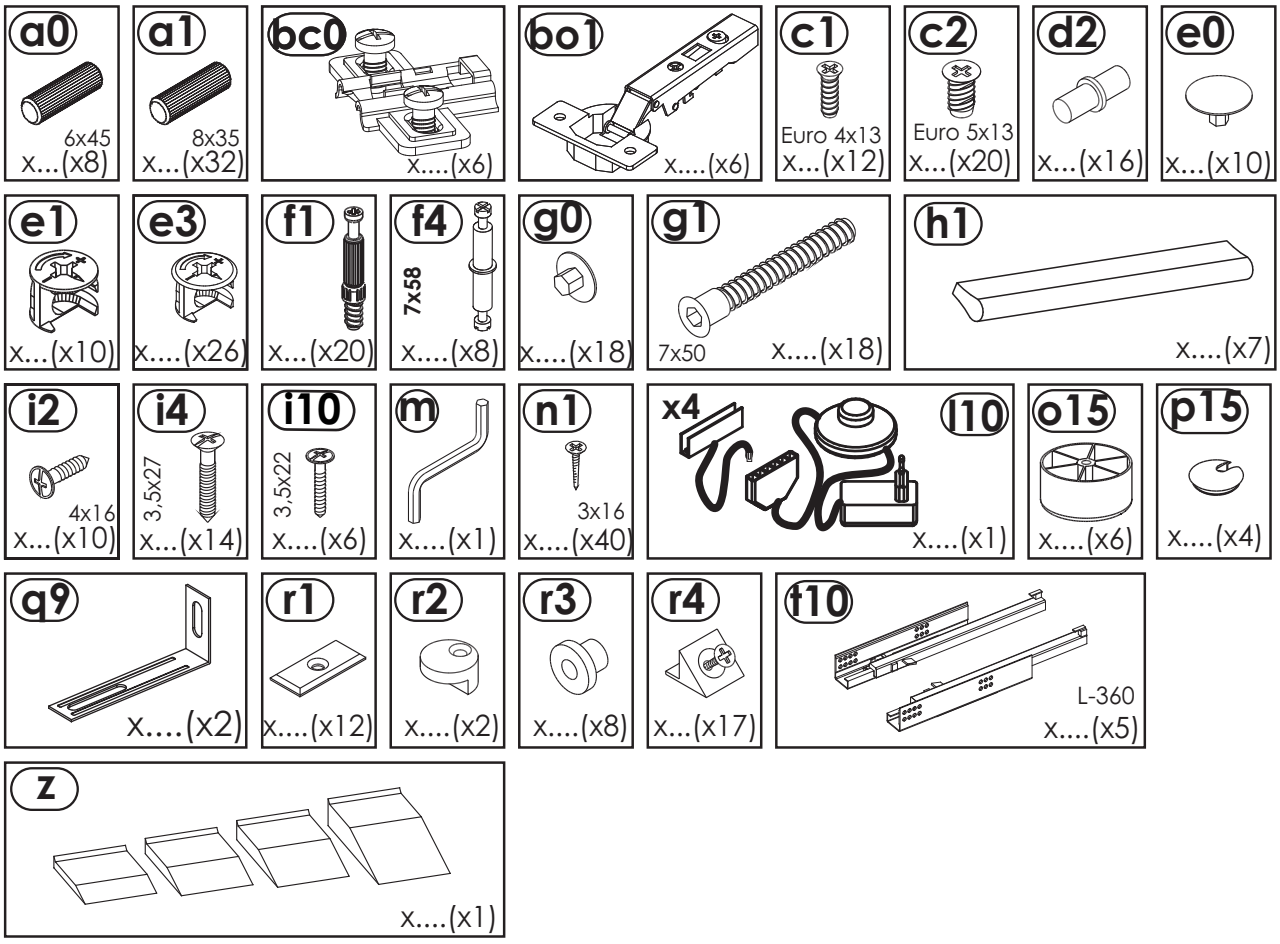

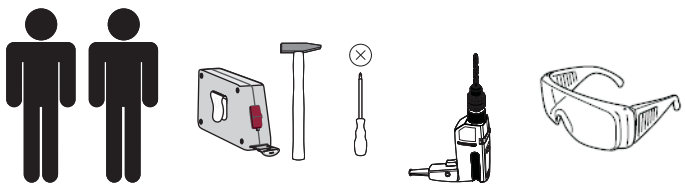

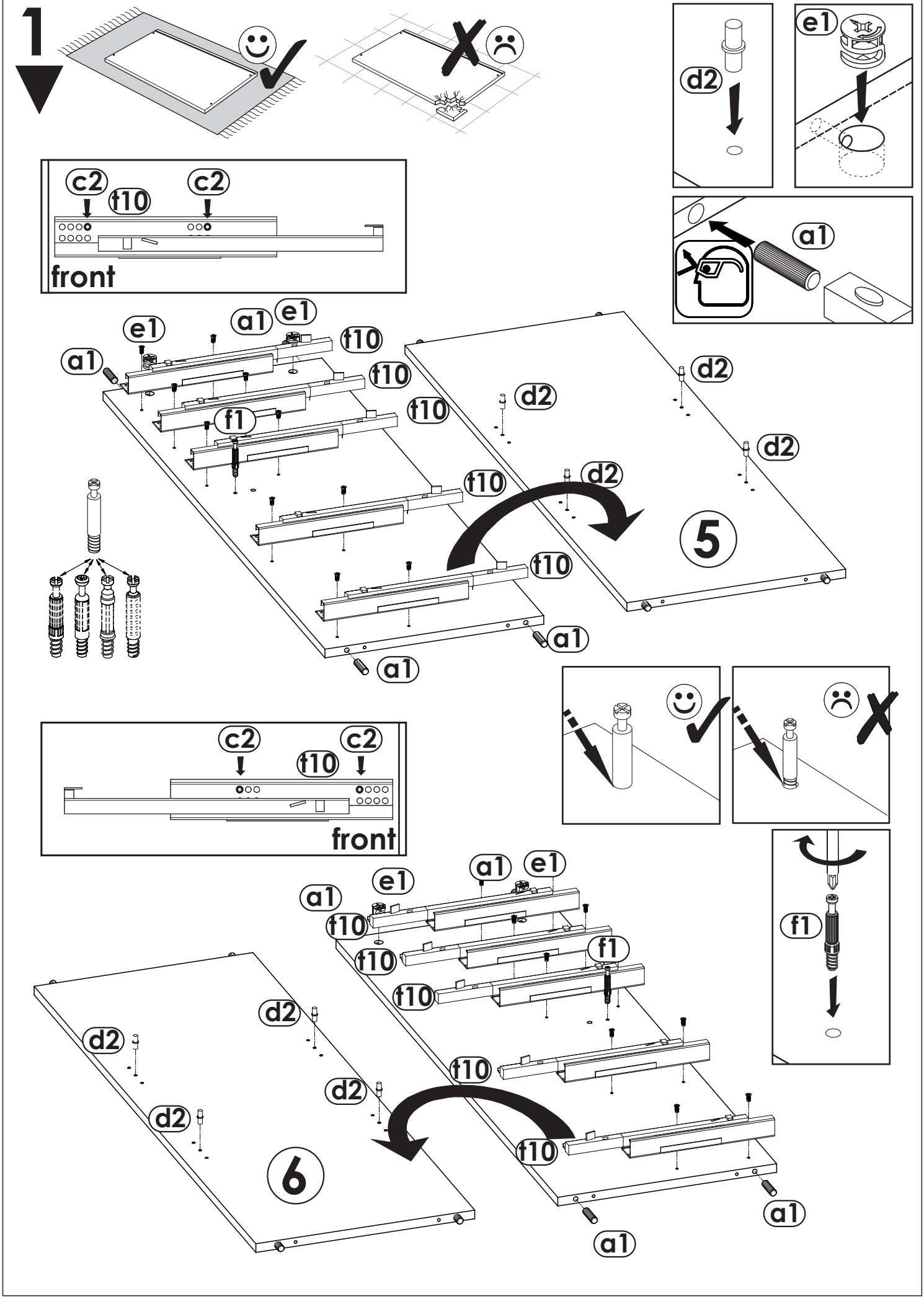
1
d2
e1
c2
t10
c2
front
a1
e1
a1
e1
t10
t10
t10
f1
d2
d2
d2
t10
d2
5
t10
a1
a1
c2
t10
c2
front
f1
a1
e1
a1
e1
t10
t10
f1
t10
d2
d2
t10
d2
d2
6
t10
a1
a1

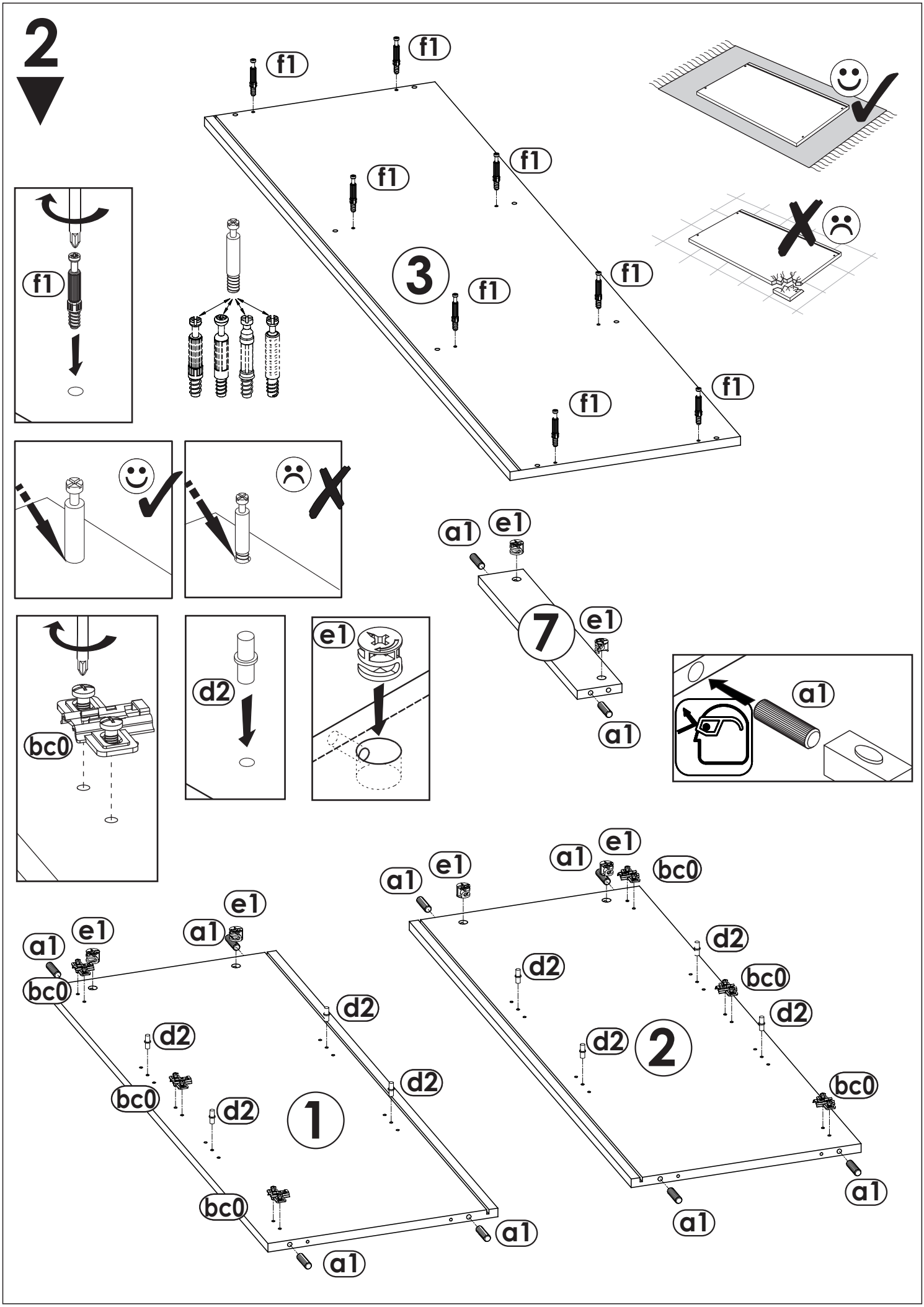
2
f1
3
7
a1
e1
bc0
d2
1
2

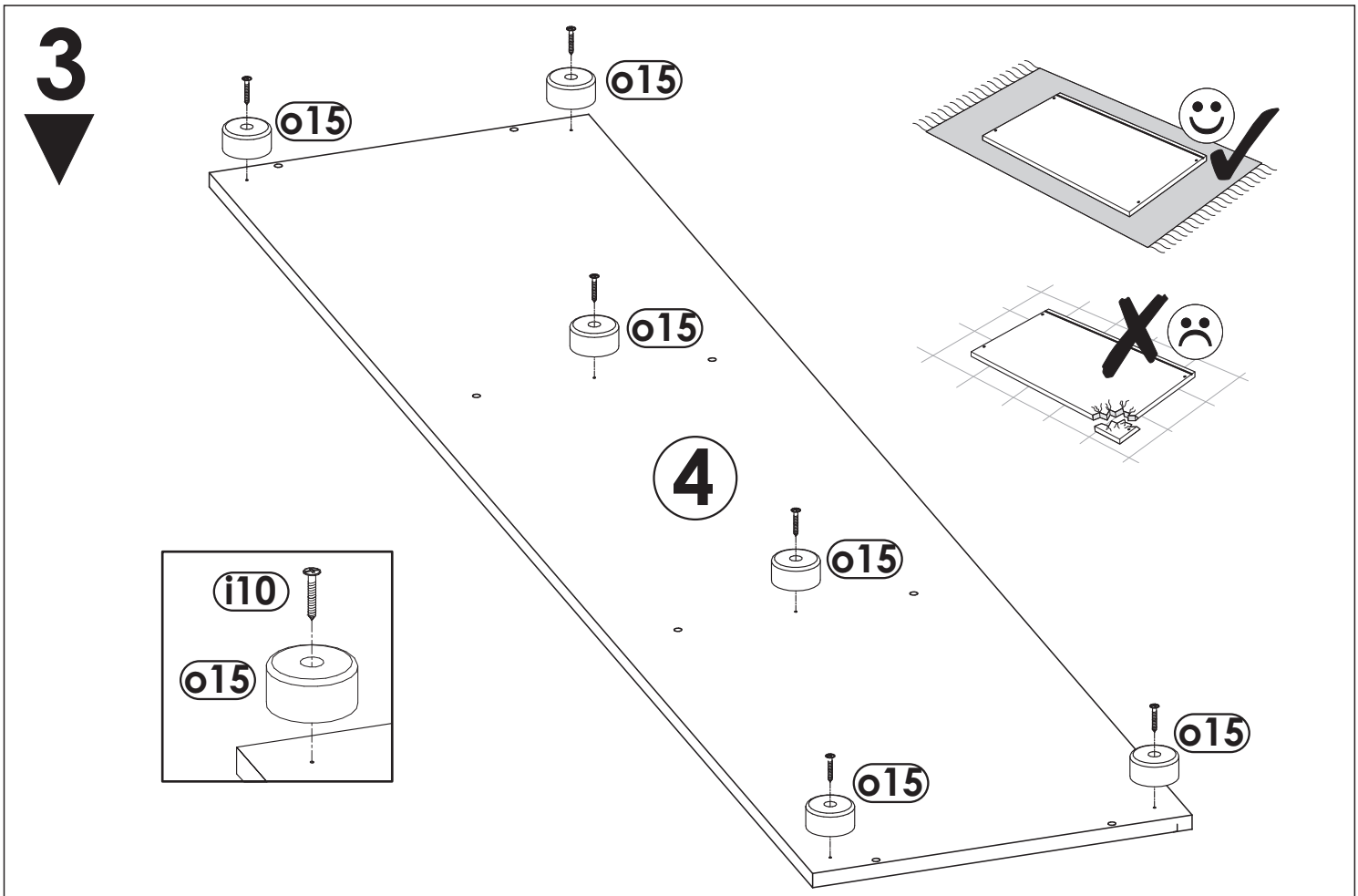
3
o15
o15
o15
4
o15
o15
o15
i10
o15

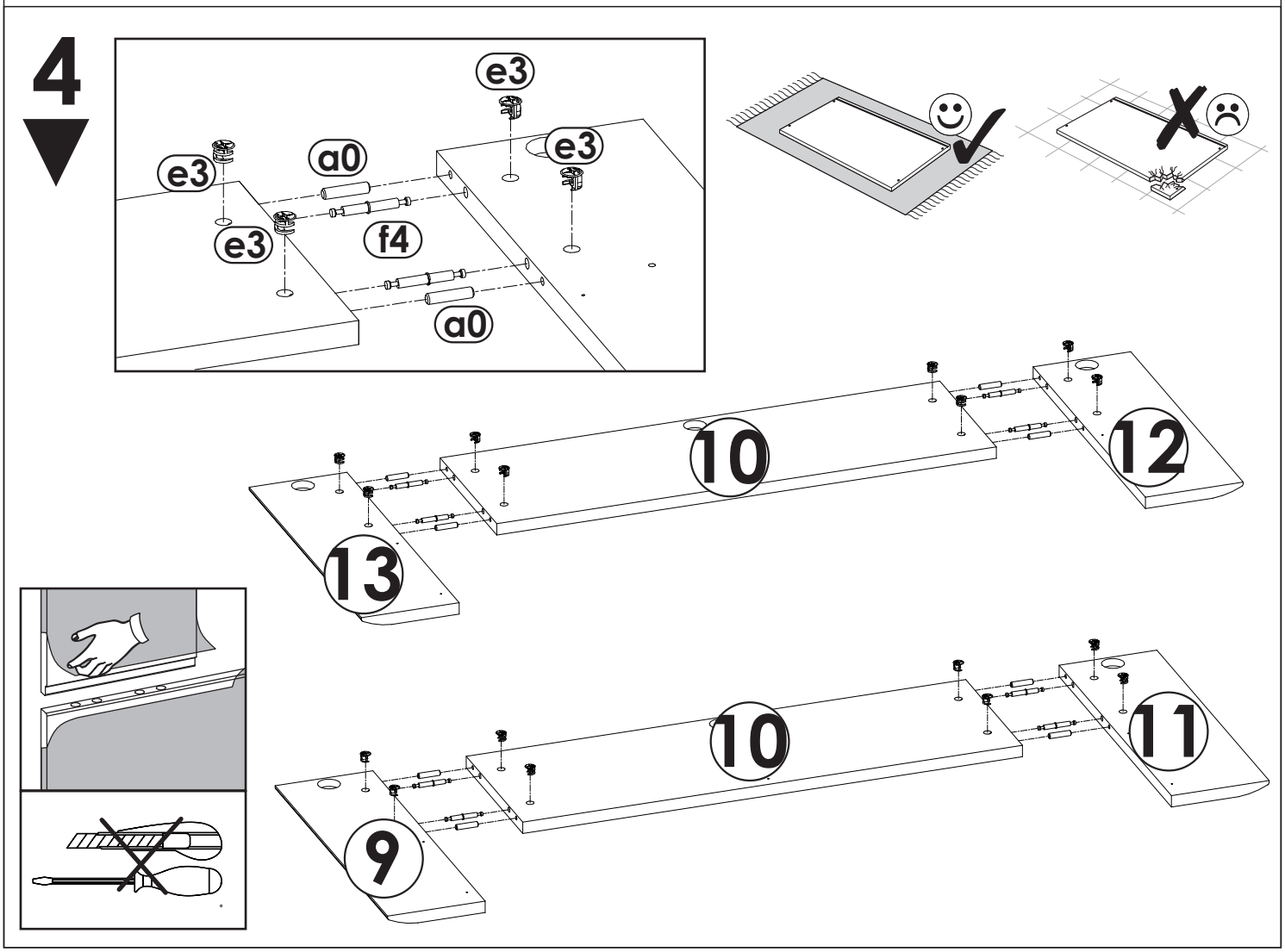
4
e3
e3
e3
e3
a0
f4
a0
10
12
13
10
11
9

5

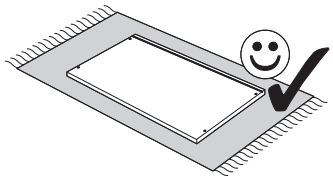

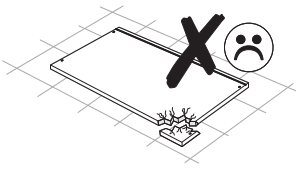

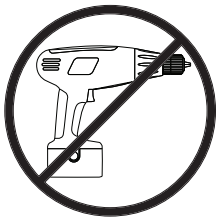

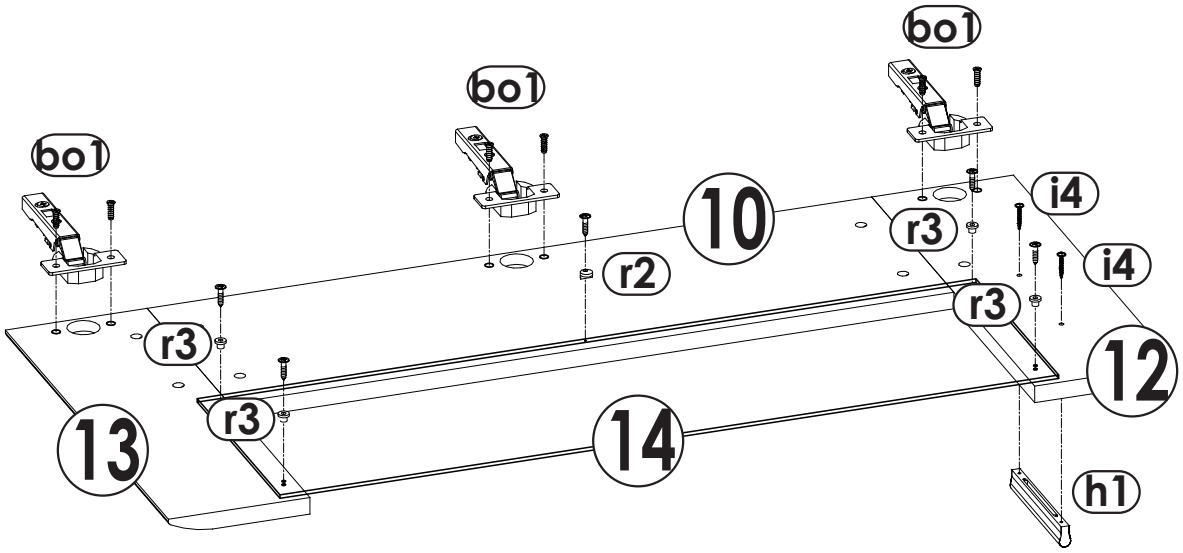
bo1
bo1
bo1
10
r2
r3
i4
i4
r3
r3
12
13
r3
14
h1

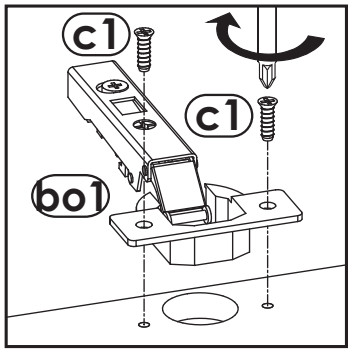
c1
c1
bo1

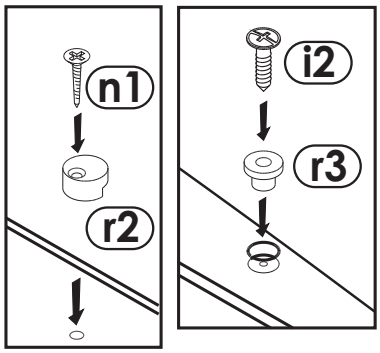
n1
r2
i2
r3

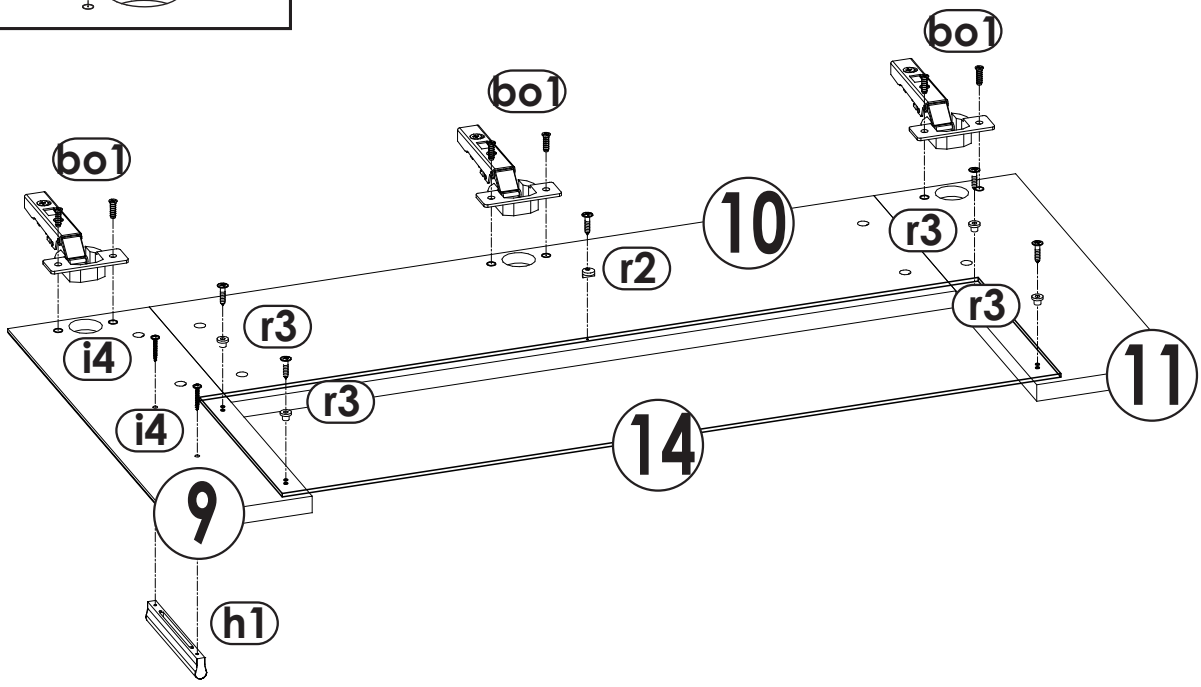
bo1
bo1
bo1
10
r2
r3
r3
i4
r3
i4
11
14
9
h1

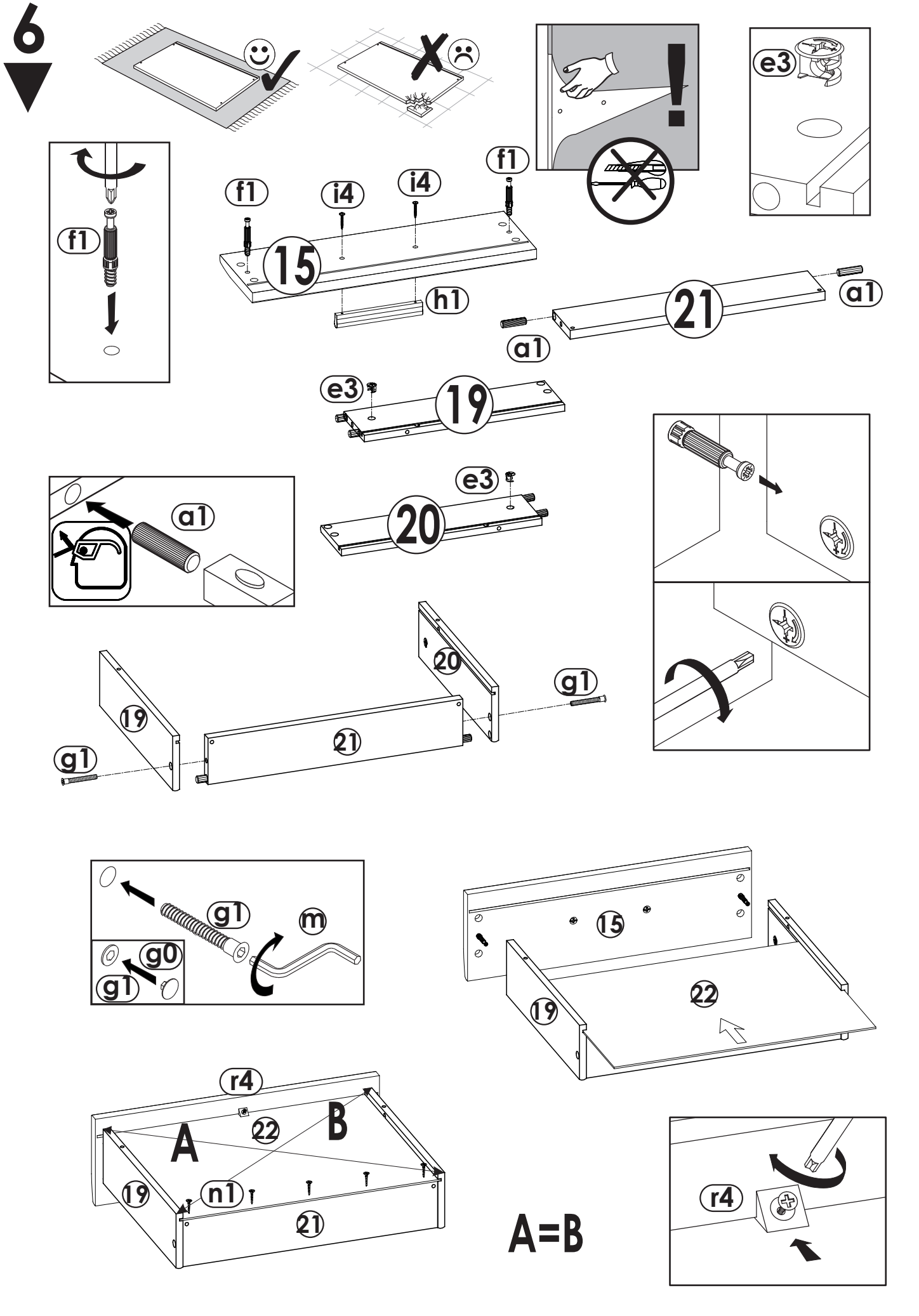
6
f1
f1
i4
i4
15
h1
f1
21
a1
a1
e3
19
e3
a1
e3
20
20
g1
19
21
g1
g1
g0
g1
m
15
19
22
r4
A
22
B
19
n1
21
A=B
r4

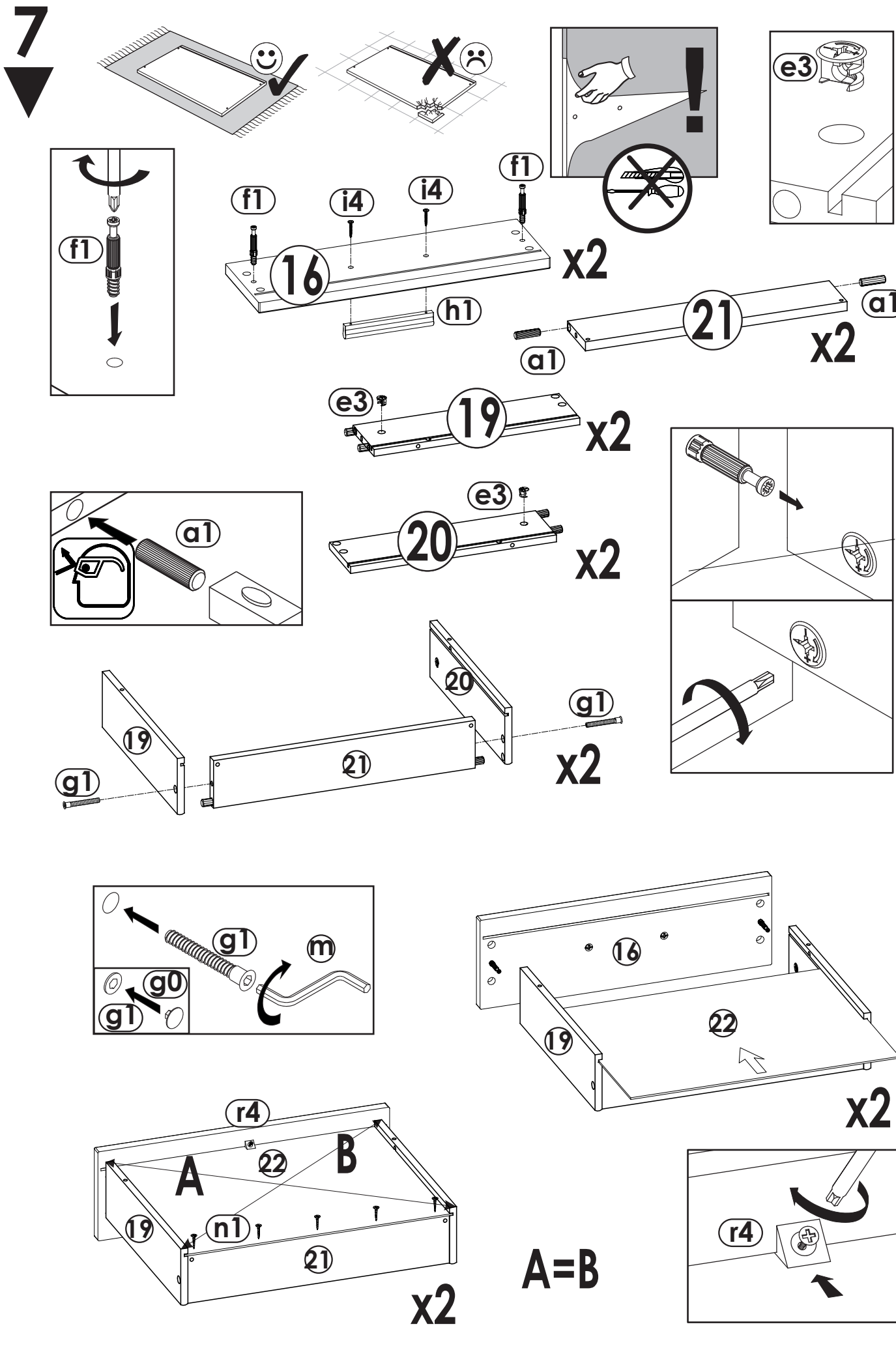
7
f1
f1
i4
i4
16
x2
h1
e3
21
a1
a1
x2
e3
19
x2
a1
e3
20
x2
20
g1
19
21
g1
x2
g1
m
g0
g1
16
22
19
x2
r4
A
22
B
19
n1
21
x2
A=B
r4

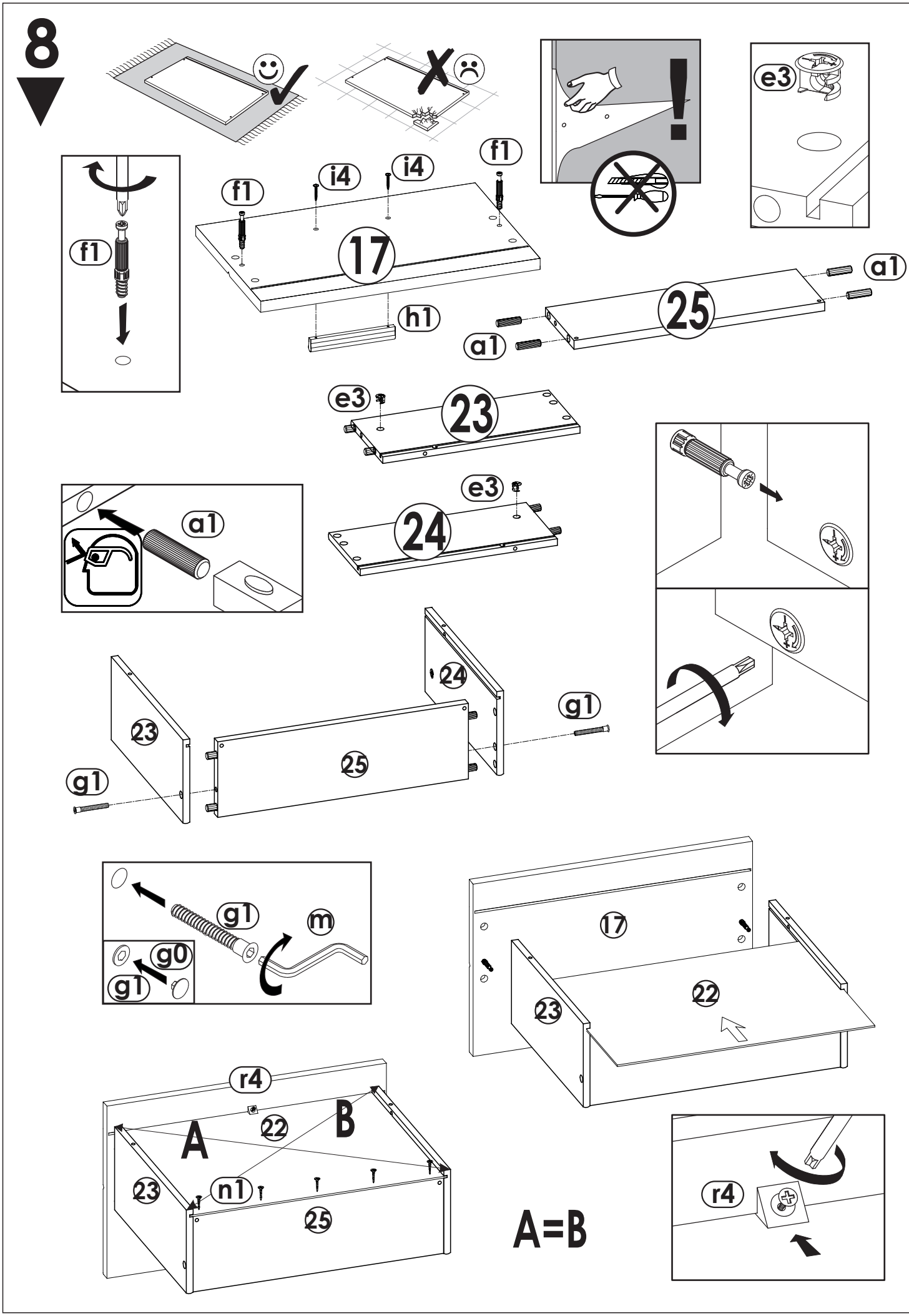
8
f1
i4
i4
f1
f1
17
h1
e3
a1
25
a1
e3
23
e3
24
a1
24
23
25
g1
g1
g1
m
g0
g1
17
22
23
r4
A
22
B
23
n1
25
A=B
r4

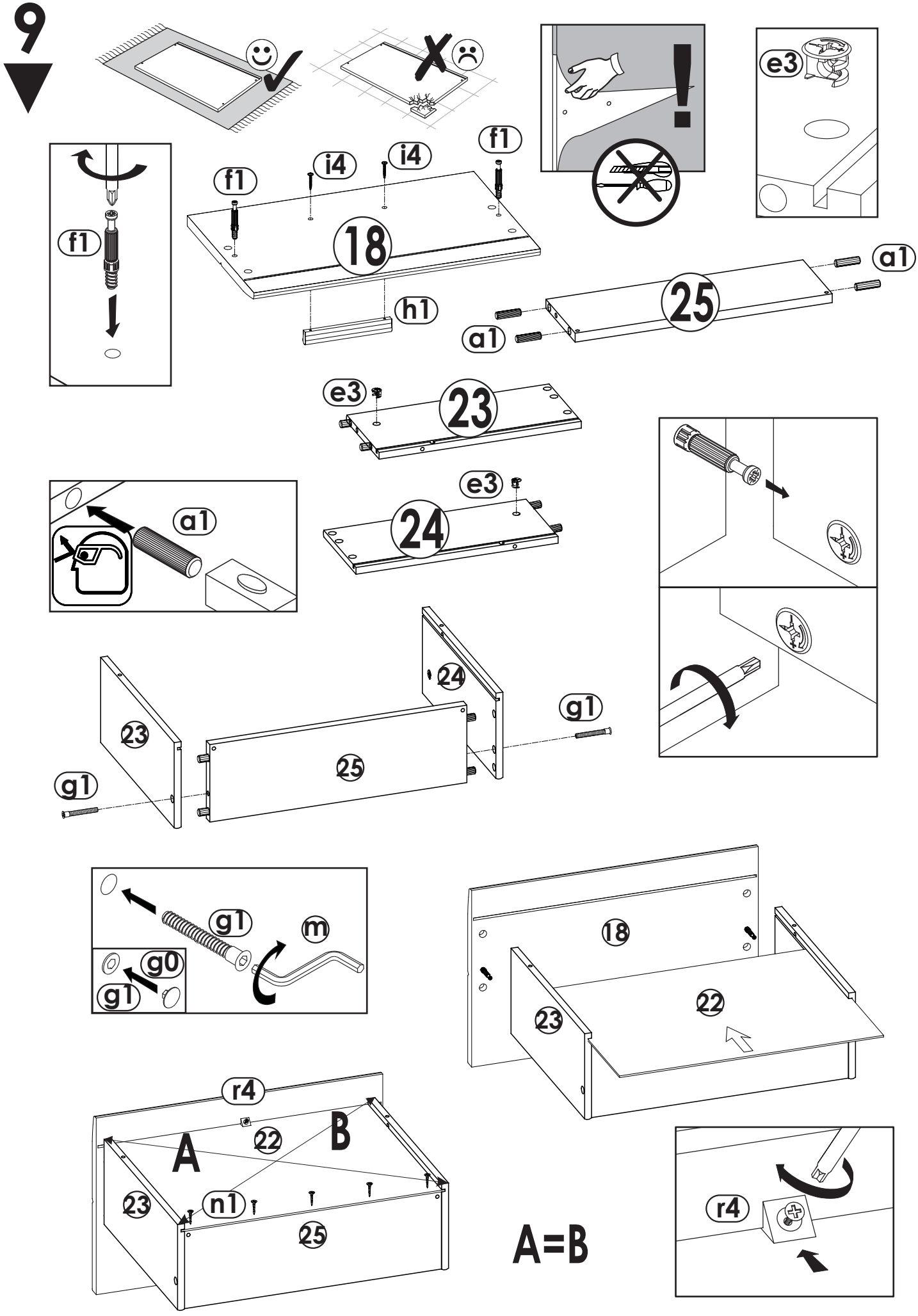
9
f1
i4
i4
f1
f1
18
h1
e3
a1
25
a1
e3
23
e3
24
a1
24
23
25
g1
g1
g1
m
g0
g1
18
22
23
r4
A
22
B
23
n1
25
A=B
r4

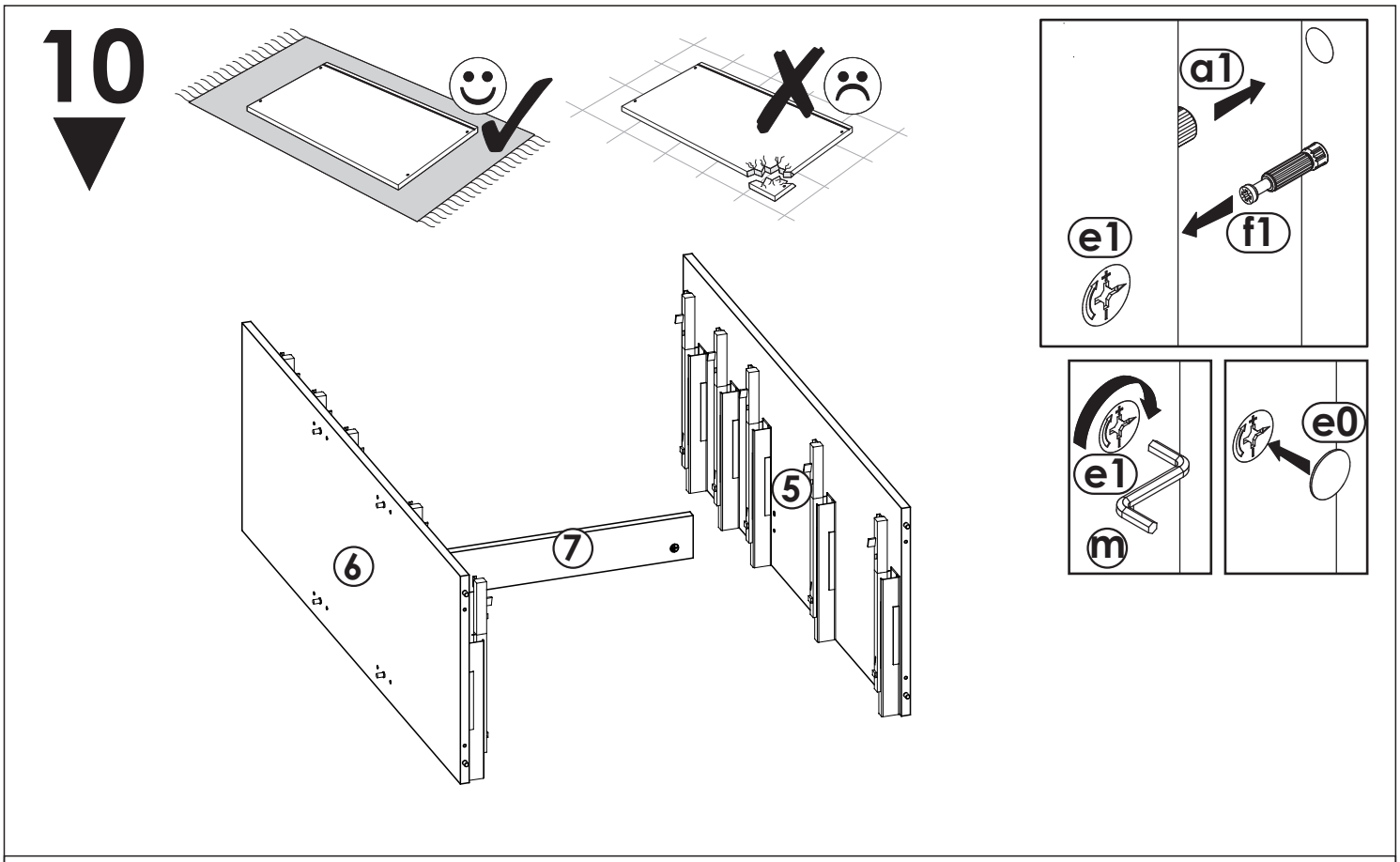
10
a1
f1
e1
e1
m
e0
5
6
7

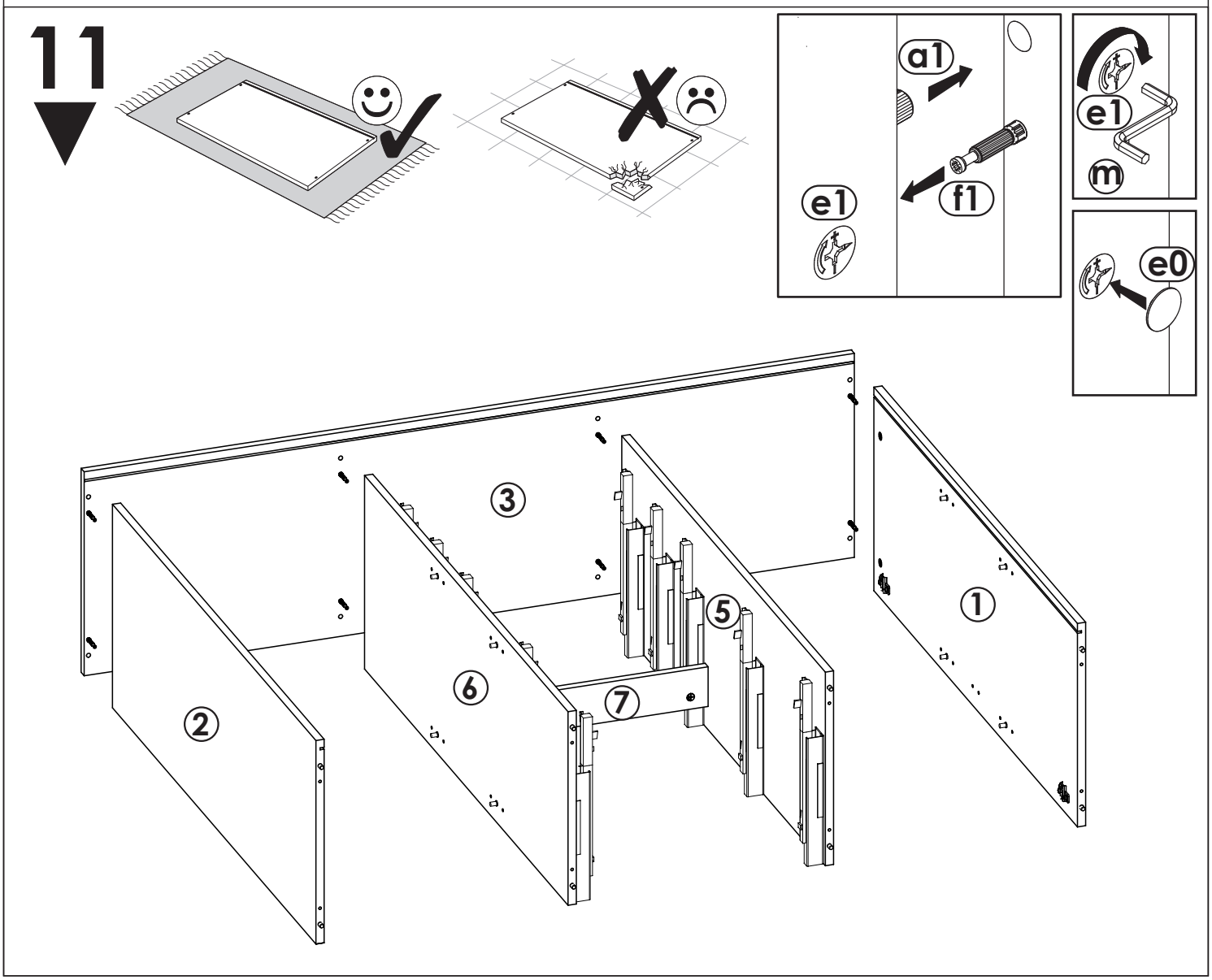
11
a1
f1
e1
e1
m
e0
3
5
1
6
7
2

12

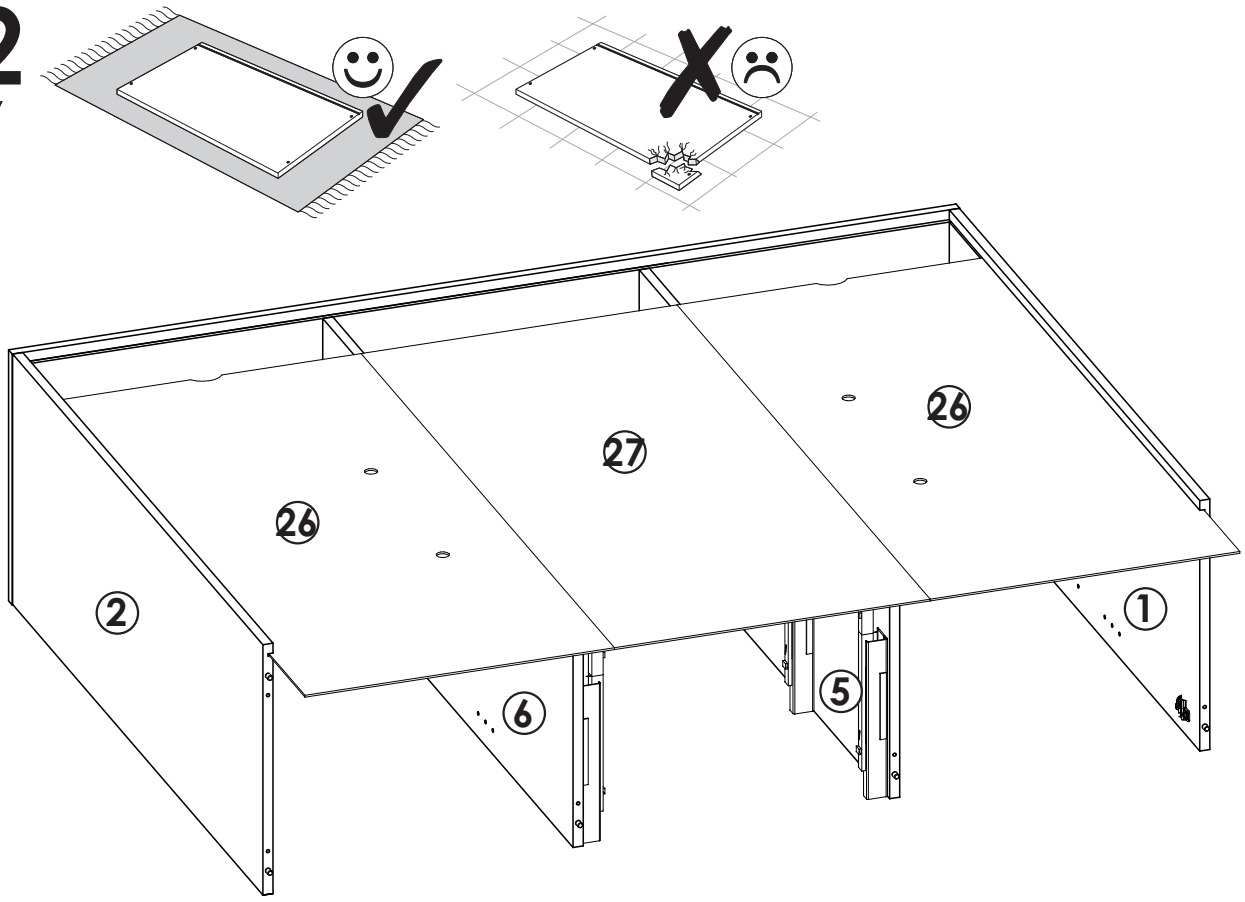

13

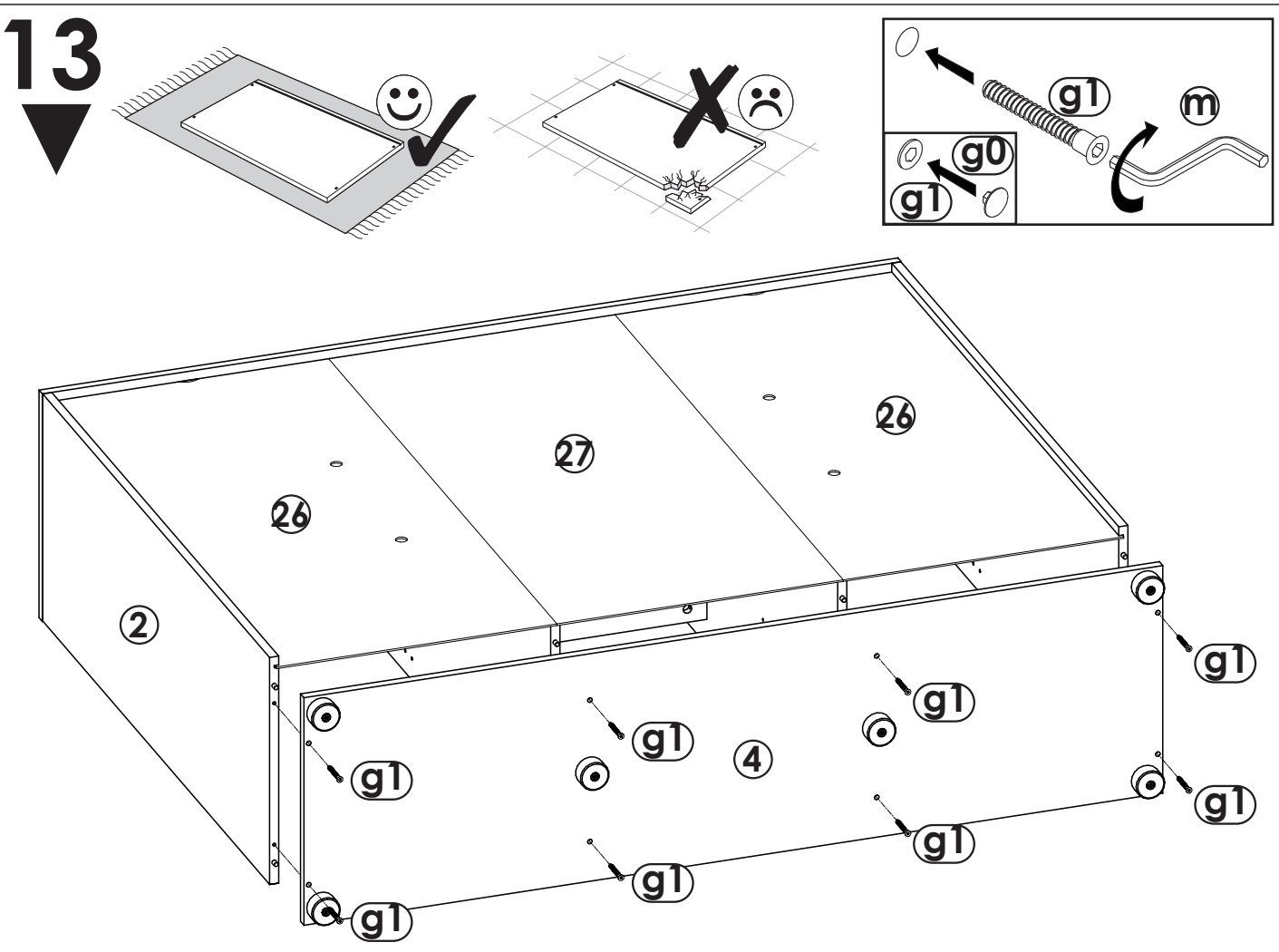

14

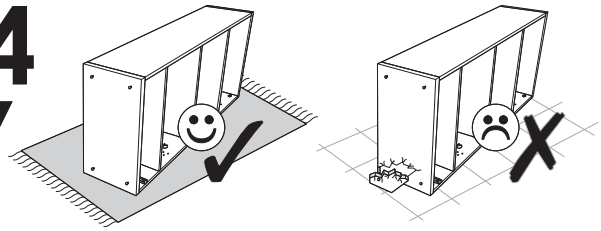

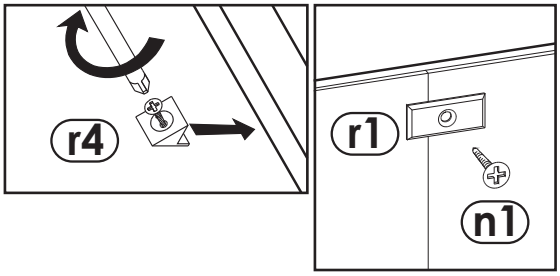

A=B

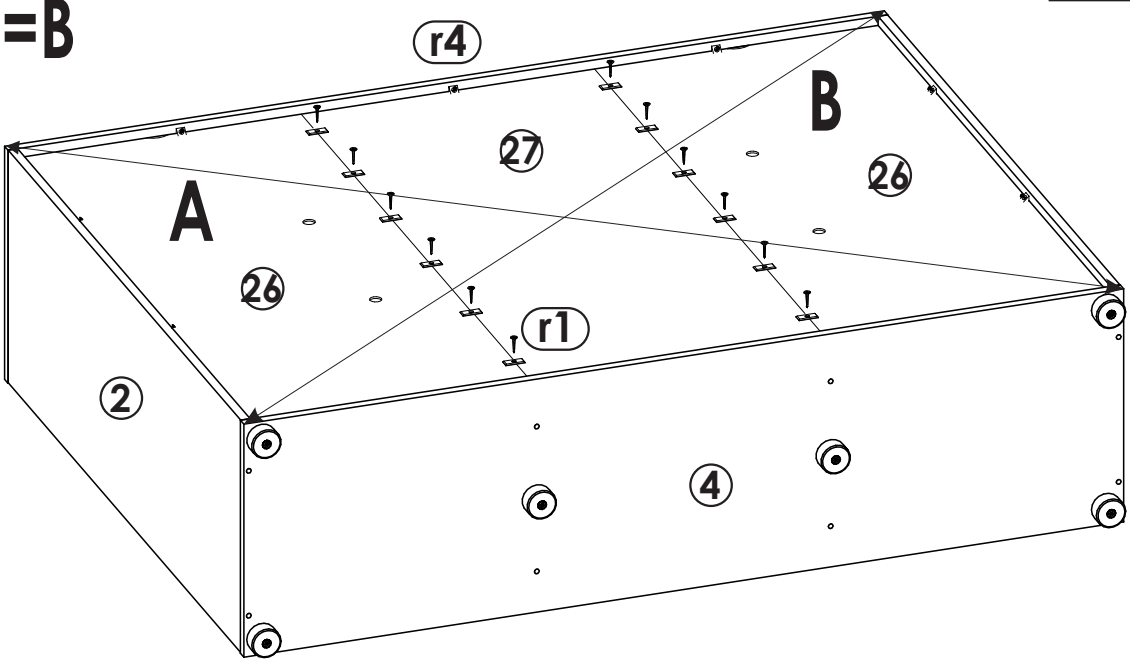

15

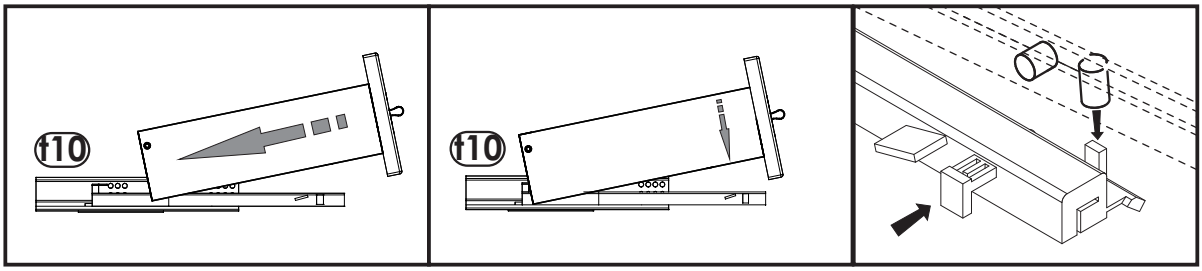

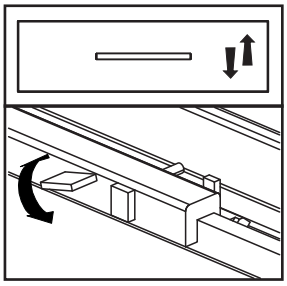

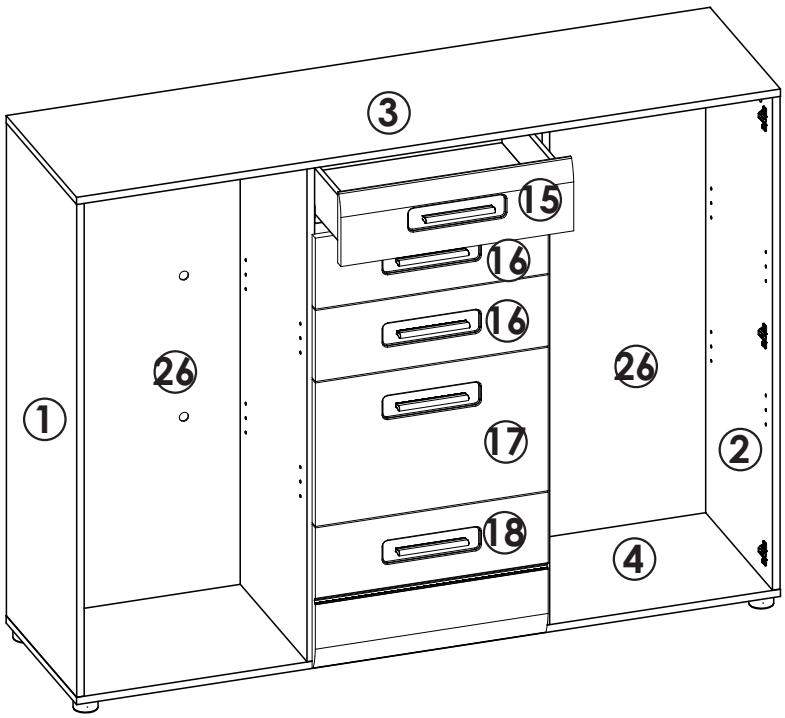

16

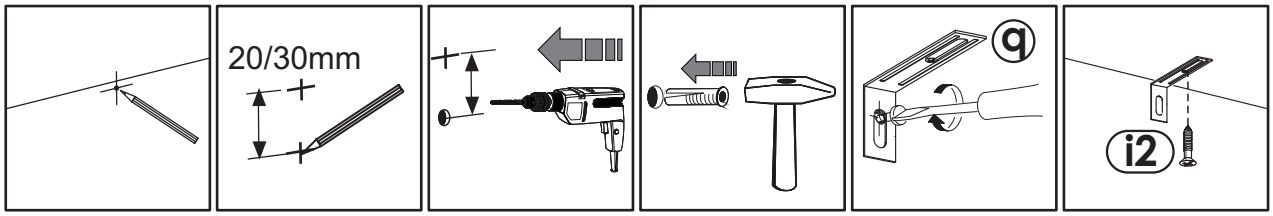
20/30mm
q
i2

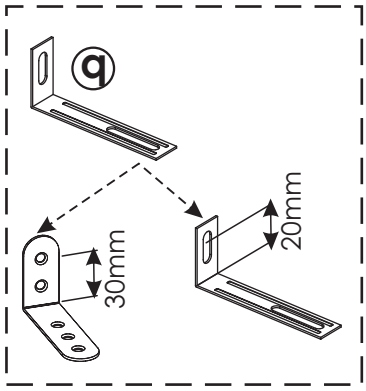
q
30mm
20mm

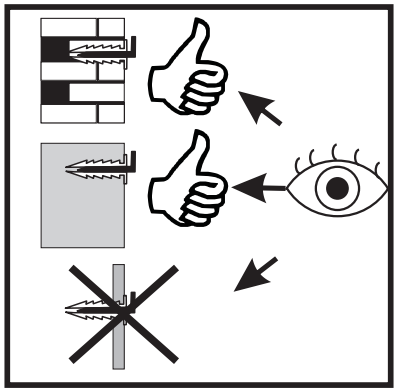

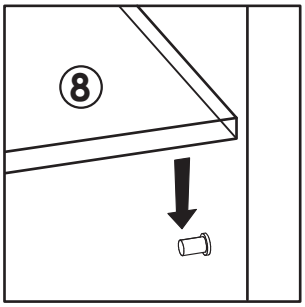
8

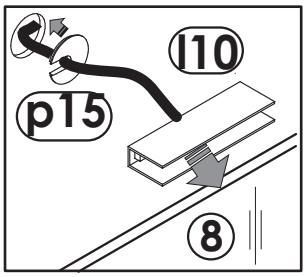
l10
p15
8

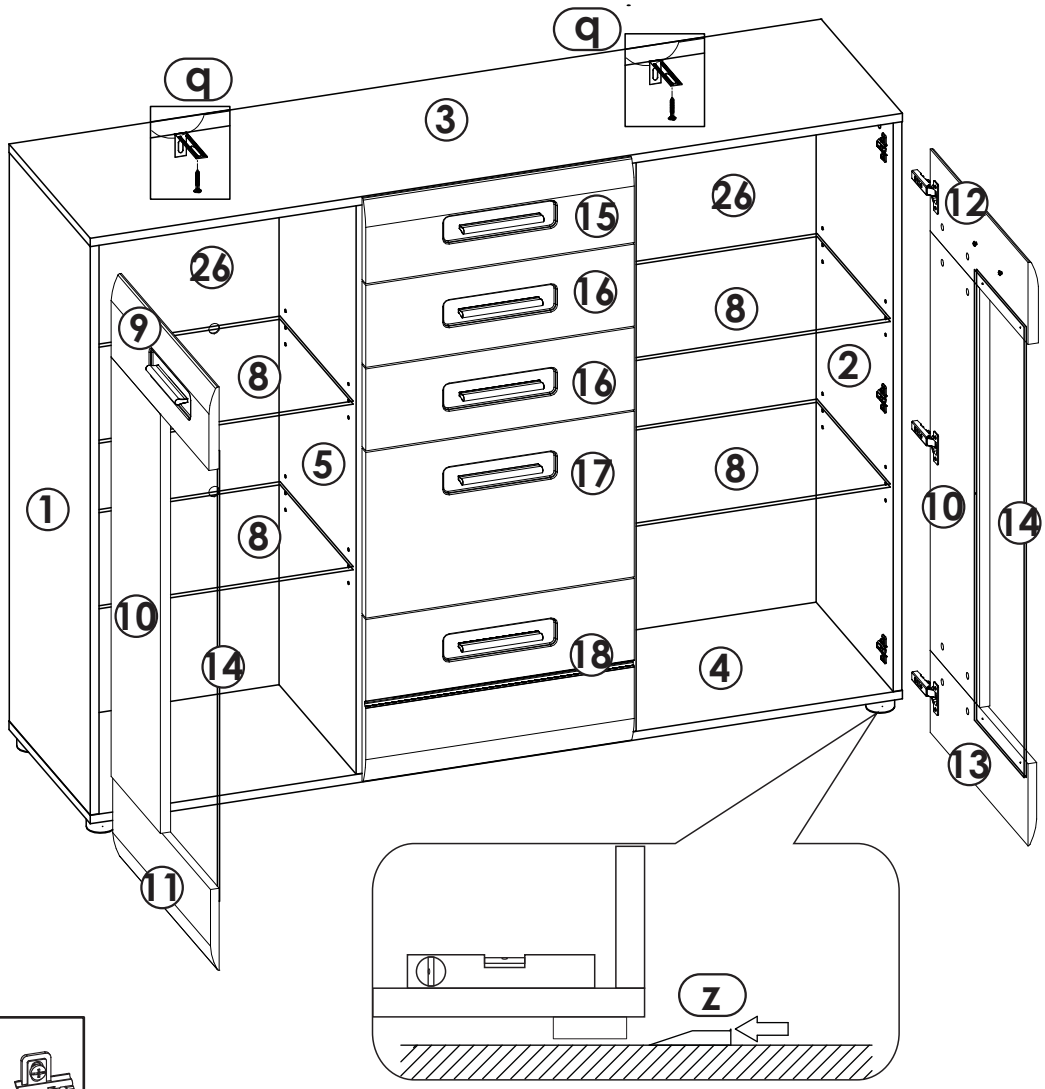
q
q
3
26
15
26
12
16
8
9
8
16
2
5
17
8
1
8
10
14
10
14
18
4
13
11
z

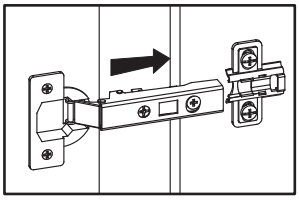

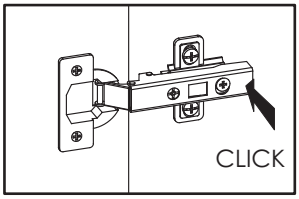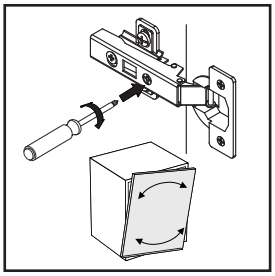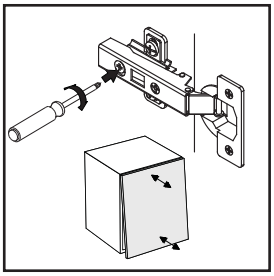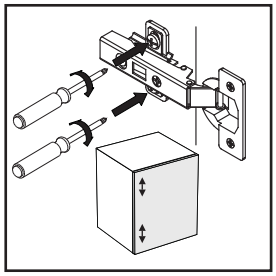
CLICK