SAVONA

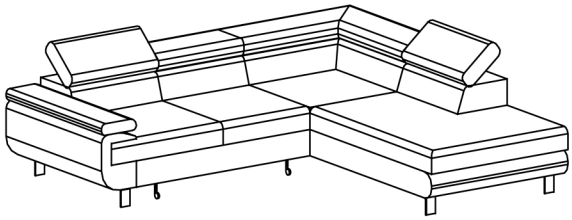

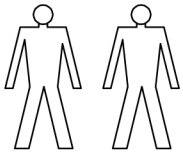

A- 1 St.	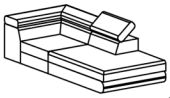 B- 1 St.	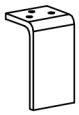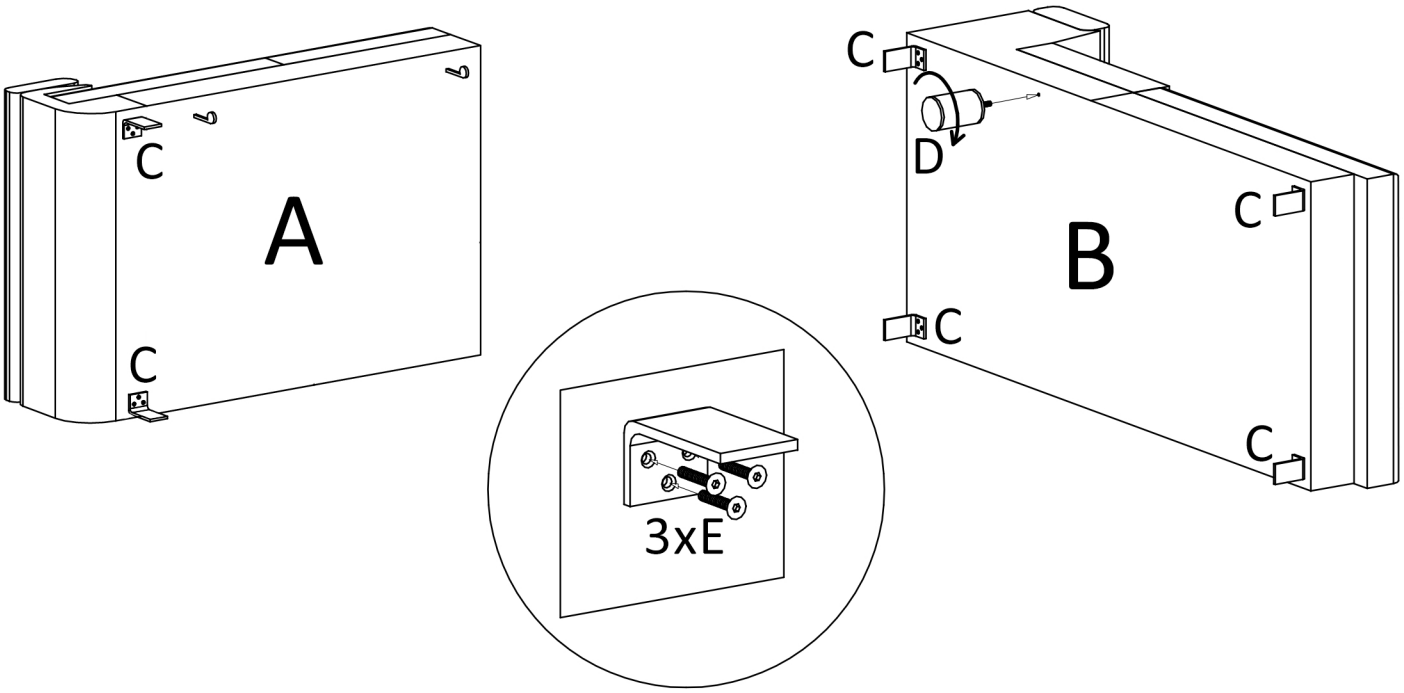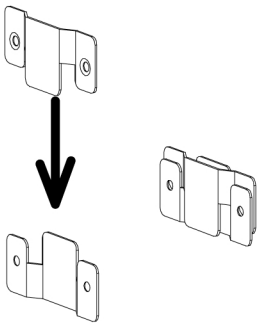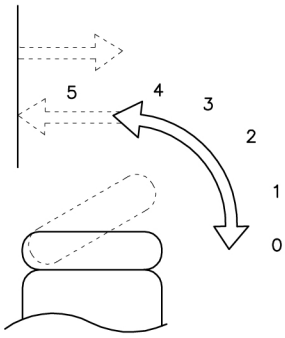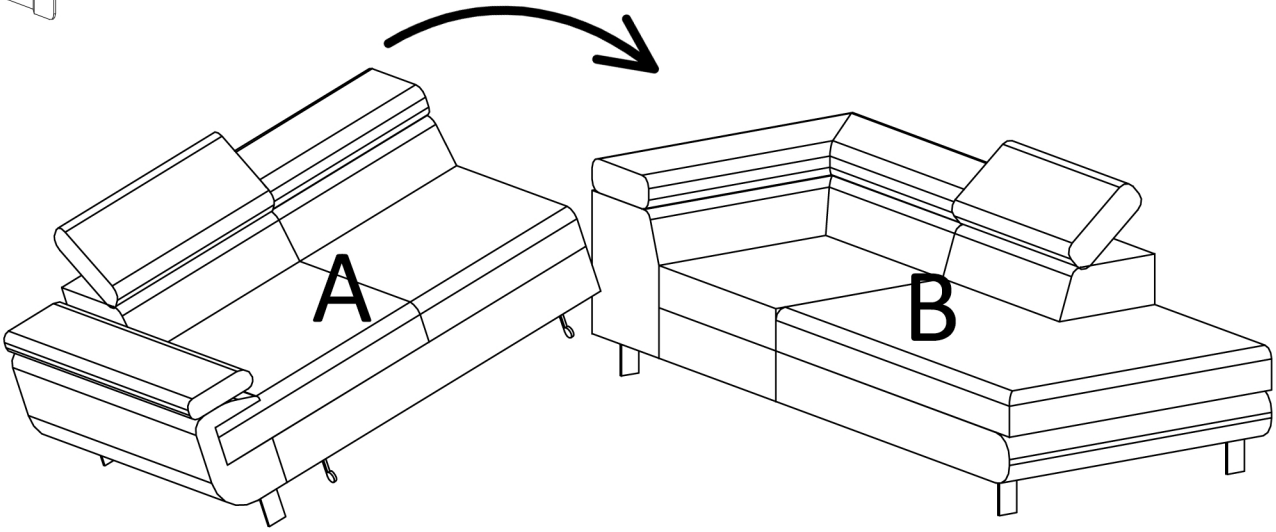 C- 6 St.	H:12 D- 1 St.	8 x 40 E- 18 St.