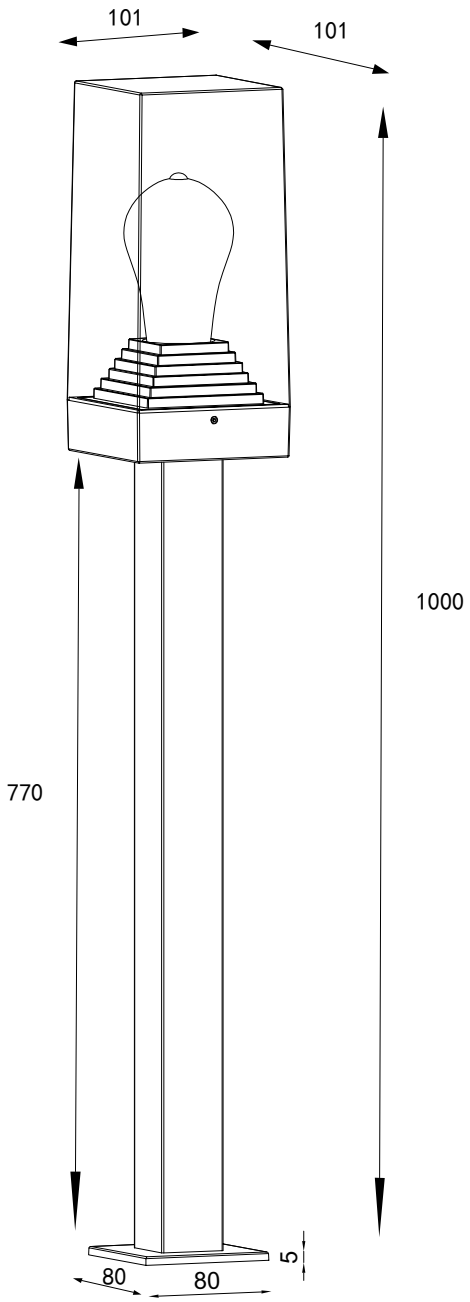

	（签名）	（年/月/日）	HY104PSH 1mz尺寸图				
校 对							
审 核							比 例
规 格	101x101x1000mm						1:1
版本号	2021/09 1.0		宁波汉远照明有限公司				
共 1 张		第 1 页					