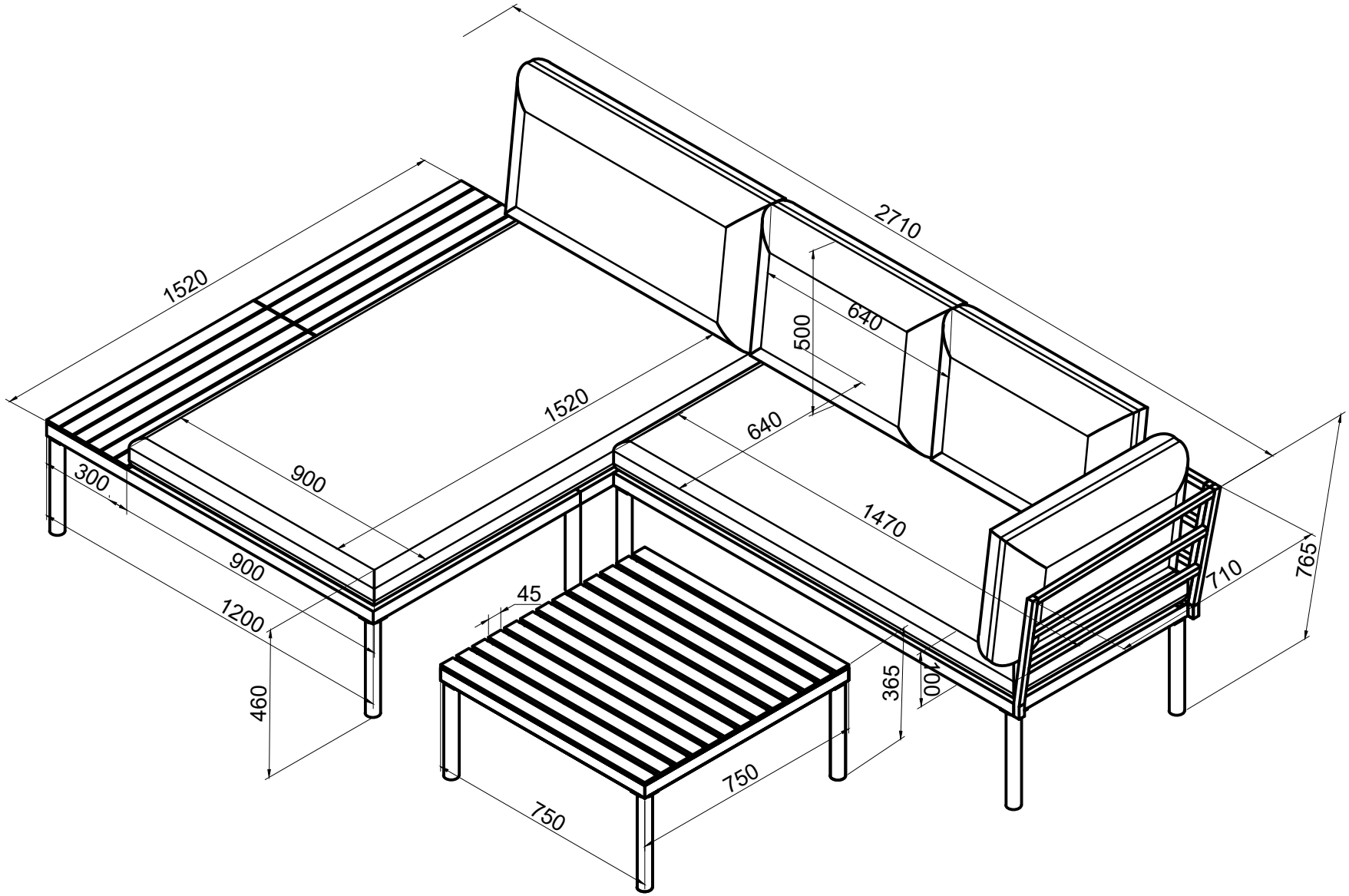
2710
1520
640
500
1520
640
300
900
1470
900
1200
45
710
765
460
365
700
750
750